

Руководство по эксплуатации

Аэрогриль
Flama EA06D

СОДЕРЖАНИЕ

НАЗНАЧЕНИЕ УСТРОЙСТВА **6**
МЕРЫ ПРЕДОСТОРОЖНОСТИ **6**
ТЕХНИЧЕСКИЕ ХАРАКТЕРИСТИКИ **8**
КОМПЛЕКТАЦИЯ **8**
СХЕМА УСТРОЙСТВА **9**
ПАНЕЛЬ УПРАВЛЕНИЯ **10**
ОПИСАНИЕ ПАНЕЛИ УПРАВЛЕНИЯ 11
ПРОГРАММЫ ПРИГОТОВЛЕНИЯ **12**
ЭКСПЛУАТАЦИЯ **12**
ПЕРЕД ПЕРВЫМ ИСПОЛЬЗОВАНИЕМ 12
ПОДГОТОВКА К РАБОТЕ 12
РЕЖИМ ОЖИДАНИЯ 13
ПОРЯДОК РАБОТЫ 13
ВЫБОР ЧАШИ 13
ВЫБОР ПРОГРАММЫ И НАСТРОЙКА ПАРАМЕТРОВ 14
ПРИГОТОВЛЕНИЕ 14
УПРАВЛЕНИЕ ВО ВРЕМЯ ПРИГОТОВЛЕНИЯ 15
ДОПОЛНИТЕЛЬНЫЕ ФУНКЦИИ 16
ЗАВЕРШЕНИЕ ПРИГОТОВЛЕНИЯ 17
ПОДКЛЮЧЕНИЕ К ПРИЛОЖЕНИЮ 18
УХОД И ОБСЛУЖИВАНИЕ **19**
КОДЫ ОШИБОК **19**
ПРАВИЛА И УСЛОВИЯ МОНТАЖА, ХРАНЕНИЯ, ПЕРЕВОЗКИ (ТРАНСПОРТИРОВКИ), РЕАЛИЗАЦИИ И УТИЛИЗАЦИИ **20**
ДОПОЛНИТЕЛЬНАЯ ИНФОРМАЦИЯ **20**

ПЕРЕД ПЕРВЫМ ИСПОЛЬЗОВАНИЕМ



Удалите все упаковочные материалы и помойте чаши с моющим средством.



Высушите и установите их на место.



Включите аэрогриль на 30 минут при температуре +200 °C.



Снова вымойте чаши.

Примечание: при первом использовании устройства возможно появление небольшого количества дыма или запаха. Это нормально и не является неисправностью.

Уважаемый покупатель!

Благодарим Вас за выбор бренда Eigen.

Мы тщательно проверили устройство на работоспособность и безопасность, а после надежно упаковали его для отправки.

Перед первым включением устройства в сеть, пожалуйста, внимательно прочитайте данное руководство. В нем содержится важная информация о правильной установке и использовании устройства, а также советы по уходу за ним. Рекомендуем следовать приведенным инструкциям, чтобы избежать возможных поломок или несчастных случаев.

Храните руководство по эксплуатации в надежном месте, чтобы Вы могли использовать его в качестве справочного материала при необходимости.

НАЗНАЧЕНИЕ УСТРОЙСТВА

Аэрогриль предназначен для приготовления блюд при помощи потоков горячего воздуха.

МЕРЫ ПРЕДОСТОРОЖНОСТИ

- Устройство не предназначено для использования детьми и лицами с ограниченными физическими, сенсорными или умственными способностями, кроме случаев, когда над ними осуществляется контроль другими лицами, ответственными за их безопасность. Не позволяйте детям играть с устройством.
- Размещайте устройство только на ровной, устойчивой и термостойкой поверхности, не размещайте его на краю стола.
- Оставляйте вокруг устройства свободное пространство не менее 30 см. Не накрывайте устройство и не размещайте на нем посторонние предметы.
- Не используйте устройство вне помещений.
- Перед началом работы убедитесь, что чаши установлены правильно.
- Оберегайте устройство от ударов, падений, вибраций и других механических воздействий.
- Не перемещайте и не встряхивайте устройство во время работы.
- Не блокируйте вентиляционные отверстия устройства.
- Не приближайте лицо и руки к воздуховыпускным отверстиям во время работы устройства во избежание ожогов.
- Располагайте устройство таким образом, чтобы горячий воздух из воздуховыпускных отверстий не был направлен на шнур питания.
- Не вставляйте посторонние предметы в вентиляционные отверстия устройства во избежание поражения электрическим током.
- Некоторые поверхности устройства сильно нагреваются во время работы. Не прикасайтесь к горячим поверхностям во избежание ожогов. Во время работы прикасайтесь только к панели управления и ручкам.
- После завершения работы наружные поверхности и вентиляционные отверстия устройства некоторое время могут оставаться горячими. Не прикасайтесь к ним и не перемещайте устройство до его полного остывания.
- Не используйте данное устройство в непосредственной близости от источников воды. Никогда не подставляйте устройство под струю воды и не погружайте его в воду.
- Не прикасайтесь к устройству, электрической вилке и/или шнуру питания мокрыми руками.

- Перед подключением устройства к источнику питания убедитесь, что параметры Вашей домашней электросети соответствуют его техническим характеристикам.
- Незамедлительно отключите устройство от электросети в случае его неисправности, а также в случае повреждения шнура или вилки. Обратитесь в авторизованный сервисный центр.
- Не разбирайте устройство самостоятельно во избежание поражения электрическим током. Данное устройство не содержит элементов, обслуживаемых пользователем. Обслуживание и ремонт должны производиться только квалифицированными специалистами авторизованного сервисного центра.
- При повреждении шнура питания его замену во избежание опасности должны производить изготовитель, сервисная служба или подобный квалифицированный персонал.
- Не тяните и не перемещайте устройство за шнур. Не сгибайте и не наматывайте шнур вокруг устройства. Также не допускайте, чтобы шнур питания перегибался через край столешницы, касался горячих поверхностей или острых углов.
- Не помещайте внутрь устройства пластик, обычную бумагу и другие легковоспламеняющиеся материалы. Допускается использовать только специальные бумажные формы для выпекания, предназначенные для воздействия высокой температуры.
- Не используйте емкости и принадлежности из материалов, не предназначенных для воздействия высокой температуры.
- Не оставляйте включенное устройство без присмотра.
- Данное устройство предназначено для использования в бытовых и других похожих условиях, например: в кухнях для персонала в магазинах, офисах и в других рабочих помещениях; в жилых домах, на фермах, отелях, мотелях и в других жилых помещениях; в мини-гостиницах (типа «ночлег и завтрак»); в общественном питании. Устройство не предназначено для использования в коммерческих целях.
- Устройство не предназначено для управления с помощью внешнего таймера или отдельной системы дистанционного управления.
- Это устройство отвечает всем стандартам электромагнитной безопасности. Тем не менее, если Вы пользуетесь кардиостимулятором или другими электрическими имплантатами (инсулиновой помпой и др.), дополнительно проконсультируйтесь с Вашим лечащим врачом.
- Используйте только комплектующие, поставляемые вместе с устройством. Использование любых других комплектующих может представлять угрозу для жизни и здоровья, а также лишит Вас права на бесплатное гарантийное обслуживание.
- Всегда отключайте устройство от сети, если оно не используется, перед очисткой, сборкой и разборкой.
- Не размещайте устройство и шнур питания вблизи нагревательных элементов, газовых конфорок и т.д.
- Устройство рассчитано на эксплуатацию на высоте от 0 до 2000 м над уровнем моря.

ТЕХНИЧЕСКИЕ ХАРАКТЕРИСТИКИ

- Модель: Flama EA06D.
- Торговая марка: Eigen.
- Параметры питания: 220–240 В ~ 50–60 Гц.
- Мощность: 2800 Вт.
- Объем чаши: 4 л + 6 л.
- Диапазон рабочей температуры: от +40 °С до +200 °С.
- Управление через приложение Houself.
- Радиочастотные характеристики Wi-Fi:
  - Стандарт беспроводной связи: IEEE 802.11 b/g/n20/n40.
  - Диапазон частот: 2412–2472 МГц.
  - Мощность передатчика: до 100 мВт.
- Длина шнура питания: 1,5 м.
- Материал чаш: алюминий.
- Вид нагревательного элемента: карбоновый.
- Количество нагревательных элементов: 2.
- Тип управления: сенсорное.
- Класс защиты от поражения эл. током: I.
- Тип крепления шнура питания: Y.
- Степень защиты от пыли и влаги: IPX0.
- Область применения: бытовое.

КОМПЛЕКТАЦИЯ

- Устройство.
- Бумажная форма для выпекания (100 шт).
- Решетка для гриля (2 шт).
- Щипцы кухонные.
- Руководство по эксплуатации.

СХЕМА УСТРОЙСТВА

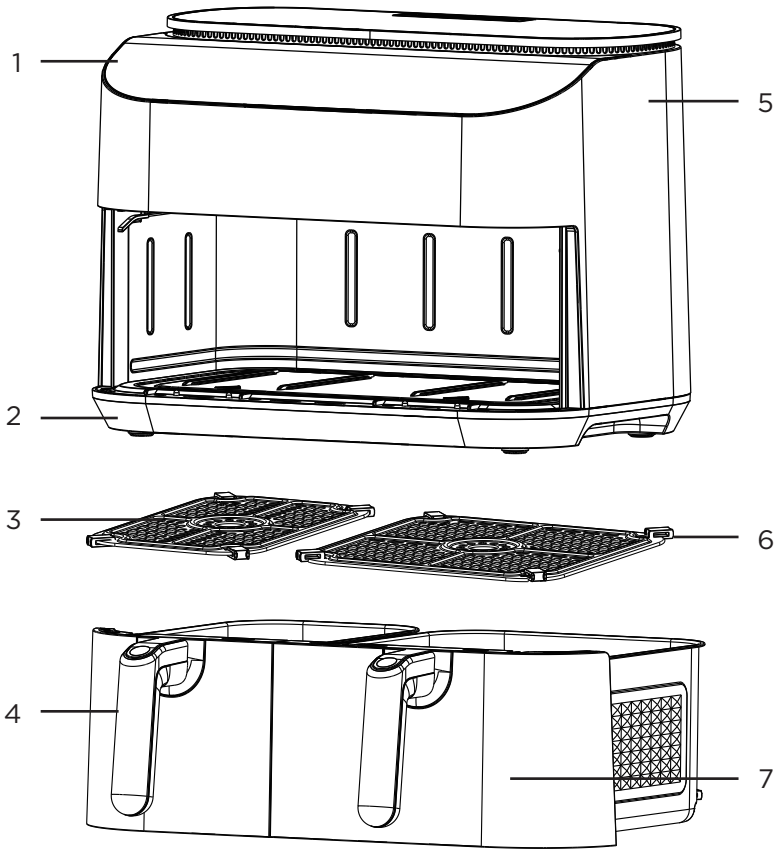

1. Панель управления.
2. Основание.
3. Решетка для гриля.
4. Ручка чаши.
5. Корпус устройства.
6. Силиконовые вставки решеток.
7. Смотровое окошко.

ПАНЕЛЬ УПРАВЛЕНИЯ

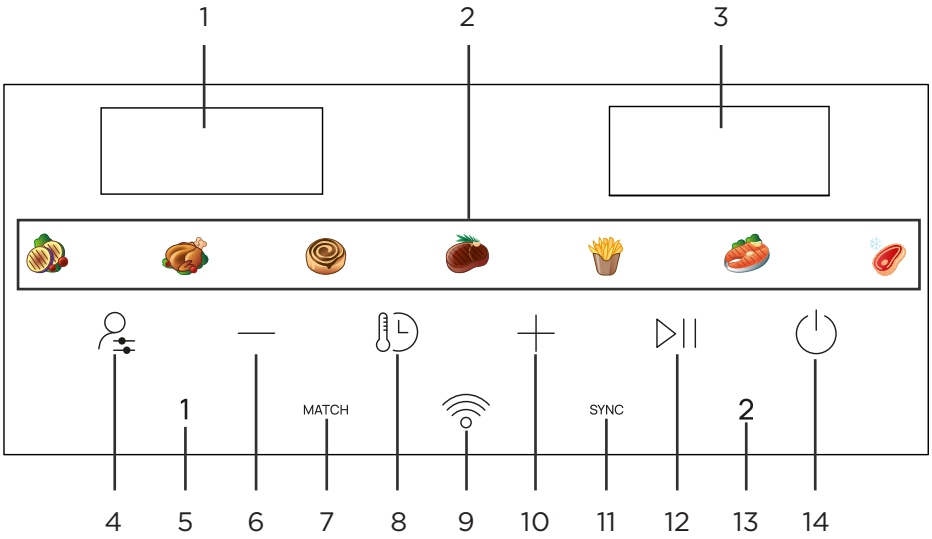

1. Левый дисплей.
2. Кнопки программ приготовления.
3. Правый дисплей.
4. Кнопка пользовательской программы.
5. Кнопка выбора левой чаши.
6. Кнопка уменьшения времени/температуры.
7. Кнопка дублирования настроек.
8. Кнопка настройки времени/температуры.
9. Индикатор подключения к Wi-Fi.
10. Кнопка увеличения времени/температуры.
11. Кнопка синхронизации приготовления.
12. Кнопка «Старт/Пауза».
13. Кнопка выбора правой чаши.
14. Кнопка питания.

ОПИСАНИЕ ПАНЕЛИ УПРАВЛЕНИЯ

Кнопка/индикатор	Описание
	Выбор программы «Овощи»
	Выбор программы «Курица»
	Выбор программы «Выпечка»
	Выбор программы «Стейк»
	Выбор программы «Картофель фри»
	Выбор программы «Рыба»
	Выбор программы «Разморозка»
	Выбор пользовательской программы / переход в режим сопряжения с приложением по Wi-Fi
—	Уменьшение времени/температуры приготовления
	Переключение между настройкой времени и температуры приготовления
+	Увеличение времени/температуры приготовления
	Запуск или приостановка приготовления
	Включение/выключение устройства
1	Выбор левой чаши
MATCH	Дублирование программы, времени и температуры выбранной чаши для другой чаши
	Индикатор подключения к Wi-Fi
SYNC	Синхронизация окончания приготовления в двух чашах
2	Выбор правой чаши

ПРОГРАММЫ ПРИГОТОВЛЕНИЯ

Программа	Температура по умолчанию	Время по умолчанию
Пользовательская	+180 °C	15 мин
Овощи	+150 °C	8 мин
Курица	+200 °C	20 мин
Выпечка	+150 °C	
Стейк	+180 °C	
Картофель фри	+190 °C	
Рыба	+180 °C	15 мин
Разморозка	+65 °C	8 мин

ЭКСПЛУАТАЦИЯ

ПЕРЕД ПЕРВЫМ ИСПОЛЬЗОВАНИЕМ

1. Удалите все упаковочные материалы и вымойте чаши и решетки с моющим средством.
2. Протрите чаши и решетки для гриля насухо мягкой чистой тканью.
3. Установите решетки для гриля в чаши, затем установите чаши в устройство.
4. Перед первым приготовлением включите аэрогриль без продуктов на 30 минут при температуре +200 °C.

Примечание: при первом нагреве возможно появление небольшого количества белого дыма или постороннего запаха. Это нормальное явление и не является признаком неисправности.

ПОДГОТОВКА К РАБОТЕ

1. Установите устройство на ровной, устойчивой и термостойкой поверхности.
2. Убедитесь, что вокруг устройства достаточно свободного пространства для вентиляции.
3. Установите решетки для гриля в чаши.

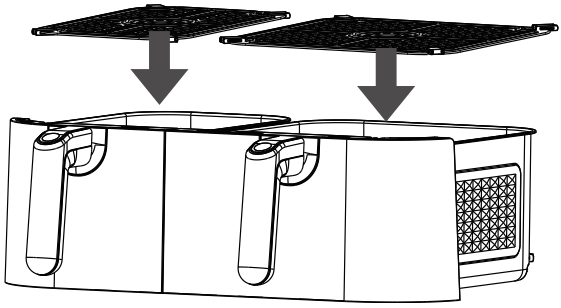

4. Поместите продукты в чаши.
5. Задвиньте чаши в устройство до упора. Убедитесь, что чаши установлены правильно.

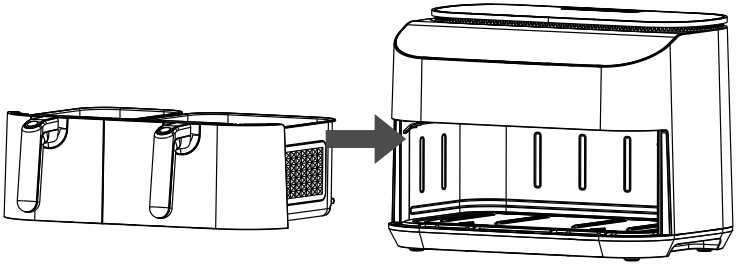

РЕЖИМ ОЖИДАНИЯ

1. Подключите устройство к электросети. После подключения кнопка « ⏻ » начнет мигать, а кнопки « — » и « + » будут гореть в течение 8 секунд, после чего погаснут. Остальные элементы индикации будут выключены.
2. Нажмите кнопку « ⏻ », чтобы перевести устройство в режим ожидания. Кнопка « ⏻ » будет гореть постоянно, а кнопки « 1 » и « 2 », а также индикатор « 📶 » начнут мигать.
3. Для продолжения работы выберите необходимую чашу.

Примечание: при длительном бездействии устройство автоматически переходит в режим ожидания.

ПОРЯДОК РАБОТЫ

1. Нажмите кнопку « ⏻ ».
2. Выберите левую чашу с помощью кнопки « 1 » или правую с помощью кнопки « 2 ».
3. Нажмите кнопку необходимой программы приготовления.
4. При необходимости измените время и температуру приготовления.
5. Нажмите кнопку « ▷|| ».
6. Дождитесь завершения приготовления.
7. После завершения приготовления и остановки вентилятора извлеките чашу и достаньте приготовленные продукты.

Примечание: для прекращения работы нажмите и удерживайте кнопку« ⏻ » в течение 3 секунд во время приготовления.

ВЫБОР ЧАШИ

1. Нажмите кнопку « 1 » или кнопку « 2 » — устройство подаст звуковой сигнал.
2. Кнопка выбранной чаши начнет мигать. После выбора чаши можно выбрать программу приготовления и настроить время и температуру.
3. Левую и правую чаши можно настраивать в любом порядке. Параметры уже настроенной чаши сохраняются при переходе к настройке второй.
4. Чтобы отменить выбор чаши, нажмите и удерживайте соответствующую кнопку « 1 » или « 2 ».

ВЫБОР ПРОГРАММЫ И НАСТРОЙКА ПАРАМЕТРОВ

1. Выберите необходимую чашу и нажмите кнопку программы приготовления. Кнопка выбранной программы начнет мигать, остальные кнопки программ будут гореть постоянно. На дисплеях отобразятся время и температура, установленные для выбранной программы по умолчанию. Значения по умолчанию приведены в разделе «Программы приготовления».
2. Чтобы изменить время или температуру, нажмите кнопку « 🌡/🕒 ». Изменяемое значение на дисплее начнет мигать.
3. Установите необходимое значение с помощью кнопок « — » и « + ». Удерживайте кнопки для непрерывного изменения значения.
4. Нажмите кнопку настройки времени/температуры « 🌡/🕒 » еще раз, чтобы перейти к настройке второго параметра, и установите необходимое значение с помощью кнопок « — » и « + ».
5. Если в течение 5 секунд никаких действий не выполняется, установленное значение сохраняется, а устройство возвращается к предыдущему состоянию.

ПРИМЕЧАНИЯ

- Диапазон настройки температуры: от +40 °C до +200 °C.
- Диапазон настройки времени: 1–60 мин.
- При времени менее 60 минут используется формат «минуты:секунды». При значении 60 минут на дисплее отображается «1:00» в формате «часы:минуты». Если остается менее 1 минуты, отображаются только секунды.

ПРИГОТОВЛЕНИЕ

ПРИГОТОВЛЕНИЕ В ОДНОЙ ЧАШЕ

1. Выберите необходимую чашу с помощью кнопок « 1 » или « 2 ».
2. Выберите программу приготовления.
3. При необходимости настройте время и температуру.
4. Нажмите кнопку « ▷|| ».
5. Начнется приготовление и обратный отсчет установленного времени.

ПРИМЕЧАНИЯ

- Если приготовление выполняется в левой чаше, обратный отсчет отображается на левом дисплее, а правый дисплей выключен. При приготовлении в правой чаше обратный отсчет отображается на правом дисплее, а левый дисплей выключен.
- Температура отображается при переходе к ее настройке во время приготовления.

ПРИГОТОВЛЕНИЕ В ДВУХ ЧАШАХ

1. Выберите первую чашу.
2. Выберите программу приготовления и настройте время и температуру.
3. Выберите вторую чашу.
4. Выберите программу приготовления и настройте время и температуру.
5. Нажмите кнопку « ▷|| ».
6. Обе чаши начнут приготовление с установленными для них параметрами.

ПРИМЕЧАНИЯ

- При независимом приготовлении в двух чашах на левом и правом дисплеях отображается оставшееся время соответствующих чаш.
- Для просмотра или изменения температуры и времени одной из чаш выберите ее с помощью кнопок « 1 » или « 2 ». Во время настройки дисплеи отображают параметры выбранной чаши. Если в течение 5 секунд никаких действий не выполняется, устройство возвращается к отображению обратного отсчета для обеих чаш.

ЗАПУСК ВТОРОЙ ЧАШИ ВО ВРЕМЯ ПРИГОТОВЛЕНИЯ

Если приготовление уже выполняется в одной чаше, можно запустить вторую, не прерывая текущую программу.

1. Нажмите кнопку выбора неиспользуемой чаши.
2. Выберите программу приготовления.
3. При необходимости настройте время и температуру.
4. Нажмите кнопку « ▷|| ». Вторая чаша начнет приготовление с установленными параметрами.

ПРИМЕЧАНИЯ

- Если не запустить приготовление во второй чаше в течение 20 секунд, устройство автоматически вернется к отображению параметров текущего приготовления в первой чаше.
- Чтобы выйти из режима настройки второй чаши вручную, нажмите кнопку выбора чаши, в которой уже выполняется приготовление.

УПРАВЛЕНИЕ ВО ВРЕМЯ ПРИГОТОВЛЕНИЯ

ПРИОСТАНОВКА И ВОЗОБНОВЛЕНИЕ ПРИГОТОВЛЕНИЯ

1. Чтобы приостановить приготовление в одной чаше, выберите ее с помощью кнопок « 1 » или « 2 », затем нажмите кнопку « ▷|| ».
2. Чтобы одновременно приостановить приготовление в обеих чашах, нажмите кнопку « ▷|| » без предварительного выбора чаши.
3. Во время паузы нагревательные элементы и вентиляторы прекращают работу, а обратный отсчет времени останавливается.
4. Для продолжения приготовления повторно нажмите кнопку « ▷|| ».

ИЗМЕНЕНИЕ ВРЕМЕНИ И ТЕМПЕРАТУРЫ

Время и температуру можно изменять непосредственно во время приготовления.

1. Выберите необходимую чашу с помощью кнопок « 1 » или « 2 ».
2. Нажмите кнопку «  ».
3. Измените значение с помощью кнопок « — » и « + ».
4. При необходимости повторно нажмите кнопку « » и измените второй параметр.
5. Если в течение 5 секунд никаких действий не выполняется, устройство автоматически возвращается к отображению параметров приготовления.

ИЗВЛЕЧЕНИЕ ЧАШИ

ВНИМАНИЕ!

Во время приготовления чаша и решетка для гриля сильно нагреваются. Извлекайте чашу только за ручку и устанавливайте ее на ровную термостойкую поверхность.

1. При извлечении чаши нагрев и вентиляция в соответствующей зоне автоматически прекращаются. Если приготовление выполняется одновременно в двух чашах, вторая чаша продолжает работу.
2. Подсветка кнопки извлеченной чаши выключается, а на соответствующем дисплее отображается «----».
3. После установки чаши обратно устройство возвращается к состоянию, в котором оно находилось до ее извлечения:

    - если чаша была извлечена во время приготовления, приготовление возобновляется;
    - если чаша была извлечена во время паузы, устройство остается в режиме паузы;
    - если чаша была извлечена во время выбора программы или настройки параметров, устройство возвращается к соответствующему режиму.

ДОПОЛНИТЕЛЬНЫЕ ФУНКЦИИ

ДУБЛИРОВАНИЕ НАСТРОЕК

Функция дублирования настроек позволяет применить программу, время и температуру выбранной чаши ко второй чаше.

Примечание: функция доступна только в том случае, если настройки двух чаш различаются.

1. Выберите чашу, настройки которой необходимо скопировать, с помощью кнопок « 1 » или « 2 ».
2. Выберите программу приготовления и настройте время и температуру.
3. Нажмите кнопку « MATCH ». Программа, время и температура выбранной чаши будут применены ко второй чаше.
4. При активной функции дублирования настроек изменение времени или температуры применяется одновременно к обеим чашам. Приостановка и возобновление приготовления также выполняются одновременно, если перед нажатием кнопки « ▷|| » не была отдельно выбрана одна из чаш.

ПРИМЕЧАНИЯ

- Функция дублирования настроек отключается, если во время приготовления:

    - отдельно изменить время или температуру одной чаши;
    - отдельно приостановить или возобновить приготовление в одной чаше;
    - прекратить приготовление в одной чаше;
    - извлечь одну из чаш.

- После начала приготовления повторно включить функцию с помощью кнопки « MATCH » нельзя.
- Функции дублирования настроек и синхронизации приготовления не могут использоваться одновременно. При выборе функции синхронизации приготовления функция дублирования настроек отключается.

СИНХРОНИЗАЦИЯ ПРИГОТОВЛЕНИЯ

Функция синхронизации приготовления позволяет завершить приготовление в обеих чашах одновременно, даже если для них установлено разное время.

1. Настройте программу, время и температуру для первой чаши.
2. Настройте программу, время и температуру для второй чаши.
3. Нажмите кнопку « SYNC » Подсветка кнопки начнет мигать.
4. Нажмите кнопку « ▷|| ». Устройство подаст короткий звуковой сигнал подсветка кнопки « SYNC » перестанет мигать и начнет гореть постоянно. Чаша с более продолжительным временем приготовления начнет работу первой, чаша с меньшим временем приготовления останется в режиме ожидания, а на соответствующем дисплее отобразится «Hold».

   Примечание: функцию также можно включить после настройки только одной чаши. Для этого настройте параметры для первой чаши, нажмите кнопку « SYNC », затем настройте параметры для второй чаши и нажмите кнопку « ▷|| ».
5. Когда оставшееся время приготовления в работающей чаше сравняется со временем, установленным для чаши в режиме ожидания, ожидающая чаша автоматически начнет работу, а устройство подаст короткий звуковой сигнал. Таким образом, приготовление в обеих чашах завершится одновременно.
6. Чтобы отключить функцию синхронизации приготовления, повторно нажмите кнопку « SYNC ». Подсветка кнопки погаснет, а чаша, находившаяся в состоянии ожидания, сразу начнет приготовление.
7. После завершения приготовления в обеих чашах кнопка « SYNC » гаснет.

ПРИМЕЧАНИЯ

- Пока одна из чаш находится в состоянии ожидания, время приготовления обеих чаш можно изменять. Функция синхронизации остается активной, пока оставшееся время работающей чаши больше времени чаши в состоянии ожидания. Если значения сравняются или время чаши в ожидании станет больше, функция синхронизации отключится, а чаша в состоянии ожидания сразу начнет приготовление.
- После запуска обеих чаш изменение времени приготовления любой из них отключает функцию синхронизации.
- Температуру любой чаши можно изменять без отключения функции синхронизации.
- Функции дублирования настроек и синхронизации приготовления не могут использоваться одновременно.

ЗАВЕРШЕНИЕ ПРИГОТОВЛЕНИЯ

По окончании приготовления на дисплее отображается «End» и раздается пять звуковых сигналов. Нагрев прекращается, а вентилятор продолжает работать еще приблизительно 30 секунд для охлаждения устройства. После этого дисплей выключается, и устройство переходит в режим ожидания.

1. Возьмитесь за ручку и аккуратно извлеките чашу из устройства.
2. Поставьте чашу на ровную термостойкую поверхность.
3. Извлеките приготовленные продукты с помощью подходящих кухонных принадлежностей.
4. По окончании использования отключите устройство от электросети.

ПОДКЛЮЧЕНИЕ К ПРИЛОЖЕНИЮ

УСТАНОВКА ПРИЛОЖЕНИЯ

Умным устройством можно управлять с помощью приложения «Houself». Чтобы установить приложение, отсканируйте QR-код или скачайте его из Google Play, App Store, AppGallery, RuStore.

ДОБАВЛЕНИЕ УСТРОЙСТВА WI-FI

1. Нажмите и удерживайте кнопку « » в течение 3 секунд, чтобы включить режим сопряжения. Когда устройство не подключено к приложению, индикатор « » мигает.
2. Подключите Ваш смартфон к сети Wi-Fi (2,4 ГГц). Откройте приложение «Houself», нажмите кнопку «+» в правом верхнем углу. Выберите «Добавить устройство». Также рекомендуется включить Bluetooth на Вашем смартфоне и разрешить приложению доступ к местоположению, чтобы обнаружение устройства проходило быстрее. Приложение автоматически найдет ближайшие устройства, доступные для сопряжения.
3. Если устройство не найдено автоматически, Вы можете добавить его вручную. Слева выберите бренд устройства, затем модель устройства. Выберите Вашу сеть Wi-Fi, введите пароль от Wi-Fi и нажмите на кнопку «Далее». Следуйте инструкциям в приложении.
4. После успешного сопряжения индикатор « » перестанет мигать и начнет гореть постоянно. Нажмите «Готово», когда появится меню устройства с доступными функциями.
5. Если при подключении возникает ошибка, убедитесь, что:
   - используется сеть Wi-Fi 2,4 ГГц (не смешанная с 5 ГГц сеть);
   - не используется стандарт безопасности WPA3;
   - в конфигурацию Вашей Wi-Fi сети не внесены настройки, ограничивающие подключение смарт-устройств IoT.

ВНИМАНИЕ!

- Не используйте Wi-Fi в местах, где беспроводные устройства запрещены, например, в аэропорту, медицинских учреждениях и т.д.
- Не включайте смартфон в опасных местах, таких как автозаправочные станции, предприятия по производству топлива или химикатов и т.д.
- Не используйте устройства, не предназначенные для управления через смартфон.
- Если функция Wi-Fi не работает, обратитесь в авторизованный сервисный центр.
- На качество управления приложением влияют смартфон, сеть Wi-Fi, расстояние от маршрутизатора и качество подключения к сети. Поэтому в случае, если не удается подключить устройство к приложению, проверьте качество подключения к Wi-Fi, смартфон и расстояние от маршрутизатора.

УХОД И ОБСЛУЖИВАНИЕ

ВНИМАНИЕ!

Перед очисткой отключите устройство от электросети и дайте ему полностью остыть.

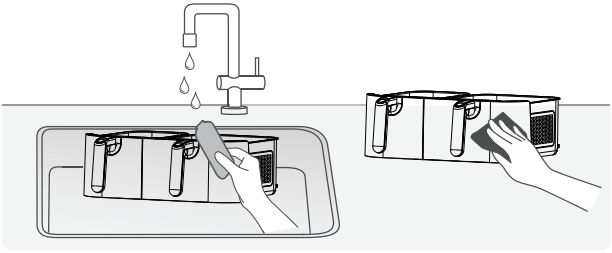

- Очищайте чаши и решетки после каждого использования, чтобы остатки пищи и жира не повредили покрытие.
- Мойте чаши и решетки чистой водой либо водой с нейтральным моющим средством.
- Не используйте агрессивные и едкие чистящие средства.
- Не используйте металлические щетки, лезвия и другие твердые или острые предметы, способные поцарапать поверхности.
- Протирайте корпус устройства мягкой чистой тканью.
- Не погружайте корпус устройства в воду и не промывайте его под струей воды.
- После очистки вытрите чаши и решетки для гриля насухо мягкой чистой тканью. Перед установкой чаш обратно в устройство убедитесь, что они полностью высохли.

КОДЫ ОШИБОК

Код ошибки	Описание	Решение
E1	Обрыв цепи датчика температуры левой чаши	Отключите устройство от электросети и обратитесь в авторизованный сервисный центр
E2	Обрыв цепи датчика температуры правой чаши	
E3	Короткое замыкание в цепи датчика температуры левой чаши	
E4	Короткое замыкание в цепи датчика температуры правой чаши	
E5	Перегрев	Отключите устройство от электросети и дайте ему остыть. Если ошибка появляется снова, обратитесь в авторизованный сервисный центр

ПРАВИЛА И УСЛОВИЯ МОНТАЖА, ХРАНЕНИЯ, ПЕРЕВОЗКИ (ТРАНСПОРТИРОВКИ), РЕАЛИЗАЦИИ И УТИЛИЗАЦИИ

- Устройство не требует какого-либо монтажа или постоянной фиксации.
- Хранение устройства должно производиться в упаковке в отапливаемых помещениях у изготовителя и потребителя при температуре воздуха от +5 °С до +40 °С и относительной влажности воздуха не более 80%. В помещениях не должно быть агрессивных примесей (паров кислот, щелочей), вызывающих коррозию.
- Перевозка устройства должна осуществляться в сухой среде.
- Устройство требует бережного обращения, оберегайте его от воздействия пыли, грязи, ударов, влаги, огня и т.д.
- Реализация устройства должна производиться в соответствии с местным законодательством.
- После окончания срока службы устройства его нельзя выбрасывать вместе с обычным бытовым мусором. Вместо этого оно подлежит сдаче на утилизацию в соответствующий пункт приема электрического и электронного оборудования для последующей переработки и утилизации в соответствии с федеральным или местным законодательством. Обеспечивая правильную утилизацию данного продукта, Вы помогаете сберечь природные ресурсы и предотвращаете ущерб для окружающей среды и здоровья людей, который возможен в случае ненадлежащего обращения. Более подробную информацию о пунктах приема и утилизации данного продукта можно получить в местных муниципальных органах или на предприятии по вывозу бытового мусора.
- При обнаружении неисправности устройства следует немедленно обратиться в авторизованный сервисный центр или утилизировать устройство.

ДОПОЛНИТЕЛЬНАЯ ИНФОРМАЦИЯ

Изготовитель: Цыси Юэда Электроник Тэкнолоджи Ко., Лтд.
№116, Шоссе Цзюйчуан, зап. промзона, Гуаньхайвэй, Цыси, г. Нинбо, Китай.
Manufacturer: Cixi Yueda Electronic Technology Co., Ltd.
No. 116 Juchuang Road, Western Industrial Zone, Guanhaiwei Town, Cixi, Ningbo, China.
Сделано в Китае.
Импортер в России / уполномоченное изготовителем лицо: ООО «ДНС Ритейл». 690068, Россия, Приморский край, г. Владивосток, проспект 100-летия Владивостока, дом 155, корпус 3, офис 5.
Адрес электронной почты: dnsretail@mail.dlogistix.com
Товар соответствует требованиям ТР ТС (ЕАЭС).
Спецификации, информация о продукте и его внешний вид могут быть изменены без предварительного уведомления пользователя в целях улучшения качества нашей продукции.

Товар изготовлен (мм.гггг): _____ V.1

Гарантийный талон

SN/IMEI:

Дата постановки на гарантию:

Производитель гарантирует бесперебойную работу устройства в течение всего гарантийного срока, а также отсутствие дефектов в материалах и сборке. Гарантийный период исчисляется с момента приобретения изделия и распространяется только на новые продукты.
В гарантийное обслуживание входит бесплатный ремонт или замена элементов, вышедших из строя не по вине потребителя в течение гарантийного срока при условии эксплуатации изделия согласно руководству пользователя. Ремонт или замена элементов производится на территории уполномоченных сервисных центров.

Срок гарантии на устройство: 24 мес.
Срок эксплуатации: 36 мес.

Актуальный список сервисных центров по адресу:
https://www.dns-shop.ru/service-center/

Гарантийные обязательства и бесплатное сервисное обслуживание не распространяются на перечисленные ниже принадлежности, входящие в комплектность товара, если их замена не связана с разборкой изделия:

- Элементы питания (батарейки) для ПДУ (Пульт дистанционного управления).
- Соединительные кабели, антенны и переходники для них, наушники, микрофоны, устройства «HANDS-FREE»; носители информации различных типов, программное обеспечение (ПО) и драйверы, поставляемые в комплекте (включая, но не ограничиваясь ПО, предустановленным на накопитель на жестких магнитных дисках изделия), внешние устройства ввода-вывода и манипуляторы.
- Чехлы, сумки, ремни, шнуры для переноски, монтажные приспособления, инструменты, документацию, прилагаемую к изделию.
- Расходные материалы и детали, подвергающиеся естественному износу.

Производитель не несет гарантийных обязательств в следующих случаях:

- Истек Гарантийный срок.
- Если изделие, предназначенное для личных (бытовых, семейных) нужд, использовалось для осуществления предпринимательской деятельности, а также в иных целях, не соответствующих его прямому назначению.
- Производитель не несет ответственности за возможный материальный, моральный и иной вред, понесенный владельцем изделия и/или третьими лицами, вследствие нарушения требований руководства пользователя при использовании, несоблюдения рекомендаций по установке и обслуживанию изделия, правил подключения (короткие замыкания, возникшие также в результате воздействия несоответствующего сетевого напряжения, как на само изделие, так и на изделия, сопряженные с ним), хранении и транспортировки изделия.
- Все случаи механического повреждения: сколы, трещины, деформации, следы ударов, вмятины, замятия и др., полученные в процессе эксплуатации изделия.
- Имеются следы сторонней модификации, несанкционированного ремонта лицами, не уполномоченными для проведения таких работ. Если дефект вызван изменением конструкции или схемы изделия, подключением внешних устройств, не предусмотренных Производителем, использованием устройства, не имеющего сертификата соответствия согласно законодательству Российской Федерации.
- Если дефект изделия вызван действием непреодолимой силы (природных стихий, пожаров, наводнений, землетрясений, бытовых факторов и прочих ситуаций, не зависящих от Производителя), либо действиями третьих лиц, которые Производитель не мог предвидеть.
- Дефект вызван попаданием внутрь изделия посторонних предметов, инородных тел, веществ, жидкостей, насекомых или животных, воздействием агрессивных сред, высокой влажности, высоких температур, которые привели к полному или частичному выходу из строя изделия.
- Отсутствует или не соответствует идентификация изделия (серийный номер). Если повреждения (недостатки) вызваны воздействием вредоносного программного обеспечения; установкой, сменой или удалением паролей (кодов), приведшим к отсутствию доступа к программным ресурсам изделия, без возможности их сброса/восстановления, ввиду отсутствия предоставления данной услуги поставщиком ПО.
- Если дефекты работы вызваны несоответствием стандартам или техническим регламентам питающих, кабельных, телекоммуникационных сетей, мощности радиосигнала, в том числе из-за особенностей рельефа и других подобных внешних факторов, использования изделия на границе или вне зоны действия сети.
- Если повреждения вызваны использованием нестандартных (неоригинальных) и/или некачественных (поврежденных) расходных материалов, принадлежностей, запасных частей, элементов питания, носителей информации различных типов (включая, CD, DVD диски, карты памяти, SIM карты, картриджи).
- Если недостатки вызваны получением, установкой и использованием несовместимого контента (мелодии, графика, видео и другие файлы, приложения Java и подобные им программы).
- На ущерб, причиненный другому оборудованию, работающему в сопряжении с данным изделием.


eigen