

Руководство по эксплуатации

Посудомоечная машина
Nera ED401

КРАТКОЕ РУКОВОДСТВО

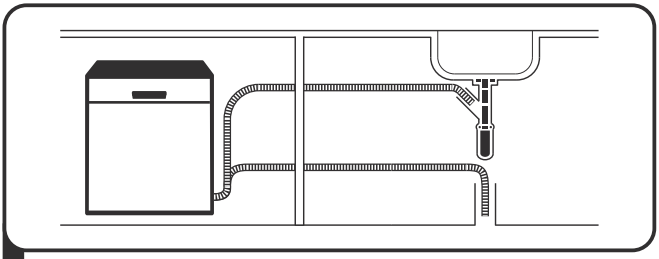

1 Установите и подключите посудомоечную машину.

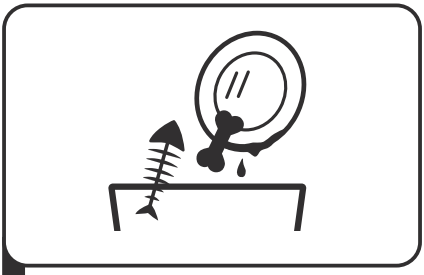

2 Очистите посуду от крупных остатков пищи.

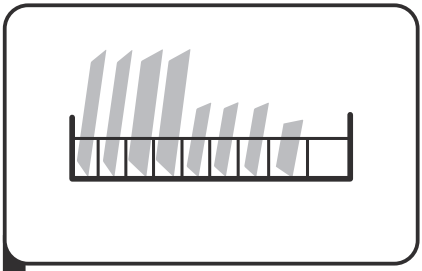

3 Загрузите посуду.

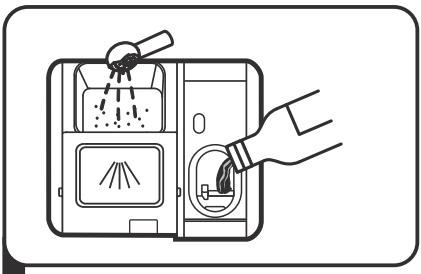

4 Добавьте моющее средство, ополаскиватель и соль для посудомоечных машин.

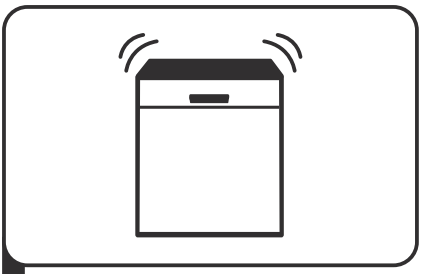

5 Включите устройство, выберите программу мойки и закройте дверцу для запуска цикла мойки.

СОДЕРЖАНИЕ

НАЗНАЧЕНИЕ УСТРОЙСТВА **7**
МЕРЫ ПРЕДОСТОРОЖНОСТИ **7**
БЕЗОПАСНОСТЬ ДЕТЕЙ 9
ТРЕБОВАНИЯ К ЗАЗЕМЛЕНИЮ РОЗЕТКИ 9
ТЕХНИЧЕСКИЕ ХАРАКТЕРИСТИКИ **10**
КОМПЛЕКТАЦИЯ **10**
СХЕМА УСТРОЙСТВА **11**
УСТАНОВКА УСТРОЙСТВА **12**
ПОДГОТОВКА К УСТАНОВКЕ 12
ГАБАРИТЫ УСТРОЙСТВА 13
РАЗМЕРЫ ДЛЯ ВСТРАИВАНИЯ 14
ВСТРАИВАНИЕ 15
ПОДКЛЮЧЕНИЕ СЛИВНОГО ШЛАНГА 17
КАК СЛИТЬ ЛИШНЮЮ ВОДУ ИЗ ШЛАНГОВ 17
СЛИВ ВОДЫ 17
УДЛИНЕНИЕ СЛИВНОГО ШЛАНГА 18
ПОДСОЕДИНЕНИЕ К СИФОНУ 18
ПОДКЛЮЧЕНИЕ К ВОДОСНАБЖЕНИЮ 19
ПОДКЛЮЧЕНИЕ К ЭЛЕКТРОСНАБЖЕНИЮ 20
ТРЕБОВАНИЯ К ПОДКЛЮЧЕНИЮ 20
ЭКСПЛУАТАЦИЯ **21**
ПАНЕЛЬ УПРАВЛЕНИЯ 21
ДИСПЛЕЙ 22
ПРОГРАММЫ МОЙКИ 22
ПЕРЕД НАЧАЛОМ ИСПОЛЬЗОВАНИЯ 24
ДОБАВЛЕНИЕ ОПОЛАСКИВАТЕЛЯ 24
ДОЗИРОВАНИЕ ОПОЛАСКИВАТЕЛЯ 25
СМЯГЧИТЕЛЬ ДЛЯ ВОДЫ 26
РЕГУЛИРОВКА РАСХОДА СОЛИ 27
ИСПОЛЬЗОВАНИЕ МОЮЩЕГО СРЕДСТВА 27
ДОБАВЛЕНИЕ МОЮЩЕГО СРЕДСТВА 29
ПОРЯДОК РАБОТЫ 29
ОКОНЧАНИЕ ПРОГРАММЫ 30
ОТСРОЧКА СТАРТА 30
ФУНКЦИЯ ПАМЯТИ 30
ЗВУКОВОЙ СИГНАЛ 31
АВТОМАТИЧЕСКОЕ ОТКРЫТИЕ ДВЕРЦЫ 31
ВНУТРЕННЯЯ ПОДСВЕТКА 31
ЗАГРУЗКА КОРЗИН ПОСУДОМОЕЧНОЙ МАШИНЫ 32

ВЕРХНЯЯ КОРЗИНА 33
ДЕРЖАТЕЛИ ДЛЯ КРУЖЕК 33
РЕГУЛИРОВКА ВЕРХНЕЙ КОРЗИНЫ 34
НИЖНЯЯ КОРЗИНА 34
ДЕРЖАТЕЛЬ ДЛЯ ТАРЕЛОК 35
КОРЗИНА ДЛЯ СТОЛОВЫХ ПРИБОРОВ 35

ОБСЛУЖИВАНИЕ И УХОД 36

ОЧИСТКА ФИЛЬТРОВ 37
ОЧИСТКА РАЗБРЫЗГИВАТЕЛЕЙ 38

ВОЗМОЖНЫЕ ПРОБЛЕМЫ И ИХ РЕШЕНИЯ 40
КОДЫ ОШИБОК 41
ИНФОРМАЦИЯ ОБ ЭНЕРГОЭФФЕКТИВНОСТИ 42
ПРАВИЛА И УСЛОВИЯ МОНТАЖА, ХРАНЕНИЯ, ПЕРЕВОЗКИ (ТРАНСПОРТИРОВКИ), РЕАЛИЗАЦИИ И УТИЛИЗАЦИИ 43
ДОПОЛНИТЕЛЬНАЯ ИНФОРМАЦИЯ 44

Уважаемый покупатель!

Благодарим Вас за выбор бренда Eigen.

Мы тщательно проверили устройство на работоспособность и безопасность, а после надежно упаковали его для отправки.

Перед первым включением устройства в сеть, пожалуйста, внимательно прочитайте данное руководство. В нем содержится важная информация о правильной установке и использовании устройства, а также советы по уходу за ним. Рекомендуем следовать приведенным инструкциям, чтобы избежать возможных поломок или несчастных случаев.

Храните руководство по эксплуатации в надежном месте, чтобы Вы могли использовать его в качестве справочного материала при необходимости.

НАЗНАЧЕНИЕ УСТРОЙСТВА

Посудомоечная машина — электромеханическая установка для автоматической мойки посуды.

МЕРЫ ПРЕДОСТОРОЖНОСТИ

ВНИМАНИЕ!

Соблюдайте перечисленные меры предосторожности при использовании посудомоечной машины.

- Устройство предназначено только для бытового использования.
- Данное оборудование предназначено для использования только в помещении. Во избежание поражения электрическим током не подвергайте оборудование, шнур питания или вилку воздействию воды или других жидкостей.
- Незамедлительно отключите устройство от электросети в случае его неисправности, а также в случае повреждения шнура или вилки. Обратитесь в авторизованный сервисный центр.
- Нельзя садиться или вставать на дверцы или полки для посуды в посудомоечной машине.
- Не ставьте тяжелые предметы на открытую дверцу посудомоечной машины. Она может опрокинуться.
- При загрузке посуды для мытья ножи и другие острые предметы должны быть помещены в корзину острием вниз или уложены горизонтально.
- Не помещайте пластиковую посуду без специальной маркировки в посудомоечную машину.
- Используйте моющие средства и ополаскиватели, предназначенные для автоматических посудомоечных машин.
- Не используйте мыло, стиральный порошок или средство для мытья рук в посудомоечной машине.
- Не оставляйте детей без присмотра при использовании посудомоечной машины.
- При установке устройства убедитесь, что шнур питания не согнут или передавлен.
- Не используйте устройство в случае повреждения шнура питания, вилки или других деталей. Не тяните устройство за шнур.

- Во время работы посудомоечной машины открывайте дверь с осторожностью во избежание разбрызгивания воды. Не открывайте дверцу полностью, пока разбрызгиватели не перестанут вращаться — есть риск получения ожогов от брызг горячей воды.
- Вода внутри посудомоечной машины непригодна для питья.
- Посудомоечную машину следует использовать только с установленными фильтрующей пластиной, сливным фильтром и разбрызгивателями.
- Устройство должно быть подключено к водопроводной сети с использованием новых комплектов шлангов, нельзя использовать старые шланги повторно.
- Максимальное количество комплектов посуды — 11.
- Максимально допустимое давление воды на входе составляет 1 МПа.
- Минимальное допустимое давление воды на входе составляет 0,03 МПа.
- Некоторые моющие средства для посудомоечных машин имеют сильную щелочную реакцию. При проглатывании они могут быть чрезвычайно опасны. Избегайте контакта моющего средства с кожей и глазами и не подпускайте детей к посудомоечной машине, когда ее дверца открыта. После завершения цикла мойки убедитесь, что отсек для моющего средства пуст.
- При определенных условиях в системе горячего водоснабжения, которая не использовалась в течение двух недель или дольше, может образоваться водород. Водород взрывоопасен. Если система горячего водоснабжения не использовалась в течение длительного периода, перед использованием посудомоечной машины откройте все краны горячей воды и дайте воде стечь в течение нескольких минут. Это позволит выпустить накопившийся водород. Поскольку газ легко воспламеняется, в это время не курите и не пользуйтесь открытым огнем.
- Всегда отключайте устройство от источника питания перед чисткой, обслуживанием или длительным неиспользованием.
- Не разбирайте устройство самостоятельно во избежание поражения электрическим током. Данное устройство не содержит элементов, обслуживаемых пользователем. Обслуживание и ремонт должны производиться только квалифицированными специалистами авторизованного сервисного центра.
- Данное устройство предназначено для использования в бытовых и других похожих условиях, например: в кухнях для персонала в магазинах, офисах и в других рабочих помещениях; в жилых домах, на фермах, отелях, мотелях и в других жилых помещениях; в мини-гостиницах (типа «ночлег и завтрак»); в общественном питании.
- Устройство не предназначено для использования в коммерческих целях.

БЕЗОПАСНОСТЬ ДЕТЕЙ

- Устройство не предназначено для использования детьми и лицами с ограниченными физическими, сенсорными или умственными способностями, кроме случаев, когда над ними осуществляется контроль другими лицами, ответственными за их безопасность. Не позволяйте детям играть с устройством.
- Не оставляйте детей без присмотра при использовании посудомоечной машины.
- После снятия упаковки машины убедитесь, что упаковочный материал находится в недоступном для детей месте.
- Не подпускайте детей к моющим веществам или ополаскивателям.
- Не подпускайте детей к открытой машине, поскольку на ее внутренней поверхности могут находиться остатки моющих веществ.

ТРЕБОВАНИЯ К ЗАЗЕМЛЕНИЮ РОЗЕТКИ

- Устройство должно быть заземлено. В случае возникновения неисправностей или поломки заземление сокращает риск поражения электрическим током.
- Это устройство оснащено проводом заземления и заземленной вилкой. Вилка должна включаться в соответствующую розетку, установленную и заземленную в соответствии с местными нормами и правилами. Ненадлежащее подключение провода заземления может вызвать поражение электрическим током. Если Вы не уверены в надежности заземления, проконсультируйтесь с квалифицированным электриком.
- Не вносите изменения в устройство вилки, идущей в комплекте с оборудованием. Если сетевая вилка не подходит к розетке, обратитесь к специалисту для установки подходящей розетки.

ТЕХНИЧЕСКИЕ ХАРАКТЕРИСТИКИ

- Модель: Nera ED401.
- Торговая марка: Eigen.
- Параметры питания: 220–240 В ~ 50 Гц.
- Номинальная мощность: 2050 Вт.
- Потребляемая мощность в спящем режиме: 0,5 Вт.
- Класс энергопотребления: A+++.
- Класс эффективности сушки: A.
- Класс сушки: A.
- Энергопотребление за цикл: 700 Вт·ч.
- Энергопотребление в год: 201 кВт·ч.
- Давление воды: 0,03–1,0 МПа.
- Расход воды за цикл: 9 л.
- Количество воды, потребляемой в год: 2520 л.
- Количество программ мойки: 10.
- Вместимость комплектов: 11.
- Уровень шума: 44 дБА.
- Габариты (Ш × Г × В): 448 × 605 × 846 мм.
- Вес нетто: 40 кг.
- Класс защиты от поражения эл. током: I.
- Тип крепления шнура питания: Y.
- Степень защиты от пыли и влаги: IPX1.
- Область применения: бытовое.

КОМПЛЕКТАЦИЯ

- Устройство.
- Тестер для определения жесткости воды.
- Наливной шланг.
- Воронка для соли.
- Держатель для сливного шланга.
- Влагозащитная лента.
- Руководство по эксплуатации.

СХЕМА УСТРОЙСТВА

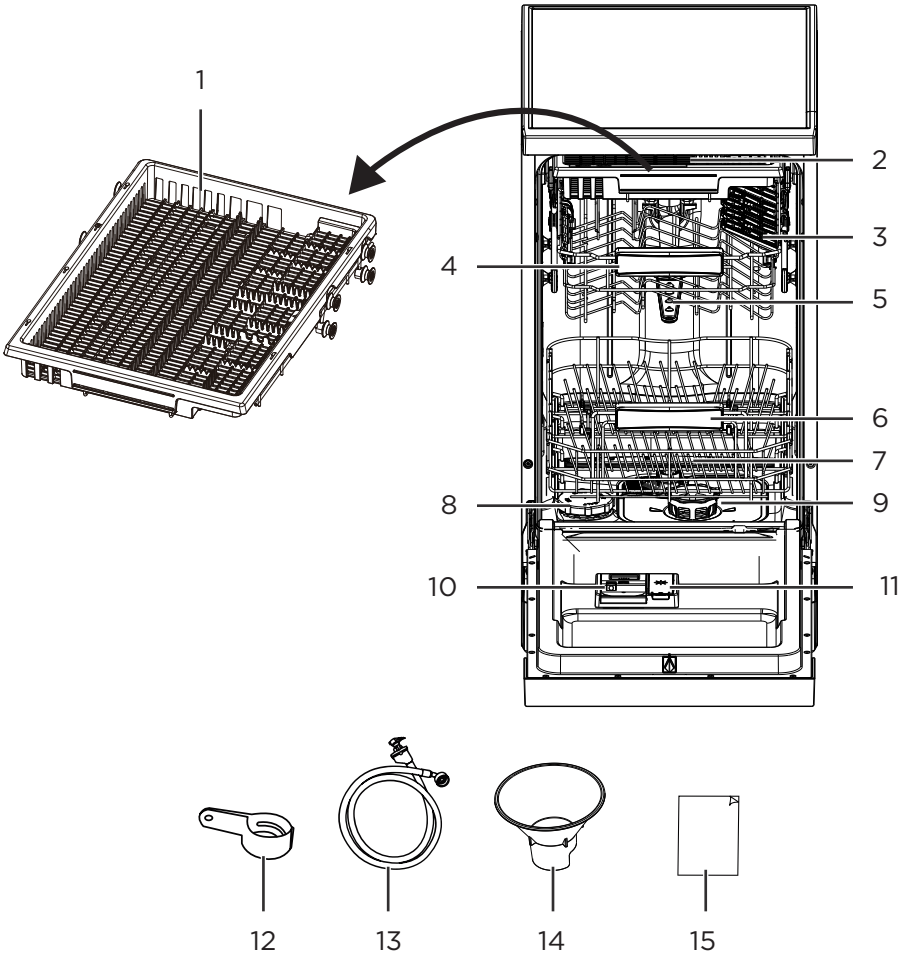

1. Корзина для столовых приборов.
2. Верхний разбрызгиватель.
3. Держатель для кружек.
4. Верхняя корзина.
5. Средний разбрызгиватель.
6. Нижняя корзина.
7. Нижний разбрызгиватель.
8. Контейнер для соли.
9. Система фильтров.
10. Дозатор моющего средства.
11. Дозатор ополаскивателя.
12. Держатель для сливного шланга.
13. Наливной шланг.
14. Воронка для соли.
15. Конденсационная полоса.

ВНИМАНИЕ!

Все изображения и схемы даны в ознакомительных целях и могут отличаться от реального устройства.

УСТАНОВКА УСТРОЙСТВА

ВНИМАНИЕ!

- Подключение и установку устройства должен производить квалифицированный специалист.
- Перед установкой посудомоечной машины отключите питание во избежание поражения электрическим током.
- Устанавливайте посудомоечную машину на твердую и ровную поверхность.
- Не устанавливайте посудомоечную машину на возвышенной поверхности.

ПОДГОТОВКА К УСТАНОВКЕ

- Место установки посудомоечной машины должно располагаться рядом с электрической розеткой и существующими подводами канализации и водоснабжения. Рекомендуется устанавливать посудомоечную машину рядом с раковиной для подключения сливных шлангов посудомоечной машины.
- Задняя стенка должна быть параллельна стене и соседним поверхностям. Посудомоечная машина оснащена наливным и сливным шлангами, которые можно располагать с правой или левой стороны для облегчения правильной установки.
- Перед началом установки убедитесь в наличии необходимых аксессуаров (шурупы, крючки и др.) Внимательно прочтите инструкцию перед началом установки.

ГАБАРИТЫ УСТРОЙСТВА

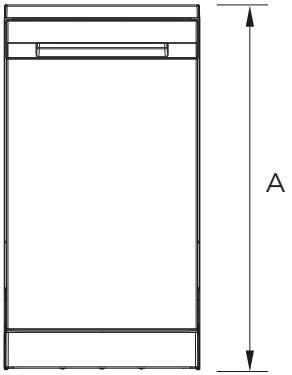

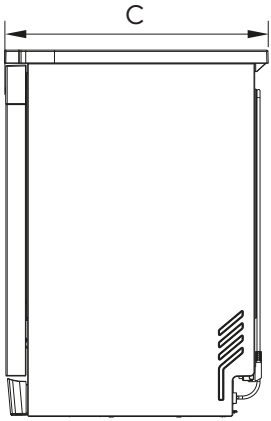

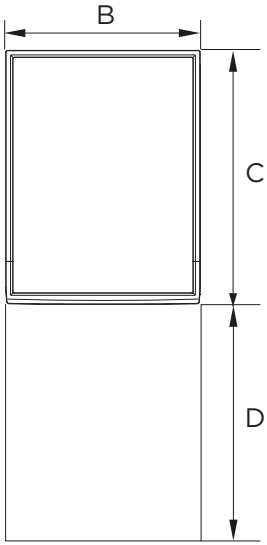

A	Высота устройства	с панелью	846–876 мм*
		без панели	816–846 мм*
B	Ширина устройства		448 мм
C	Глубина устройства		605 мм
D	Глубина при открытой дверце (измеряется от передней части цокольной планки)		595 мм

* В зависимости от высоты ножек.

РАЗМЕРЫ ДЛЯ ВСТРАИВАНИЯ

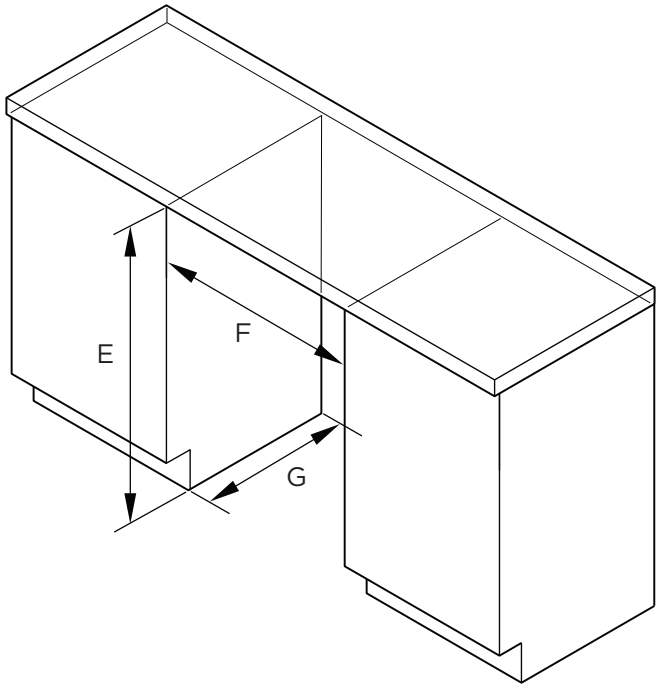

E	Высота ниши	с панелью	850–880 мм*
		без панели**	825–855 мм
F	Минимальная ширина ниши		450 мм
G	Минимальная глубина ниши		605 мм

* В зависимости от высоты ножек.

** Верхняя панель может быть снята для помещения устройства в нишу.

ВСТРАИВАНИЕ

1. Чтобы посудомоечная машина вместилась в подготовленную нишу, можно снять верхнюю панель. Для этого открутите панель (1), сдвиньте ее назад на 2–3 см (2) и поднимите (3).

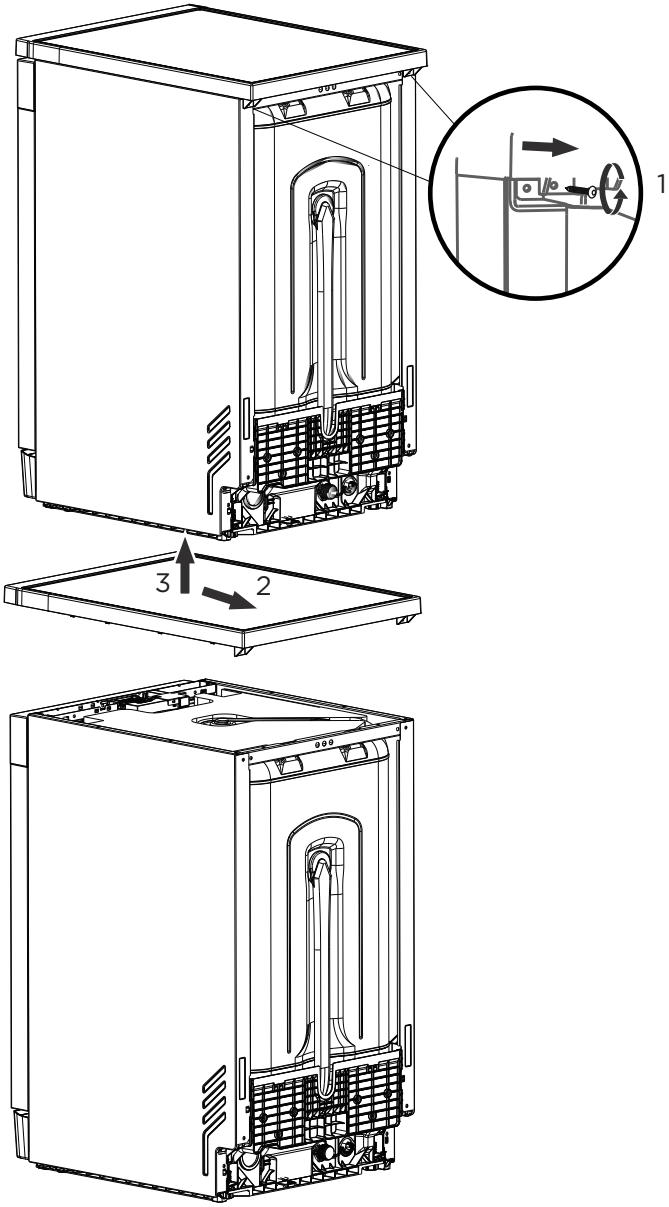

ВАЖНО!

- Чтобы предотвратить возможное повреждение мебели паром, убедитесь, что вся открытая древесина вокруг посудомоечной машины обработана масляной краской или влагостойким полиуретановым покрытием.
- Розетка должна находиться в шкафу, расположенном рядом с нишей для посудомоечной машины.

2. Отрегулируйте ножки устройства на нужную высоту (4).
3. Подготовьте отверстие Ø 50 мм в шкафу и протяните через него шнур питания и шланги.

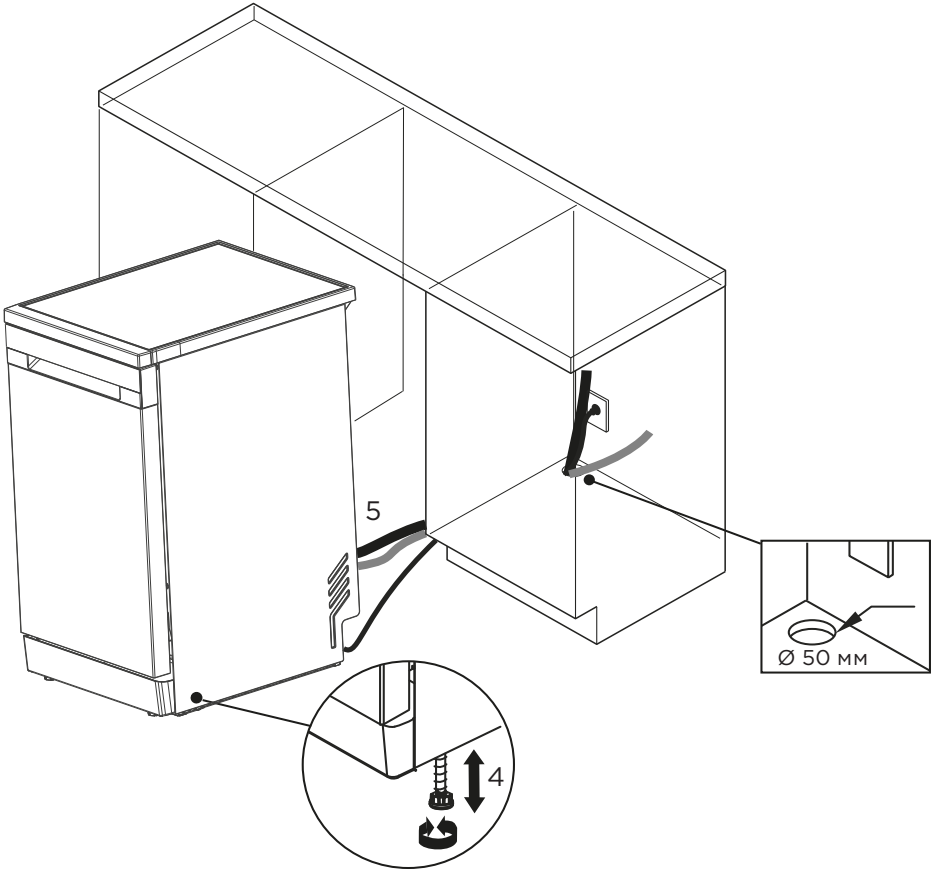

ПОДКЛЮЧЕНИЕ СЛИВНОГО ШЛАНГА

Вставьте сливной шланг в водосточную трубу диаметром минимум 38 мм или подключите сливной шланг к раковине, убедитесь, что шланг не перегибается. Верхняя часть шланга не должна находиться на высоте более 400 мм. Чтобы избежать обратного тока воды, свободный конец шланга не должен быть погружен в воду.

Минимально допустимый радиус изгиба наливного шланга составляет 200 мм.

Убедитесь, что длины шлангов достаточно для подключения к коммуникациям. Если требуется удлинить шланг, убедитесь, что удлинительный шланг новый, имеет такое же качество и диаметр, как уже установленный.

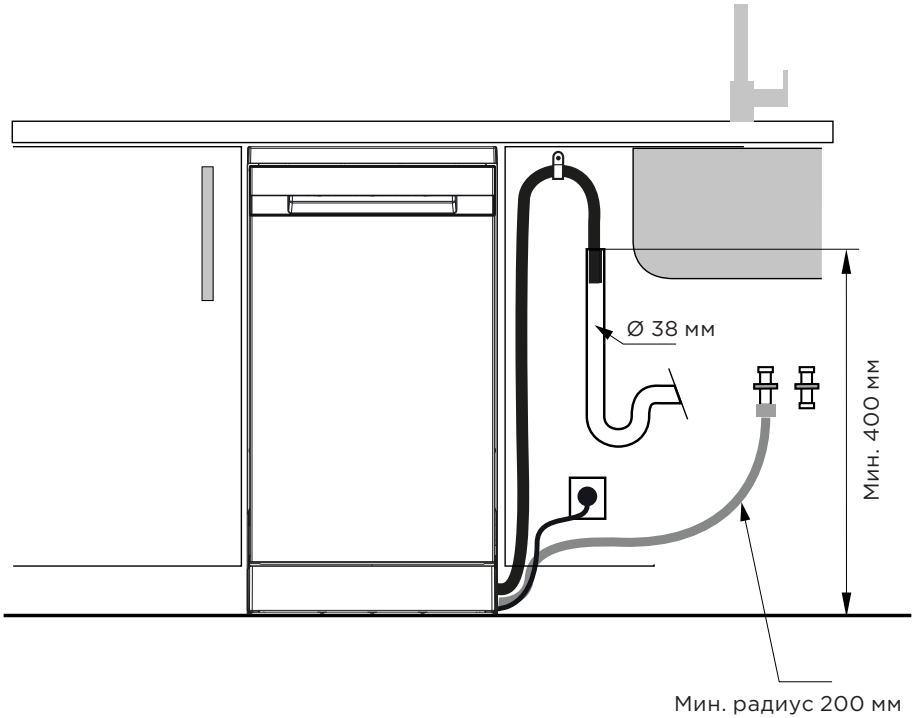

КАК СЛИТЬ ЛИШНЮЮ ВОДУ ИЗ ШЛАНГОВ

Если раковина расположена выше 400 мм от пола, лишняя вода в шлангах не может быть слита прямо в раковину. В этом случае необходимо сливать лишнюю воду из шлангов в емкость, которая будет находиться снаружи и ниже раковины.

СЛИВ ВОДЫ

Сливной шланг должен быть правильно установлен, чтобы избежать утечки воды (см. раздел «Подключение сливного шланга»). Убедитесь, что шланг для слива воды не перекручен и не сдавлен.

УДЛИНЕНИЕ СЛИВНОГО ШЛАНГА

Если Вам потребуется удлинить сливной шланг, обязательно используйте аналогичный шланг. Он должен быть длиной не более 1,75 м, в противном случае снижается эффективность работы насоса и, соответственно, качество мытья посуды.

ПОДСОЕДИНЕНИЕ К СИФОНУ

Соединение для слива должно быть на высоте не более 400 мм от нижней части устройства. Сливной шланг должен быть надежно закреплен.

ВАЖНО!

Не подключайте сливной шланг к измельчителю пищевых отходов, поскольку такое подключение может привести к засорению сливного шланга.

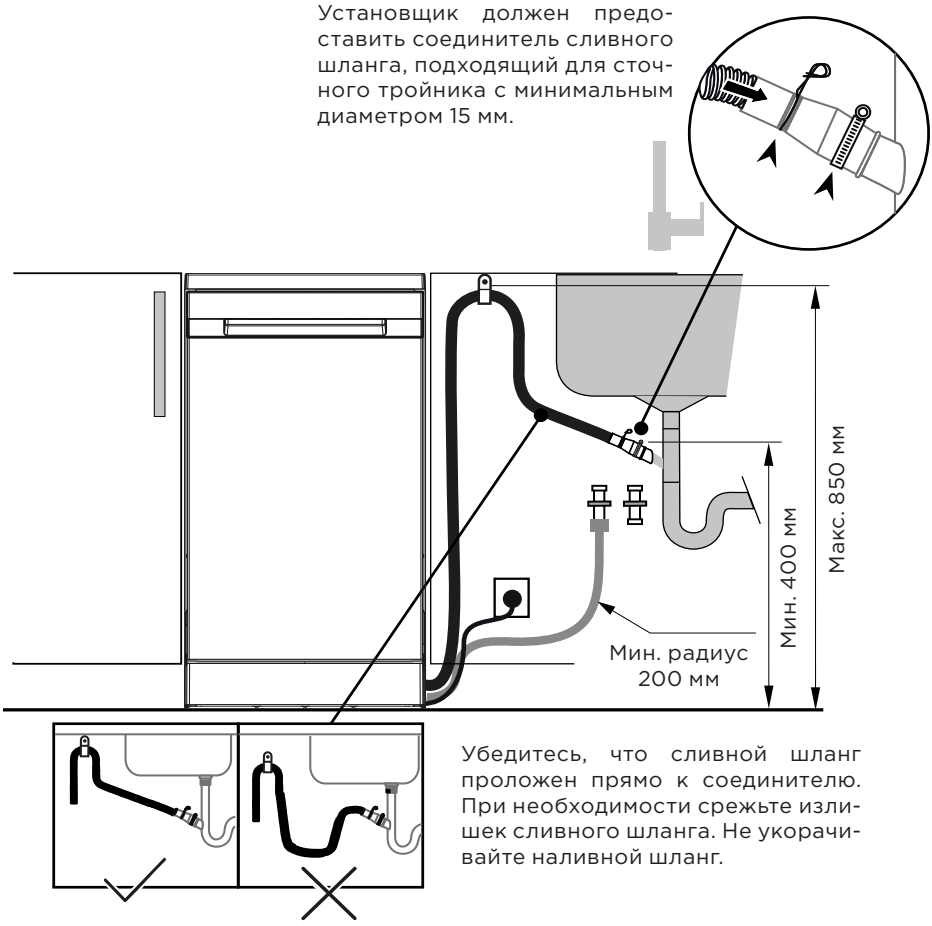

Убедитесь, что сливной шланг проложен прямо к соединителю. При необходимости срежьте излишек сливного шланга. Не укорачивайте наливной шланг.

ПОДКЛЮЧЕНИЕ К ВОДОСНАБЖЕНИЮ

- Подключение посудомоечной машины к сети водоснабжения должно осуществляться с помощью комплекта новых шлангов.
- Давление воды должно быть в пределах от 0,03 МПа до 1 МПа. Обратитесь к поставщику услуг водоснабжения, если давление ниже установленного минимума.
- Размер резьбы заливного шланга для подключения к водоснабжению — 3/4.
- Если водопроводные трубы новые или не использовались в течение длительного периода времени, дайте воде стечь, чтобы убедиться, что вода чистая. Эта мера предосторожности необходима, чтобы избежать риска засорения впускного отверстия для воды и повреждения машины.
- Для предотвращения протечек рекомендуется использовать специальный шланг с предохранительным клапаном.
- Посудомоечную машину нельзя подключать к системе водоснабжения, в которой температура воды превышает 25 °C.
- Посудомоечную машину нельзя подключать к системе горячего водоснабжения под раковиной высокого давления с проточным нагревателем безнапорного/открытого типа, поскольку это приведет к повреждению системы.

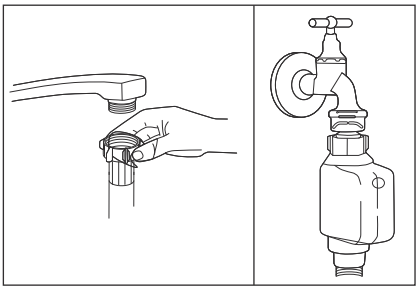

ПОДКЛЮЧЕНИЕ К ЭЛЕКТРОСНАБЖЕНИЮ

ВНИМАНИЕ!

- Для подключения нельзя использовать удлинители или переходники. Нельзя убирать заземляющий провод шнура питания.
- Установка и подключение должны осуществляться квалифицированным персоналом.

ТРЕБОВАНИЯ К ПОДКЛЮЧЕНИЮ

- Информация о номинальном напряжении для подключения посудомоечной машины к соответствующему источнику питания указана в разделе «Технические характеристики».
- Рекомендуется использовать предохранитель 10 А, предохранитель с задержкой на срабатывание или автомат-выключатель, а также обеспечить отдельную линию питания только для посудомоечной машины.
- Убедитесь, что напряжение и частота соответствуют данным, указанным в разделе «Технические характеристики».
- Включайте вилку только в заземленную розетку. Если вилка не подходит к электрической розетке, замените розетку. Не рекомендуется использовать переходники, они могут перегреваться и вызывать повреждение устройства.

ЭКСПЛУАТАЦИЯ

ПАНЕЛЬ УПРАВЛЕНИЯ

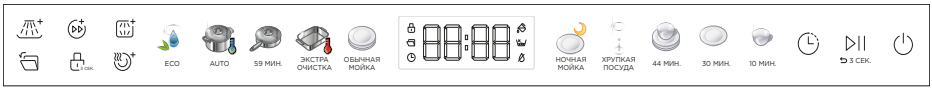

Кнопка/индикатор	Описание
	Кнопка питания
	Кнопка программы «ECO» («Экономичная»)
	Кнопка программы «AUTO» («Автоматическая»)
	Кнопка программы «AUTO +»
	Кнопка программы «Экстра очистка»
	Кнопка программы «Обычная мойка»
	Кнопка программы «Ночная мойка»
	Кнопка программы «Хрупкая посуда»
	Кнопка программы «44 мин.»
	Кнопка программы «30 мин.»
	Кнопка программы «10 мин.» (ополаскивание)
	Кнопка дополнительной функции «Экспресс»: уменьшает время цикла мойки / кнопка перехода к выбору дополнительных функций
	Кнопка дополнительной функции «Половинная загрузка»: позволяет выбрать мойку только верхней или нижней корзины
	Индикатор дополнительной функции «Сушка +»: увеличивает температуру последнего ополаскивания
	Кнопка дополнительной функции «Дополнительное ополаскивание»
	Кнопка включения/выключения функции автоматического открытия дверцы
3 СЕК.	Кнопка блокировки панели управления (нажмите и удерживайте 3 секунды для блокировки/разблокировки)
	Кнопка отсрочки старта
3 сек.	Кнопка «Старт/Пауза» / сброса

ДИСПЛЕЙ

Индикатор	Описание
	Активирована функция отсрочки старта
	Индикатор автоматического открытия дверцы
	Индикатор блокировки панели управления
	Индикатор низкого уровня ополаскивателя
	Индикатор низкого уровня соли
	Вода не поступает в устройство. Проверьте, открыт ли водопроводный кран

- На цифровом дисплее отображаются время программы, время отсрочки старта и коды ошибок. Цифровые значения мигают.
- После начала цикла мойки на цифровом дисплее отображаются время отсрочки старта (в часах) и остаток времени программы (в часах и минутах). Цифровые значения горят статично.

Примечание: время цикла мойки может изменяться в зависимости от различных факторов.

ПРОГРАММЫ МОЙКИ

Программа	Степень загрязнения	Тип посуды
	Обычные загрязнения: супы, яйца, соусы, картофель, паста, рис, запеченная и жаренная пища	Не деликатная: столовая посуда, столовые приборы, кастрюли и сковородки
	От легких до сильных загрязнений: запеканки, соусы, картофель, паста, рис, запеченная и жаренная пища	
	Сильные загрязнения: запеканки, соусы, картофель, паста, рис, запеченная и жаренная пища	
	Различные загрязнения: кофе, торты, молоко, салаты, сосиски, паста, запеченная или жаренная пища	
		
	Легкие загрязнения: кофе, торты, молоко, холодные напитки, салаты, сосиски	Деликатная: стекло, столовая посуда, столовые приборы

Программа	Степень загрязнения	Тип посуды
	Очень легкие загрязнения	Не деликатная: столовая посуда, столовые приборы, кастрюли и сковородки
		
		
		

СОВМЕСТИМОСТЬ ПРОГРАММ С ДОП. ФУНКЦИЯМИ

Программа/Функция				
	✗	✗	✗	✗
	✗	✓	✓	✓
	✓	✓	✓	✓
	✓	✓	✓	✓
	✗	✓	✓	✓
	✓	✗	✓	✓
	✗	✗	✓	✓
	✗	✓	✓	✗
	✗	✗	✗	✗
	✗	✗	✓	✗

ПЕРЕД НАЧАЛОМ ИСПОЛЬЗОВАНИЯ

Перед началом использования посудомоечной машины в первый раз необходимо выполнить следующие действия:

1. Отрегулируйте уровень жесткости воды (см. раздел «Регулировка расхода соли»).
2. В контейнер для соли добавьте 500 г соли для посудомоечных машин и заполните его водой доверху.
3. Добавьте ополаскиватель в дозатор (см. раздел «Добавление ополаскивателя»).
4. Настройте уровень ополаскивателя (см. раздел «Дозирование ополаскивателя»).
5. Добавьте моющее средство (см. раздел «Добавление моющего средства»).

Примечание: в камере устройства могут находиться остатки воды после проверки работы на фабрике. Это нормальное явление.

ДОБАВЛЕНИЕ ОПОЛАСКИВАТЕЛЯ

Ополаскиватель добавляется во время последнего полоскания, чтобы предотвратить образование капель воды на посуде, которые могут оставлять пятна и разводы:

1. Откройте крышку отделения для ополаскивателя.
2. Аккуратно добавьте ополаскиватель до указанной отметки «MAX». Не заполняйте отделение выше отметки «MAX». Вытрите пролившийся ополаскиватель вокруг отделения.
3. Закройте крышку отделения до щелчка.

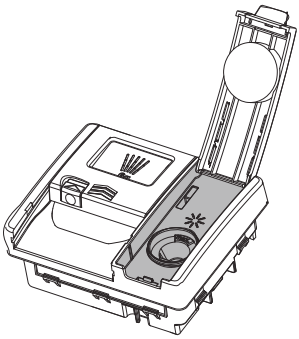

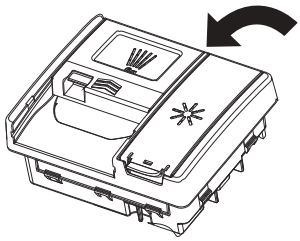

ДОЗИРОВАНИЕ ОПОЛАСКИВАТЕЛЯ

Для достижения лучшей эффективности мойки и сушки Вы можете самостоятельно регулировать расход средства:

- При использовании моющих средств, например, порошка или таблеток, не содержащих ополаскиватель, требуется настроить объем дозирования — «d5» (по умолчанию).
- При использовании комбинированных моющих средств с содержанием ополаскивателя можно установить настройку «d-», чтобы отключить отдельное дозирование ополаскивателя.

1. После включения устройства нажмите и удерживайте кнопки « » и « », чтобы перейти к настройке параметров. Первый параметр — дозирование ополаскивателя.
2. Нажимайте кнопку « », чтобы выбрать уровень дозирования (см. таблицу ниже).
3. Нажмите и удерживайте кнопку питания в течение 1 секунды, чтобы выключить машину и сохранить заданные настройки. В случае отсутствия каких-либо действий в течение 2 минут раздастся звуковой сигнал, и устройство перейдет к выбору программы мойки.

Уровень	**Расход**
d-	0 мл
d1	1 мл
d2	2 мл
d3	3 мл
d4	4 мл
d5	5 мл (по умолч.)
d6	6 мл

СМЯГЧИТЕЛЬ ДЛЯ ВОДЫ

В разных регионах вода обладает разной жесткостью. При использовании жесткой воды в посудомоечной машине на посуде и внутренних деталях устройства остается налет. Чтобы это предотвратить, устройство оснащено смягчителем воды. Чтобы смягчитель работал, нужно добавлять специальную соль.

Устройство оснащено специальным контейнером для соли. Контейнер для соли расположен под нижней корзиной. Необходимо заполнять контейнер согласно инструкции ниже.

ВНИМАНИЕ!

- Используйте только соль, предназначенную для посудомоечных машин. Другие виды соли, в особенности столовая соль, могут повредить смягчитель для воды. В случае использования солей, не предназначенных для посудомоечных машин, производитель не несет ответственности за исправность посудомоечной машины.
- Заполняйте смягчитель солью только перед началом полного цикла мытья посуды. Это позволит избежать коррозии машины, вызванной рассыпанными гранулами соли или соленой воды.

1. Уберите нижнюю корзину, открутите крышку с контейнера для соли.
2. Поместите конец воронки в отверстие и засыпьте около 500 г соли для посудомоечных машин.
3. Если крупинки соли остались на крышке или горловине контейнера, следует удалить их, чтобы избежать повреждения уплотнителя. Плотно закрутите крышку.
4. Когда контейнер заполнится, индикатор смягчителя « » погаснет.
5. Запустите короткий цикл мойки сразу после добавления соли. В противном случае соль может повредить системы фильтров, насос или другие детали.

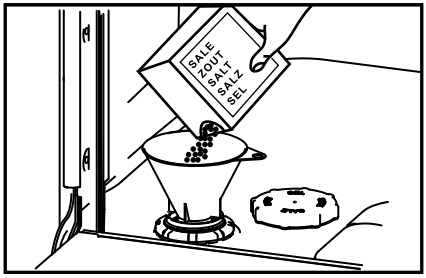

ПРИМЕЧАНИЯ

- Контейнер с солью надо заполнять, когда загорается предупреждающий индикатор « ».
- Даже если контейнер заполнен в достаточной степени, индикатор может не гаснуть, пока соль не растворится полностью.
- Не переполняйте контейнер и убирайте просыпавшуюся соль.

РЕГУЛИРОВКА РАСХОДА СОЛИ

Посудомоечная машина позволяет отрегулировать использование соли в зависимости от жесткости воды. Это необходимо для оптимизации расхода соли.

Для регулировки расхода соли выполните следующие действия:

1. После включения устройства нажмите и удерживайте кнопки « » и « », чтобы перейти к настройке параметров.
2. Нажимайте кнопку « » для выбора параметра жесткости воды («H»). На дисплее отобразится значение «H5» (расход по умолчанию).
3. Нажимайте кнопку « », чтобы выбрать уровень расхода соли (см. таблицу ниже).
4. Нажмите и удерживайте кнопку питания в течение 1 секунды, чтобы выключить машину и сохранить заданные настройки. В случае отсутствия каких-либо действий в течение 2 минут раздастся звуковой сигнал, и устройство перейдет к выбору программы мойки.

Уровень жесткости	Жесткость воды			
	°dH	°fH	ммоль/л	°Clark
H8	31–50	54–89	5,4–8,9	39–63
H7	22–30	38–53	3,8–5,3	27–38
H6	17–21	29–37	2,9–3,7	21–26
H5 (по умолч.)	13–16	22–28	2,2–2,8	16–20
H4	11–12	18–21	1,8–2,1	13–15
H3	9–10	15–17	1,5–1,7	11–12
H2*	7–8	11–14	1,1–1,4	8–10
H1	0–6	0–11	0–1,1	0–7
H-	—	—	—	—

ИСПОЛЬЗОВАНИЕ МОЮЩЕГО СРЕДСТВА

Химические ингредиенты, которые составляют моющее средство, необходимы для удаления, растворения и выведения загрязнений из посудомоечной машины. Большинство моющих средств подходит для этой цели.

ВНИМАНИЕ!

- Используйте только моющее средство, специально предназначенное для посудомоечных машин. Держите моющее средство свежим и сухим. Кладите моющее средство в дозатор непосредственно перед мойкой.
- Не используйте кусковое мыло, средства для стирки и жидкое мыло для рук.
- Избегайте вдыхания порошкообразных моющих средств! Не глотайте моющее средство! Попадание моющего средства в дыхательные пути может вызвать раздражение в носу, полости рта и гортани. Незамедлительно обратитесь к врачу, если Вы вдохнули или проглотили моющее средство.
- Моющее средство для посудомоечных машин содержит едкую щелочь! Держите моющее средство в недоступном для детей месте!

* Рекомендуемый уровень для комбинированных моющих средств.

РЕКОМЕНДАЦИИ ПО ИСПОЛЬЗОВАНИЮ ПОРОШКОВОГО МОЮЩЕГО СРЕДСТВА

Программа	Отсек для предв. мойки	Отсек для основной мойки
	—	25 г
ECO		
	Полный	15–25 г
AUTO		
		
AUTO +		
		25 г
ЭКСТРА ОЧИСТКА		
		
ОБЫЧНАЯ МОЙКА		
ХРУПКАЯ ПОСУДА		
		
44 МИН		
		
30 МИН		
		—
10 МИН		
		15–25 г
НОЧНАЯ МОЙКА		

ДОБАВЛЕНИЕ МОЮЩЕГО СРЕДСТВА

ВНИМАНИЕ!

Соблюдайте рекомендации производителя на упаковке моющего средства.



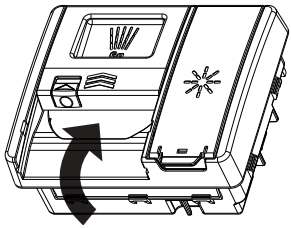

1. Откройте дозатор моющего средства.
2. Добавьте рекомендуемое количество моющего средства в основной отсек. Добавляйте больше или меньше моющего средства, в зависимости от загрязнения посуды.
3. Уберите остатки моющего средства и закройте крышку дозатора до щелчка.
4. При необходимости добавьте моющее средства в отсек предварительной мойки.

ПОРЯДОК РАБОТЫ

1. Откройте дверцу устройства и загрузите корзины посудой.
2. Если на дисплее горит индикатор ополаскивателя « » , заполните дозатор ополаскивателя (см. раздел «Добавление ополаскивателя») и дождитесь сброса индикатора « » .
3. Добавьте моющее средство (см. раздел «Добавление моющего средства»).
4. Закройте дверцу.
5. Нажмите кнопку питания.
6. Выберите желаемую программу и дополнительные функции.

   Примечание: в случае отсутствия активности в течение 2 минут устройство перейдет в режим ожидания.

7. Нажмите кнопку « ▷|| », чтобы запустить цикл мойки.
8. Нажмите кнопку « ▷|| » во время работы устройства, чтобы приостановить цикл мойки. Нажмите кнопку еще раз, чтобы возобновить цикл.
9. По завершении цикла мойки дождитесь остывания посуды и извлеките ее из машины.

ОКОНЧАНИЕ ПРОГРАММЫ

До окончания программы дверца откроется автоматически для сушки посуды. На дисплее отобразится значение «END», загорятся индикаторы программы и дополнительных функций. Прозвучит трехкратный звуковой сигнал. В случае отсутствия активности в течение 2 минут устройство перейдет в режим ожидания.

Примечание: если была активирована функция блокировки панели управления, то в режиме ожидания она будет отключена.

ОТСРОЧКА СТАРТА

1. Выберите желаемую программу.
2. Нажимайте кнопку « ⏲ » для выбора времени отсрочки старта.
3. Нажмите кнопку « ⏯ », чтобы запустить цикл мойки. Начнется обратный отсчет до начала цикла с шагом в 1 час.
4. Чтобы отменить отсрочку старта, нажмите и удерживайте кнопку « ⏯ » в течение 3 секунд. Это действие отменяет отсрочку, выключает программу мойки и само устройство.

Примечание: диапазон времени отсрочки старта составляет от 1 до 24 часов.

ФУНКЦИЯ ПАМЯТИ

Если функция памяти активирована, то при следующем включении устройство автоматически установит последние использованные программу и дополнительные функции.

Если функция памяти выключена, то при включении посудомоечной машины будет автоматически выбрана программа «ECO», и будет включено автоматическое открытие дверцы.

1. После включения устройства нажмите и удерживайте кнопки «  » и «  », чтобы перейти к настройке параметров.
2. Нажимайте кнопку «  » для выбора параметра настройки функции памяти. На дисплее отобразится значение по умолчанию — «Cro» (функция памяти включена).
3. Нажимайте кнопку «  » для переключения между включением («Cro») и выключением функции памяти («Cr-»).
4. Нажмите и удерживайте кнопку питания в течение 1 секунды, чтобы выключить машину и сохранить заданные настройки. В случае отсутствия каких-либо действий в течение 2 минут раздастся звуковой сигнал, и устройство перейдет к выбору программы мойки.

ЗВУКОВОЙ СИГНАЛ

По завершении цикла мойки раздается звуковой сигнал. Чтобы настроить его:

1. После включения устройства нажмите и удерживайте кнопки « » и « », чтобы перейти к настройке параметров.
2. Нажимайте кнопку « » для выбора настроек звукового сигнала. На дисплее отобразится значение «bo» (сигнал включен).
3. Нажимайте кнопку « » для переключения между включенным сигналом («bo») и выключенным сигналом («b-»).
4. Нажмите и удерживайте кнопку питания в течение 1 секунды, чтобы выключить машину и сохранить заданные настройки. В случае отсутствия каких-либо действий в течение 2 минут раздастся звуковой сигнал, и устройство перейдет к выбору программы мойки.

АВТОМАТИЧЕСКОЕ ОТКРЫТИЕ ДВЕРЦЫ

1. После включения устройства нажмите и удерживайте кнопки « » и « », чтобы перейти к настройке параметров.
2. Нажимайте кнопку « » для выбора параметра настройки открытия дверцы. На дисплее отобразится значение по умолчанию — «oFo» (автоматическое открытие дверцы включено).
3. Нажимайте кнопку « » для переключения между включением автоматического открытия дверцы («oFo») и выключенным («oF-»).
4. Нажмите и удерживайте кнопку питания в течение 1 секунды, чтобы выключить машину и сохранить заданные настройки. В случае отсутствия каких-либо действий в течение 2 минут раздастся звуковой сигнал, и устройство перейдет к выбору программы мойки.

ПРИМЕЧАНИЯ

- Дверца открывается автоматически на стадии сушки.
- Время открытия дверцы варьируется в зависимости от выбранной программы мойки.

ВНУТРЕННЯЯ ПОДСВЕТКА

1. После включения устройства нажмите и удерживайте кнопку « » и « », чтобы перейти к настройке параметров.
2. Нажимайте кнопку « » для выбора параметра настройки внутренней подсветки. На дисплее отобразится значение по умолчанию — «CLo» (подсветка включена).
3. Нажимайте кнопку « » для переключения между включением («CLo») и выключением подсветки («CL»).
4. Нажмите и удерживайте кнопку питания в течение 1 секунды, чтобы выключить машину и сохранить заданные настройки. В случае отсутствия каких-либо действий в течение 2 минут раздастся звуковой сигнал, и устройство перейдет к выбору программы мойки.

ЗАГРУЗКА КОРЗИН ПОСУДОМОЕЧНОЙ МАШИНЫ

Для наилучшей работы посудомоечной машины соблюдайте данные рекомендации по загрузке:

- При покупке выбирайте посуду, подходящую для мытья в посудомоечной машине.
- Удалите чрезмерные остатки пищи с посуды, мягкие остатки пригоревшей пищи из кастрюли. Нет необходимости ополаскивать посуду в проточной воде. При наличии твердых, пригоревших остатков на посуде, рекомендуется ее предварительно замочить.

ПОМЕСТИТЕ ПОСУДУ СЛЕДУЮЩИМ ОБРАЗОМ:

- Чашки, стаканы, кастрюли и др. размещайте дном вверх, так чтобы они не наполнялись водой.
- Изогнутые предметы или предметы с углублениями следует располагать под наклоном, чтобы вода могла стекать свободно.
- Ставьте посуду так, чтобы она не могла упасть.
- Посуду следует располагать так, чтобы разбрызгиватели воды могли свободно вращаться во время мытья.

ПРИМЕЧАНИЯ

- Не следует мыть в посудомоечной машине слишком мелкие предметы, так как они могут выпасть из корзины.
- Посуда и столовые приборы не должны лежать один в другом.
- Стаканы не должны соприкасаться, чтобы избежать повреждения.

ВЫГРУЗКА ПОСУДЫ

Рекомендуется сначала разгрузить нижнюю корзину, а затем верхнюю, чтобы избежать стекания воды из верхней корзины на посуду внизу.

ПОСУДА И СТОЛОВЫЕ ПРИБОРЫ, НЕ ПОДХОДЯЩИЕ ДЛЯ МЫТЬЯ В ПОСУДОМОЕЧНОЙ МАШИНЕ

- Столовые приборы с деревянными, костяными, фарфоровыми и перламутровыми ручками.
- Нежаропрочная пластиковая посуда.
- Старые столовые приборы со склеенными частями, неустойчивые к высокой температуре.
- Склеенная посуда или столовые приборы.
- Оловянная или медная посуда.
- Хрусталь.
- Металлические предметы, подверженные ржавчине.
- Деревянные блюда.
- Предметы, изготовленные из синтетических волокон.

ВЕРХНЯЯ КОРЗИНА

Верхняя корзина предназначена для более хрупкой и легкой посуды, например, стеклянные стаканы, кофейные и чайные кружки и блюдца, а также тарелки, маленькие чашки и небольшие кастрюли (если они не сильно загрязнены). Зафиксируйте посуду, чтобы она не могла сдвинуться под струей воды.

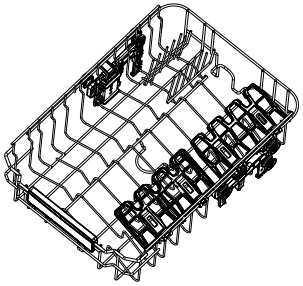

ДЕРЖАТЕЛИ ДЛЯ КРУЖЕК

- Отрегулируйте высоту по своему усмотрению или сложите держатель, чтобы освободить место для других предметов.
- Используйте прорези для фиксации ножек бокалов.

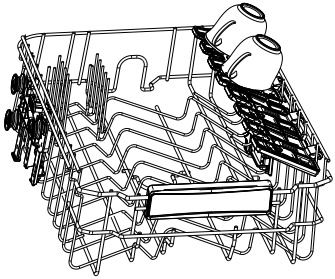

РЕГУЛИРОВКА ВЫСОТЫ

1. Поднимите держатель вверх, чтобы разблокировать его.
2. Отрегулируйте высоту, сдвигая держатель вверх или вниз.
3. Сложите держатель обратно вниз, чтобы зафиксировать его в нужном положении.

РЕГУЛИРОВКА ВЕРХНЕЙ КОРЗИНЫ

Верхнюю корзину для посуды можно переставлять по высоте, чтобы создать больше места для высокой посуды в верхней или нижней корзине для посуды.

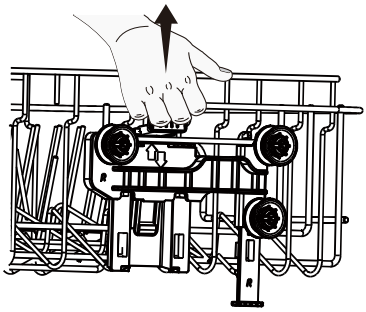

Возьмитесь за эти ручки с обеих сторон и поднимайте корзину вверх, пока она не зафиксируется со щелчком.

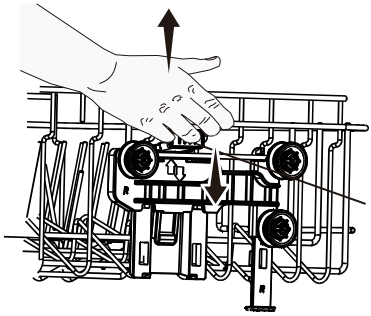

Потяните рычаги вверх с обеих сторон и осторожно опустите корзину.

ВНИМАНИЕ!

Регулировку корзины рекомендуется производить, когда посуда еще не загружена в посудомоечную машину. В противном случае Вы можете случайно разбить стоящую в корзине посуду.

НИЖНЯЯ КОРЗИНА

Рекомендуется ставить в нижнюю корзину самую крупную посуду, которую труднее всего мыть (кастрюли, крышки, подносы и прочую крупную посуду). Предпочтительнее класть крышки на края решетки во избежание блокировки разбрызгивателей.

- Кастрюли, подносы и т.п. всегда должны лежать дном вверх.
- Глубокие кастрюли должны быть наклонены, чтобы дать воде возможность стекать.
- На нижней решетке имеется много направляющих, чтобы в нее помещалось больше посуды или умещалась посуда большего размера.

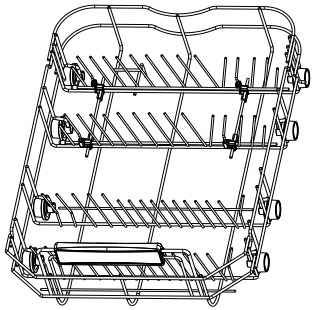

ДЕРЖАТЕЛЬ ДЛЯ ТАРЕЛОК

Если Вам необходимо освободить место под большую посуду, Вы можете сложить зубцы держателей на нижней корзине. Для этого нажмите на маленький фиксатор сзади и сложите зубцы навстречу друг другу.

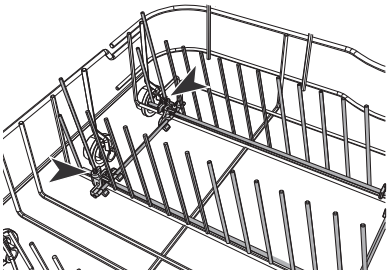

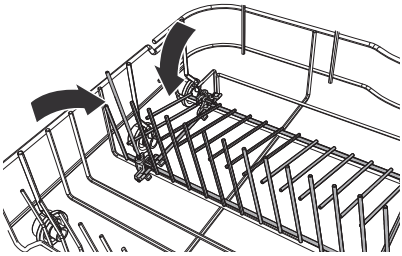

КОРЗИНА ДЛЯ СТОЛОВЫХ ПРИБОРОВ

Чтобы обеспечить наилучшее качество мытья столовых приборов, убедитесь в следующем:

- приборы не вложены друг в друга;
- столовые приборы кладутся лицевой стороной вверх;
- длинные приборы кладутся в середину.

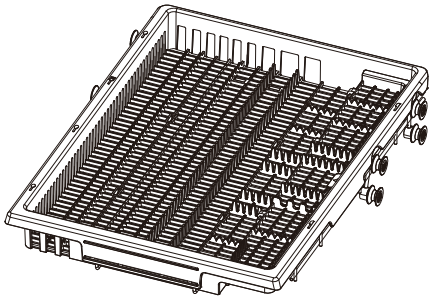

ОБСЛУЖИВАНИЕ И УХОД

ВНИМАНИЕ!

- Всегда отключайте подачу воды и вынимайте вилку из розетки перед началом очистки или обслуживания посудомоечной машины.
- Со временем внутри посудомоечной машины могут накапливаться остатки пищи или известковый налет. Это может снизить эффективность работы, а остатки пищи — привести к появлению неприятного запаха. Регулярно осматривайте и очищайте посудомоечную машину.
- Не используйте следующие чистящие средства, поскольку они могут повредить устройство:
  - пластиковые или стальные губки;
  - абразивные средства, растворители и бытовые чистящие средства;
  - кислотные или щелочные чистящие средства;
  - стиральные порошки или дезинфицирующие средства;
  - средства для очистки или полировки нержавеющей стали;
  - жидкость или мыло для ручного мытья посуды.
- Если внутри посудомоечной машины разбилась посуда или стекло, их необходимо осторожно убрать, чтобы избежать травм и повреждения прибора.
- После очистки всегда проверяйте, что разбрызгиватели и фильтры установлены правильно.
- Никогда не очищайте устройство с помощью пароочистителя. Не используйте отбеливатель или другие хлорсодержащие моющие средства.
- Протирайте внешнюю поверхность устройства чистой мягкой влажной тканью, затем вытрите насухо чистой безворсовой тканью.
- Неровные поверхности протирайте вдоль них или вокруг них. Например, для очистки кнопок управления протирайте поверхность вокруг кнопки круговыми движениями.
- Следите за тем, чтобы на панель управления не попадала вода.

  Примечание: перед очисткой панели управления рекомендуется заблокировать ее.
- Тщательно очистите уплотнитель дверцы и внутреннюю поверхность машины теплой водой с помощью мягкой безворсовой ткани. Если внутренняя поверхность сильно загрязнена, используйте средство для очистки или удаления накипи в посудомоечных машинах, соблюдая инструкции производителя.
- После регулировки расхода соли и уровня ополаскивателя рекомендуется запустить несколько циклов мойки с использованием комбинированных таблеток для ПММ. Это поможет увеличить срок службы устройства.

ОЧИСТКА ФИЛЬТРОВ

Фильтры не позволяют крупным частицам пищи попадать в насос. Эти частицы иногда могут засорять фильтры. Рекомендуется очищать фильтры всякий раз, когда видите остатки пищи.

1. Чтобы снять сливной фильтр, поверните его против часовой стрелки и извлеките.
2. После снятия сливного фильтра можно вынуть фильтрующую пластину.
3. Тщательно промойте фильтр и пластину под проточной водой, затем установите их обратно.
4. После очистки правильно установите фильтры, убедившись, что фильтрующая пластина находится заподлицо с основанием посудомоечной машины.

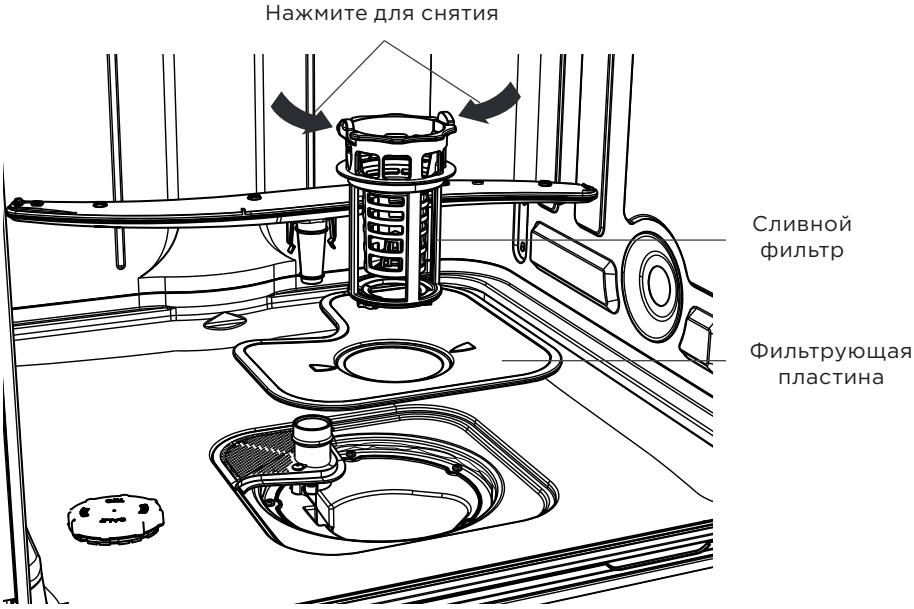

ВНИМАНИЕ!

- При очистке нижней стороны фильтрующей пластины соблюдайте осторожность: ее внешний край может быть острым.
- Неправильная сборка или установка фильтров приведет к неудовлетворительным результатам мойки и может вызвать серьезные повреждения устройства.
- Если какой-либо фильтр был снят, убедитесь, что за фильтрами не осталось твердых предметов любого размера.

ОЧИСТКА РАЗБРЫЗГИВАТЕЛЕЙ

Необходимо периодически прочищать отверстия разбрызгивателей, так как возможные отложения жесткой воды могут забивать форсунки и подшипники.

ВЕРХНИЙ РАЗБРЫЗГИВАТЕЛЬ

1. Чтобы снять верхний разбрызгиватель, осторожно открутите его фиксирующую гайку.
2. Тщательно промойте разбрызгиватель под проточной водой, затем установите его обратно.

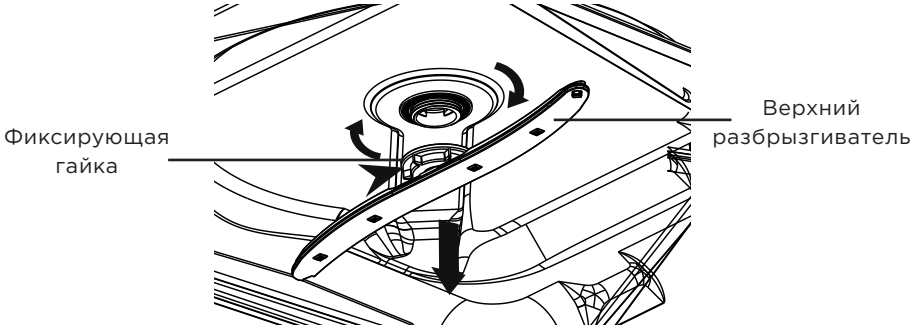

ВНИМАНИЕ!

Убедитесь, что Вы плотно закрутили фиксирующую гайку верхнего разбрызгивателя обратно на трубке подачи воды. Проверьте, что верхний разбрызгиватель надежно зафиксирован и свободно вращается.

СРЕДНИЙ РАЗБРЫЗГИВАТЕЛЬ

1. Чтобы снять средний разбрызгиватель, осторожно открутите его фиксирующую гайку.
2. Тщательно промойте разбрызгиватель под проточной водой, затем установите его обратно.

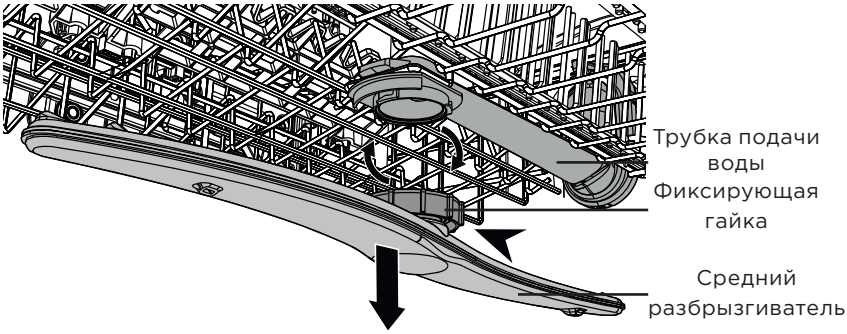

ВНИМАНИЕ!

Убедитесь, что фиксирующая гайка среднего разбрызгивателя плотно закручена обратно на трубку подачи воды. Проверьте, что верхний разбрызгиватель надежно зафиксирован и свободно вращается.

НИЖНИЙ РАЗБРЫЗГИВАТЕЛЬ

1. Чтобы снять нижний разбрызгиватель, поднимите его и отсоедините от крепления.
2. Тщательно промойте разбрызгиватель под проточной водой, затем установите его обратно на крепление.

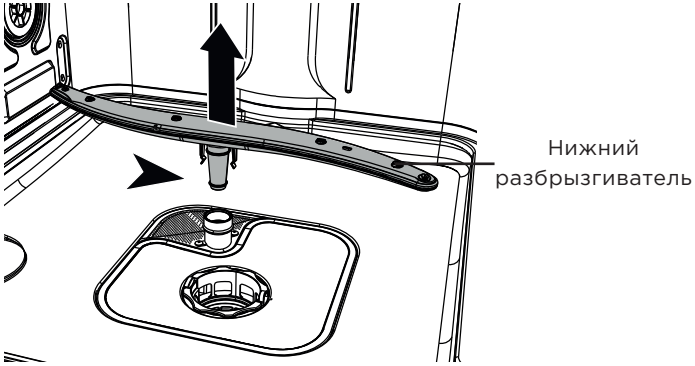

ВОЗМОЖНЫЕ ПРОБЛЕМЫ И ИХ РЕШЕНИЯ

Проблема	Причина	Решение
Программа не запускается	Дверца открыта	Закройте дверцу
	Установлена отсрочка старта	Дождитесь начала программы после истечения времени отсрочки старта
	Устройство не подключено к сети	Проверьте подключение к сети
	Поврежден предохранитель в домашней электросети	Замените предохранитель
Загорелся индикатор « »	Низкий уровень ополаскивателя	Добавьте ополаскиватель и дождитесь, когда индикатор погаснет
Загорелся индикатор « »	Низкий уровень соли	Добавьте соль и дождитесь, когда индикатор погаснет
Посуда не отмывается	Фильтры засорены	Очистите фильтры
	Фильтры неправильно собраны и установлены	Убедитесь, что фильтры правильно собраны и установлены
	Разбрызгиватели засорены	Удалите остатки пищи с помощью тонкого острого предмета
	Выбранная программа не подходит для данного типа загрузки и степени загрязнения	Выберите более подходящую программу
	Посуда неправильно размещена в корзинах. Вода не может промыть все предметы	Убедитесь, что посуда правильно размещена в корзинах и вода может свободно омывать все предметы
	Разбрызгиватели не могут свободно вращаться	Убедитесь, что посуда правильно размещена в корзинах и не блокирует разбрызгиватели
	Моющего средства нет или его недостаточно в дозаторе	Перед запуском программы убедитесь, что в дозатор добавлено необходимое количество моющего средства
	Цикл мойки был прерван длительным перерывом	Не открывайте дверцу и не отключайте электропитание во время цикла мойки
Белые полосы, пятна и голубой налет на посуде	Подается слишком много ополаскивателя	Уменьшите дозировку ополаскивателя (см. раздел «Дозирование ополаскивателя»)
	Использовано слишком много моющего средства	Перед запуском программы убедитесь, что в дозатор добавлено необходимое количество моющего средства
	Комбинированные таблетки, использованные с короткой программой, могут полностью не раствориться	При использовании комбинированных таблеток выбирайте более длительную программу

Проблема	Причина	Решение
Засохшие капли воды на стаканах и посуде	Слишком низкая дозировка ополаскивателя	Увеличьте количество подаваемого ополаскивателя (см. раздел «Дозирование ополаскивателя»)
	Низкое качество ополаскивателя или комбинированных таблеток	Замените моющее средство и/или ополаскиватель
Посуда остается мокрой	В выбранной программе отсутствует этап сушки	Немного приоткройте дверцу и оставьте ее открытой примерно на 10 см, чтобы облегчить процесс сушки
	В выбранной программе предусмотрен этап сушки при низкой температуре	
Посуда мокрая и матовая	В дозаторе закончился ополаскиватель	Заполните дозатор ополаскивателем и дождитесь, когда индикатор « » погаснет
	Низкое качество ополаскивателя или комбинированных таблеток	Замените моющее средство и/или ополаскиватель

КОДЫ ОШИБОК

Код	Причина	Решение
E10	Перекрыта подача воды	Откройте подачу воды. Перезапустите устройство и заново выберите программу
	Наливной шланг согнут или передавлен	Убедитесь, что шланг расположен правильно
	В случае системы Aqua-Stop: сработала защита от протечек	Замените наливной шланг
	Засорен фильтр наливного шланга	Очистите фильтр в местах подключения наливного шланга к крану и к задней стенке устройства
	Засорен впуск воды	Проверьте подачу воды из крана
	Слишком низкое давление воды	Обратитесь в местную организацию водоснабжения
E30	Сработала система защиты от протечек: обнаружена утечка воды, впускной клапан открыт или заблокирован, слив заблокирован	Перекройте подачу воды. Отключите устройство от сети и обратитесь в авторизованный сервисный центр

ИНФОРМАЦИЯ ОБ ЭНЕРГОЭФФЕКТИВНОСТИ



ПРАВИЛА И УСЛОВИЯ МОНТАЖА, ХРАНЕНИЯ, ПЕРЕВОЗКИ (ТРАНСПОРТИРОВКИ), РЕАЛИЗАЦИИ И УТИЛИЗАЦИИ

- Правила и условия монтажа устройства описаны в разделе «Установка устройства» данного руководства.
- Хранение устройства должно производиться в упаковке в отапливаемых помещениях у изготовителя и потребителя при температуре воздуха от +5 °С до +40 °С и относительной влажности воздуха не более 80%. В помещениях не должно быть агрессивных примесей (паров кислот, щелочей), вызывающих коррозию.
- Для обеспечения корректной транспортировки устройства необходимо соблюдение следующих требований:
  - извлеките из устройства все внутренние принадлежности, если они есть, и упакуйте их отдельно;
  - убедитесь в правильности упаковки устройства для сохранения его работоспособности и внешнего вида (крупногабаритную технику необходимо обернуть в полиэтиленовую или пузырчатую пленку с подкладками из гофрированного картона в критических местах);
  - надежно зафиксируйте устройство ремнями, чтобы исключить возможность его перемещения по транспортному средству;
  - для полного исключения воздействия внешней среды используйте только крытый транспорт;
  - обеспечьте крайне осторожное обращение с упаковкой при выполнении погрузочно-разгрузочных работ.
- Устройство требует бережного обращения, оберегайте его от воздействия пыли, грязи, ударов, влаги, огня и т.д.
- Реализация устройства должна производиться в соответствии с местным законодательством.
- После окончания срока службы изделия его нельзя выбрасывать вместе с обычным бытовым мусором. Вместо этого оно подлежит сдаче на утилизацию в соответствующий пункт приема электрического и электронного оборудования для последующей переработки и утилизации в соответствии с федеральным или местным законодательством. Обеспечивая правильную утилизацию данного продукта, Вы помогаете сберечь природные ресурсы и предотвращаете ущерб для окружающей среды и здоровья людей, который возможен в случае ненадлежащего обращения. Более подробную информацию о пунктах приема и утилизации данного продукта можно получить в местных муниципальных органах или на предприятии по вывозу бытового мусора.
- При обнаружении неисправности устройства следует немедленно обратиться в авторизованный сервисный центр или утилизировать устройство.

ДОПОЛНИТЕЛЬНАЯ ИНФОРМАЦИЯ

Изготовитель: Циндао Хайер Диш Уашер Ко., Лтд.
Промпарк Хайер, зона экономического развития, г. Циндао, пров. Шаньдун, Китай.
Сделано в Китае.

Manufacturer: Qingdao Haier Dish Washer Co., Ltd.
Haier Industrial Park, Economic Development Zone, Qingdao City, Shandong Province, P.R. China.

Импортер в России / уполномоченное изготовителем лицо:
ООО «ДНС ЛОДЖИСТИК». 690002, Приморский край, г.о. Владивостокский, г. Владивосток, ул. Некрасовская, д. 59, каб. 2.
Адрес электронной почты: dns-logistic.llc@dlogistix.com

Товар соответствует требованиям ТР ТС (ЕАЭС).

Спецификации, информация о продукте и его внешний вид могут быть изменены без предварительного уведомления пользователя в целях улучшения качества нашей продукции.

Товар изготовлен (мм.гггг): _____ V.1

Гарантийный талон

SN/IMEI:

Дата постановки на гарантию:

Производитель гарантирует бесперебойную работу устройства в течение всего гарантийного срока, а также отсутствие дефектов в материалах и сборке. Гарантийный период исчисляется с момента приобретения изделия и распространяется только на новые продукты.
В гарантийное обслуживание входит бесплатный ремонт или замена элементов, вышедших из строя не по вине потребителя в течение гарантийного срока при условии эксплуатации изделия согласно руководству пользователя. Ремонт или замена элементов производится на территории уполномоченных сервисных центров.

Срок гарантии на устройство: 36 мес.
Срок эксплуатации: 120 мес.

Актуальный список сервисных центров по адресу:
https://www.dns-shop.ru/service-center/

Гарантийные обязательства и бесплатное сервисное обслуживание не распространяются на перечисленные ниже принадлежности, входящие в комплектность товара, если их замена не связана с разборкой изделия:

- Элементы питания (батарейки) для ПДУ (Пульт дистанционного управления).
- Соединительные кабели, антенны и переходники для них, наушники, микрофоны, устройства «HANDS-FREE»; носители информации различных типов, программное обеспечение (ПО) и драйверы, поставляемые в комплекте (включая, но не ограничиваясь ПО, предустановленным на накопитель на жестких магнитных дисках изделия), внешние устройства ввода-вывода и манипуляторы.
- Чехлы, сумки, ремни, шнуры для переноски, монтажные приспособления, инструменты, документацию, прилагаемую к изделию.
- Расходные материалы и детали, подвергающиеся естественному износу.

Производитель не несет гарантийных обязательств в следующих случаях:

- Истек Гарантийный срок.
- Если изделие, предназначенное для личных (бытовых, семейных) нужд, использовалось для осуществления предпринимательской деятельности, а также в иных целях, не соответствующих его прямому назначению.
- Производитель не несет ответственности за возможный материальный, моральный и иной вред, понесенный владельцем изделия и/или третьими лицами, вследствие нарушения требований руководства пользователя при использовании, несоблюдения рекомендаций по установке и обслуживанию изделия, правил подключения (короткие замыкания, возникшие также в результате воздействия несоответствующего сетевого напряжения, как на само изделие, так и на изделия, сопряженные с ним), хранении и транспортировки изделия.
- Все случаи механического повреждения: сколы, трещины, деформации, следы ударов, вмятины, замятия и др., полученные в процессе эксплуатации изделия.
- Имеются следы сторонней модификации, несанкционированного ремонта лицами, не уполномоченными для проведения таких работ. Если дефект вызван изменением конструкции или схемы изделия, подключением внешних устройств, не предусмотренных Производителем, использованием устройства, не имеющего сертификата соответствия согласно законодательству Российской Федерации.
- Если дефект изделия вызван действием непреодолимой силы (природных стихий, пожаров, наводнений, землетрясений, бытовых факторов и прочих ситуаций, не зависящих от Производителя), либо действиями третьих лиц, которые Производитель не мог предвидеть.
- Дефект вызван попаданием внутрь изделия посторонних предметов, инородных тел, веществ, жидкостей, насекомых или животных, воздействием агрессивных сред, высокой влажности, высоких температур, которые привели к полному или частичному выходу из строя изделия.
- Отсутствует или не соответствует идентификация изделия (серийный номер). Если повреждения (недостатки) вызваны воздействием вредоносного программного обеспечения; установкой, сменой или удалением паролей (кодов), приведшим к отсутствию доступа к программным ресурсам изделия, без возможности их сброса/восстановления, ввиду отсутствия предоставления данной услуги поставщиком ПО.
- Если дефекты работы вызваны несоответствием стандартам или техническим регламентам питающих, кабельных, телекоммуникационных сетей, мощности радиосигнала, в том числе из-за особенностей рельефа и других подобных внешних факторов, использования изделия на границе или вне зоны действия сети.
- Если повреждения вызваны использованием нестандартных (неоригинальных) и/или некачественных (поврежденных) расходных материалов, принадлежностей, запасных частей, элементов питания, носителей информации различных типов (включая, CD, DVD диски, карты памяти, SIM карты, картриджи).
- Если недостатки вызваны получением, установкой и использованием несовместимого контента (мелодии, графика, видео и другие файлы, приложения Java и подобные им программы).
- На ущерб, причиненный другому оборудованию, работающему в сопряжении с данным изделием.


eigen