

Руководство по эксплуатации

Термопот
Nuvo ET01

СОДЕРЖАНИЕ

НАЗНАЧЕНИЕ УСТРОЙСТВА **5**
МЕРЫ ПРЕДОСТОРОЖНОСТИ **5**
ТЕХНИЧЕСКИЕ ХАРАКТЕРИСТИКИ **6**
КОМПЛЕКТАЦИЯ **6**
СХЕМА УСТРОЙСТВА **7**
ПАНЕЛЬ УПРАВЛЕНИЯ **8**
ДИСПЛЕЙ И ИНДИКАТОРЫ 9
ЭКСПЛУАТАЦИЯ **10**
НАЧАЛО ИСПОЛЬЗОВАНИЯ 10
НАСТРОЙКА ТЕМПЕРАТУРЫ 11
КИПЯЧЕНИЕ 11
ПОДДЕРЖАНИЕ ТЕМПЕРАТУРЫ 12
ПОДАЧА ВОДЫ 12
БЛОКИРОВКА 12
ОЧИСТКА И УХОД **13**
НАПОМИНАНИЕ ОБ ОЧИСТКЕ 13
УДАЛЕНИЕ НАКИПИ 13
ВОЗМОЖНЫЕ ПРОБЛЕМЫ И ИХ РЕШЕНИЕ **14**
КОДЫ ОШИБОК **14**
ПРАВИЛА МОНТАЖА, ХРАНЕНИЯ, ПЕРЕВОЗКИ, РЕАЛИЗАЦИИ И УТИЛИЗАЦИИ **15**
ДОПОЛНИТЕЛЬНАЯ ИНФОРМАЦИЯ **16**

Уважаемый покупатель!

Благодарим Вас за выбор бренда Eigen.

Мы тщательно проверили устройство на работоспособность и безопасность, а после надежно упаковали его для отправки.

Перед первым включением устройства в сеть, пожалуйста, внимательно прочитайте данное руководство. В нем содержится важная информация о правильной установке и использовании устройства, а также советы по уходу за ним. Рекомендуем следовать приведенным инструкциям, чтобы избежать возможных поломок или несчастных случаев.

Храните руководство по эксплуатации в надежном месте, чтобы Вы могли использовать его в качестве справочного материала при необходимости.

НАЗНАЧЕНИЕ УСТРОЙСТВА

Термопот предназначен для нагрева и кипячения воды, поддержания выбранной температуры воды в бытовых условиях, а также для подачи воды с помощью электрической помпы.

МЕРЫ ПРЕДОСТОРОЖНОСТИ

- Перед подключением устройства к электросети убедитесь, что параметры сети соответствуют его техническим характеристикам.
- Используйте только исправные розетку, вилку и шнур питания. При повреждении шнура питания, вилки или корпуса немедленно отключите устройство от электросети и обратитесь в авторизованный сервисный центр.
- Подключайте устройство только к розетке с защитным заземлением.
- Не используйте удлинители, переходники и многоместные розетки для подключения устройства.
- Не тяните и не перемещайте устройство за шнур питания. Не допускайте перегиба шнура через край столешницы, а также его контакта с горячими поверхностями и острыми кромками мебели.
- Устанавливайте устройство только на твердой, ровной, устойчивой и термостойкой поверхности. Не размещайте его на краю стола.
- Не устанавливайте устройство рядом с нагревательными приборами, газовыми конфорками, источниками открытого огня и под навесными шкафами, которые могут быть повреждены паром.
- Используйте устройство только в помещении и только по назначению.
- Наполняйте бак только чистой питьевой водой. Не нагревайте в термопоте молоко, напитки и другие жидкости.
- Не наливайте воду выше максимальной отметки на мерной шкале. Не включайте устройство, если уровень воды в нем ниже минимальной отметки.
- Не открывайте крышку устройства и не доливайте в бак воду во время нагрева или кипячения. Перед открытием крышки остановите нагрев и дождитесь прекращения интенсивного выхода пара.
- Ничем не накрывайте устройство во время его работы и не блокируйте отверстия для выхода пара.
- Во избежание ожогов пользуйтесь устройством осторожно: не прикасайтесь к носику подачи воды и нагретым поверхностям, а также держите руки в стороне от горячей воды и пара.

- Во время нагрева или поддержания температуры функция подачи воды доступна, однако следует соблюдать особую осторожность, чтобы не обжечься горячей водой.
- Не перемещайте, не наклоняйте и не переворачивайте устройство во время работы, а также при наличии горячей воды в баке. Если необходимо переставить термопот, делайте это только после отключения устройства и остывания воды. Переносите устройство, держась за ручку.
- Не погружайте устройство, шнур питания и вилку в воду или другие жидкости. Не прикасайтесь к ним мокрыми руками.
- Отключайте устройство от электросети, если оно не используется, перед очисткой, при обнаружении неисправности и во время грозы.
- Извлекайте вилку из розетки, держась за корпус вилки, а не за шнур.
- Не разбирайте и не ремонтируйте устройство самостоятельно. Ремонт должен выполняться специалистами авторизованного сервисного центра.
- Устройство не предназначено для использования детьми и лицами с ограниченными физическими, сенсорными или умственными способностями, кроме случаев, когда над ними осуществляется контроль другими лицами, ответственными за их безопасность. Не позволяйте детям играть с устройством.
- Устройство не предназначено для использования в коммерческих целях.

ТЕХНИЧЕСКИЕ ХАРАКТЕРИСТИКИ

- Модель: Nuvo ET01.
- Торговая марка: Eigen.
- Параметры питания (вход): 220–240 В ~ 50–60 Гц.
- Потребляемая мощность: 1600 Вт.
- Объем бака: 5 л.
- Материал внутреннего бака: стекло.
- Тип управления: сенсорное.
- Длина шнура питания: 1,5 м.
- Класс защиты от поражения электрическим током: I.
- Степень защиты от пыли и влаги: IPX0.
- Тип крепления шнура питания: X.
- Подача воды: электрическая помпа.
- Область применения: бытовое.

КОМПЛЕКТАЦИЯ

- Устройство.
- Шнур питания.
- Руководство по эксплуатации.

СХЕМА УСТРОЙСТВА

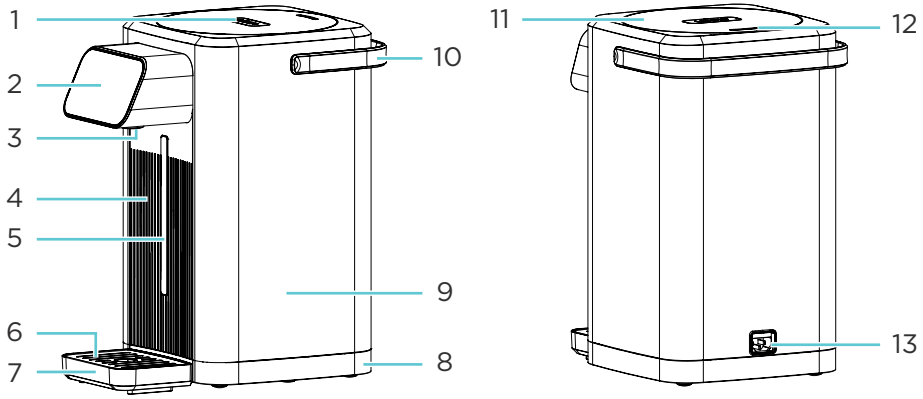

1. Фиксатор крышки.
2. Сенсорная панель управления.
3. Носик подачи воды.
4. Декоративная панель.
5. Шкала уровня воды.
6. Решетка поддона из нержавеющей стали.
7. Поддон.
8. Основание.
9. Корпус устройства.
10. Ручка термопота.
11. Крышка.
12. Отверстия для выхода пара.
13. Разъем для шнура питания.

ПАНЕЛЬ УПРАВЛЕНИЯ

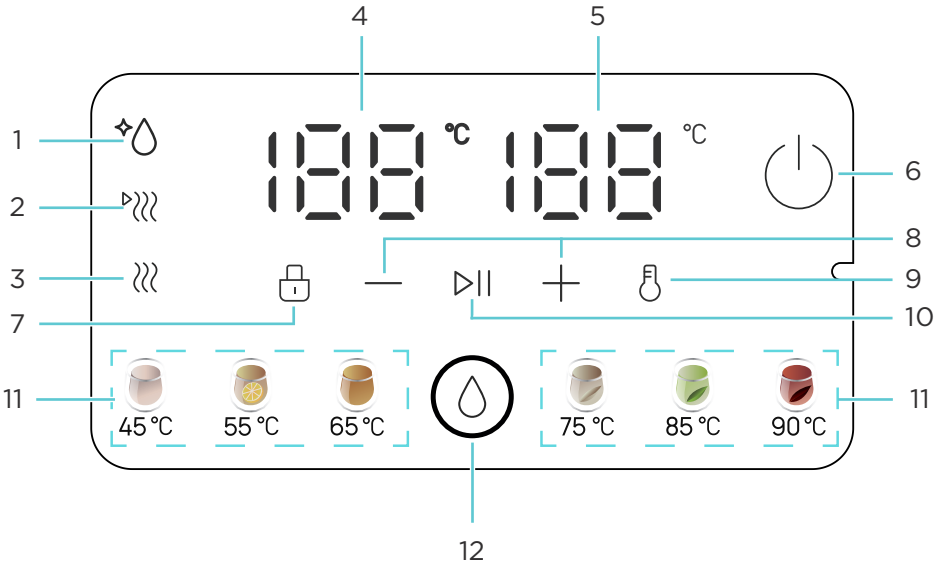

№	Элемент	№	Элемент
1	Индикатор очистки	7	Кнопка блокировки
2	Индикатор кипячения	8	Кнопки регулировки температуры
3	Индикатор поддержания температуры	9	Кнопка поддержания температуры
4	Дисплей заданной температуры	10	Кнопка кипячения
5	Дисплей текущей температуры	11	Кнопки выбора предустановленной температуры
6	Кнопка питания	12	Кнопка подачи воды

ДИСПЛЕЙ И ИНДИКАТОРЫ

Элемент	Назначение
Дисплей заданной температуры	Показывает выбранную для поддержания температуру воды. Во время настройки значение мигает
Дисплей текущей температуры	Показывает текущую температуру воды в баке
Индикатор очистки	Мигает после первого подключения и после 150 завершенных циклов кипячения
Индикатор кипячения	Горит во время обычного кипячения; при повторном определении точки кипения мигает
Индикатор поддержания температуры	Горит после достижения заданной температуры или после завершения кипячения при включенной функции поддержания температуры
Индикатор блокировки	Горит, когда подача воды заблокирована. После разблокировки гаснет
Подсветка кнопки подачи воды	Мигает во время подачи воды и горит постоянно после ее остановки

Примечание: при корректном срабатывании кнопки устройство подает короткий звуковой сигнал. При недоступной операции раздаются два коротких сигнала. При ошибке раздаются три коротких сигнала.

ЭКСПЛУАТАЦИЯ

НАЧАЛО ИСПОЛЬЗОВАНИЯ

ПЕРЕД ПЕРВЫМ ИСПОЛЬЗОВАНИЕМ

1. Удалите с устройства все упаковочные материалы и защитные элементы.
2. Протрите корпус мягкой, слегка влажной тканью. Снимите крышку и ополосните внутренний бак чистой водой.
3. Наполните бак водой до максимальной отметки на мерной шкале («5L»), установите крышку и выполните цикл кипячения.
4. После завершения кипячения разблокируйте устройство и подайте часть воды через носик, чтобы промыть систему подачи. Оставшуюся воду слейте, когда устройство остынет.
5. После очистки одновременно нажмите и удерживайте кнопки «+» и «—» в течение 5 секунд, чтобы сбросить индикатор очистки.

ВНИМАНИЕ!

Запрещено использовать воду, слитую в процессе первичной очистки, для питья.

ЗАПОЛНЕНИЕ БАКА ВОДОЙ

1. Отключите устройство от электросети.
2. Снимите крышку, удерживая ее за ручку.
3. Налейте чистую питьевую воду в бак до уровня между минимальной и максимальной отметками на шкале.
4. Установите крышку на место и убедитесь, что она установлена ровно.

ВКЛЮЧЕНИЕ И ВЫКЛЮЧЕНИЕ

- После подключения к электросети все индикаторы на панели устройства кратковременно загорятся, раздастся длинный звуковой сигнал, и устройство перейдет в режим ожидания.
- Для включения или выключения устройства нажмите кнопку питания.
- После включения функция поддержания температуры автоматически устанавливается на значение 45 °C, а подача воды блокируется. Устройство нагревает воду только до заданной температуры и не запускает кипячение автоматически.

ЗВУКОВЫЕ СИГНАЛЫ

Чтобы отключить или включить звук нажатия на кнопки, нажмите и удерживайте кнопку поддержания температуры в течение 3 секунд — раздастся сигнал, отдельной визуальной индикации у данной операции нет.

Выбранная настройка сохраняется после повторного включения.

Примечание: сигналы подключения к сети, завершения кипячения и оповещения об ошибках отключить нельзя.

НАСТРОЙКА ТЕМПЕРАТУРЫ

Вы можете выбрать предустановленную температуру для поддержания нажатием кнопок «45 °C», «55 °C», «65 °C», «75 °C», «85 °C» и «90 °C» либо настроить значение вручную кнопками «+» и «—».

- При использовании кнопок «+» и «—» температура изменяется с шагом 1 °C. Кнопки можно нажимать кратковременно или удерживать.
- Во время настройки значение заданной температуры мигает. Через 5 секунд бездействия выбранное значение сохраняется, и дисплей перестает мигать.
- Если текущая температура воды ниже заданной, устройство включает нагрев. Если температура выше заданной, нагрев не включается, и вода остывает до выбранного значения.
- Выбор предустановленной температуры не запускает предварительное кипячение. Для кипячения необходимо отдельно нажать кнопку кипячения.

Примечание: минимальная доступная температура для поддержания составляет 45 °C, максимальная — 90 °C. При достижении предельного значения соответствующая кнопка «+» или «—» становится недоступной.

КИПЯЧЕНИЕ

1. Включите устройство и убедитесь, что уровень воды находится между минимальной и максимальной отметками на мерной шкале.
2. Нажмите кнопку кипячения. Устройство начнет нагревать воду до определенной точки кипения, индикатор кипячения загорится.
3. Чтобы отменить кипячение, повторно нажмите кнопку кипячения. Отмена кипячения не отключает ранее настроенное поддержание температуры.
4. После завершения кипячения раздастся длинный звуковой сигнал, индикатор кипячения погаснет.

Если функция поддержания температуры включена, после завершения кипячения устройство переходит к поддержанию заданной температуры. Если температура воды выше заданной, нагрев отключается до снижения температуры; если ниже — устройство включает нагрев.

Если поддержание температуры было отключено до начала или во время кипячения, то после завершения кипячения устройство не поддерживает температуру, и вода постепенно остывает.

ОПРЕДЕЛЕНИЕ ТОЧКИ КИПЕНИЯ

При первом использовании функции кипячения устройство автоматически определяет фактическую точку кипения воды с учетом условий эксплуатации.

1. Для повторного определения точки кипения включите устройство, затем нажмите и удерживайте кнопку кипячения в течение 5 секунд.
2. Устройство начнет кипячение, индикатор кипячения будет мигать.
3. После завершения индикатор погаснет, а новое значение точки кипения сохранится в памяти.
4. Не отменяйте кипячение и не выключайте устройство во время данной операции. При прерывании процедуру необходимо выполнить повторно.

Если определенная точка кипения ниже 90 °C, максимальная температура поддержания устанавливается на 1 °C ниже точки кипения. Предустановленные значения выше доступного максимума становятся недоступны.

ПОДДЕРЖАНИЕ ТЕМПЕРАТУРЫ

После включения устройства функция поддержания температуры включается по умолчанию, и заданная температура составляет 45 °C. Выбранная температура не сохраняется после отключения устройства от электросети.

1. Чтобы отключить поддержание температуры, нажмите кнопку поддержания температуры. Дисплей заданной температуры и подсветка кнопок «+» и «—» погаснут. Нагрев прекратится, и вода будет постепенно остывать.
2. Чтобы снова включить поддержание температуры, нажмите кнопку поддержания температуры либо любую кнопку предустановленной температуры.
3. При необходимости отрегулируйте температуру кнопками «+» и «—».
4. Через 5 секунд бездействия устройство начнет поддерживать выбранную температуру.

ВКЛЮЧЕНИЕ ПОДДЕРЖАНИЯ ТЕМПЕРАТУРЫ ПОСЛЕ КИПЯЧЕНИЯ

Если кипячение завершилось при отключенной функции поддержания температуры, нажмите кнопку поддержания температуры или кнопку с необходимой предустановленной температурой. Через 5 секунд устройство перейдет в режим поддержания температуры.

Если текущая температура выше заданной, устройство не включает нагрев, пока вода не остынет. Если текущая температура ниже заданной, устройство нагревает воду до выбранного значения.

ПОДАЧА ВОДЫ

1. Поставьте емкость по центру под носиком подачи воды.
2. Кратковременно нажмите кнопку блокировки.
3. Кратковременно нажмите кнопку подачи воды. Подача начнется, подсветка кнопки будет мигать.
4. Для остановки повторно нажмите кнопку подачи воды.
5. Если подача не остановлена вручную, устройство автоматически прекращает подачу после 500 мл воды.

БЛОКИРОВКА

После включения устройства блокировка подачи воды активируется автоматически, индикатор блокировки горит.

1. Кратковременно нажмите кнопку блокировки. Индикатор погаснет, и подача воды будет разблокирована.
2. Если кнопка подачи не нажата более 10 секунд, устройство автоматически блокируется.
3. Если нажать кнопку подачи воды при активной блокировке, индикатор блокировки дважды мигнет и прозвучат два коротких сигнала.

ОЧИСТКА И УХОД

- Перед очисткой выключите устройство, отключите его от электросети и дождитесь полного остывания.
- Не погружайте устройство, а также шнур питания и вилку в воду или другие жидкости.
- Протирайте корпус мягкой, слегка влажной тканью. Не используйте растворители, агрессивные средства, абразивные губки и жесткие щетки.
- Внутренний стеклянный бак ополаскивайте чистой водой и очищайте мягкой губкой. Не допускайте ударов и резких перепадов температуры.
- Не допускайте попадания воды на панель управления, разъем шнура питания и внутренние электрические элементы.
- Перед хранением полностью удалите воду и просушите устройство.

НАПОМИНАНИЕ ОБ ОЧИСТКЕ

Индикатор очистки мигает после первого подключения и после 150 завершенных циклов кипячения. Устройство при этом продолжает работать. После очистки одновременно удерживайте кнопки «+» и «—» в течение 5 секунд. Индикатор погаснет, и счетчик обнулится. Пока индикатор мигает, новые циклы кипячения не добавляются к счетчику.

УДАЛЕНИЕ НАКИПИ

Регулярно очищайте внутренний бак устройства от накипи. Частота очистки зависит от жесткости воды и интенсивности использования устройства.

1. Налейте в бак воду и доведите ее до кипения.
2. Добавьте 25 г лимонной кислоты и оставьте раствор в баке на 15 минут. Не включайте нагрев повторно.
3. После остывания слейте раствор.
4. Промойте бак чистой водой 5–6 раз.
5. При необходимости повторите процедуру.
6. После очистки одновременно удерживайте кнопки «+» и «—» 5 секунд, чтобы сбросить напоминание.

ВОЗМОЖНЫЕ ПРОБЛЕМЫ И ИХ РЕШЕНИЕ

Проблема	Возможная причина	Решение
Устройство не включается	Шнур питания подключен неплотно или в розетке нет напряжения	Проверьте подключение шнура и исправность розетки
Вода не нагревается до выбранного значения	Текущая температура уже выше заданной; поддержание температуры отключено	Проверьте заданное значение и включите поддержание температуры
Вода не подается	Активна блокировка; уровень воды ниже минимальной отметки; отображается код ошибки	Разблокируйте устройство, долейте воду и проверьте дисплей.
Подача воды остановилась автоматически	Достигнут автоматический объем подачи 500 мл	Для продолжения разблокируйте устройство и снова нажмите кнопку подачи воды.
Мигает индикатор очистки	Первое подключение или выполнено 150 циклов кипячения	Очистите устройство и удерживайте «┼» и «—» 5 секунд.
Белые частицы в воде или сильный шум при кипячении	В баке образовалась накипь	Очистите устройство от накипи, как описано в разделе «Удаление накипи»
Вода имеет посторонний запах после первого включения	Устройство не было промыто после изготовления и хранения	Выполните 1–2 цикла кипячения и промойте систему подачи

ВНИМАНИЕ!

Если неисправность не устранена, прекратите использование устройства, отключите его от электросети и обратитесь в авторизованный сервисный центр.

КОДЫ ОШИБОК

Код	Причина	Действия пользователя
E1	Защита от сухого нагрева: во время нагрева в баке нет или мало воды	Нагрев и подача воды прекращаются. Доступна только кнопка питания. Через 10 минут устройство выключается автоматически. Долейте воду и дождитесь снижения температуры. После восстановления нормальной индикации вручную включите поддержание температуры или кипячение
E2	Короткое замыкание датчика температуры NTC	Нагрев и подача воды прекращаются. Доступна только кнопка питания. Через 10 минут устройство выключается автоматически. Если после повторного включения код сохраняется, отключите устройство и обратитесь в авторизованный сервисный центр
E3	Обрыв цепи датчика температуры NTC	Нагрев и подача воды прекращаются. Доступна только кнопка питания. Через 10 минут устройство выключается автоматически. Если после повторного включения код сохраняется, отключите устройство и обратитесь в авторизованный сервисный центр

ПРАВИЛА МОНТАЖА, ХРАНЕНИЯ, ПЕРЕВОЗКИ, РЕАЛИЗАЦИИ И УТИЛИЗАЦИИ

- Устройство не требует какого-либо монтажа или постоянной фиксации.
- Хранение устройства должно производиться в упаковке в отапливаемых помещениях у изготовителя и потребителя при температуре воздуха от 5 °С до 40 °С и относительной влажности воздуха не более 80%. В помещениях не должно быть агрессивных примесей (паров кислот, щелочей), вызывающих коррозию.
- Перевозка устройства должна осуществляться в сухой среде.
- Устройство требует бережного обращения, оберегайте его от воздействия пыли, грязи, ударов, влаги, огня и т.д.
- Реализация устройства должна производиться в соответствии с местным законодательством.
- После окончания срока службы изделия его нельзя выбрасывать вместе с обычным бытовым мусором. Вместо этого оно подлежит сдаче на утилизацию в соответствующий пункт приема электрического и электронного оборудования для последующей переработки и утилизации в соответствии с федеральным или местным законодательством. Обеспечивая правильную утилизацию данного продукта, Вы помогаете сберечь природные ресурсы и предотвращаете ущерб для окружающей среды и здоровья людей, который возможен в случае ненадлежащего обращения. Более подробную информацию о пунктах приема и утилизации данного продукта можно получить в местных муниципальных органах или на предприятии по вывозу бытового мусора.
- При обнаружении неисправности устройства следует немедленно обратиться в авторизованный сервисный центр или утилизировать устройство.

ДОПОЛНИТЕЛЬНАЯ ИНФОРМАЦИЯ

Manufacturer: Ningbo Careline Electric Appliance Co., Ltd.
No.888, Weiyi Road, Andong Industrial Zone, Andong Town, Ningbo Qianwan New Area, Zhejiang, China.

Изготовитель: Нинбо Кэрлайн Электрик Эпплайенс Ко., Лтд.
№888, шоссе Вэйи, промзона Аньдун, Аньдун, новая зона Нинбо Цяньвань, пров. Чжэцзян, Китай.

Сделано в Китае.

Импортер в России / уполномоченное изготовителем лицо: ООО «ДНС Ритейл».
690068, Россия, Приморский край, г. Владивосток, проспект 100-летия Владивостока, дом 155, корпус 3, офис 5.
Адрес электронной почты: dnsretail@mail.dlogistix.com

Товар соответствует требованиям ТР ТС (ЕАЭС).

Спецификации, информация о продукте и его внешний вид могут быть изменены без предварительного уведомления пользователя в целях улучшения качества нашей продукции.

Товар изготовлен (мм.гггг): _____V.1

Гарантийный талон

SN/IMEI:

Дата постановки на гарантию:

Производитель гарантирует бесперебойную работу устройства в течение всего гарантийного срока, а также отсутствие дефектов в материалах и сборке. Гарантийный период исчисляется с момента приобретения изделия и распространяется только на новые продукты.

В гарантийное обслуживание входит бесплатный ремонт или замена элементов, вышедших из строя не по вине потребителя в течение гарантийного срока при условии эксплуатации изделия согласно руководству пользователя. Ремонт или замена элементов производится на территории уполномоченных сервисных центров.

Срок гарантии на устройство: 24 мес.

Срок эксплуатации: 36 мес.

Актуальный список сервисных центров по адресу:
https://www.dns-shop.ru/service-center/

Гарантийные обязательства и бесплатное сервисное обслуживание не распространяются на перечисленные ниже принадлежности, входящие в комплектность товара, если их замена не связана с разборкой изделия:

- Элементы питания (батарейки) для ПДУ (Пульт дистанционного управления).
- Соединительные кабели, антенны и переходники для них, наушники, микрофоны, устройства «HANDS-FREE»; носители информации различных типов, программное обеспечение (ПО) и драйверы, поставляемые в комплекте (включая, но не ограничиваясь ПО, предустановленным на накопитель на жестких магнитных дисках изделия), внешние устройства ввода-вывода и манипуляторы.
- Чехлы, сумки, ремни, шнуры для переноски, монтажные приспособления, инструменты, документацию, прилагаемую к изделию.
- Расходные материалы и детали, подвергающиеся естественному износу.

Производитель не несет гарантийных обязательств в следующих случаях:

- Истек Гарантийный срок.
- Если изделие, предназначенное для личных (бытовых, семейных) нужд, использовалось для осуществления предпринимательской деятельности, а также в иных целях, не соответствующих его прямому назначению.
- Производитель не несет ответственности за возможный материальный, моральный и иной вред, понесенный владельцем изделия и/или третьими лицами, вследствие нарушения требований руководства пользователя при использовании, несоблюдения рекомендаций по установке и обслуживанию изделия, правил подключения (короткие замыкания, возникшие также в результате воздействия несоответствующего сетевого напряжения, как на само изделие, так и на изделия, сопряженные с ним), хранении и транспортировки изделия.
- Все случаи механического повреждения: сколы, трещины, деформации, следы ударов, вмятины, замятия и др., полученные в процессе эксплуатации изделия.
- Имеются следы сторонней модификации, несанкционированного ремонта лицами, не уполномоченными для проведения таких работ. Если дефект вызван изменением конструкции или схемы изделия, подключением внешних устройств, не предусмотренных Производителем, использованием устройства, не имеющего сертификата соответствия согласно законодательству Российской Федерации.
- Если дефект изделия вызван действием непреодолимой силы (природных стихий, пожаров, наводнений, землетрясений, бытовых факторов и прочих ситуаций, не зависящих от Производителя), либо действиями третьих лиц, которые Производитель не мог предвидеть.
- Дефект вызван попаданием внутрь изделия посторонних предметов, инородных тел, веществ, жидкостей, насекомых или животных, воздействием агрессивных сред, высокой влажности, высоких температур, которые привели к полному или частичному выходу из строя изделия.
- Отсутствует или не соответствует идентификация изделия (серийный номер). Если повреждения (недостатки) вызваны воздействием вредоносного программного обеспечения; установкой, сменой или удалением паролей (кодов), приведшим к отсутствию доступа к программным ресурсам изделия, без возможности их сброса/восстановления, ввиду отсутствия предоставления данной услуги поставщиком ПО.
- Если дефекты работы вызваны несоответствием стандартам или техническим регламентам питающих, кабельных, телекоммуникационных сетей, мощности радиосигнала, в том числе из-за особенностей рельефа и других подобных внешних факторов, использования изделия на границе или вне зоны действия сети.
- Если повреждения вызваны использованием нестандартных (неоригинальных) и/или некачественных (поврежденных) расходных материалов, принадлежностей, запасных частей, элементов питания, носителей информации различных типов (включая, CD, DVD диски, карты памяти, SIM карты, картриджи).
- Если недостатки вызваны получением, установкой и использованием несовместимого контента (мелодии, графика, видео и другие файлы, приложения Java и подобные им программы).
- На ущерб, причиненный другому оборудованию, работающему в сопряжении с данным изделием.


eigen