СОЕДИНИТЕЛЬНЫЙ ЭЛЕМЕНТ EIGEN VADDERA
РУКОВОДСТВО ПО ЭКСПЛУАТАЦИИ

НАЗНАЧЕНИЕ ИЗДЕЛИЯ

Соединительный элемент — это монтажный комплект, предназначенный для установки сушильной машины над стиральной с целью экономии пространства.

МЕРЫ ПРЕДОСТОРОЖНОСТИ

- Не превышайте максимально допустимый вес.
- При использовании полки в непосредственной близости от нагревательных и отопительных приборов ее поверхность во время эксплуатации должна быть защищена от нагрева. Температура нагрева элементов мебели не должна превышать +40 °C.
- Не устанавливайте полку вблизи открытого огня.

ТЕХНИЧЕСКИЕ ХАРАКТЕРИСТИКИ

- Модель: Vaddera.
- Торговая марка: Eigen.
- Материал: пластик.
- Модель совместимой стиральной машины: Eigen Rein C series M1, Eigen Rein C series L1.
- Модель совместимой сушильной машины: Eigen Thorr C series MD.
- Размеры (Ш × Г × В): 598 × 482 × 52 мм.
- Вес: 0,65 кг.
- Область применения: бытовое.

КОМПЛЕКТАЦИЯ

- Соединительный элемент.
- Комплект крепежа.
- Руководство по эксплуатации.

ИНФОРМАЦИЯ О ГАРАНТИИ

Производитель гарантирует бесперебойную работу устройства в течение всего гарантийного срока, а также отсутствие дефектов в материалах и сборке. Гарантийный период исчисляется с момента приобретения изделия и распространяется только на новые продукты. В гарантийное обслуживание входит бесплатный ремонт или замена элементов, вышедших из строя не по вине потребителя в течение гарантийного срока при условии эксплуатации изделия согласно руководству пользователя. Ремонт или замена элементов производится на территории уполномоченных сервисных центров.

Срок гарантии: 12 мес. / Срок эксплуатации: 60 мес.

Актуальный список сервисных центров: https://www.dns-shop.ru/service-center/

ПРАВИЛА И УСЛОВИЯ МОНТАЖА, ХРАНЕНИЯ, ПЕРЕВОЗКИ (ТРАНСПОРТИРОВКИ), РЕАЛИЗАЦИИ И УТИЛИЗАЦИИ

- Правила и условия монтажа изделия описаны в разделе «Сборка» данного руководства по эксплуатации.
- Хранение и перевозка изделия должна осуществляться в сухой среде.
- Изделие требует бережного обращения, оберегайте его от воздействия пыли, грязи, ударов, влаги, огня и т.д.
- Реализация изделия должна производиться в соответствии с местным законодательством.
- Утилизация данного изделия должна быть осуществлена согласно местным нормам и правилам по переработке отходов. Обеспечивая правильную утилизацию данного продукта, Вы помогаете предотвратить нанесение потенциального вреда окружающей среде и здоровью человека в результате неконтролируемого выброса отходов и рационально использовать материальные ресурсы. Более подробную информацию о пунктах приема и утилизации данного продукта можно получить в местных муниципальных органах или на предприятии по вывозу бытового мусора.
- При обнаружении неисправности изделия следует немедленно обратиться в авторизованный сервисный центр или утилизировать изделие.

ДОПОЛНИТЕЛЬНАЯ ИНФОРМАЦИЯ

Изготовитель: Уси Литтл Суон Электрик Ко., Лтд.

18, юж. шоссе Чанцзян, национальная зона развития и высоких технологий, р-н Синьу, г. Уси, пров. Цзянсу, Китай.

Сделано в Китае.

Импортер в России: ООО «ДНС Ритейл».

690068, Россия, Приморский край, г. Владивосток, проспект 100-летия Владивостока, дом 155, корпус 3, офис 5.

Адрес электронной почты: dnsretail@mail.dlogistix.com

Спецификации, информация о продукте и его внешний вид могут быть изменены без предварительного уведомления пользователя в целях улучшения качества нашей продукции.

Товар изготовлен (мм.гггг): _____

V.2

СБОРКА

1. Достаньте содержимое из упаковки.

2. Крутящий момент затяжки соединений должен быть не больше 5 Н·м.

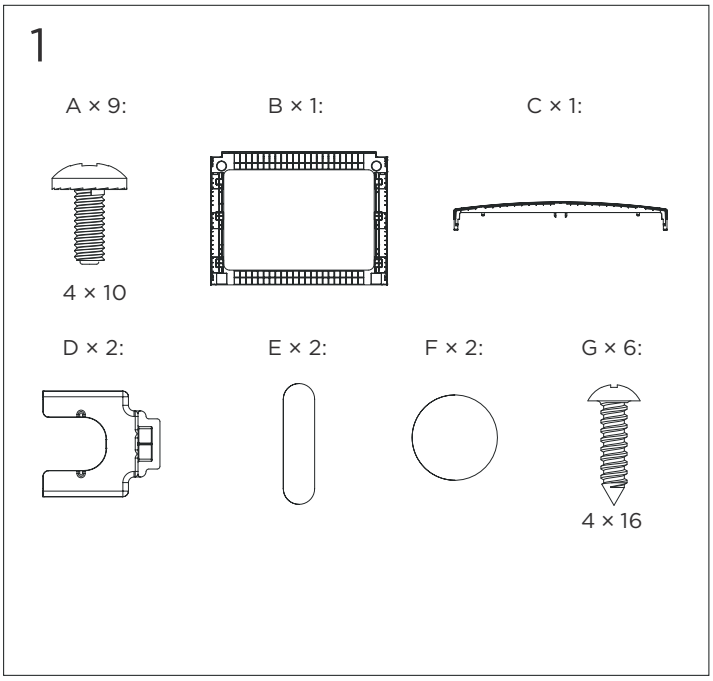

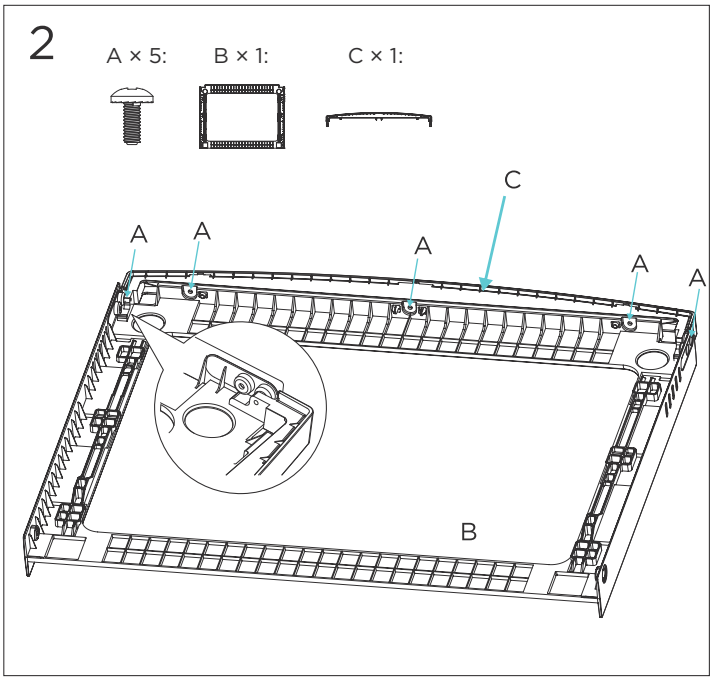

3. Протрите верхнюю панель стиральной машины.

4. Удалите защитный слой с клейкой ленты.

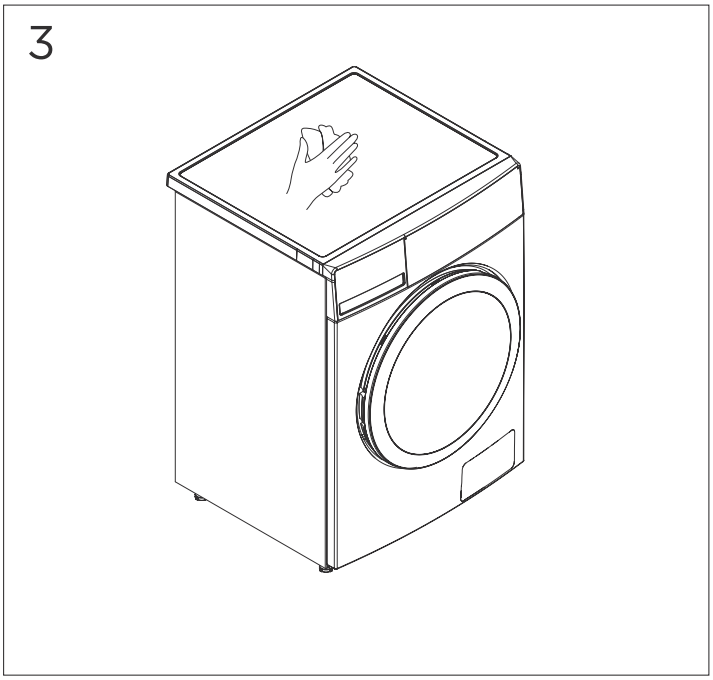

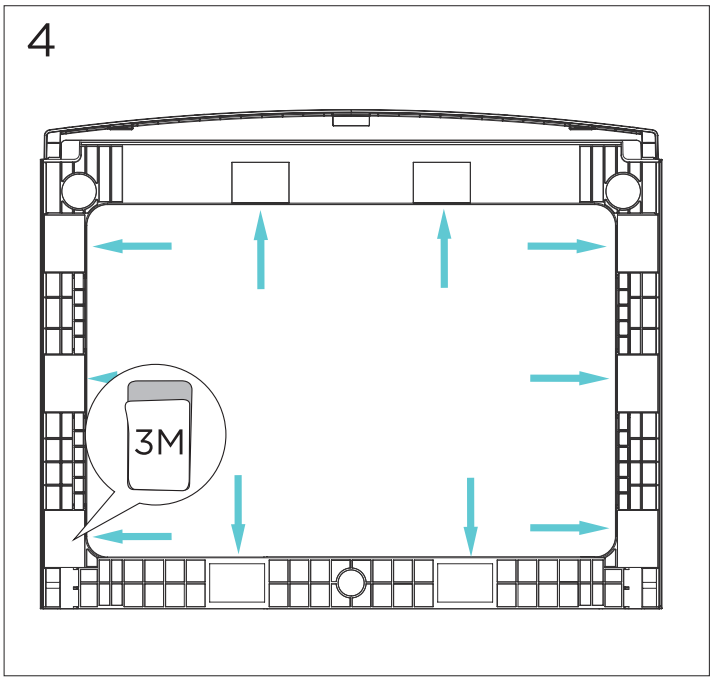

ПРИМЕЧАНИЕ

Перед креплением элемента на стиральную машину совместите его с верхней панелью, чтобы не допустить ошибок при креплении.

5. Совместите соединительный элемент со стиральной машиной, и закрепите его на ее верхней панели.

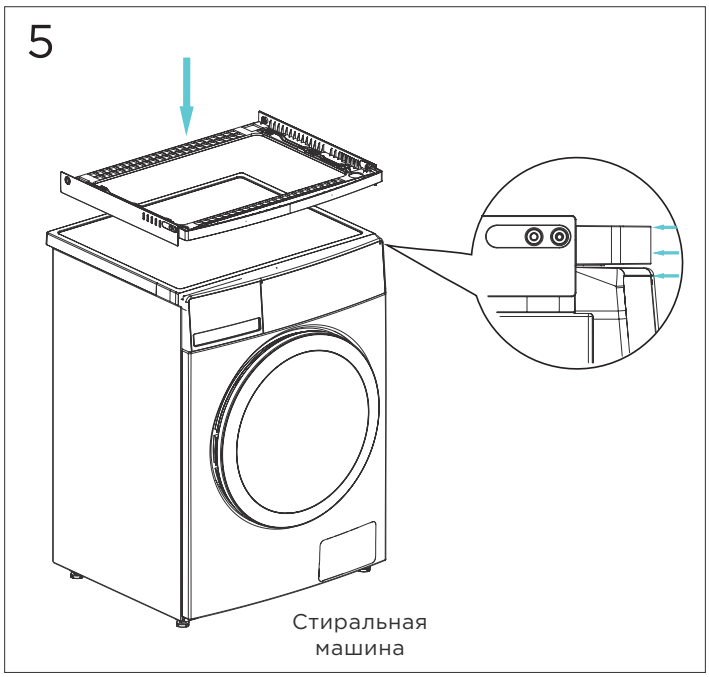

6. Если основание сушильной машины не металлическое, отрегулируйте ножки сушильной машины в самое низкое положение.

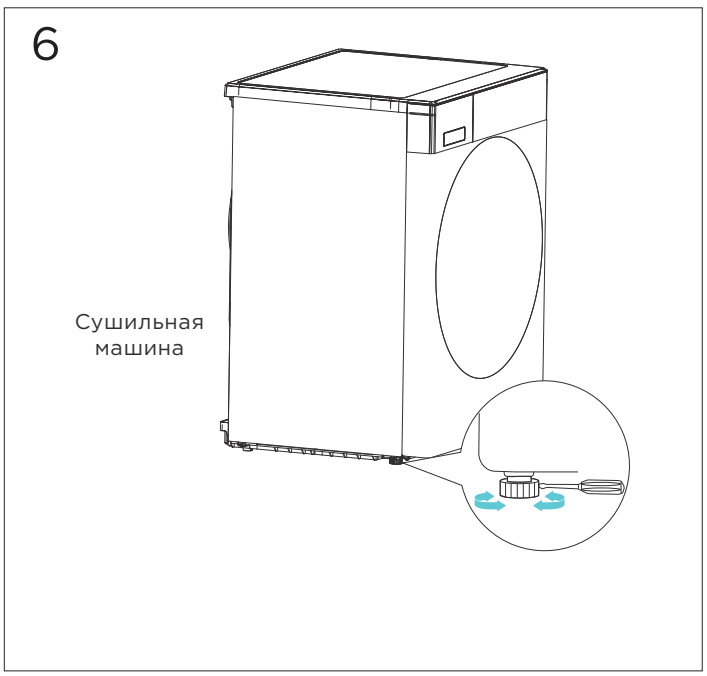

7. Если основание сушильной машины металлическое: открутите передние ножки, вставьте два фиксатора (D), закрутите передние ножки обратно.

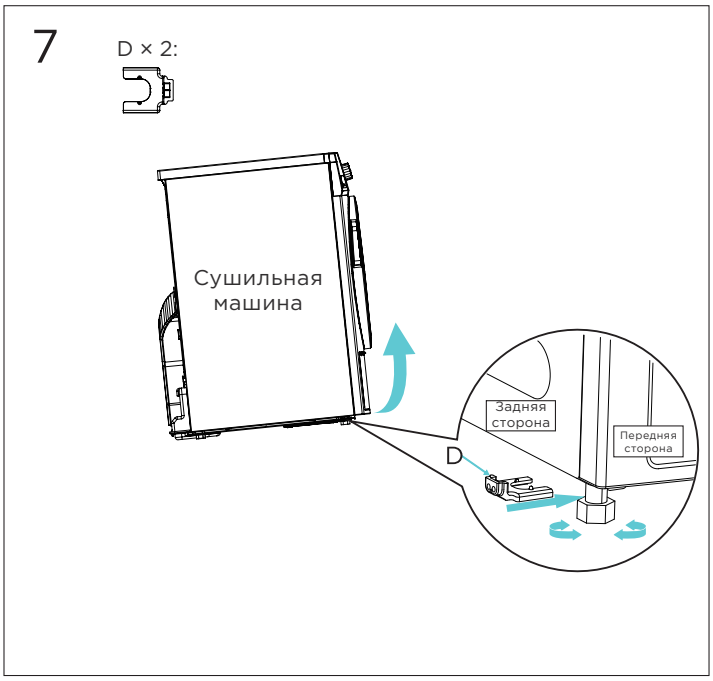

8. Поднимите сушильную машину и установите ее на стиральную машину, после чего двигайте сушильную машину вперед для совмещения всех пазов.

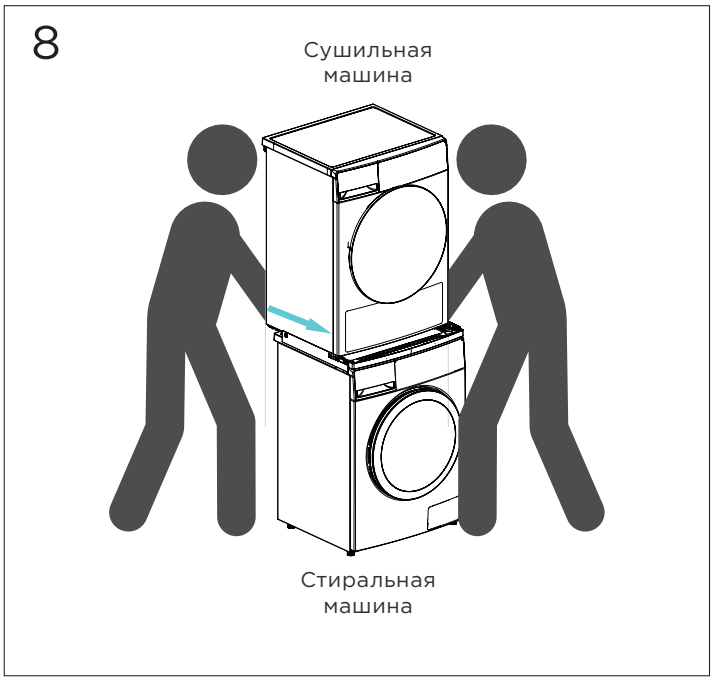

9. Если основание сушильной машины не металлическое, затяните передние и задние винты G.

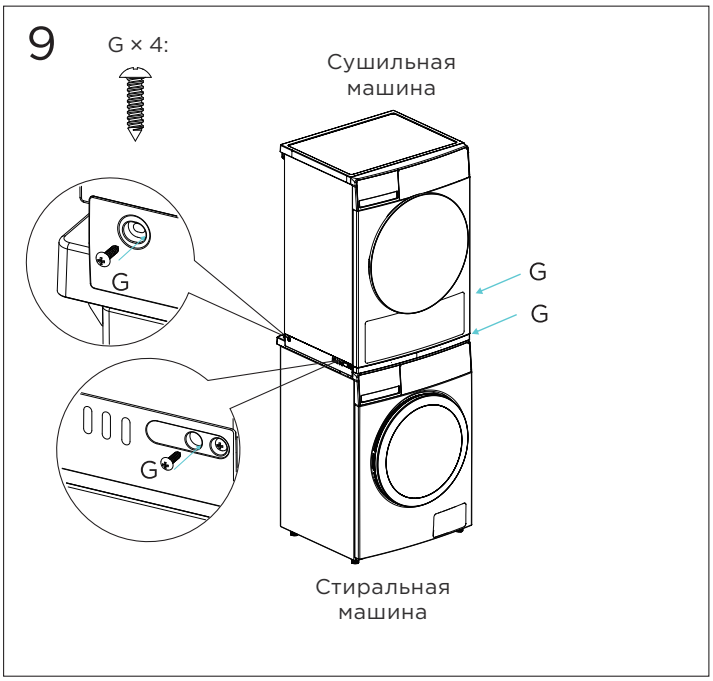

10. Если основание сушильной машины металлическое, затяните только два передних винта A.

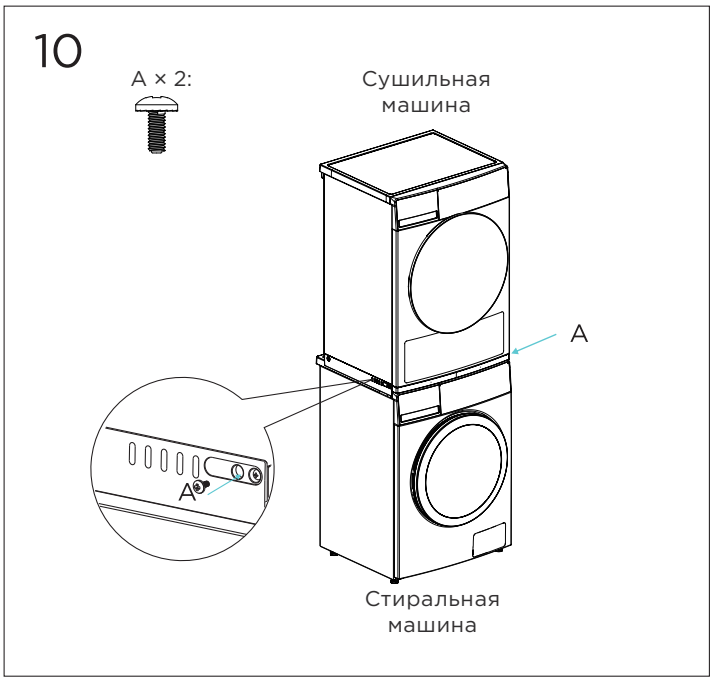

11. Установите заглушки E и F.

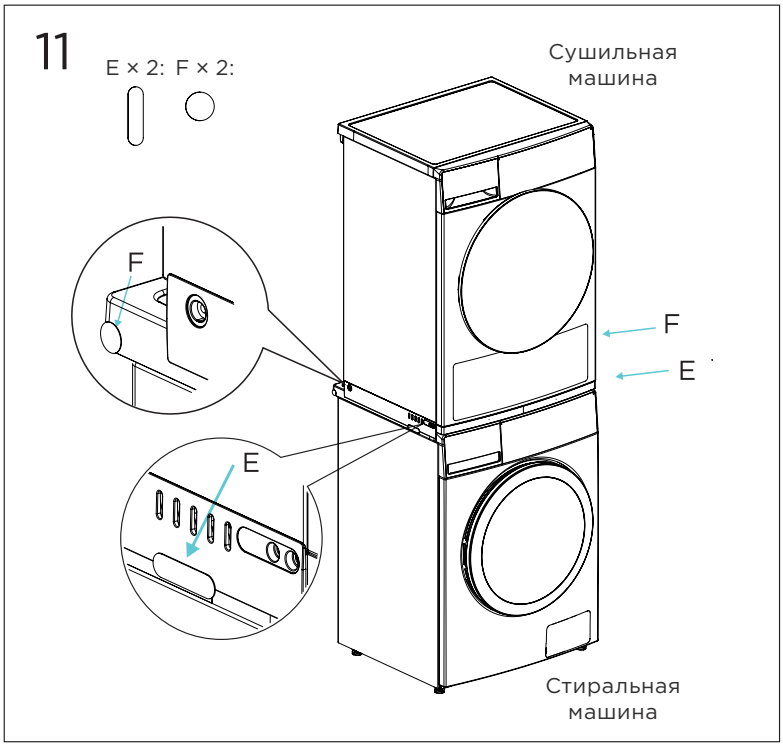

ВНИМАНИЕ!

- Не устанавливайте сушильную машину на стиральную без использования соединительного элемента.
- Используйте соединительный элемент только со стиральной и сушильной машинами совместимых моделей.