

Руководство по эксплуатации

Мультиварка Varo EM01

Содержание

Назначение устройства **6**

Меры предосторожности **6**

Схема устройства **8**

Панель управления 9

Технические характеристики **11**

Комплектация **11**

Эксплуатация **12**

Перед первым использованием 12
Приготовление 12
Функция поддержания тепла 13
Функция разогрева 13
Настройка температуры 13
Настройка времени 14
Отложенный старт 14
Отключение звуковых сигналов 14
Блокировка 14
Таблица программ 15

Подключение устройства к Wi-Fi **17**

Подключение к приложению **17**

Установка приложения 17
Добавление устройства 17

Обслуживание и уход **19**

Внешняя поверхность 19
Чаша и аксессуары 19
Внешняя крышка и отверстие для выхода пара 19
Внутренняя крышка 19
Нагревательная пластина и датчик 20
Крышка парового клапана 20
Удаление запахов 20

Возможные проблемы и их решение **21**

Коды ошибок **22**

Правила и условия монтажа, хранения, перевозки (транспортировки), реализации и утилизации **23**

Дополнительная информация **24**

Уважаемый покупатель!

Благодарим Вас за выбор бренда Eigen.

Мы тщательно проверили устройство на работоспособность и безопасность, а после надежно упаковали его для отправки.

Перед первым включением устройства в сеть, пожалуйста, внимательно прочитайте данное руководство. В нем содержится важная информация о правильной установке и использовании устройства, а также советы по уходу за ним. Рекомендуем следовать приведенным инструкциям, чтобы избежать возможных поломок или несчастных случаев.

Храните руководство по эксплуатации в надежном месте, чтобы Вы могли использовать его в качестве справочного материала при необходимости.

Назначение устройства

Мультиварка предназначена для приготовления пищи в автоматическом или полуавтоматическом режиме. Мультиварка позволяет варить, жарить, тушить, готовить на пару и во фритюре, подогревать уже приготовленные блюда, поддерживать блюдо горячим длительное время, не требуя при этом постоянного контроля.

Меры предосторожности

- Внимательно прочитайте данное руководство и сохраните его для будущих обращений.
- Устройство не предназначено для использования детьми и лицами с ограниченными физическими, сенсорными или умственными способностями, кроме случаев, когда над ними осуществляется контроль другими лицами, ответственными за их безопасность. Не позволяйте детям играть с устройством.
- Если устройство неисправно или повреждено, обратитесь в авторизованный сервисный центр. Не пытайтесь разбирать или ремонтировать устройство самостоятельно: это может лишить Вас права на гарантийное обслуживание.
- Не используйте устройство на открытом воздухе.
- Не используйте устройство вблизи воды и источников тепла.
- Не допускайте попадания на устройство прямых солнечных лучей.
- Не ставьте устройство слишком близко к стене или мебели. Оставляйте достаточно свободного пространства для выхода пара. Вентиляционное отверстие также не должно быть заблокировано. Не ставьте устройство на бумагу, ткань, пластик, фольгу, алюминий и т.п.
- Размещайте и используйте устройство на устойчивой жаропрочной поверхности, способной выдержать его вес.
- Используйте только аксессуары, включая шнур питания, поставляемые в комплекте с устройством. Не используйте данный шнур питания с другими устройствами.
- Перед использованием снимите стяжку со шнура питания.
- Не сгибайте, не тяните, не скручивайте, не сворачивайте и не пытайтесь модифицировать шнур питания. Не допускайте, чтобы он висел над краем стола, касался горячих поверхностей и острых предметов, не ставьте на него предметы.
- Перед подключением устройства к электросети убедитесь, что параметры Вашей сети соответствуют техническим характеристикам устройства.
- Подключайте устройство только к заземленной розетке.
- Не подключайте устройство к внешнему таймеру или системе дистанционного управления.
- Используйте устройство только по назначению.
- Устройство предназначено для приготовления пищи только в соответствии с предустановленными программами.
- Не используйте устройство с пустой чашей.
- Оберегайте чашу от повреждений, не роняйте ее.
- Не превышайте отметку максимального уровня воды при наполнении чаши водой или продуктами.
- Не накрывайте корпус устройства, особенно отверстие для выхода пара, тканью или другими предметами.

- Избегайте попадания пара, выходящего из устройства, на штепсельную вилку, а также на другие электроприборы.
- Не подносите руки и лицо к отверстию для выхода пара.
- Не касайтесь горячих поверхностей во время и сразу после использования устройства.
- Не касайтесь шнура питания мокрыми руками.
- Не допускайте попадания брызг воды или другой жидкости на любые части устройства или розетку. Не наливайте воду непосредственно в корпус устройства.
- Во время открывания крышки избегайте попадания пара на кожу. Будьте осторожны и не касайтесь внутренней поверхности устройства при размешивании продуктов.
- В процессе работы устройства не перемещайте его и не открывайте крышку.
- Не размещайте в устройстве продукты в пластиковых пакетах, полиэтиленовой пленке и т.п.
- Не вставляйте металлические предметы, например, булавки или провода, в вентиляционное отверстие, расположенное в нижней части устройства.
- Устройство необходимо отключать от электросети в случае возникновения любых неполадок, а также перед очисткой, перемещением, и после окончания использования. Не начинайте очистку или перемещение устройства, пока оно полностью не остынет.
- Всегда держите устройство за ручку при перемещении. Не перемещайте устройство с чашей, наполненной жидкостью.
- Немедленно прекратите использование устройства, отключите его от электросети и обратитесь в авторизованный сервисный центр в следующих случаях:
  - Вилка или шнур питания сильно нагрелись.
  - Устройство включается и выключается, если коснуться шнура.
  - Корпус устройства деформирован или очень горячий.
  - Из устройства выделяется дым или присутствует запах гари.
- Данное устройство предназначено для использования в бытовых и других похожих условиях, например: в кухнях для персонала в магазинах, офисах и в других рабочих помещениях; в жилых домах на фермах, отелях, мотелях и в других жилых помещениях; в мини-гостиницах (типа «ночлег и завтрак»); в общественном питании.
- Устройство не предназначено для коммерческого использования.

Схема устройства

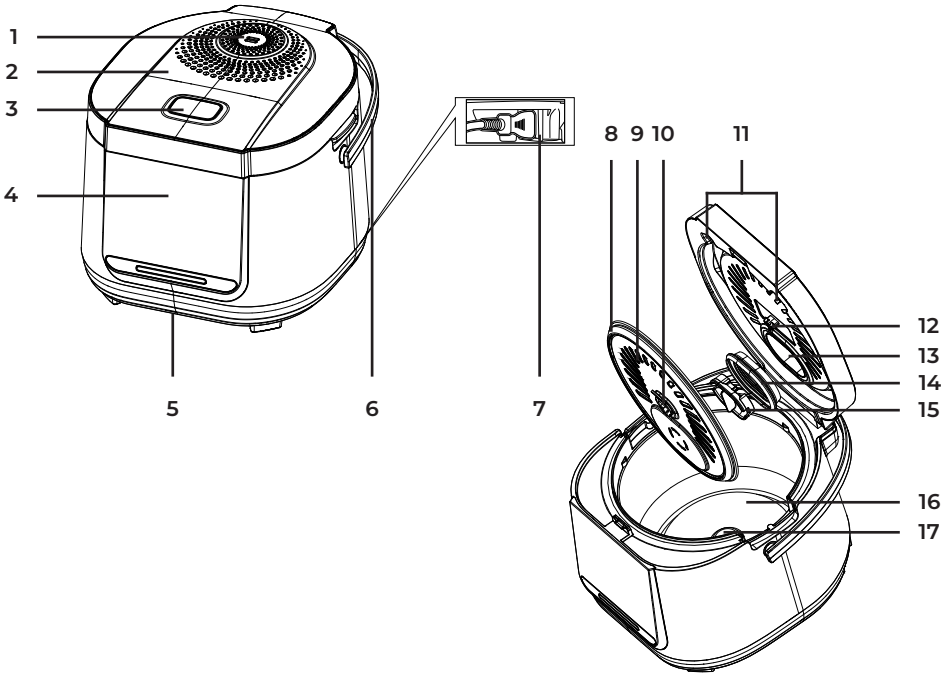

1. Отверстие для выхода пара.
2. Верхняя крышка.
3. Кнопка открывания.
4. Панель управления.
5. Вентиляционное отверстие.
6. Ручка.
7. Разъем для подключения к питанию.
8. Уплотнительное кольцо.
9. Внутренняя крышка.
10. Фиксатор внутренней крышки.
11. Выемки для снятия внутренней крышки.
12. Держатель внутренней крышки.
13. Паровой клапан.
14. Уплотнитель парового клапана.
15. Крышка парового клапана.
16. Нагревательный элемент.
17. Центральный датчик.

Панель управления

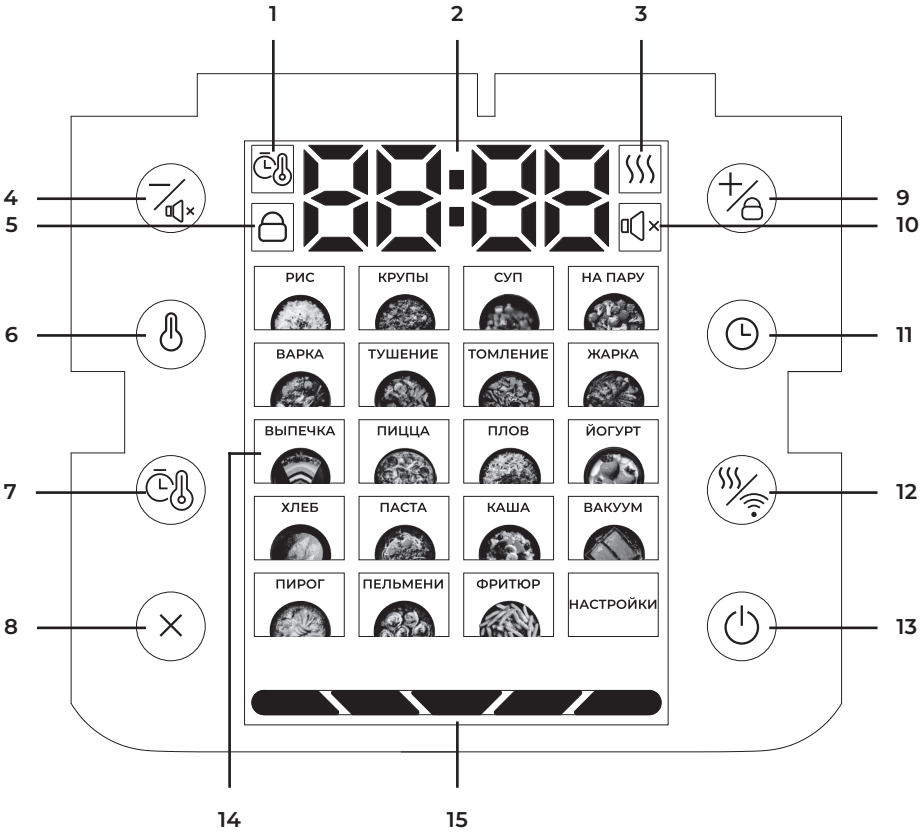

1. Индикатор отложенного старта.
2. Дисплей: отображает время, температуру, коды ошибок.
3. Индикатор подогрева.
4. Кнопка «−».
   - Уменьшить время и температуру.
   - Включить/выключить звуковой сигнал.
5. Индикатор блокировки.
6. Кнопка «Температура»: установить температуру приготовления.
7. Кнопка «Отложенный старт»: установить время начала приготовления.
8. Кнопка «Отмена/Разогрев».
   - Отменить выбранную настройку или функцию.
   - Начать разогрев.
9. Кнопка «+».
   - Увеличить время и температуру.
   - Включить/выключить блокировку.
10. Индикатор звукового сигнала.
11. Кнопка «Время»: установить время приготовления.
12. Кнопка «Поддержание тепла / Wi-Fi».
    - Включить/выключить функцию подогрева.
    - Подключить устройство к Wi-Fi.
13. Кнопка «Старт».
    - Включить устройство.
    - Начать приготовление.
14. Кнопки выбора автоматических программ: во время выбора и исполнения программы загорается соответствующий индикатор.
15. Световой индикатор состояния.
    - Красный — предварительный нагрев / разогрев остывших блюд.
    - Синий — поддержание тепла / при достижении необходимой температуры во время разогрева.
    - Оранжевый — приготовление.
    - Зеленый — окончание приготовления. Индикатор будет гореть зеленым цветом в течение 1 часа, затем погаснет, а устройство перейдет в режим ожидания.
    - Фиолетовый — отложенный старт.

Технические характеристики

- Модель: Varo EM01.
- Торговая марка: Eigen.
- Мощность: 860 Вт.
- Параметры питания: 220–240 В ~ 50–60 Гц.
- Объем чаши: 5 л.
- Материал чаши: алюминий.
- Покрытие чаши: Daikin.
- Материал корпуса: пластик.
- Тип управления: сенсорное.
- Управление со смартфона: есть.
- Стандарт беспроводного соединения: IEEE 802.11b/g/n.
- Диапазон рабочих частот: 2412–2472 МГц.
- Максимальная мощность передатчика: до 100 мВт.
- Класс защиты от поражения электрическим током: I.
- Степень защиты от пыли и влаги: IPX0.
- Тип крепления шнура питания: X.
- Область применения: бытовое.

Комплектация

- Устройство.
- Чаша.
- Крышка для чаши.
- Контейнер-пароварка.
- Мерный стакан.
- Ложка для круп.
- Ложка для супа.
- Стаканчик для приготовления йогурта — 5 шт.
- Ткань для очистки.
- Сумка для обедов.
- Книга рецептов.
- Руководство по эксплуатации.

Эксплуатация

Перед первым использованием

1. Удалите все упаковочные материалы.
2. Протрите корпус устройства влажной тканью, промойте чашу и аксессуары теплой водой с мягким моющим средством и дайте высохнуть. Во избежание появления постороннего запаха при первом использовании устройства проведите его полную очистку (см. «Обслуживание и уход»).
3. Установите устройство на твердую ровную горизонтальную поверхность так, чтобы выходящий из парового клапана горячий пар не попадал на обои, декоративные покрытия, электронные устройства и другие предметы или материалы, которые могут пострадать от повышенной влажности и температуры. Устройство готово к использованию.

Приготовление

1. Поместите ингредиенты в чашу, не превышая максимальную отметку, указанную на внутренней поверхности чаши.
2. Установите чашу в корпус устройства.
3. Установите внутреннюю крышку, закройте внешнюю крышку до щелчка.
4. Подключите шнур питания к устройству, а затем к розетке. Нажмите кнопку «Старт».
5. Выберите желаемую программу приготовления с помощью кнопок выбора автоматических программ. Загорится индикатор выбранной программы, на дисплее отобразится время приготовления по умолчанию (исключение — программа «Рис»).
6. Для запуска программы нажмите кнопку «Старт». Устройство начнет работу, и на дисплее отобразится время до завершения приготовления. Световой индикатор будет гореть оранжевым.

Примечание: если в программе предусмотрена функция предварительного нагрева, перед началом приготовления устройство достигнет необходимой температуры (параметры для каждой программы приготовления см. «Таблица программ»). В этом случае световой индикатор загорится красным, во время нагрева на дисплее будет отображаться [redacted]. По достижении необходимой температуры на дисплее начнется обратный отсчет времени до окончания приготовления, световой индикатор загорится оранжевым.

7. По завершении приготовления прозвучит сигнал, устройство перейдет в режим ожидания или в режим поддержания тепла, если он предусмотрен выбранной программой. Световой индикатор загорится зеленым (режим ожидания) или синим (режим поддержания тепла).

Примечание: чтобы отменить или прекратить поддержание тепла, нажмите кнопку «Отмена/Разогрев». Иначе поддержание тепла продолжится, даже после извлечения чаши из устройства.

8. После использования извлеките все продукты из чаши, отключите устройство от сети и дайте ему остыть.

Функция поддержания тепла

Функция поддержания тепла предназначена для поддержания оптимальной температуры блюд (65–70 °C) после окончания приготовления. Данная функция недоступна для некоторых программ (см. «Таблица программ»).

1. Чтобы включить/выключить данную функцию, в процессе приготовления или сразу после выбора программы нажмите кнопку «Поддержание тепла / Wi-Fi» — прозвучит сигнал, индикатор поддержания тепла загорится/погаснет.
2. По окончании приготовления устройство перейдет в режим поддержания тепла, световой индикатор состояния загорится синим. Если было установлено значение температуры < 80 °C, функция отключится автоматически.

Примечания

- Используйте данную функцию, если необходимо оставить продукты в чаше после завершения приготовления. В противном случае еда, оставшаяся в чаше, может испортиться из-за сконденсированной влаги внутри устройства.
- Чтобы приготовленная еда не испортилась при использовании данной функции, соблюдайте следующие рекомендации:
  - Не оставляйте еду более чем на 12 часов.
  - Не подогревайте небольшое количество еды в течение длительного периода времени.
  - Не добавляйте дополнительных продуктов после начала поддержания тепла.
  - Не используйте эту функцию для разогрева остывшей еды.
  - Не оставляйте столовые приборы в чаше во время поддержания тепла.

Функция разогрева

Данная функция предназначена для разогрева остывших блюд до оптимальной температуры 65–70 °C.

1. Подключите устройство к электросети и установите чашу с разогреваемым блюдом.
2. Нажмите кнопку «Отмена/Разогрев», прозвучит сигнал. На дисплее отобразится «00:00», устройство начнет работу. Световой индикатор загорится красным.
3. По достижении оптимальной температуры цвет светового индикатора сменится с красного на синий, прозвучит сигнал. Устройство будет поддерживать оптимальную температуру в течение 12 часов.

Настройка температуры

Регулировка температуры вручную доступна только при выборе программы «Настройки».

1. После выбора программы «Настройки» или в процессе приготовления нажмите кнопку «Температура», значение температуры на дисплее начнет мигать.
2. Установите желаемое значение температуры с помощью кнопок «+» и «−».
3. Для подтверждения настроек и начала/возобновления приготовления, нажмите кнопку «Старт».

Настройка времени

Вы можете регулировать время приготовления в зависимости от своих предпочтений. Доступный диапазон зависит от выбранной программы (см. «Таблица программ»).

1. После выбора программы или в процессе приготовления нажмите кнопку «Время» — первые две цифры (значение часа) на дисплее начнут мигать. Установите желаемое значение с помощью кнопок «+» и «−».
2. Нажмите кнопку «Время» еще раз, чтобы перейти к настройке минут. Установите желаемое значение с помощью кнопок «+» и «−».
3. Для подтверждения настроек и начала/возобновления приготовления, нажмите кнопку «Старт».

Примечания

- Если во время настройки температуры/времени не будет предпринято никаких действий в течение 5 секунд, текущие настройки автоматически сохранятся.
- Чтобы быстро настроить температуру/время, удерживайте кнопки «+» и «−» в течение нескольких секунд.
- При выборе программ «Каша» или «Суп» не рекомендуется менять предустановленные программой настройки во избежание выкипания содержимого.

Отложенный старт

Данная функция позволяет запланировать время начала приготовления через установленный период времени. Данная функция недоступна для некоторых программ (см. «Таблица программ»).

1. После выбора программы нажмите кнопку «Отложенный старт» — первые две цифры (значение часа) на дисплее начнут мигать. Установите желаемое значение с помощью кнопок «+» и «−».
2. Нажмите кнопку «Отложенный старт» еще раз, чтобы перейти к настройке минут. Установите желаемое значение с помощью кнопок «+» и «−».
3. Для подтверждения настроек и активации отложенного старта, нажмите кнопку «Старт», световой индикатор загорится фиолетовым.

Отключение звуковых сигналов

По умолчанию устройство оповещает о начале/завершении приготовления, а также об активации отложенного старта с помощью звукового сигнала. Эту функцию можно отключить.

1. Подключите устройство к электросети.
2. Удерживайте кнопку «−» более 3 секунд, чтобы включить/выключить звуковые сигналы.

Блокировка

Функция блокировки панели управления позволяет избежать случайных нажатий.

1. Подключите устройство к электросети.
2. Удерживайте кнопку «+» более 3 секунд, чтобы включить/выключить блокировку.

Таблица программ

<table>
<tr><th>Программа</th><th>Время по умолчанию</th><th>Диапазон времени</th><th>Предв. нагрев</th><th>Отлож. старт</th><th>Поддерж. тепла</th></tr>
<tr><td>Рис</td><td>Авто*</td><td>Авто</td><td rowspan="3">–</td><td>–</td><td>–</td></tr>
<tr><td>Крупы</td><td>00:25</td><td>00:05–04:00
(шаг 1 мин)</td><td rowspan="6">24 ч</td><td rowspan="8">12 ч</td></tr>
<tr><td>Суп</td><td>01:00</td><td>00:05–08:00
(шаг 1 мин)</td></tr>
<tr><td>На пару</td><td>00:20</td><td>00:05–02:00
(шаг 1 мин)</td><td>+</td></tr>
<tr><td>Варка</td><td rowspan="2">01:00</td><td>00:05–06:00
(шаг 1 мин)</td><td rowspan="3">–</td></tr>
<tr><td>Тушение</td><td rowspan="2">00:05–12:00
(шаг 1 мин)</td></tr>
<tr><td>Томление</td><td>03:00</td></tr>
<tr><td>Жарка</td><td>00:18</td><td>00:01–02:00
(шаг 1 мин)</td><td>+</td><td>–</td></tr>
<tr><td>Выпечка</td><td>01:00</td><td>00:05–04:00
(шаг 1 мин)</td><td rowspan="5">–</td><td rowspan="5">24 ч</td><td rowspan="2">3 ч</td></tr>
<tr><td>Пицца</td><td>00:30</td><td rowspan="2">00:05–02:00
(шаг 1 мин)</td></tr>
<tr><td>Плов</td><td>01:00</td><td>12 ч</td></tr>
<tr><td>Йогурт</td><td>08:00</td><td>00:05–12:00
(шаг 1 мин)</td><td>–</td></tr>
<tr><td>Хлеб</td><td>03:00</td><td>00:05–06:00
(шаг 1 мин)</td><td>3 ч</td></tr>
<tr><td>Паста</td><td>00:08</td><td>00:01–01:00
(шаг 1 мин)</td><td>+</td><td>–</td><td>–</td></tr>
<tr><td>Каша</td><td>00:25</td><td>00:05–04:00
(шаг 1 мин)</td><td rowspan="3">–</td><td rowspan="3">24 ч</td><td>12 ч</td></tr>
<tr><td>Вакуум</td><td>03:00</td><td>00:05–12:00
(шаг 1 мин)</td><td>–</td></tr>
<tr><td>Пирог</td><td>01:00</td><td>00:05–06:00
(шаг 1 мин)</td><td>3 ч</td></tr>
<tr><td>Пельмени</td><td>00:05</td><td>00:02–00:15
(шаг 1 мин)</td><td rowspan="2">+</td><td>–</td><td>–</td></tr>
<tr><td>Фритюр</td><td>00:15</td><td>00:01–01:00
(шаг 1 мин)</td><td>–</td><td>–</td></tr>
</table>

* Зависит от количества риса.

Программа	Время по умолчанию	Диапазон времени	Предв. нагрев	Отлож. старт	Поддерж. тепла
Настройки	00:30	00:01–12:00(35–130 °C); 00:01–02:00 (131–160 °C) шаг 1 мин	–	24 ч	12 ч

Рекомендации по приготовлению риса

1. Точно отмерьте необходимое количество риса с помощью мерного стакана.
2. Чтобы промыть рис, налейте большое количество воды в чашу с рисом и перемешайте рис руками в течение 10 секунд. Слейте воду и повторяйте процедуру до тех пор, пока вода не станет прозрачной.
3. Добавьте необходимое количество воды в соответствии с его видом и Вашими предпочтениями.
4. Не используйте сильнощелочную воду с pH выше 9. Рис, приготовленный с использованием такой воды, может пожелтеть или получиться слишком клейким.



При приготовлении шлифованного риса погрузите палец в воду. Уровень воды над рисом должен быть равен примерно одной фаланге Вашего пальца.

Подключение устройства к Wi-Fi

- Нажмите и удерживайте кнопку «Поддержание тепла / Wi-Fi» в течение 3 секунд.
- Световой индикатор загорится разными цветами.
- Подключите устройство к приложению «Houself» (см. «Подключение к приложению»).
- В случае успешного сопряжения прозвучит короткий сигнал.
- Если спустя 2 минуты сопряжение не будет установлено, прозвучит два коротких сигнала.
- Для сброса настроек подключения нажмите и удерживайте кнопку «Поддержание тепла/Wi-Fi» в течение 3 секунд.

Подключение к приложению

Установка приложения

Умным устройством можно управлять с помощью приложения «Houself». Чтобы установить приложение, отсканируйте QR-код или скачайте его из Google Play, App Store, AppGallery, Rustore.

Добавление устройства

1. Включите режим сопряжения Wi-Fi и переведите регулятор в положение «Дистанционное управление» (см. раздел «Подключение Wi-Fi»).
2. Подключите Ваш смартфон к сети Wi-Fi (2,4 ГГц). Откройте приложение «Houself», нажмите на кнопку «+» в правом верхнем углу. Выберите «Добавить устройство». Также рекомендуется включить Bluetooth на Вашем смартфоне и разрешить приложению доступ к местоположению, чтобы обнаружение устройства проходило быстрее. Приложение автоматически найдет ближайшие устройства, доступные для сопряжения.
3. Если устройство не найдено автоматически, Вы можете добавить его вручную. Слева выберите бренд устройства, затем модель устройства. Выберите Вашу сеть Wi-Fi, введите пароль от Wi-Fi и нажмите на кнопку «Далее». Следуйте инструкциям в приложении.
4. Нажмите «Готово», когда появится меню устройства с доступными функциями.

5. Если при подключении возникает ошибка, убедитесь, что:
    - используется сеть Wi-Fi 2,4 ГГц (не смешанная с 5 ГГц сеть);
    - не используется стандарт безопасности WPA3;
    - в конфигурацию Вашей Wi-Fi сети не внесены настройки, ограничивающие подключение смарт-устройств IoT.

Внимание!

- Не используйте Wi-Fi в местах, где беспроводные устройства запрещены, например, в аэропорту, медицинских учреждениях и т.д.
- Не включайте смартфон в опасных местах, таких как автозаправочные станции, предприятия по производству топлива или химикатов и т.д.
- Не используйте устройства, не предназначенные для управления через смартфон.
- Если функция Wi-Fi не работает, обратитесь в авторизованный сервисный центр.
- На качество управления приложением влияют смартфон, сеть Wi-Fi, расстояние от маршрутизатора и качество подключения к сети. Поэтому в случае, если не удается подключить устройство к приложению, проверьте качество подключения к Wi-Fi, смартфон и расстояние от маршрутизатора.

Обслуживание и уход

- Очищайте устройство и аксессуары сразу после использования.
- Перед очисткой убедитесь, что устройство отключено от электросети и полностью остыло.
- Во избежание удара электрическим током не погружайте шнур питания, вилку и корпус устройства в воду и другие жидкости.
- Не используйте для очистки и сушки устройства и чаши посудомоечную машину или сушилку для посуды.
- Не используйте для очистки устройства агрессивные моющие средства, а также абразивные чистящие средства и острые предметы (например, ножи или жесткие щетки). Очищайте устройство и аксессуары мягкими чистящими средствами и материалами.

Внешняя поверхность

- Протрите корпус устройства мягкой сухой или слегка влажной тканью.
- Если кнопка открывания загрязнилась, очистите ее с помощью бамбуковой шпажки или зубочистки.
- Очищайте вентиляционные отверстия с помощью пылесоса примерно 1 раз в месяц. Не используйте устройство, если продукты или другие посторонние предметы застряли в вентиляционном отверстии, обязательно удалите их.

Чаша и аксессуары

- Промойте аксессуары с использованием нейтрального моющего средства и мягкой губки.
- Если на чаше или аксессуарах есть присохшие остатки продуктов, замочите их в воде, пока остатки не размягчатся, а затем удалите их мягкой губкой.
- Соблюдайте особую осторожность при очистке чаши, т.к. ее покрытие может отслоиться при повреждении.
- Не используйте уксус для очистки чаши.
- Металлические столовые приборы могут повредить покрытие чаши. Используйте посуду, поставляемую в комплекте, или деревянную.

Внешняя крышка и отверстие для выхода пара

Протрите крышку и отверстие для выхода пара влажной тканью, затем протрите насухо. Чтобы удалить остатки продуктов и другие частицы из отверстия, воспользуйтесь бамбуковой шпажкой или зубочисткой.

Внутренняя крышка

1. Снимите крышку.
2. Удалите остатки продуктов и другие загрязнения, промойте крышку водой с мягкой губкой и тщательно высушите.
3. Чтобы установить крышку на место, вставьте ее в соответствующие выемки и, придерживая фиксатор, осторожно нажмите на нее.

Нагревательная пластина и датчик

1. Протрите поверхность пластины и датчика слегка влажной мягкой тканью.
2. Если на пластине есть присохшие продукты или другие частицы, слегка отполируйте ее наждачной бумагой №320, смоченной водой.
3. Если к датчику прилипли продукты или другие частицы, удалите их с помощью бамбуковой шпажки или зубочистки.

Крышка парового клапана

1. Чтобы снять крышку, потяните ее на себя.
2. Промойте крышку водой и тщательно высушите.
3. Чтобы установить крышку на место, нажмите на нее до упора.





Удаление запахов

1. Наполните чашу водой до нижнего уровня.
2. Закройте верхнюю крышку и запустите программу приготовления «На пару».
3. Нажмите кнопку «Старт».
4. Дождитесь завершения программы. Нажмите кнопку «Отмена/Разогрев», чтобы устройство вышло из режима поддержания тепла.
5. Отключите устройство от электросети и дайте ему полностью остыть.
6. Слейте оставшуюся воду и тщательно промойте все части устройства, как описано выше.
7. Высушите устройство в хорошо проветриваемом месте с открытой внешней крышкой.

Возможные проблемы и их решение

Если у Вас возникли проблемы при использовании устройства, попробуйте решить их с помощью данной таблицы. Если предложенные способы не решают проблему, обратитесь в авторизованный сервисный центр.

Проблема	Причина	Решение
Блюдо слишком мягкое/твердое, подгорело и т.п.	Устройство установлено на неровной или наклонной поверхности	Разместите устройство на ровной поверхности
	Чаша деформирована	Замените чашу
	Недостаточно воды	Добавьте больше воды
	Посторонние частицы на внутренней поверхности устройства или на внешней стороне чаши	Отключите устройство от электросети, дайте ему остыть, очистите его внутреннюю поверхность и промойте чашу
Из устройства вытекает вода	Была превышена максимальная отметка уровня воды	Уменьшите количество воды или продуктов в чаше
	Паровой клапан, внутренняя крышка или другие съемные детали установлены некорректно	Установите детали согласно разделу «Обслуживание и уход»
Пирог получился слишком твердым	Был выбран неподходящий рецепт	Используйте готовую смесь для выпечки и следуйте рецепту
Не удается выбрать желаемую функцию приготовления		Заново подключите шнур питания к устройству и электросети, плотно вставив вилку в розетку
		Выберите нужную программу, нажав соответствующую кнопку
Блюдо плохо пахнет после приготовления	Отверстие для выхода пара / внутренняя крышка / чаша загрязнены	Тщательно очистите детали устройства с помощью моющего средства и теплой воды
Не загорается дисплей	Проблема с подключением	Заново подключите шнур питания к устройству и электросети, плотно вставив вилку в розетку
Кнопки не реагируют на нажатие		
Устройство не переходит в режим поддержания тепла автоматически	Данная функция недоступна для выбранной программы	Выберите другую программу (см. «Таблица программ»)
	Приготовление не завершено	Дождитесь завершения приготовления
	Система контроля температуры неисправна	Обратитесь в авторизованный сервисный центр

Коды ошибок

Код ошибки	Причина	Решение
E1	Цепь верхнего датчика разомкнута	Обратитесь в авторизованный сервисный центр
E2	Замыкание верхнего датчика	
E3	Перегрев, температура превысила 210 °C, сработала защита от выкипания	Отключите устройство от электросети и дайте ему остыть в течение 1 часа
E4	Цепь нижнего датчика разомкнута	Обратитесь в авторизованный сервисный центр
E5	Цепь верхнего и нижнего датчиков разомкнута	
E6	Замыкание верхнего и нижнего датчиков	
E7	Программы «Жарка» и «Тушение» не достигли заданной температуры в течение 15 минут	Отключите устройство от электросети и включите повторно
E8	Замыкание нижнего датчика	Обратитесь в авторизованный сервисный центр
E9	Цепь верхнего датчика разомкнута, замыкание нижнего датчика	
EA	Замыкание верхнего и нижнего датчиков	

Правила и условия монтажа, хранения, перевозки (транспортировки), реализации и утилизации

- Устройство не требует какого-либо монтажа или постоянной фиксации.
- Хранение устройства должно производиться в упаковке в отапливаемых помещениях у изготовителя и потребителя при температуре воздуха от 5 °С до 40 °С и относительной влажности воздуха не более 80%. В помещениях не должно быть агрессивных примесей (паров кислот, щелочей), вызывающих коррозию.
- Перевозка устройства должна осуществляться в сухой среде.
- Устройство требует бережного обращения, оберегайте его от воздействия пыли, грязи, ударов, влаги, огня и т.д.
- Реализация устройства должна производиться в соответствии с местным законодательством.
- После окончания срока службы изделия его нельзя выбрасывать вместе с обычным бытовым мусором. Вместо этого оно подлежит сдаче на утилизацию в соответствующий пункт приема электрического и электронного оборудования для последующей переработки и утилизации в соответствии с федеральным или местным законодательством. Обеспечивая правильную утилизацию данного продукта, Вы помогаете сберечь природные ресурсы и предотвращаете ущерб для окружающей среды и здоровья людей, который возможен в случае ненадлежащего обращения. Более подробную информацию о пунктах приема и утилизации данного продукта можно получить в местных муниципальных органах или на предприятии по вывозу бытового мусора.
- При обнаружении неисправности устройства следует немедленно обратиться в авторизованный сервисный центр или утилизировать устройство.

Дополнительная информация

Manufacturer: STENT (GUANGZHOU) INDUSTRIAL CO., LTD.

No.4 Workshop No.11-1-4, Fuan Industrial Zone, Chonghe Village Committee, Leliu Street, Shunde District, Foshan City, Guangdong Province, China.

Изготовитель: СТЭНТ (ГУАНЧЖОУ) ИНДАСТРИАЛ КО., ЛТД.

№4 цех №11-1-4, промзона Фуань, сельский комитет Чунхэ, ул. Лэйлу, р-н Шуньдэ, г. Фошань, пров. Гуандун, Китай.

Импортер в России / уполномоченное изготовителем лицо: ООО «ДНС Ритейл».

690068, Россия, Приморский край, г. Владивосток, проспект 100-летия Владивостока, дом 155, корпус 3, офис 5.

Адрес электронной почты: dnsretail@mail.dlogistix.com

Товар соответствует требованиям ТР ТС (ЕАЭС).

Спецификации, информация о продукте и его внешний вид могут быть изменены без предварительного уведомления пользователя в целях улучшения качества нашей продукции.

Товар изготовлен (мм.гггг):_____V.1

Гарантийный талон

SN/IMEI: _____

Дата постановки на гарантию: _____

Производитель гарантирует бесперебойную работу устройства в течение всего гарантийного срока, а также отсутствие дефектов в материалах и сборке. Гарантийный период исчисляется с момента приобретения изделия и распространяется только на новые продукты.

В гарантийное обслуживание входит бесплатный ремонт или замена элементов, вышедших из строя не по вине потребителя в течение гарантийного срока при условии эксплуатации изделия согласно руководству пользователя. Ремонт или замена элементов производится на территории уполномоченных сервисных центров.

Срок гарантии: 36 мес.

Срок эксплуатации: 48 мес.

Актуальный список сервисных центров по адресу:

https://www.dns-shop.ru/service-center/

Гарантийные обязательства и бесплатное сервисное обслуживание не распространяются на перечисленные ниже принадлежности, входящие в комплектность товара, если их замена не связана с разборкой изделия:

- Элементы питания (батарейки) для ПДУ (Пульт дистанционного управления).
- Соединительные кабели, антенны и переходники для них, наушники, микрофоны, устройства «HANDS-FREE»; носители информации различных типов, программное обеспечение (ПО) и драйверы, поставляемые в комплекте (включая, но не ограничиваясь ПО, предустановленным на накопитель на жестких магнитных дисках изделия), внешние устройства ввода-вывода и манипуляторы.
- Чехлы, сумки, ремни, шнуры для переноски, монтажные приспособления, инструменты, документацию, прилагаемую к изделию.
- Расходные материалы и детали, подвергающиеся естественному износу.

Производитель не несет гарантийных обязательств в следующих случаях:

- Истек Гарантийный срок.
- Если изделие, предназначенное для личных (бытовых, семейных) нужд, использовалось для осуществления предпринимательской деятельности, а также в иных целях, не соответствующих его прямому назначению.
- Производитель не несет ответственности за возможный материальный, моральный и иной вред, понесенный владельцем изделия и/или третьими лицами, вследствие нарушения требований руководства пользователя при использовании, не соблюдения рекомендаций по установке и обслуживанию изделия, правил подключения (короткие замыкания, возникшие также в результате воздействия несоответствующего сетевого напряжения, как на само изделие, так и на изделия, сопряженные с ним), хранении и транспортировки изделия.
- Все случаи механического повреждения: сколы, трещины, деформации, следы ударов, вмятины, замятия и др., полученные в процессе эксплуатации изделия.
- Имеются следы сторонней модификации, несанкционированного ремонта лицами, не уполномоченными для проведения таких работ. Если дефект вызван изменением конструкции или схемы изделия, подключением внешних устройств, не предусмотренных Производителем, использованием устройства, не имеющего сертификата соответствия согласно законодательству Российской Федерации.
- Если дефект изделия вызван действием непреодолимой силы (природных стихий, пожаров, наводнений, землетрясений, бытовых факторов и прочих ситуаций, не зависящих от Производителя), либо действиями третьих лиц, которые Производитель не мог предвидеть.
- Дефект вызван попаданием внутрь изделия посторонних предметов, инородных тел, веществ, жидкостей, насекомых или животных, воздействием агрессивных сред, высокой влажности, высоких температур, которые привели к полному или частичному выходу из строя изделия.
- Отсутствует или не соответствует идентификация изделия (серийный номер). Если повреждения (недостатки) вызваны воздействием вредоносного программного обеспечения; установкой, сменой или удалением паролей (кодов), приведшим к отсутствию доступа к программным ресурсам изделия, без возможности их сброса/восстановления, ввиду отсутствия предоставления данной услуги поставщиком ПО.
- Если дефекты работы вызваны несоответствием стандартам или техническим регламентам питающих, кабельных, телекоммуникационных сетей, мощности радиосигнала, в том числе из-за особенностей рельефа и других подобных внешних факторов, использования изделия на границе или вне зоны действия сети.
- Если повреждения вызваны использованием нестандартных (неоригинальных) и/или некачественных (поврежденных) расходных материалов, принадлежностей, запасных частей, элементов питания, носителей информации различных типов (включая, CD, DVD диски, карты памяти, SIM карты, картриджи).
- Если недостатки вызваны получением, установкой и использованием несовместимого контента (мелодии, графика, видео и другие файлы, приложения Java и подобные им программы).
- На ущерб, причиненный другому оборудованию, работающему в сопряжении с данным изделием.


eigen