

Руководство по эксплуатации

Блендер погружной
Woka EB03

СОДЕРЖАНИЕ

НАЗНАЧЕНИЕ УСТРОЙСТВА **5**
МЕРЫ ПРЕДОСТОРОЖНОСТИ **5**
ТЕХНИЧЕСКИЕ ХАРАКТЕРИСТИКИ **7**
КОМПЛЕКТАЦИЯ **7**
СХЕМА УСТРОЙСТВА **8**
ИНСТРУКЦИЯ ПО ЭКСПЛУАТАЦИИ **10**
УПРАВЛЕНИЕ 10
НАСАДКА-БЛЕНДЕР 11
ВЕНЧИК 12
НАСАДКА-ВСПЕНИВАТЕЛЬ МОЛОКА 13
НАСАДКА ДЛЯ ПЮРЕ 14
S-ОБРАЗНОЕ ЛЕЗВИЕ 15
ДИСКИ ДЛЯ ШИНКОВКИ, ТЕРКИ И НАРЕЗКИ ЛОМТИКАМИ 16
НАСАДКА ДЛЯ НАРЕЗКИ КУБИКАМИ 17
НАСАДКА ДЛЯ ТЕСТА 18
КОФЕМОЛКА 19
ДОРОЖНАЯ БУТЫЛКА 20
ИСПОЛЬЗОВАНИЕ КРЫШКИ С ЗАЩИТОЙ ОТ БРЫЗГ 21
НАСАДКА-ЩЕТКА ДЛЯ ОЧИСТКИ 22
ЧИСТКА И УХОД **23**
ПРАВИЛА И УСЛОВИЯ МОНТАЖА, ХРАНЕНИЯ, ПЕРЕВОЗКИ (ТРАНСПОРТИРОВКИ), РЕАЛИЗАЦИИ И УТИЛИЗАЦИИ **24**
ДОПОЛНИТЕЛЬНАЯ ИНФОРМАЦИЯ **24**

Уважаемый покупатель!

Благодарим Вас за выбор бренда Eigen.

Мы тщательно проверили устройство на работоспособность и безопасность, а после надежно упаковали его для отправки.

Перед первым включением устройства в сеть, пожалуйста, внимательно прочитайте данное руководство. В нем содержится важная информация о правильной установке и использовании устройства, а также советы по уходу за ним. Рекомендуем следовать приведенным инструкциям, чтобы избежать возможных поломок или несчастных случаев.

Храните руководство по эксплуатации в надежном месте, чтобы Вы могли использовать его в качестве справочного материала при необходимости.

НАЗНАЧЕНИЕ УСТРОЙСТВА

Блендер предназначен для измельчения продуктов питания, приготовления эмульсий, пюре, напитков, а также взбивания крема и т.п.

МЕРЫ ПРЕДОСТОРОЖНОСТИ

- Перед подключением устройства к источнику питания убедитесь, что напряжение Вашей домашней электросети соответствует его техническим характеристикам. Подключайте устройство только к заземленной розетке.
- Перед каждым использованием устройства убедитесь, что все его части плотно зафиксированы на своих местах.
- Используйте только комплектующие, поставляемые вместе с устройством. Использование любых других комплектующих может представлять угрозу для жизни и здоровья, а также лишит Вас права на бесплатное гарантийное обслуживание.
- Не оставляйте включенное устройство без присмотра.
- Не подключайте блендер к удлинителю, к которому подключены другие мощные бытовые приборы.
- Не помещайте в чашу блендера очень горячие продукты и жидкости (с температурой выше 60 °С).
- Незамедлительно отключите устройство от электросети в случае его неисправности, а также в случае повреждения шнура или вилки. Обратитесь в авторизованный сервисный центр.
- Не тяните и не перемещайте устройство за шнур. Не сгибайте и не наматывайте шнур вокруг устройства. Также не допускайте, чтобы шнур питания перегибался через край столешницы, касался горячих поверхностей или острых углов.
- Не размещайте устройство и шнур питания вблизи нагревательных элементов, газовых конфорок и т.д.
- Не используйте данное устройство в непосредственной близости от источников воды. Следите за тем, чтобы на моторный блок не попадала вода, и не погружайте его в воду.
- Не прикасайтесь к устройству, электрической вилке и/или шнуру питания мокрыми руками.
- Всегда держите руки, волосы, мелкие детали одежды, а также кухонные принадлежности и другую посуду подальше от работающего венчика и лезвий ножа, чтобы исключить вероятность травм и предотвратить их повреждение.

- Не прикасайтесь к движущимся частям устройства.
- Не переполняйте чашу измельчителя и стакан для смешивания продуктами.
- Не используйте устройство вне помещений.
- Отключайте устройство от сети, если оно не используется, а также перед очисткой и установкой/снятием насадок.
- Стакан для смешивания и чаша измельчителя не подходят для использования в микроволновке.
- Устройство не предназначено для использования детьми и лицами с ограниченными физическими, сенсорными или умственными способностями, кроме случаев, когда над ними осуществляется контроль другими лицами, ответственными за их безопасность. Не позволяйте детям играть с устройством.
- Устройство не предназначено для использования в коммерческих целях.

ТЕХНИЧЕСКИЕ ХАРАКТЕРИСТИКИ

- Модель: Woka EB03.
- Торговая марка: Eigen.
- Параметры питания: 220–240 В ~ 50–60 Гц.
- Номинальная мощность: 1200 Вт.
- Максимальная мощность: 1500 Вт.
- Количество скоростей: 7 + турборежим.
- Материал корпуса: нержавеющая сталь, ABS-пластик.
- Материал лезвий: нержавеющая сталь с титановым покрытием.
- Материал венчика, дисков, лезвий измельчителя: нержавеющая сталь.
- Материал дорожной бутылки: тритан.
- Объем стакана для смешивания: 800 мл.
- Объем чаши комбайна: 2 л.
- Защита от перегрева и перегрузки.
- Длина шнура питания: 1,4 м.
- Класс защиты от поражения эл. током: II.
- Тип крепления шнура питания: Y.
- Степень защиты от влаги: IPX0.
- Область применения: бытовое.

КОМПЛЕКТАЦИЯ

- Устройство.
- Комбайн.
- Насадка-блендер.
- Диск для нарезки ломтиками.
- Диск-терка.
- Диск для терки и шинковки.
- Насадка для нарезки кубиками.
- Кофемолка.
- Насадка-вспениватель молока.
- Венчик для взбивания.
- Насадка для пюре.
- Насадка для приготовления теста.
- Стакан.
- Дорожная бутылка.
- Комплект ножей для дорожной бутылки.
- Переходник для венчика.
- Насадка-щетка для чистки.
- Крышка для стакана.
- Крышка для защиты от брызг.
- Приспособление для очистки насадки для нарезки кубиками.
- Руководство по эксплуатации.

СХЕМА УСТРОЙСТВА

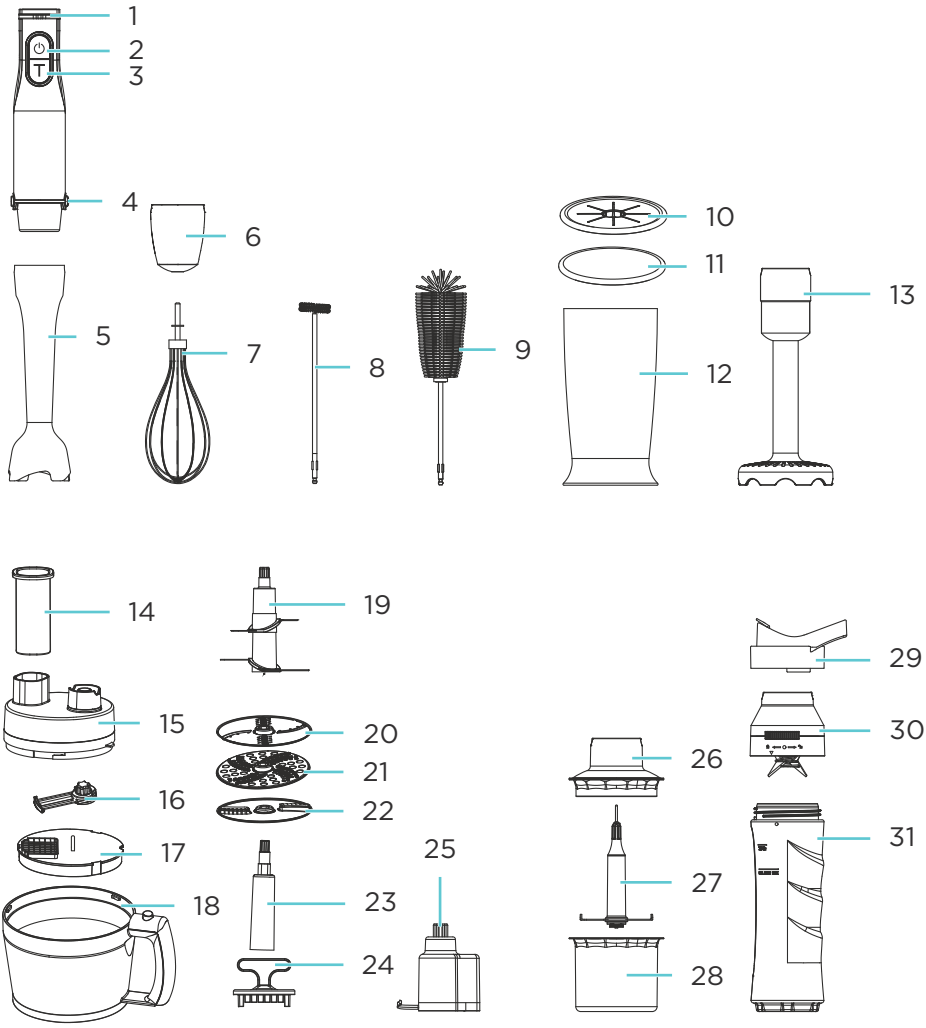

1. Регулятор скорости.
2. Кнопка питания.
3. Кнопка турборежима.
4. Кнопки фиксации насадок.
5. Насадка-блендер.
6. Специальный переходник.
7. Венчик.
8. Вспениватель молока.
9. Насадка-щетка для очистки.
10. Крышка с защитой от брызг для стакана.
11. Силиконовая крышка для стакана.
12. Мерный стакан.
13. Насадка для пюре.
14. Толкатель.
15. Крышка комбайна.
16. Нож для нарезания кубиками.
17. Основание насадки для нарезки кубиками.
18. Чаша комбайна.
19. S-образное лезвие.
20. Диск для шинковки.
21. Диск для терки.
22. Диск для нарезки картофеля фри.
23. Вал для установки диска.
24. Приспособление для очистки насадки для нарезки кубиками.
25. Насадка для приготовления теста.
26. Крышка кофемолки.
27. Лезвия кофемолки.
28. Чаша кофемолки.
29. Крышка дорожной бутылки.
30. Комплект ножей для дорожной бутылки.
31. Дорожная бутылка.

УПРАВЛЕНИЕ

1. Подключите устройство к сети.
2. Для работы в обычном режиме нажмите и удерживайте кнопку питания. Отпустите кнопку, чтобы прекратить процесс измельчения/перемешивания.
3. Поворачивайте регулятор скорости в направлении иконки «+» на дисплее, чтобы увеличить скорость, и в направлении иконки «-», чтобы уменьшить ее. На дисплее будет отображаться выбранная скорость от «01» до «07». Шаг изменения скорости — 01.
4. Для работы в турборежиме зажимайте соответствующую ему кнопку. На дисплее будет отображаться иконка «**T**». Отпустите кнопку турборежима по окончании использования

   Примечание: в турборежиме нажимать кнопку питания не нужно.

5. После использования всегда отключайте устройство от сети.

ВНИМАНИЕ!

Устройство предназначено для кратковременного режима работы. При обработке мягких продуктов время непрерывной работы не должно превышать 1 минуты, при обработке твердых продуктов — 15 секунд. Допускается не более 3 циклов работы за одно использование.

НАСАДКА-БЛЕНДЕР

Насадка-блендер подходит для приготовления соусов, супов, майонеза, детского питания, молочных коктейлей и т.п.

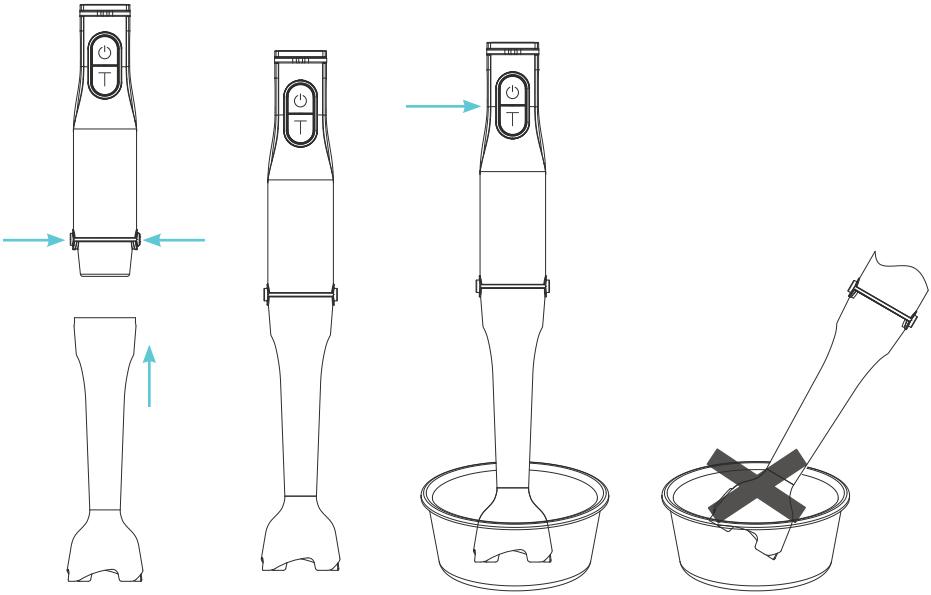

1. Вставьте насадку-блендер в моторный блок устройства до щелчка.
2. Поместите блендер в стакан или другую емкость для смешивания.
3. Используйте устройство в соответствии с описанием в разделе «Управление».
4. По окончании использования отсоедините насадку-блендер, нажав кнопки фиксации.

ВЕНЧИК

Венчик подходит для взбивания крема, яиц и перемешивания жидкого теста.

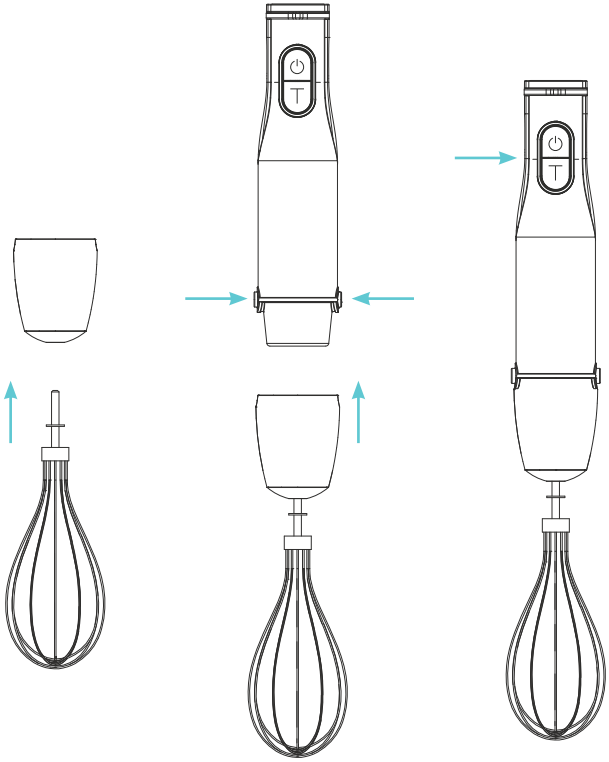

1. Вставьте венчик в специальный переходник.
2. Получившуюся конструкцию вставьте в моторный блок устройства до щелчка.
3. Поместите венчик в емкость.
4. Используйте устройство в соответствии с описанием в разделе «Управление».
5. По окончании использования отсоедините насадку-переходник, удерживая кнопки фиксации, после чего извлеките из него венчик.

НАСАДКА-ВСПЕНИВАТЕЛЬ МОЛОКА

Данная насадка подходит для быстрого вспенивания молока.

ВНИМАНИЕ!

- Используйте насадку исключительно для вспенивания молока.
- Продолжительность непрерывного использования вспенивателя не должна превышать 2 минуты.

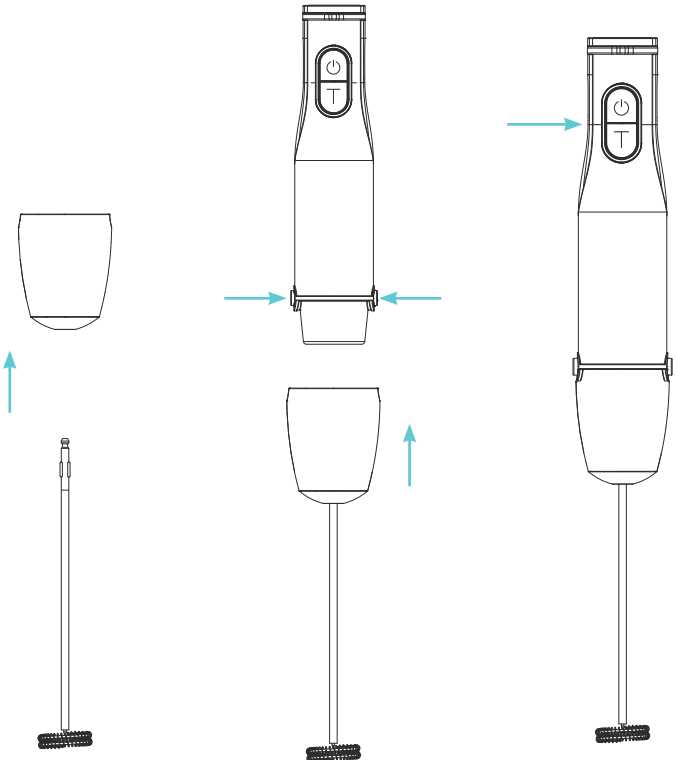

1. Вставьте вспениватель в специальный переходник.
2. Получившуюся конструкцию вставьте в моторный блок устройства до щелчка.
3. Поместите вспениватель в емкость с молоком.
4. Используйте устройство в соответствии с описанием в разделе «Управление».
5. По окончании использования отсоедините переходник, удерживая кнопки фиксации, после чего извлеките из него насадку вспениватель.

Примечание: для лучшего результата молоко рекомендуется предварительно нагреть до 40–45°.

НАСАДКА ДЛЯ ПЮРЕ

Насадка подходит для приготовления картофельного пюре без комочков, нежного теста для творожных сырников и других похожих блюд.

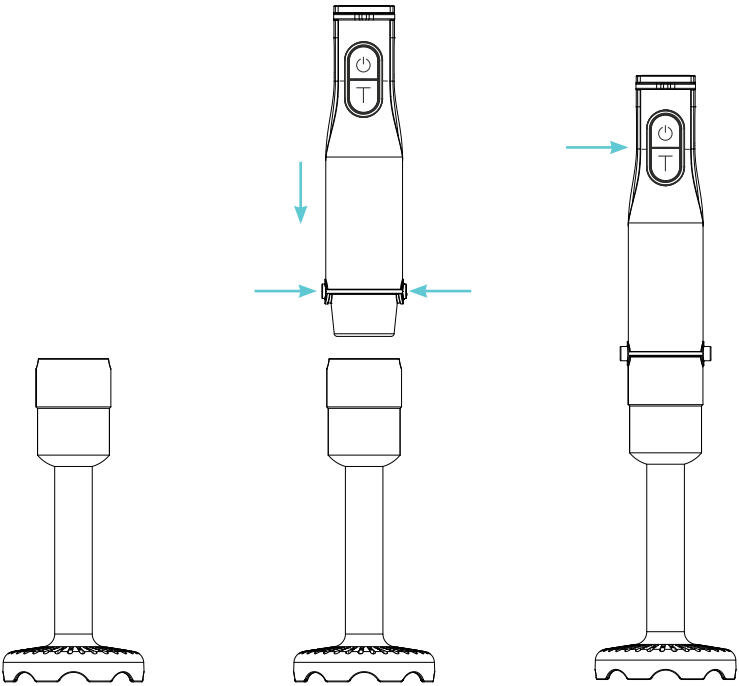

1. Получившуюся конструкцию вставьте в моторный блок устройства до щелчка.
2. Поместите вареный картофель в стакан или другую емкость для смешивания.

   Примечание: чтобы сделать пюре вкуснее, добавьте немного сливочного масла и горячего молока.

3. Вставьте блендер в емкость.
4. Используйте устройство в соответствии с описанием в разделе «Управление».
5. По окончании приготовления отсоедините насадку, удерживая кнопки фиксации. Чтобы снять лезвия с насадки для пюре, поворачивайте их по часовой стрелке. Для установки обратно поворачивайте лезвия против часовой стрелки.

S-ОБРАЗНОЕ ЛЕЗВИЕ

ВНИМАНИЕ!

- Будьте осторожны — лезвия очень острые!
- Не используйте S-образное лезвие для измельчения таких твердых продуктов, как орехи, кофейные зерна, злаки и т.п.
- Перед измельчением уберите кости, сухожилия и хрящи с мяса.
- Не измельчайте зелень и травы вместе с их стеблями.
- Продолжительность непрерывного использования комбайна не должна превышать 20–30 секунд.

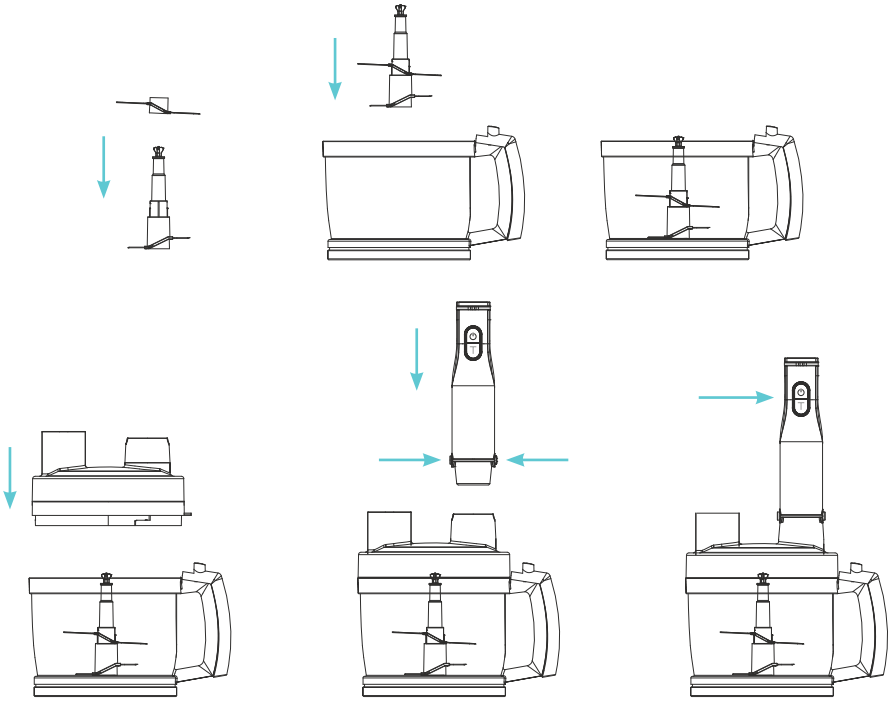

1. Поместите лезвие на металлический штифт чаши комбайна.
2. Поместите продукты в чашу.
3. Закройте чашу крышкой.
4. Поверните крышку по часовой стрелке и убедитесь, что она плотно зафиксирована.
5. Вставьте моторный блок в крышку.
6. Используйте устройство в соответствии с описанием в разделе «Управление».

   Примечание: во время измельчения одной рукой держите блендер, а другой — чашу.

7. После использования снимите моторный блок, нажав на кнопки фиксации.
8. Снимите крышку комбайна, нажав кнопку на его ручке и, поворачивая крышку против часовой стрелки.
9. Аккуратно снимите лезвия и наденьте на них защитный кожух.

ДИСКИ ДЛЯ ШИНКОВКИ, ТЕРКИ И НАРЕЗКИ ЛОМТИКАМИ

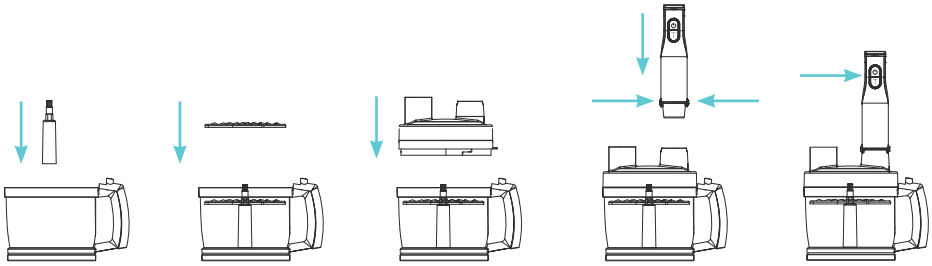

1. Поместите вал на металлический штифт чаши комбайна.
2. Установите нужный диск на вал.
3. Закройте чашу крышкой.
4. Поверните крышку по часовой стрелке и убедитесь, что она плотно зафиксирована.
5. Вставьте моторный блок в крышку.
6. Помещайте продукты в загрузочное отверстие на крышке комбайна, предварительно нарезая их на куски подходящего размера. Используйте входящий в комплект толкатель, чтобы аккуратно проталкивать их внутрь.
7. Используйте устройство в соответствии с описанием в разделе «Управление».

   Примечание: во время измельчения одной рукой держите блендер, а другой — чашу.

8. После использования отключите устройство от сети и снимите моторный блок, нажав кнопки фиксации.
9. Снимите крышку комбайна, нажав кнопку на его ручке и, поворачивая крышку против часовой стрелки.
10. Аккуратно снимите диск с вала.

НАСАДКА ДЛЯ НАРЕЗКИ КУБИКАМИ

ВНИМАНИЕ!

Не используйте данную насадку для нарезки твердых и замороженных продуктов.

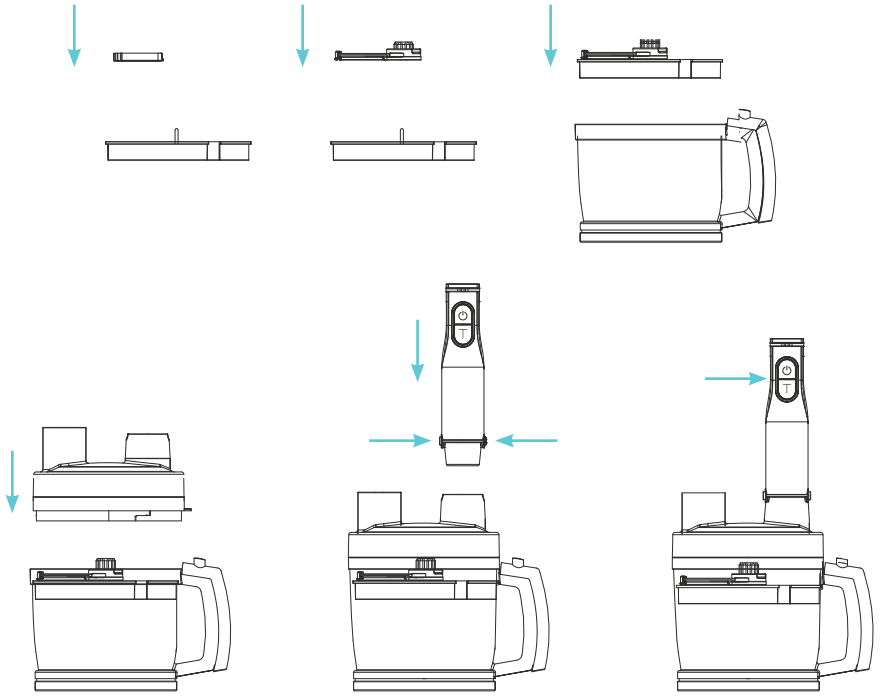

1. Установите основание в чашу комбайна.
2. Вставьте нож в основание насадки на вращающийся вал — терка должна быть на стороне противоположенной ручке чаши..
3. Закройте чашу крышкой. Поверните крышку по часовой стрелке и убедитесь, что она плотно зафиксирована.
4. Вставьте моторный блок в крышку до щелчка.
5. Помещайте продукты в загрузочное отверстие на крышке комбайна, предварительно нарезая их на куски подходящего размера. Используйте входящий в комплект толкатель, чтобы аккуратно проталкивать их внутрь.
6. Используйте устройство в соответствии с описанием в разделе «Управление».

   Примечание: во время нарезки одной рукой держите блендер, а другой — чашу.

7. По окончании работы сразу отключите устройство от электрической сети. Отсоедините моторный блок, нажав на кнопки фиксации насадок. Откройте крышку чаши, нажав кнопку на ручке, и аккуратно выньте сначала нож, а затем основание насадки. Используйте приспособление для очистки насадки для нарезки кубиками (входит в комплект), чтобы протолкнуть остатки продуктов в чашу.

НАСАДКА ДЛЯ ТЕСТА

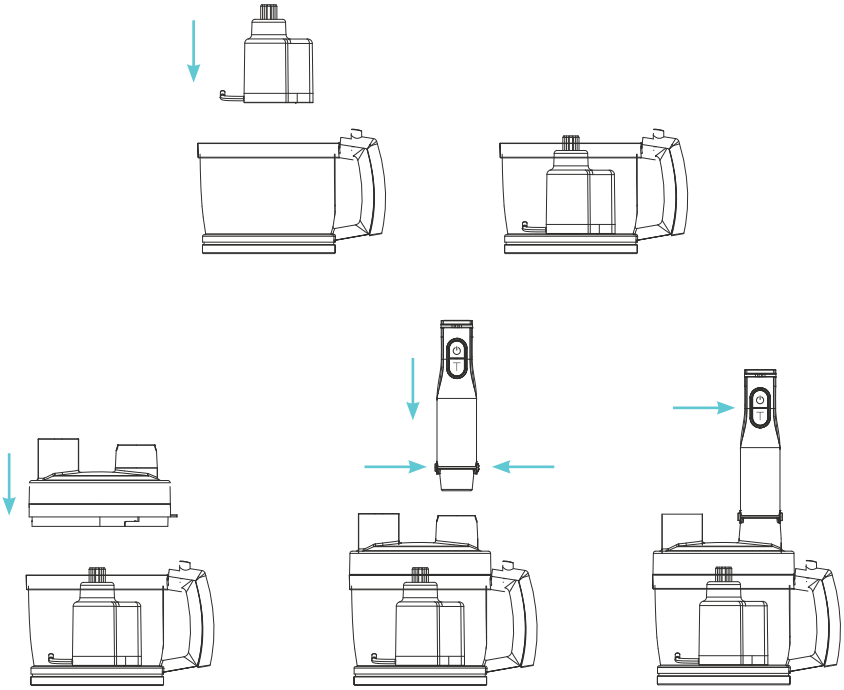

1. Поместите насадку для теста на металлический штифт чаши комбайна.
2. Поместите продукты в чашу.

   Примечание: рекомендованная пропорция мука:вода для приготовления теста — 5:3.

3. Закройте чашу крышкой. Поверните крышку по часовой стрелке и убедитесь, что она плотно зафиксирована.
4. Вставьте моторный блок в крышку.
5. Используйте устройство в соответствии с описанием в разделе «Управление».

   Примечание: во время перемешивания одной рукой держите блендер, а другой — чашу.

6. После использования отключите устройство от сети и снимите моторный блок, нажав кнопки фиксации насадок.
7. Снимите крышку комбайна, нажав кнопку на ручке и повернув ее против часовой стрелки.
8. Аккуратно снимите насадку для теста со штифта.

КОФЕМОЛКА

Насадка подходит для измельчения льда, кофейных зерен, орехов, злаков и т.п.

ВНИМАНИЕ!

- Лезвия очень острые, будьте осторожны при эксплуатации.
- Всегда ставьте чашу измельчителя на ровную и нескользкую поверхность.

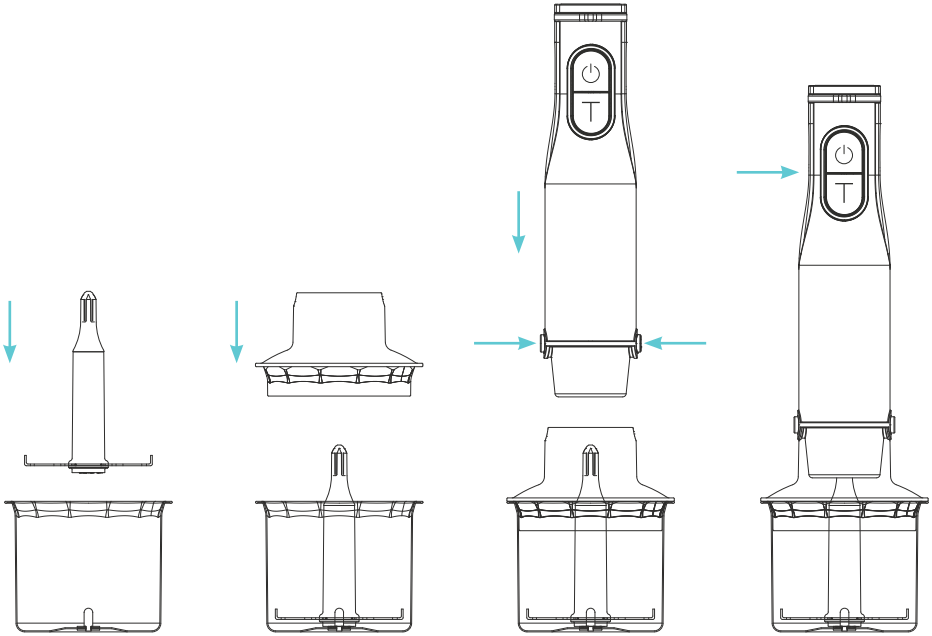

1. Установите лезвия на ось чаши измельчителя.
2. Поместите ингредиенты в чашу.
3. Закройте чашу крышкой.
4. Вставьте моторный блок блендера в крышку измельчителя до щелчка.
5. Используйте устройство в соответствии с описанием в разделе «Управление».

   Примечание: во время измельчения одной рукой держите блендер, а другой — чашу.

6. По окончании использования сначала отключите устройство от сети, после чего извлеките моторный блок, удерживая кнопки фиксации насадок.
7. Снимите крышку измельчителя.
8. Осторожно извлеките стержень с лезвиями.

ДОРОЖНАЯ БУТЫЛКА

ВНИМАНИЕ!

- Не превышайте отметку 600 мл на бутылке.
- Не смешивайте горячие или холодные ингредиенты. Убедитесь, что они достигли комнатной температуры.

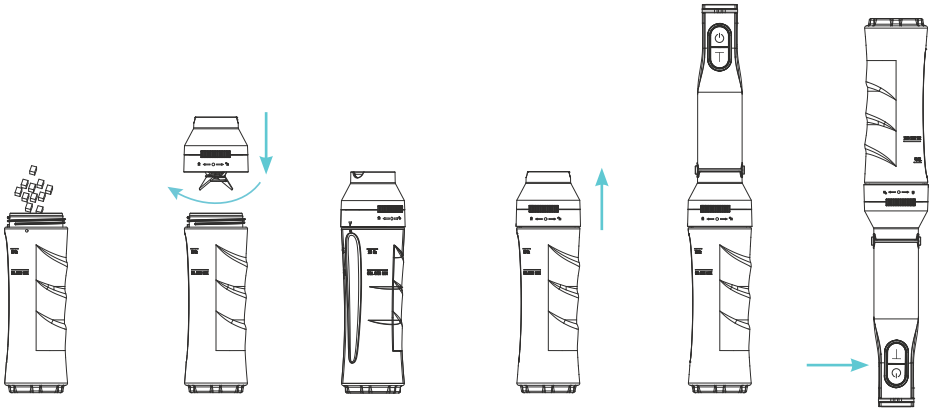

1. Поместите открытую дорожную бутылку на ровную устойчивую поверхность.
2. Нарежьте ингредиенты кубиками 15 × 15 мм и поместите их в бутылку.

   Примечание: сначала добавляйте жидкие ингредиенты, потом — твердые.
3. Установите комплект ножей для дорожной бутылки на бутылку и закрутите его по часовой стрелке до упора, чтобы совместились иконки « ▽ » на крышке и « △ » на бутылке.
4. Установите регулятор блокировки на крышке с ножами в положение « 🔒 », чтобы зафиксировать ее на бутылке.
5. Получившуюся конструкцию (дорожную бутылку с комплектом ножей) вставьте в моторный блок до щелчка.
6. Переверните получившуюся конструкцию.
7. Используйте устройство в соответствии с описанием в разделе «Управление».

   Примечание: во время измельчения одной рукой держите блендер, а другой — бутылку.
8. После измельчения поставьте бутылку на стол, зажмите кнопки фиксации на моторном блоке и извлеките его из измельчителя.
9. Установите регулятор блокировки на крышке с ножами в положение « 🔓 ».
10. Открутите крышку с ножами и закройте бутылку обычной крышкой.

ИСПОЛЬЗОВАНИЕ КРЫШКИ С ЗАЩИТОЙ ОТ БРЫЗГ

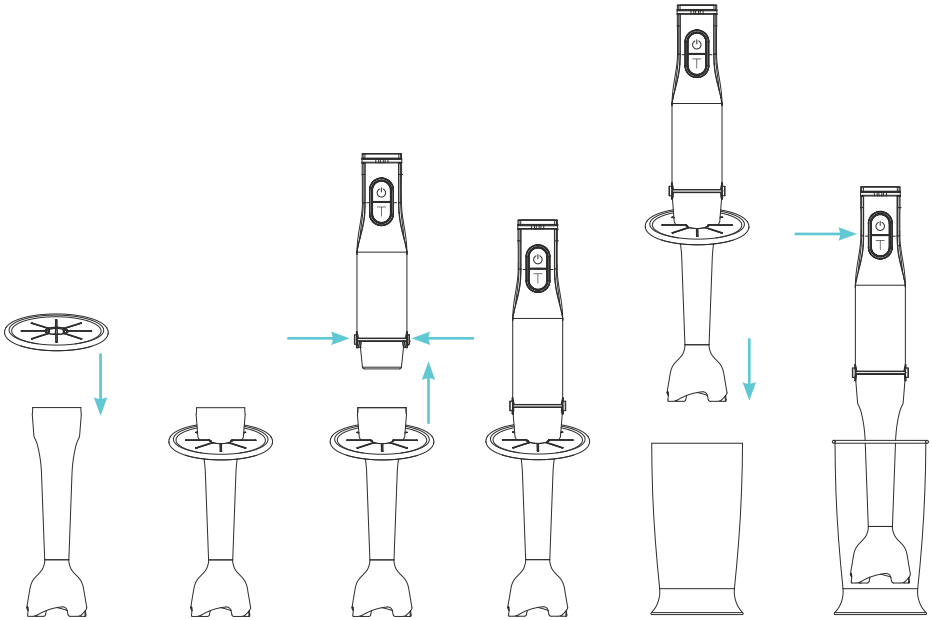

1. Вставьте насадку-блендер или переходник для венчика в отверстие посередине крышки от брызг.
2. Получившуюся конструкцию вставьте в моторный блок устройства, при этом удерживая кнопки фиксации по бокам.
3. Наполните стакан или другую емкость ингредиентами не более чем на 80%.
4. Поместите блендер в емкость и начните приготовление.

Примечание: прежде чем сменить насадку, снимите крышку от брызг.

НАСАДКА-ЩЕТКА ДЛЯ ОЧИСТКИ

Данная насадка подходит для эффективной очистки емкостей, например, мерного стакана.

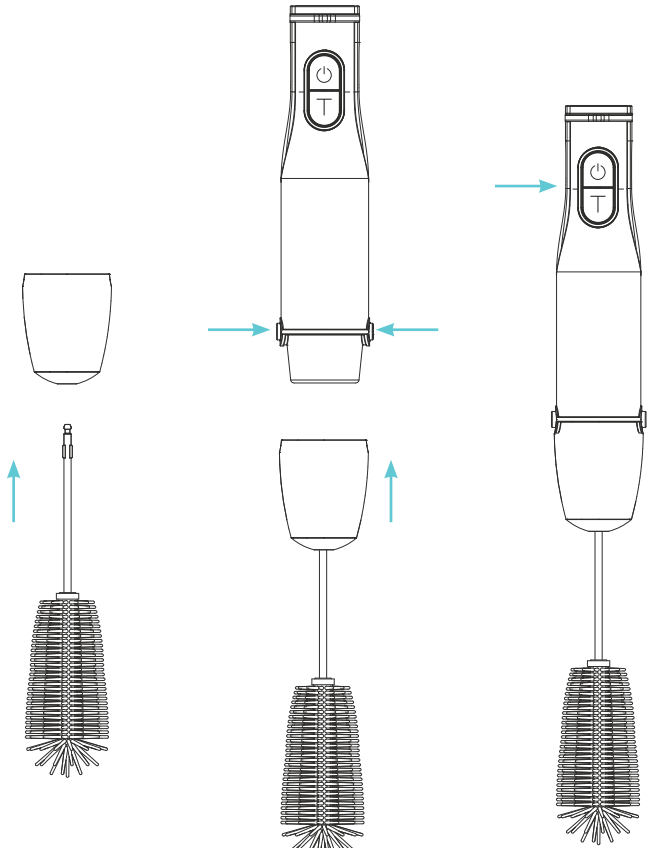

1. Вставьте щетку в специальный переходник.
2. Получившуюся конструкцию вставьте в моторный блок устройства до щелчка.
3. Поместите щетку в емкость.
4. Используйте устройство в соответствии с описанием в разделе «Управление».

   Примечание: во время чистки одной рукой держите блендер, а другой — емкость для очистки.

5. По окончании использования удерживая кнопки фиксации, отсоедините насадку-переходник, после чего извлеките из нее насадку-щетку.

ЧИСТКА И УХОД

ВНИМАНИЕ!

Будьте осторожны при очистке насадок устройства, так как их лезвия очень острые и могут нанести порезы при неосторожном обращении.

- Перед очисткой устройства обязательно отсоедините его от электросети и снимите все аксессуары.
- Промывайте все аксессуары сразу же после использования.
- Протрите моторный блок и крышку комбайна с помощью слегка влажной или сухой ткани.
- Опускать полностью в воду и нельзя мыть в посудомоечной машине: моторный блок, насадку для пюре, специальный переходник, крышку комбайна, нож для нарезания кубиками, основания для насадки для нарезания кубиками и крышку кофемолки.
- В посудомоечной машине можно мыть следующие аксессуары при температуре воды не больше 60 градусов: венчик, вспениватель молока, насадка-щётка для очистки, крышка с защитой от брызг для стакана, силиконовая крышка для стакана, S-образное лезвие, диск для шинковки, диск для терки, диск для нарезки картофеля фри, вал для установки диска, приспособление для очистки насадки для нарезки кубиками, насадка для приготовления теста, лезвия кофемолки, чаша кофемолки, стакан, чаша комбайна и дорожная бутылка.
- Если пластиковая часть устройства окрасилась продуктами, очистите их растительным маслом, прежде чем помещать в посудомоечную машину.
- Перед последующим использованием убедитесь, что все части устройства полностью высохли.
- Для длительного хранения поместите устройство в сухое, вентилируемое место.
- Не используйте чашу и стакан для хранения продуктов.
- Не используйте для очистки устройства химические или абразивные моющие вещества, а также жесткие губки во избежание повреждения его поверхности. Не используйте моющие средства в больших количествах.

ПРАВИЛА И УСЛОВИЯ МОНТАЖА, ХРАНЕНИЯ, ПЕРЕВОЗКИ (ТРАНСПОРТИРОВКИ), РЕАЛИЗАЦИИ И УТИЛИЗАЦИИ

- Правила и условия монтажа устройства описаны в разделе «Инструкция по эксплуатации» данного руководства по эксплуатации.
- Хранение устройства должно производиться в упаковке в отапливаемых помещениях у изготовителя и потребителя при температуре воздуха от +5 °С до +40 °С и относительной влажности воздуха не более 80%. В помещениях не должно быть агрессивных примесей (паров кислот, щелочей), вызывающих коррозию.
- Перевозка устройства должна осуществляться в сухой среде.
- Устройство требует бережного обращения, оберегайте его от воздействия пыли, грязи, ударов, влаги, огня и т.д.
- Реализация устройства должна производиться в соответствии с местным законодательством.
- После окончания срока службы изделия его нельзя выбрасывать вместе с обычным бытовым мусором. Вместо этого оно подлежит сдаче на утилизацию в соответствующий пункт приема электрического и электронного оборудования для последующей переработки и утилизации в соответствии с федеральным или местным законодательством. Обеспечивая правильную утилизацию данного продукта, Вы помогаете сберечь природные ресурсы и предотвращаете ущерб для окружающей среды и здоровья людей, который возможен в случае ненадлежащего обращения. Более подробную информацию о пунктах приема и утилизации данного продукта можно получить в местных муниципальных органах или на предприятии по вывозу бытового мусора.
- При обнаружении неисправности устройства следует немедленно обратиться в авторизованный сервисный центр или утилизировать устройство.

ДОПОЛНИТЕЛЬНАЯ ИНФОРМАЦИЯ

Изготовитель: Шэньчжэнь Гэйнер Электрикал Эпплайенсиз Ко., Лтд.
101, 2-3F, зд. 2, научный парк Эньцзяшэн, №207, шоссе Чжунтай, комьюнити Лиху, ул. Синьху, р-н Гуанмин, г. Шэньчжэнь, пров. Гуандун, Китай.
Сделано в Китае.

Manufacturer: Shenzhen Gainer Electrical Appliances Co., Ltd.
101, 2-3F, Bld2, Enjiasheng science park, No. 207, Zhongtai Road, lihu community, Xinhu street, Guangming District, Shenzhen city, Guangdong Province, China.

Импортер в России / уполномоченное изготовителем лицо: ООО «ДНС Ритейл».
690068, Россия, Приморский край, г. Владивосток, проспект 100-летия Владивостока, дом 155, корпус 3, офис 5.

Адрес электронной почты: dnsretail@mail.dlogistix.com

Товар соответствует требованиям ТР ТС (ЕАЭС).
Спецификации, информация о продукте и его внешний вид могут быть изменены без предварительного уведомления пользователя в целях улучшения качества нашей продукции.

Товар изготовлен (мм.гггг): _____ V.1

Гарантийный талон

SN/IMEI:

Дата постановки на гарантию:

Производитель гарантирует бесперебойную работу устройства в течение всего гарантийного срока, а также отсутствие дефектов в материалах и сборке. Гарантийный период исчисляется с момента приобретения изделия и распространяется только на новые продукты.

В гарантийное обслуживание входит бесплатный ремонт или замена элементов, вышедших из строя не по вине потребителя в течение гарантийного срока при условии эксплуатации изделия согласно руководству пользователя. Ремонт или замена элементов производится на территории уполномоченных сервисных центров.

Срок гарантии на устройство: 24 мес.

Срок эксплуатации: 36 мес.

Актуальный список сервисных центров по адресу:
https://www.dns-shop.ru/service-center/

Гарантийные обязательства и бесплатное сервисное обслуживание не распространяются на перечисленные ниже принадлежности, входящие в комплектность товара, если их замена не связана с разборкой изделия:

- Элементы питания (батарейки) для ПДУ (Пульт дистанционного управления).
- Соединительные кабели, антенны и переходники для них, наушники, микрофоны, устройства «HANDS-FREE»; носители информации различных типов, программное обеспечение (ПО) и драйверы, поставляемые в комплекте (включая, но не ограничиваясь ПО, предустановленным на накопитель на жестких магнитных дисках изделия), внешние устройства ввода-вывода и манипуляторы.
- Чехлы, сумки, ремни, шнуры для переноски, монтажные приспособления, инструменты, документацию, прилагаемую к изделию.
- Расходные материалы и детали, подвергающиеся естественному износу.

Производитель не несет гарантийных обязательств в следующих случаях:

- Истек Гарантийный срок.
- Если изделие, предназначенное для личных (бытовых, семейных) нужд, использовалось для осуществления предпринимательской деятельности, а также в иных целях, не соответствующих его прямому назначению.
- Производитель не несет ответственности за возможный материальный, моральный и иной вред, понесенный владельцем изделия и/или третьими лицами, вследствие нарушения требований руководства пользователя при использовании, несоблюдения рекомендаций по установке и обслуживанию изделия, правил подключения (короткие замыкания, возникшие также в результате воздействия несоответствующего сетевого напряжения, как на само изделие, так и на изделия, сопряженные с ним), хранении и транспортировки изделия.
- Все случаи механического повреждения: сколы, трещины, деформации, следы ударов, вмятины, замятия и др., полученные в процессе эксплуатации изделия.
- Имеются следы сторонней модификации, несанкционированного ремонта лицами, не уполномоченными для проведения таких работ. Если дефект вызван изменением конструкции или схемы изделия, подключением внешних устройств, не предусмотренных Производителем, использованием устройства, не имеющего сертификата соответствия согласно законодательству Российской Федерации.
- Если дефект изделия вызван действием непреодолимой силы (природных стихий, пожаров, наводнений, землетрясений, бытовых факторов и прочих ситуаций, не зависящих от Производителя), либо действиями третьих лиц, которые Производитель не мог предвидеть.
- Дефект вызван попаданием внутрь изделия посторонних предметов, инородных тел, веществ, жидкостей, насекомых или животных, воздействием агрессивных сред, высокой влажности, высоких температур, которые привели к полному или частичному выходу из строя изделия.
- Отсутствует или не соответствует идентификация изделия (серийный номер). Если повреждения (недостатки) вызваны воздействием вредоносного программного обеспечения; установкой, сменой или удалением паролей (кодов), приведшим к отсутствию доступа к программным ресурсам изделия, без возможности их сброса/восстановления, ввиду отсутствия предоставления данной услуги поставщиком ПО.
- Если дефекты работы вызваны несоответствием стандартам или техническим регламентам питающих, кабельных, телекоммуникационных сетей, мощности радиосигнала, в том числе из-за особенностей рельефа и других подобных внешних факторов, использования изделия на границе или вне зоны действия сети.
- Если повреждения вызваны использованием нестандартных (неоригинальных) и/или некачественных (поврежденных) расходных материалов, принадлежностей, запасных частей, элементов питания, носителей информации различных типов (включая, CD, DVD диски, карты памяти, SIM карты, картриджи).
- Если недостатки вызваны получением, установкой и использованием несовместимого контента (мелодии, графика, видео и другие файлы, приложения Java и подобные им программы).
- На ущерб, причиненный другому оборудованию, работающему в сопряжении с данным изделием.


eigen