

Руководство по эксплуатации

Блендер стационарный
Woka ES01

СОДЕРЖАНИЕ

НАЗНАЧЕНИЕ УСТРОЙСТВА **5**
МЕРЫ ПРЕДОСТОРОЖНОСТИ **5**
ТЕХНИЧЕСКИЕ ХАРАКТЕРИСТИКИ **7**
КОМПЛЕКТАЦИЯ **7**
СХЕМА УСТРОЙСТВА **8**
ИНСТРУКЦИЯ ПО ЭКСПЛУАТАЦИИ **9**
ПАНЕЛЬ УПРАВЛЕНИЯ 9
АВТОПРОГРАММЫ 10
СБОРКА 10
ПЕРЕД НАЧАЛОМ РАБОТЫ 11
ЭКСПЛУАТАЦИЯ 12
ОТЛОЖЕННЫЙ СТАРТ 14
ВРЕМЯ ПРИГОТОВЛЕНИЯ 15
ПЕРЕМЕШИВАНИЕ/ИЗМЕЛЬЧЕНИЕ 15
ПОДДЕРЖАНИЕ ТЕМПЕРАТУРЫ 15
ЧИСТКА И УХОД **16**
САМООЧИСТКА 16
ВОЗМОЖНЫЕ ПРОБЛЕМЫ И ИХ РЕШЕНИЕ **17**
КОДЫ ОШИБОК **18**
ПРАВИЛА И УСЛОВИЯ МОНТАЖА, ХРАНЕНИЯ, ПЕРЕВОЗКИ (ТРАНСПОРТИРОВКИ), РЕАЛИЗАЦИИ И УТИЛИЗАЦИИ **19**
ДОПОЛНИТЕЛЬНАЯ ИНФОРМАЦИЯ **20**

Уважаемый покупатель!

Благодарим Вас за выбор бренда Eigen.

Мы тщательно проверили устройство на работоспособность и безопасность, а после надежно упаковали его для отправки.

Перед первым включением устройства в сеть, пожалуйста, внимательно прочитайте данное руководство. В нем содержится важная информация о правильной установке и использовании устройства, а также советы по уходу за ним. Рекомендуем следовать приведенным инструкциям, чтобы избежать возможных поломок или несчастных случаев.

Храните руководство по эксплуатации в надежном месте, чтобы Вы могли использовать его в качестве справочного материала при необходимости.

НАЗНАЧЕНИЕ УСТРОЙСТВА

Блендер предназначен для измельчения продуктов питания, приготовления эмульсий, пюре, напитков, а также взбивания крема и т.п.

МЕРЫ ПРЕДОСТОРОЖНОСТИ

- Перед подключением устройства к источнику питания убедитесь, что напряжение Вашей домашней электросети соответствует его техническим характеристикам.
- Незамедлительно отключите устройство от электросети в случае его неисправности, а также в случае повреждения шнура или вилки. Обратитесь в авторизованный сервисный центр.
- Не тяните и не перемещайте устройство за шнур. Не сгибайте и не наматывайте шнур вокруг устройства. Также не допускайте, чтобы шнур питания перегибался через край столешницы, касался горячих поверхностей или острых углов.
- Не размещайте устройство и шнур питания вблизи нагревательных элементов, газовых конфорок и т.д.
- Будьте внимательны при использовании устройства рядом с детьми, всегда храните устройство вне досягаемости детей.
- Не используйте устройство вне помещений.
- Всегда держите руки, волосы, мелкие детали одежды, а также кухонные принадлежности и другую посуду подальше от вращающихся лезвий ножа, чтобы исключить вероятность травм и предотвратить их повреждение.
- Используйте только комплектующие, поставляемые вместе с устройством. Использование любых других комплектующих может представлять угрозу для жизни и здоровья, а также лишит Вас права на бесплатное гарантийное обслуживание.
- Не оставляйте включенное устройство без присмотра.
- Не подключайте блендер к удлинителю, к которому подключены другие мощные бытовые приборы.
- Перед каждым использованием устройства убедитесь, что все его части плотно зафиксированы на своих местах.
- Не прикасайтесь к устройству, электрической вилке и/или шнуру питания мокрыми руками.
- Не помещайте в кувшин блендера очень горячие продукты и жидкости (с температурой выше 80 °C) и не запускайте пустой блендер.

- Максимальный цикл непрерывной работы — 6 минут, после чего устройству необходимо остыть в течение 20 минут.
- Не помещайте в блендер кости и другие крайне твердые предметы, а также крупные замороженные куски продуктов.
- Отключайте устройство от сети, если оно не используется.
- Не прикасайтесь к движущимся частям устройства.
- Не используйте данное устройство в непосредственной близости от источников воды. Следите за тем, чтобы на моторный блок не попадала вода, и не погружайте его в воду.
- Всегда полностью останавливайте устройство перед снятием кувшина.
- Всегда используйте устройство только с закрытой крышкой.
- Не переполняйте кувшин продуктами.
- Располагайте устройство на расстоянии примерно 30 см от других электроприборов.
- Устройство не предназначено для использования детьми и лицами с ограниченными физическими, сенсорными или умственными способностями, кроме случаев, когда над ними осуществляется контроль другими лицами, ответственными за их безопасность. Не позволяйте детям играть с устройством.
- Устройство не предназначено для использования в коммерческих целях.

ТЕХНИЧЕСКИЕ ХАРАКТЕРИСТИКИ

- Модель: Woka ES01.
- Торговая марка: Eigen.
- Параметры питания: 220–240 В ~ 50–60 Гц.
- Мощность: 600–1000 Вт.
- Тип мотора: BLDC.
- Объем кувшина: 1,5 л.
- Количество скоростей: 9.
- Материал кувшина: стекло.
- Материал ножей: нержавеющая сталь.
- Материал корпуса: пластик ABS.
- Количество лезвий: 10 шт.
- Тип управления: сенсорное.
- Длина шнура питания: 1 м.
- Класс защиты от поражения эл. током: I.
- Тип крепления шнура питания: Y.
- Степень защиты от влаги: IPX0.
- Область применения: бытовое.

КОМПЛЕКТАЦИЯ

- Устройство.
- Защитный колпак для уменьшения шума.
- Щетка для чистки.
- Мерный стакан.
- Руководство по эксплуатации.

СХЕМА УСТРОЙСТВА

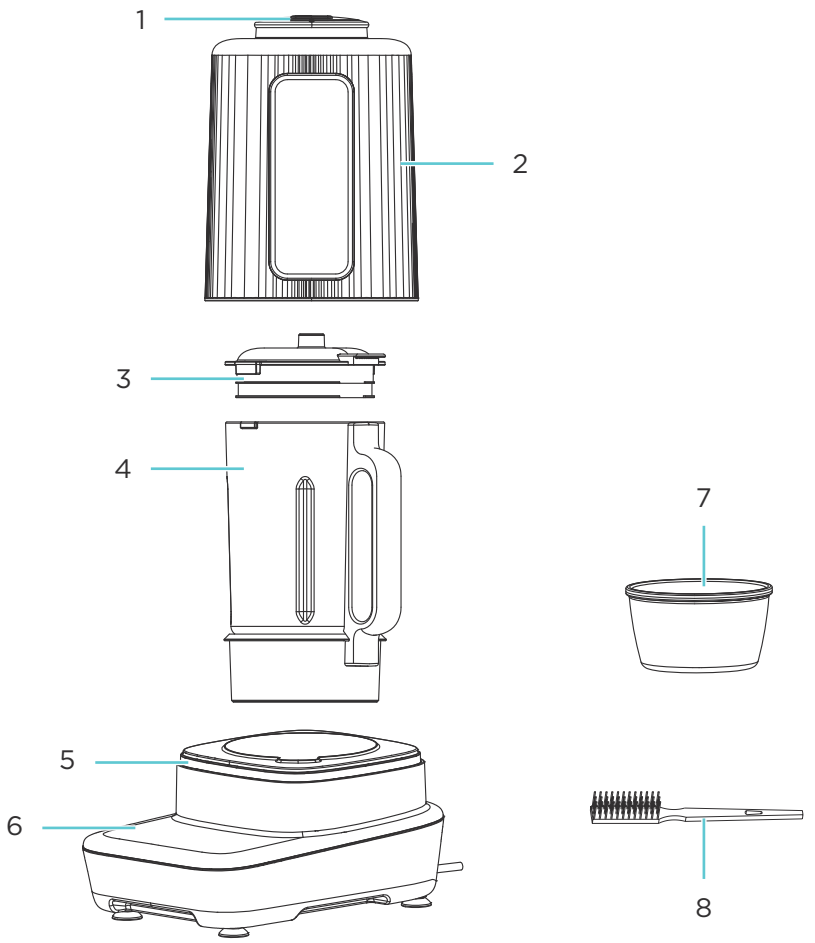

1. Отверстие для выхода пара.
2. Шумоподавляющий колпак.
3. Крышка блендера.
4. Кувшин.
5. Моторный блок.
6. Панель управления.
7. Мерный стакан.
8. Щетка для чистки.

ПАНЕЛЬ УПРАВЛЕНИЯ

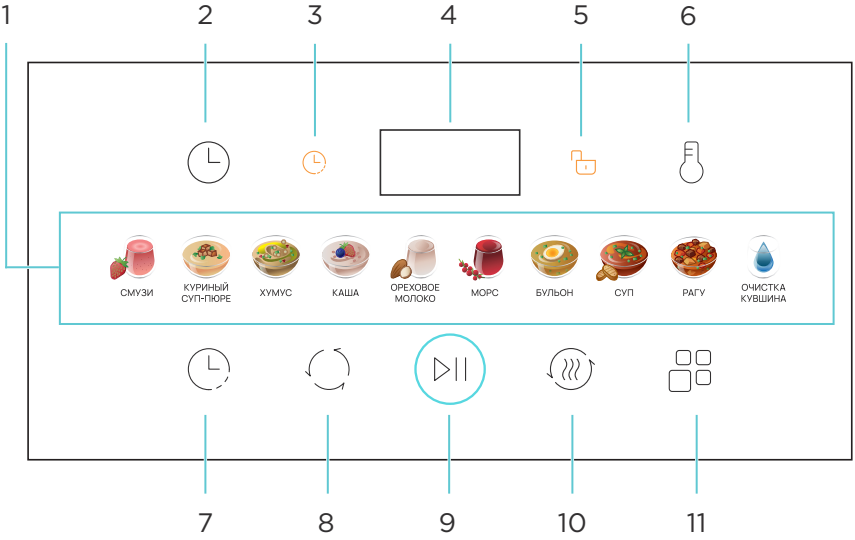

1. Автоматические программы.
2. Кнопка настройки времени приготовления.
3. Индикатор функции отложенного старта.
4. Дисплей.
5. Индикатор открытой крышки.
6. Кнопка настройки температуры.
7. Кнопка функции отложенного старта.
8. Кнопка функции перемешивания/измельчения.
9. Кнопка «Старт/Пауза».
10. Кнопка функции подогрева.
11. Кнопка выбора программы.

АВТОПРОГРАММЫ

Программа	Время по умолч.	Описание
Смузи	3 мин	Приготовление фруктовых и овощных смузи (смешивание без нагрева)
Куриный суп-пюре	38 мин	Приготовление куриного супа-пюре с продолжительным кипячением и измельчением
		Приготовление соевого молока
Хумус	36 мин	Приготовление овощного/бобового/злакового пюре с термической обработкой
Каша	50 мин	Приготовление зерновой/фруктово-зерновой каши (варка и смешивание)
Ореховое молоко	30 мин	Приготовление молока из грецких орехов (нагрев и кипячение с измельчением)
Морс	20 мин	Приготовление морса или фруктово-ягодного чая (нагрев и кипячение без измельчения)
Бульон	90 мин	Приготовление бульона без измельчения
Суп	40 мин	Приготовление супа без измельчения
Рагу	40 мин	Приготовление блюд без измельчения. Подходит для приготовления овощного рагу или варки различных продуктов
Очистка кувшина	15 мин	Очистка кувшина при высокой температуре

СБОРКА

1. Перед первым использованием распакуйте устройство и поместите все детали на ровную и устойчивую поверхность.
2. Промойте и высушите детали устройства.
3. Установите крышку на кувшин, чтобы язычок был правее ручки, а потом

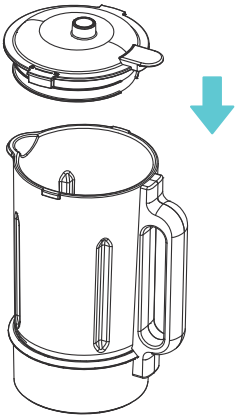

поверните крышку за язычок, чтобы он оказался над ручкой кувшина.

4. Возьмите кувшин, совместите его ручку с выемкой на моторном блоке и ак-

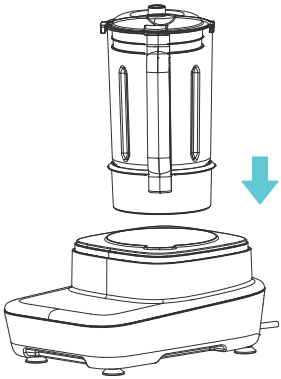

куратно поставьте, слегка нажав на нее.

5. Вставьте заглушку в отверстие для выхода пара на шумоподавляющем колпаке.
6. Закройте колпаком кувшин блендера.

ПЕРЕД НАЧАЛОМ РАБОТЫ

- Перед первым использованием устройства тщательно промойте и протрите насухо все детали, контактирующие с продуктами питания.
- Соберите устройство согласно разделу «Сборка». Убедитесь в правильной установке и надежной фиксации всех частей.

РАСПОЗНАВАНИЕ ВЫСОТЫ

Перед началом работы устройству необходимо пройти процесс распознавания высоты. Это поможет блендеру адаптироваться под температуру, высоту и напряжение в Вашем регионе и отрегулировать программы таким образом, чтобы во время приготовления полностью раскрылись полезные свойства продуктов, а также для предотвращения перелива, неготовности и пригорания ингредиентов.

Выполните следующие действия:

1. Налейте 600 мл воды в кувшин блендера. Закройте крышку, накройте блендер колпаком и подключите устройство к сети.
2. В течение 30 секунд после подключения к сети необходимо одновременно нажать и удерживать кнопки « ⏲ » и « 0 » в течение 3 секунд и более, чтобы войти в режим распознавания высоты.
3. В течение некоторого времени устройство будет периодически перемешивать воду в кувшине. Индикация цифрового дисплея « ⸺ » будет перемещаться по кругу. В то же время устройство будет нагреваться, пока вода не закипит.

   ВНИМАНИЕ!

   Ни в коем случае не снимайте кувшин с моторного блока или ее крышку во время работы устройства.

4. По окончании распознавания высоты раздастся трехкратный звуковой сигнал. Отключите устройство от сети.

ЭКСПЛУАТАЦИЯ

1. Нарежьте ингредиенты небольшими кусочками со сторонами не более 1,5 см.

   Примечание: При выборе режимов с измельчением или при блендировании в ручном режиме из мяса необходимо удалить все кости и снять кожу, нарезать тонкими полосками. Так же необходимо удалить крупные косточки из фруктов (такие как косточка абрикоса, персика, финика и пр.).

2. С помощью мерного стакана отмерьте необходимое количество ингредиентов, засыпьте их в кувшин и добавьте нужный объем питьевой воды.

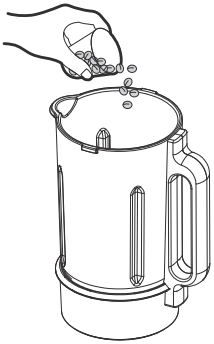

3. Вставьте кувшин в моторный блок.

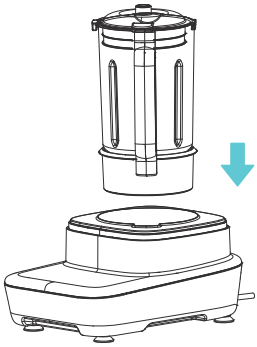

4. Закройте кувшин крышкой (см. раздел «Сборка»).

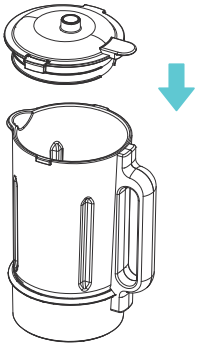

5. При необходимости накройте кувшин шумоподавляющим колпаком.

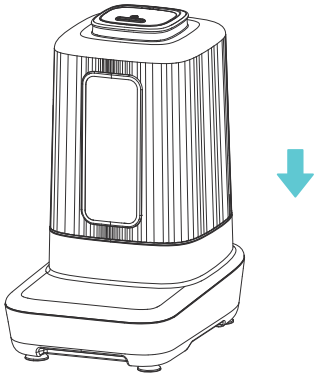

6. Подключите устройство к сети. Раздастся звуковой сигнал, и загорится панель управления.

ВНИМАНИЕ!

Блендер оснащен защитой, которая не позволяет продолжить работу с устройством, если не закрыта крышка кувшина или если она закрыта неправильно. В таком случае на панели управления будут гореть цифровой дисплей со значением «––» и индикатор открытой крышки « ». Как только Вы правильно установите крышку на кувшин, панель управления активируется, и устройство будет готово к работе.

7. Нажимайте кнопку « », чтобы выбрать желаемую программу.
8. Нажмите кнопку « », чтобы начать приготовление.

ПРИМЕЧАНИЯ

- Во время работы мотор устройства может работать быстрее/медленнее или с перерывами — это нормальное явление.
- В процессе нагрева индикация цифрового дисплея « » будет перемещаться по кругу. По достижении нужной температуры на дисплее начнется отсчет времени.

9. Чтобы остановить приготовление вручную, нажмите кнопку « ».
10. По завершении приготовления устройство издаст звуковой сигнал. Отключите его от сети и снимите крышку.

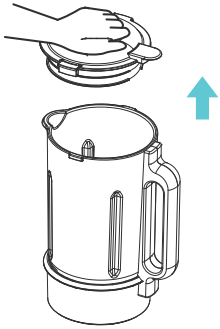

ВНИМАНИЕ!

- Будьте осторожны при открытии крышки, чтобы избежать ожогов, т.к. из-за нагрева может выходить пар.
- При возможности не снимайте крышку кувшина во время работы устройства. Если Вам необходимо ее снять, то, держась за ручку кувшина, сначала поверните язычок крышки вправо, тогда сработает защита, и устройство приостановит работу, раздастся пятикратный звуковой сигнал. На панели управления будут гореть цифровой дисплей со значением «––» и индикатор открытой крышки « ». Чтобы возобновить приготовление, правильно установите крышку и нажмите кнопку « ▷|| ».

11. Налейте/высыпьте готовые ингредиенты в подходящую емкость.

Примечание: делайте это медленно, чтобы избежать брызг.

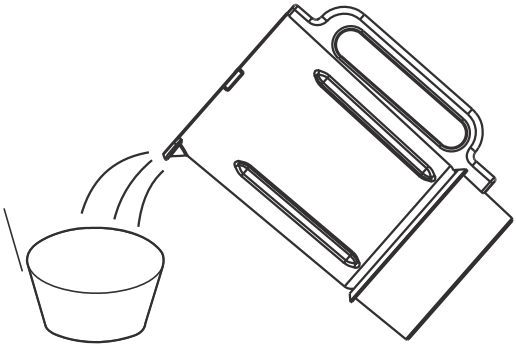

ОТЛОЖЕННЫЙ СТАРТ

1. Нажмите кнопку « ◷ », чтобы перейти к выбору времени начала приготовления. Загорится индикатор « ◷ » слева от дисплея.
2. Чтобы увеличить/уменьшить время отложенного старта, нажимайте кнопку « ◷ ».
3. Нажмите кнопку « ▷|| », чтобы начался отсчет времени отложенного старта.

ПРИМЕЧАНИЯ

- Время отложенного старта по умолчанию — 6 часов. Диапазон времени — от 1 до 12 часов. Шаг времени — 30 минут.
- Функция отложенного старта доступна для следующих программ: куриный суп-пюре, хумус, каша, ореховое молоко, морс, бульон, суп, рагу. Недоступно для программы «Смузи».

ВРЕМЯ ПРИГОТОВЛЕНИЯ

- Нажимайте кнопку « ⏲ », чтобы изменить время приготовления.
- Диапазон времени: от 10 минут до 1 часа.
- Шаг времени: 10 минут.

Примечание: изменение времени приготовления доступно только в функции отложенного старта, а также в следующих программах: морс, бульон и рагу. В других автоматических программах кнопка недоступна.

ПЕРЕМЕШИВАНИЕ/ИЗМЕЛЬЧЕНИЕ

Это отдельная функция, предназначенная для перемешивания/измельчения еды без выбора автопрограммы.

1. Выберите скорость перемешивания, нажимая кнопку « ⟳ ».
2. Нажмите кнопку « ▷|| » для запуска функции.

ПРИМЕЧАНИЯ

- Время перемешивания/измельчения — 2 минуты. Время не регулируется.
- Всего 9 скоростей перемешивания: от 1 до 8 и «H» — максимальная.
- Скорость по умолчанию — 4.

ПОДДЕРЖАНИЕ ТЕМПЕРАТУРЫ

1. По завершении приготовления нажмите кнопку « ♨ », чтобы выбрать функцию поддержания температуры.
2. Нажимайте кнопку « 🌡 », чтобы выбрать поддерживаемую температуру.
3. Нажмите кнопку « ▷|| » для запуска функции.

ПРИМЕЧАНИЯ

- Температура по умолчанию — 50 °C.
- Диапазон температуры — от 40 °C до 90 °C.
- Время по умолчанию — 2 часа.
- Диапазон времени — 1–12 часов.

ЧИСТКА И УХОД

- Предварительно очистите кувшин с помощью функции «Очистка кувшина» («см. раздел «Самоочистка»).
- Перед ручной очисткой устройства обязательно отсоедините его от электросети и дайте остыть всем компонентам.
- Для облегчения очистки мойте устройство сразу после использования, не допуская засыхания остатков пищи в кувшине.
- Поверхность моторного блока рекомендуется протирать влажной тканью и тщательно просушивать перед следующим использованием.
- Также для облегчения удаления остатков пищи налейте теплой мыльной воды в кувшин и подождите 30–60 минут, затем опустошите и промойте кувшин.
- Промойте кувшин, крышку и ее уплотнитель водой и затем тщательно просушите их.
- Через некоторое время эксплуатации на нижней части кувшина может образоваться коричневый налет. Чтобы его очистить, поместите дно кувшина в воду, оставьте на некоторое время, после чего очистите эту поверхность влажной тканью с уксусом.

ВНИМАНИЕ!

- Ножи очень острые, будьте осторожны во время мытья.
- Не погружайте моторный блок в воду во избежание поражения электрическим током.
- Не используйте грубую ткань или абразивные губки для чистки устройства.
- Все части устройства запрещается мыть в посудомоечной машине.

САМООЧИСТКА

1. По окончании приготовления опустошите кувшин и налейте в него воду.
2. Нажмите кнопку «Очистка кувшина» для запуска функции.
3. По завершении очистки откройте крышку и вылейте из кувшина грязную воду.

ВОЗМОЖНЫЕ ПРОБЛЕМЫ И ИХ РЕШЕНИЕ

Проблема	Причина	Решение
Не горит панель управления	Устройство не подключено к сети	Убедитесь в правильности подключения
Панель управления мигает	Программа выбрана, но не запущена	Нажмите кнопку « ▷|| » для запуска приготовления
	Крышка кувшина не закрыта или закрыта неправильно — сработала защита	Установите крышку на кувшин до щелчка
Кнопки на панели управления не работают	Прошло слишком мало времени после последнего отключения устройства от сети	Подождите не менее 3 минут, прежде чем снова подключить устройство к сети
	Устройство находится в процессе выполнения заданной программы	Это нормальное явление
Продукты не измельчаются или измельчаются плохо	Было добавлено слишком много или мало воды	Измените объем воды в нужную сторону
	Слишком низкое напряжение сети	Используйте стабилизатор напряжения
	Слишком много или мало ингредиентов в кувшине	Добавляйте в кувшин количество ингредиентов, указанное в рецепте
Еда пригорает ко дну кувшина	Кувшин грязный	Очищайте кувшин после каждого использования (см. раздел «Чистка и уход»)
	Слишком много ингредиентов	Добавляйте в кувшин количество ингредиентов, указанное в рецепте
	Была нажата не та кнопка	Нажмите нужную кнопку
Содержимое кувшина выливается	Слишком много или мало ингредиентов в кувшине	Добавляйте в кувшин количество ингредиентов, указанное в рецепте
	Было добавлено слишком много или мало воды	Измените объем воды в нужную сторону
	Выбрана неверная программа	Выберите другую программу, соответствующую Вашему запросу
	Крышка кувшина не закрыта или закрыта неправильно	Установите крышку на кувшин до щелчка
	Не было проведено распознавание высоты, что привело к неверной работе устройства	Выполните процедуру распознавания высоты (см. раздел «Распознавание высоты»)

ВНИМАНИЕ!

Если приведенные выше решения Вам не помогли, обратитесь в авторизованный сервисный центр.

КОДЫ ОШИБОК

Код	Причина	Решение
E0	Повреждена плата	Обратитесь в авторизованный сервисный центр
E1	Обрыв цепи нижнего датчика температуры	
E2	Короткое замыкание нижнего датчика температуры	
E3	Нестабильное напряжение	Отключите устройство от сети, дождитесь стабилизации напряжения и снова включите его
E4	Сработала защита от перегрева	Отключите устройство от сети и дайте ему остыть в течение минимум 30 минут

ПРАВИЛА И УСЛОВИЯ МОНТАЖА, ХРАНЕНИЯ, ПЕРЕВОЗКИ (ТРАНСПОРТИРОВКИ), РЕАЛИЗАЦИИ И УТИЛИЗАЦИИ

- Правила и условия монтажа устройства описаны в разделе «Сборка» данного руководства по эксплуатации.
- Хранение устройства должно производиться в упаковке в отапливаемых помещениях у изготовителя и потребителя при температуре воздуха от +5 °С до +40 °С и относительной влажности воздуха не более 80%. В помещениях не должно быть агрессивных примесей (паров кислот, щелочей), вызывающих коррозию.
- Перевозка устройства должна осуществляться в сухой среде.
- Устройство требует бережного обращения, оберегайте его от воздействия пыли, грязи, ударов, влаги, огня и т.д.
- Реализация устройства должна производиться в соответствии с местным законодательством.
- После окончания срока службы изделия его нельзя выбрасывать вместе с обычным бытовым мусором. Вместо этого оно подлежит сдаче на утилизацию в соответствующий пункт приема электрического и электронного оборудования для последующей переработки и утилизации в соответствии с федеральным или местным законодательством. Обеспечивая правильную утилизацию данного продукта, Вы помогаете сберечь природные ресурсы и предотвращаете ущерб для окружающей среды и здоровья людей, который возможен в случае ненадлежащего обращения. Более подробную информацию о пунктах приема и утилизации данного продукта можно получить в местных муниципальных органах или на предприятии по вывозу бытового мусора.
- При обнаружении неисправности устройства следует немедленно обратиться в авторизованный сервисный центр или утилизировать устройство.

ДОПОЛНИТЕЛЬНАЯ ИНФОРМАЦИЯ

Изготовитель: Цзянмэнь Бестдэй Электрик Ко., Лтд.
Зд. 2, №32, шоссе Банминь, р-н Цзянхай, г. Цзянмэнь, Китай.

Сделано в Китае.

Manufacturer: Jiangmen Bestday Electric Co., Ltd.
Building 2, No.32, Bangmin Road, Jianghai District, Jiangmen City, China.

Импортер в России / уполномоченное изготовителем лицо:
ООО «ДНС ЛОДЖИСТИК». 690002, Приморский край, г.о. Владивостокский, г. Владивосток, ул. Некрасовская, д. 59, каб. 2.
Адрес электронной почты: dns-logistic.llc@mail.dlogistix.com

Товар соответствует требованиям ТР ТС (ЕАЭС).

Спецификации, информация о продукте и его внешний вид могут быть изменены без предварительного уведомления пользователя в целях улучшения качества нашей продукции.

Товар изготовлен (мм.гггг): _____ V.1

Гарантийный талон

SN/IMEI:

Дата постановки на гарантию:

Производитель гарантирует бесперебойную работу устройства в течение всего гарантийного срока, а также отсутствие дефектов в материалах и сборке. Гарантийный период исчисляется с момента приобретения изделия и распространяется только на новые продукты.

В гарантийное обслуживание входит бесплатный ремонт или замена элементов, вышедших из строя не по вине потребителя в течение гарантийного срока при условии эксплуатации изделия согласно руководству пользователя. Ремонт или замена элементов производится на территории уполномоченных сервисных центров.

Срок гарантии на устройство: 24 мес.

Срок эксплуатации: 36 мес.

Актуальный список сервисных центров по адресу:
https://www.dns-shop.ru/service-center/

Гарантийные обязательства и бесплатное сервисное обслуживание не распространяются на перечисленные ниже принадлежности, входящие в комплектность товара, если их замена не связана с разборкой изделия:

- Элементы питания (батарейки) для ПДУ (Пульт дистанционного управления).
- Соединительные кабели, антенны и переходники для них, наушники, микрофоны, устройства «HANDS-FREE»; носители информации различных типов, программное обеспечение (ПО) и драйверы, поставляемые в комплекте (включая, но не ограничиваясь ПО, предустановленным на накопитель на жестких магнитных дисках изделия), внешние устройства ввода-вывода и манипуляторы.
- Чехлы, сумки, ремни, шнуры для переноски, монтажные приспособления, инструменты, документацию, прилагаемую к изделию.
- Расходные материалы и детали, подвергающиеся естественному износу.

Производитель не несет гарантийных обязательств в следующих случаях:

- Истек Гарантийный срок.
- Если изделие, предназначенное для личных (бытовых, семейных) нужд, использовалось для осуществления предпринимательской деятельности, а также в иных целях, не соответствующих его прямому назначению.
- Производитель не несет ответственности за возможный материальный, моральный и иной вред, понесенный владельцем изделия и/или третьими лицами, вследствие нарушения требований руководства пользователя при использовании, несоблюдения рекомендаций по установке и обслуживанию изделия, правил подключения (короткие замыкания, возникшие также в результате воздействия несоответствующего сетевого напряжения, как на само изделие, так и на изделия, сопряженные с ним), хранении и транспортировки изделия.
- Все случаи механического повреждения: сколы, трещины, деформации, следы ударов, вмятины, замятия и др., полученные в процессе эксплуатации изделия.
- Имеются следы сторонней модификации, несанкционированного ремонта лицами, не уполномоченными для проведения таких работ. Если дефект вызван изменением конструкции или схемы изделия, подключением внешних устройств, не предусмотренных Производителем, использованием устройства, не имеющего сертификата соответствия согласно законодательству Российской Федерации.
- Если дефект изделия вызван действием непреодолимой силы (природных стихий, пожаров, наводнений, землетрясений, бытовых факторов и прочих ситуаций, не зависящих от Производителя), либо действиями третьих лиц, которые Производитель не мог предвидеть.
- Дефект вызван попаданием внутрь изделия посторонних предметов, инородных тел, веществ, жидкостей, насекомых или животных, воздействием агрессивных сред, высокой влажности, высоких температур, которые привели к полному или частичному выходу из строя изделия.
- Отсутствует или не соответствует идентификация изделия (серийный номер). Если повреждения (недостатки) вызваны воздействием вредоносного программного обеспечения; установкой, сменой или удалением паролей (кодов), приведшим к отсутствию доступа к программным ресурсам изделия, без возможности их сброса/восстановления, ввиду отсутствия предоставления данной услуги поставщиком ПО.
- Если дефекты работы вызваны несоответствием стандартам или техническим регламентам питающих, кабельных, телекоммуникационных сетей, мощности радиосигнала, в том числе из-за особенностей рельефа и других подобных внешних факторов, использования изделия на границе или вне зоны действия сети.
- Если повреждения вызваны использованием нестандартных (неоригинальных) и/или некачественных (поврежденных) расходных материалов, принадлежностей, запасных частей, элементов питания, носителей информации различных типов (включая, CD, DVD диски, карты памяти, SIM карты, картриджи).
- Если недостатки вызваны получением, установкой и использованием несовместимого контента (мелодии, графика, видео и другие файлы, приложения Java и подобные им программы).
- На ущерб, причиненный другому оборудованию, работающему в сопряжении с данным изделием.


eigen