Hansa
Haushaltsgeräte

RU Инструкция по обслуживанию
KK Пайдалану бойынша нұсқаулық
UZ Xizmat ko'rsatish bo'yicha qo'llanma

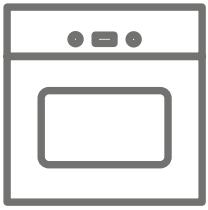

BOEB6*
BOEI6*

RU ВСТРАИВАЕМЫЙ ДУХОВОЙ ШКАФ
KK КІРІКТІРІЛГЕН ПЕШ
UZ O‘RNATILGAN PECH
TG ТАНУРИ СОХТМОН
KY КУРУЛГАН МЕХ
MN УГСАРДАГ ШАРАХ ШҮҮГЭЭ

IO-CBI-3079 / 9518580
(04.2025 V2)

Уважаемые Пользователи,

с сегодняшнего дня ежедневные обязанности станут более легкими, чем когда-либо. Устройства марки Hansa – это сочетание исключительной легкости в использовании и отличной эффективности.

Инструкцию, которую вы держите в руках, мы сократили до необходимого минимума. Таким образом, мы вместе стараемся заботиться об ***окружающей среде*** *и уменьшать количество бумаги и ресурсов, используемых в процессе печати.*

Мы гарантируем, что оборудование, покидающее завод, перед упаковкой было тщательно проверено на предмет безопасности и функциональности. Соблюдение указаний, содержащихся в инструкции, предохранит вас от ошибок при использовании и несчастных случаев, которые могут из-за них возникнуть. Обратите также внимание на рекомендации по энергосбережению и экологически чистой утилизации упаковки и использованного оборудования. ***Сохраните инструкцию*** *и держите ее всегда под рукой.*

Приятного знакомства с техникой

Hansa

СОДЕРЖАНИЕ

УКАЗАНИЯ ПО БЕЗОПАСНОСТИ 9
КАК ЭКОНОМИТЬ ЭНЕРГИЮ 11
РАСПАКОВКА 11
УТИЛИЗАЦИЯ ИЗНОШЕННЫХ УСТРОЙСТВ 11
ВАШЕ УСТРОЙСТВО 12
ИНФОРМАЦИЯ ДЛЯ ЗАПУСКА 13
ПЕРЕД ПЕРВЫМ ЗАПУСКОМ 13
НАГРЕВ КАМЕРЫ ДУХОВКИ 13
СКРЫТЫЕ РУЧКИ 13
ЭЛЕКТРОННЫЙ ПРОГРАММАТОР 14
ПОДКЛЮЧЕНИЕ К ЭЛЕКТРОПИТАНИЮ 14
УСТАНОВКА ТЕКУЩЕГО ВРЕМЕНИ 14
ОБСЛУЖИВАНИЕ ДУХОВКИ 15
ФУНКЦИИ НАГРЕВА 16
ПРЕДУСТАНОВЛЕННЫЕ ПРОГРАММЫ 17
ТЕРМОЗОНД 18
ОЧИСТКА И УХОД 19
ОБЩИЕ СОВЕТЫ 19
МОЮЩИЕ СРЕДСТВА 19
ДРУГАЯ ВАЖНАЯ ИНФОРМАЦИЯ 19
ОЧИСТКА 20
ПАРОВАЯ ЧИСТКА STEAM CLEAN 20
ТЕЛЕСКОПИЧЕСКИЕ НАПРАВЛЯЮЩИЕ 21
УСТРАНЕНИЕ НЕПОЛАДОК 22
ТЕХНИЧЕСКИЕ ХАРАКТЕРИСТИКИ 23
УСТАНОВКА 24
МОНТАЖ ДУХОВКИ ВО ВСТРОЕННОЙ МЕБЕЛИ 24
ПОДКЛЮЧЕНИЕ ДУХОВКИ К ПИТАНИЮ 24
РАЗМЕРЫ ДУХОВКИ 25
УСТАНОВКА ПОД СТОЛЕШНИЦУ 25
ВЫСОКАЯ УСТАНОВКА 25
ГАРАНТИЯ, ПОСЛЕПРОДАЖНОЕ ОБСЛУЖИВАНИЕ 26

ГАРАНТИЯ 26
СЕРВИСНОЕ ОБСЛУЖИВАНИЕ 26
ЗАПРОС НА РЕМОНТ И ПОМОЩЬ В СЛУЧАЕ НЕИСПРАВНОСТИ 26
ҚАУІПСІЗДІК ТЕХНИКАСЫ БОЙЫНША НҰСҚАУЛАР 28
ЭНЕРГИЯНЫ ҚАЛАЙ ҮНЕМДЕУГЕ БОЛАДЫ 30
ҚОРАПТАН ШЫҒАРУ 30
ПАЙДАЛАНЫЛҒАН ҚҰРЫЛҒЫЛАРДЫ КӘДЕГЕ ЖАРАТУ 30
СІЗДІҢ ҚҰРЫЛҒЫҢЫЗ 31
ІСКЕ ҚОСУ ТУРАЛЫ АҚПАРАТ 32
АЛҒАШ РЕТ ІСКЕ ҚОСАР АЛДЫНДА 32
ДУХОВКА КАМЕРАСЫН ҚЫЗДЫРУ 32
ЖАСЫРЫН ТҰТҚАЛАР 32
ҚУАТ ҚОСЫЛЫМЫ 33
АҒЫМДАҒЫ УАҚЫТТЫ ОРНАТУ 33
ПЕШКЕ ТЕХНИКАЛЫҚ ҚЫЗМЕТ КӨРСЕТУ 34
ЖЫЛЫТУ ФУНКЦИЯЛАРЫ 35
ДАЙЫН БАҒДАРЛАМАЛАР 36
ТЕРМОЗОНД 37
ТАЗАРТУ ЖӘНЕ КҮТІМ 38
ЖАЛПЫ КЕҢЕСТЕР 38
ЖУҒЫШ ЗАТТАР 38
БАСҚА МАҢЫЗДЫ АҚПАРАТ 38
ТАЗАРТУ 39
БУМЕН ТАЗАЛАУ 39
СЫМДЫ БАҒЫТТАУЫШТАР 40
ТЕЛЕСКОПИЯЛЫҚ БАҒЫТТАУЫШТАР 40
МӘСЕЛЕЛЕРДІ ШЕШУ 41
ТЕХНИКАЛЫҚ МӘЛІМЕТТЕР 42
ОРНАТУ 43
КІРІКТІРІЛГЕН ЖИҺАЗҒА ПЕШТІ ОРНАТУ 43
ПЕШТІ ҚУАТ КӨЗІНЕ ҚОСУ 43
ПЕШТІҢ ӨЛШЕМДЕРІ 44
ТӨМЕНГІ ОРНАТУ 44
ЖОҒАРЫ ПАРАМЕТР 44
КЕПІЛДІК, САТҚАННАН КЕЙІНГІ ҚЫЗМЕТ КӨРСЕТУ 45
КЕПІЛДІК 45
СЕРВИС 45
АҚАУЛАНҒАН ЖАҒДАЙДА ЖӨНДЕУГЕ ЖӘНЕ КӨМЕККЕ ӨТІНІМ БІЛДІРУ 45
XAVFSIZLIK KO'RSATMALARI 47

ENERGIYANI QANDAY TEJASH KERAK 49
QUTIDAN CHIQARISH 49
ESKIRGAN USKUNALARNI UTILIZATSIYA QILISH 49
SIZNING QURILMANGIZ 50
MA'LUMOTNI ISHGA TUSHIRISH 51
BIRINCHI YUGURISHDAN OLDIN 51
PECH KAMERASINI ISITISH 51
ELEKTRON DASTURCHI 51
QUVVAT ULANISHI 51
JORIY VAQTNI SOZLASH 51
YASHIRIN TUTQICHLAR 51
PECHGA TEXNIK XIZMAT KO'RSATISH 52
ISITISH FUNKTSIYALARI 53
OLDINDAN O'RNATILGAN DASTURLAR 54
TERMOPROB 55
TOZALASH VA G'AMXO'RLIK QILISH 56
UMUMIY MASLAHATLAR 56
YUVISH VOSITALARI 56
BOSHQA MUHIM MA'LUMOTLAR 56
TOZALASH 57
BUG 'TOZALASH (STEAM CLEAN) 57
SIMLI YO'RIQNOMALAR 58
TELESKOPIK RELSLAR 58
MUAMMOLARNI BARTARAF QILISH; NOSOZLIKLARNI TUZATISH 59
TEXNIK XUSUSIYATLARI 60
O'RNATISH 61
O'RNATILGAN MEBELDA PECHNI O'RNATISH 61
PECHNI QUVVAT MANBAIGA ULASH 61
PECH O'LCHAMLARI 62
PASTKI O'RNATISH 62
YUQORI SOZLASH 62
KAFOLAT, SOTUVDAN KEYINGI XIZMAT 63
KAFOLAT 63
SERVIS XIZMATI 63
BUZILISH HOLATIDA TA'MIR VA YORDAMLASHISHGA SO'ROV 63
ДАСТУРҲО ОИД БА ТЕХНИКАИ БЕХАТАРӢ 65
ЧӢ ТАВР САРФА КАРДАНИ ЭНЕРГИЯ 67
КУШОДАНИ ҚУТТӢ 67
БАРТАРАФ КАРДАНИ ДАСТГОҲҲОИ ИСТИФОДАШУДА 67

ДАСТГОҲИ ШУМО **68**
МАЪЛУМОТРО ОҒОЗ КУНЕД **69**
ПЕШ АЗ ДАВИДАН АВВАЛ 69
ГАРМ КАРДАНИ КАМЕРАИ ТАНӮР 69
ДАСТАКҲОИ ПИНҲОНШУДА 69
ПРОГРАММАЧИИ ЭЛЕКТРОНИ 70
ПАЙВАСТАГИИ БАРҚ 70
МУҚАРРАР КАРДАНИ ВАҚТИ ҶОРӢ 70
ТАЪМИРИ ПЕЧЬ **71**
ФУНКСИЯҲОИ ГАРМИДИҲӢ 72
БАРНОМАҲОИ ПЕШАКӢ НАСБШУДА 73
ТЕРМОПРОБ 74
ТОЗАКУНӢ ВА НИГОҲДОРӢ **75**
МАСЛИҲАТҲОИ УМУМӢ 75
ВОСИТАҲОИ ШУСТУШӮЙ 75
ДИГАР МАЪЛУМОТИ МУҲИМ 75
ТОЗА КАРДАН 76
ТОЗАКУНИИ БУҒ (STEAM CLEAN) 76
РОҲНАМОИ СИМ 77
РОҲҲОИ ТЕЛЕСКОПӢ 77
МУШКИЛКУШО **78**
МУШАХХАСОТИ **79**
НАСБКУНӢ **80**
ДАР МЕБЕЛИ ДАРУНСОХТ ГУЗОШТАНИ ПЕЧЬ 80
ПАЙВАСТ КАРДАНИ ТАНӮР БА ҚУВВАИ БАРҚ 80
АНДОЗАҲОИ ТАНӮР 81
НАСБИ ЗЕРИЗАМИНӢ 81
ТАНЗИМОТИ БАЛАНД 81
КАФОЛАТ, ХИЗМАТРАСОНӢ ПАС АЗ ФУРӮШ **82**
КАФОЛАТ 82
ХИЗМАТГУЗОРӢ 82
ДАРХОСТ БАРОИ ТАЪМИР ВА КӮМАК ДАР СУРАТИ ВАЙРОНШАВӢ 82
КООПСУЗДУК БОЮНЧА КӨРСӨТМӨЛӨР **84**
ЭНЕРГИЯНЫ КАНТИП ҮНӨМДӨӨ КЕРЕК 86
КУТУДАН ЧЫГАРУУ 86
КОЛДОНУЛГАН АППАРАТТАРДЫ УТИЛДЕШТИРҮҮ 86
СИЗДИН АППАРАТ **87**
МААЛЫМАТТЫ ИШКЕ КИРГИЗҮҮ **88**
БИРИНЧИ ЧУРКОО АЛДЫНДА 88

МЕШ КАМЕРАСЫН ЖЫЛЫТУУ 88
ЖАШЫРУУН ТУТКАЛАР 88
ЭЛЕКТРОНДУК ПРОГРАММАЧЫ 89
ЭЛЕКТР БАЙЛАНЫШЫ 89
УЧУРДАГЫ УБАКЫТТЫ КОЮУ 89
МЕШКЕ ТЕЙЛӨӨ 90
ЖЫЛЫТУУ ФУНКЦИЯЛАРЫ 91
АЛДЫН АЛА ОРНОТУЛГАН ПРОГРАММАЛАР 92
ТЕРМОПРОБ 93
ТАЗАЛОО ЖАНА БАГУУ 94
ЖАЛПЫ КЕҢЕШТЕР 94
КИР ЖУУГУЧТАР 94
БАШКА МААНИЛҮҮ МААЛЫМАТ 94
ТАЗАЛОО 95
БУУ МЕНЕН ТАЗАЛОО STEAM CLEAN 95
ЗЫМ БАГЫТТООЧУЛАР 96
БҮЗГӨЛҮКТӨРДҮ ТҮЗҮҮ 97
ТЕХНИКАЛЫК ШАРТТАР 98
ОРНОТУУ 99
КАМТЫЛГАН ЭМЕРЕКТЕРГЕ МЕШ ОРНОТУУ 99
МЕШТИ ЭЛЕКТР КУБАТЫНА ТУТАШТЫРУУ 99
МЕШТИН ӨЛЧӨМДӨРҮ 100
ТӨМӨНКҮ ОРНОТУУ 100
ЖОГОРКУ ЖӨНДӨӨ 100
КЕПИЛДИК, САТЫЛГАНДАН КИЙИН ТЕЙЛӨӨ 101
КЕПИЛДИГИ 101
КЫЗМАТ 101
ОНДООГО ЖАНА БУЗУЛГАН УЧУРДА ЖАРДАМГА СУРОО-ТАЛАП 101
АЮУЛГҮЙ БАЙДЛЫН МЭДЭЭЛЭЛ 103
ЭРЧИМ ХҮЧ ХЭМНЭХ ТАЛААР ТАНД ӨГӨХ ЗӨВЛӨГӨӨ 105
ТӨХӨӨРӨМЖИЙГ БАГЛААНААС ГАРГАХ 105
ХУУЧИН ТӨХӨӨРӨМЖИЙГ ХАЯХ ТУХАЙД 105
ТАНЫ ТӨХӨӨРӨМЖ 106
ТӨХӨӨРӨМЖӨӨ ХЭРХЭН АЖИЛЛУУЛАХ ВЭ 107
АНХНЫ ХЭРЭГЛЭЭ 107
АНХ УДАА ХЭРЭГЛЭХИЙН ӨМНӨ ШАРАХ ШҮҮГЭЭНИЙ ХӨНДИЙГ САЙТАР ХАЛААХ ШААРДЛАГАТАЙ. 107
ТҮЛХЭХ-ТАТАХ ТОВЧЛУУРУУД 107
ХЯНАХ САМБАР 108

ТӨХӨӨРӨМЖИЙГ ЦАХИЛГААН ХАНГАМЖИД ХОЛБОХ 108
ОДООГИЙН ЦАГИЙГ ТОХИРУУЛАХ 108
ШАРАХ ШҮҮГЭЭГ АЖИЛЛУУЛАХ 109
ХАЛААХ ФУНКЦУУД 110
УРЬДЧИЛАН ТОХИРУУЛСАН ПРОГРАМ 111
ТЕМПЕРАТУР ШАЛГАГЧ 112
АРЧИЛГАА ЦЭВЭРЛЭГЭЭ 113
ЕРӨНХИЙ ЗӨВЛӨГӨӨ 113
ЦЭВЭРЛЭГЭЭНИЙ БОДИС 113
БУСАД ЧУХАЛ ЗӨВЛӨГӨӨ 113
ЦЭВЭРЛЭГЭЭ 114
УУР ЦЭВЭРЛЭГЭЭ 114
ТАВИУРЫН ТУЛГУУР 115
ТАВИУРЫН ГУЛГУУР 115
АЛДААГ ОЛЖ ЗАСВАРЛАХ 116
ҮЗҮҮЛЭЛТ 117
СУУЛГАХ АЛХМУУД: 118
ШАРАХ ШҮҮГЭЭГ СУУЛГАХ 118
ШАРАХ ШҮҮГЭЭГ ЦАХИЛГААН ХАНГАМЖИД ХОЛБОХ 118
ОВОР ХЭМЖЭЭ 119
ТАВИЛГЫН ДООР СУУЛГАСАН НЬ 119
ТАВИЛГЫН ДОТОР СУУЛГАСАН НЬ 119
БАТАЛГАА БА БОРЛУУЛАЛТЫН ДАРААХ ҮЙЛЧИЛГЭЭ 120
БАТАЛГАА 120
ҮЙЛЧИЛГЭЭ 120

УКАЗАНИЯ ПО БЕЗОПАСНОСТИ

- Производитель оставляет за собой право вносить изменения, не влияющие на работу устройства.
- Устройство предназначено только для домашнего использования.
- Устройство и его открытые детали во время работы нагреваются до высоких температур. Необходимо соблюдать особую осторожность и не прикасаться к нагревательным элементам. Не допускать нахождения детей младше 8 лет вблизи устройства, если они не находятся под постоянным присмотром.
- Данное устройство может использоваться детьми в возрасте от 8 лет и старше, а также людьми с ограниченными физическими, сенсорными или психическими возможностями, либо не имеющими достаточного опыта и знаний, если это происходит под присмотром или в соответствии с инструкцией по эксплуатации устройства, предоставленной лицами, отвечающими за их безопасность. Не позволяйте детям играть с устройством. Уборка и обслуживание устройства не должны осуществляться детьми без присмотра.
- При использовании устройство нагревается. Следует соблюдать осторожность во избежание прикосновения к горячим деталям внутри духовки.
- Открытые детали могут сильно нагреваться при использовании. Рекомендуется не допускать маленьких детей к устройству.
- Примечание. Не используйте абразивные чистящие средства или острые металлические предметы для очистки стекла дверцы, поскольку они могут поцарапать поверхность, что может привести к образованию на стекле трещин.
- Примечание. Во избежание возможности поражения электрическим током, перед заменой лампочки следу-

ет убедиться, что устройство выключено.

- Для очистки духовки запрещено пользоваться устройствами для очистки паром.
- Во избежание перегрева не устанавливайте устройство за декоративной дверцей.
- Опасность ожога! При открытии дверцы духовки может выходить горячий пар. В ходе приготовления или после его завершения необходимо осторожно открывать дверцу духовки. В момент открытия не наклоняйтесь над дверцей. Необходимо помнить, что пар в зависимости от температуры может быть невидимым.
- Необходимо следить за тем, чтобы мелкое кухонное оборудование и электропровода не соприкасались с горячими элементами духовки, поскольку их изоляция не рассчитана на высокие температуры.
- Не оставляйте духовку без присмотра во время приготовления. Масла и жиры могут воспламениться из-за перегрева.
- Не следует ставить посуду весом более 15 кг на открытую дверцу духовки.
- Запрещается использование технически неисправной духовки. Любые неисправности должны устраняться только квалифицированным специалистом.
- В любой ситуации, вызванной технической неисправностью, обязательно необходимо отсоединить электропитание духовки.
- Устройство может использоваться только для целей, для которых оно предназначено. Любое другое использование (например, обогрев помещений) следует считать нецелевым и опасным.
- Примечание. Если неотсоединяемый кабель питания поврежден, он должен быть заменен производителем или в специализированном сервисном центре, или квалифицированным специалистом во избежание опасности.

Как экономить энергию



Кто использует электроэнергию ответственно, экономит не только семейный бюджет, но и действует сознательно на пользу природной среды. Поэтому давайте поможем экономить электроэнергию! А делается это следующим образом:

- Избегайте ненужного "заглядывания в кастрюли". Не открывайте без необходимости дверцу духовки.
- Используйте духовку только в случае больших количеств блюд. Мясо весом до 1 кг гораздо выгодней приготовить в кастрюле на варочной панели.
- Используйте остаточное тепло духовки.
- В случае если приготовление пищи длится более 40 минут, рекомендуется выключать духовку за 10 минут до окончания приготовления.
- Тщательно закрывайте дверцу духовки. Тепло уходит через находящиеся на дверных уплотнителях загрязнения. Лучше всего сразу же удалять их.
- Нельзя встраивать плиту непосредственно возле холодильных и морозильных камер. Потребление электроэнергии из-за них излишне увеличивается.
- Внимание! Если используется программатор, установить его на более короткое время приготовление блюд.

Распаковка



На время транспортировки устройство предохраняется во избежания его повреждения. После распаковки просим обращаться с упаковочными материалами таким образом, чтобы они не угрожали окружающей среде.
Все материалы, использованные для упаковки, являются экологически чистыми, они в полном объеме подлежат вторичной переработке и маркированы соответствующим символом.

Внимание! Упаковочные материалы (полиэтиленовые пакеты, пенополистирол и т.п.) необходимо хранить в местах, недоступных для детей.

Утилизация изношенных устройств



Данное устройство маркируется символом перечеркнутого мусорного контейнера в соответствии с Европейской директивой 2012/19/ЕС и польским законом об утилизации электрического и электронного оборудования. Такая маркировка свидетельствует о том, что такое устройство по окончании срока его использования нельзя выбрасывать вместе с бытовыми отходами. Пользователь обязан передавать его на предприятие, занимающееся утилизацией электрического и электронного оборудования. Местные пункты приема, магазины и муниципальные предприятия образуют систему, позволяющую утилизировать такого рода оборудование.
Правильное обращение с использованным электрическим и электронным оборудованием позволяет избежать вредных для окружающей среды и здоровья людей последствий, связанных с содержанием в них опасных веществ и ненадлежащего хранения и переработки такого оборудования.

ВАШЕ УСТРОЙСТВО

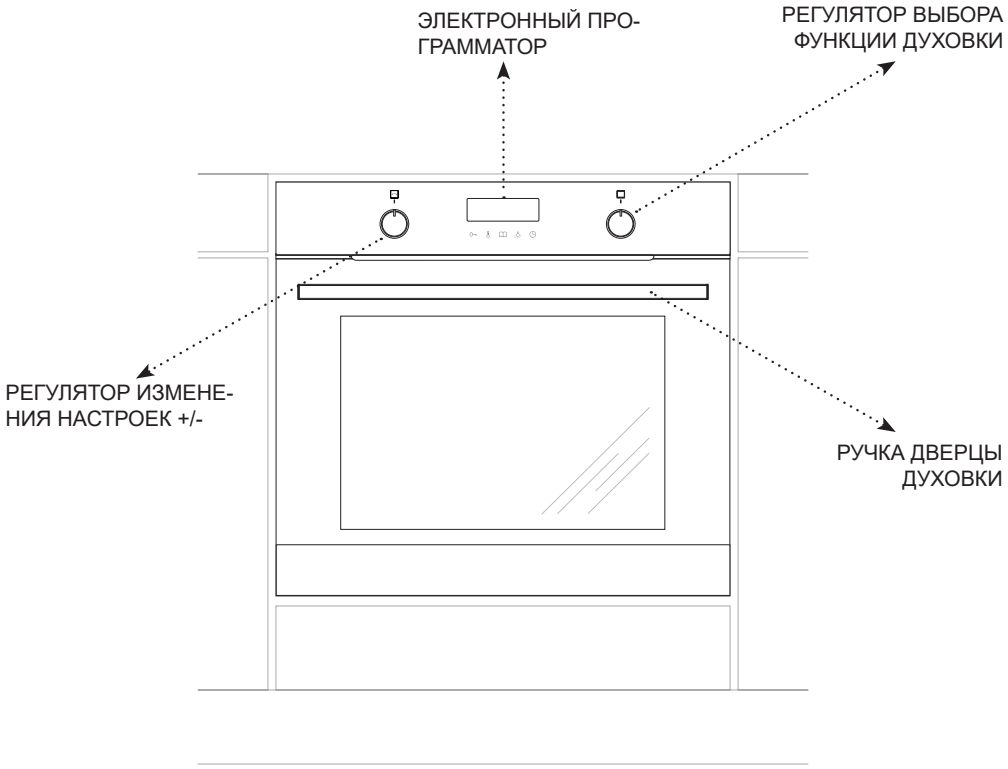

ИНФОРМАЦИЯ ДЛЯ ЗАПУСКА

Перед первым запуском

- Удалите все элементы упаковки, особенно элементы, защищающие внутреннюю часть камеры духовки во время транспортировки.
- Извлеките все принадлежности из духовки и тщательно вымойте их в теплой воде с добавлением мягкого жидкого средства для мытья посуды.
- Снимите защитную пленку с поверхности телескопических направляющих.
- Для мытья внутренней части камеры используйте теплую воду с добавлением мягкого моющего средства. Не используйте жесткие щетки или губки. Они могут повредить покрытие внутренней части камеры.

Скрытые ручки

Ручка выбора функций и регулировки температуры духовки скрыта на передней панели. Чтобы установить функцию и/или температуру, аккуратно нажмите на ручку и отпустите. Ручка выскочит из панели. Теперь можно установить соответствующую функцию и/или температуру.

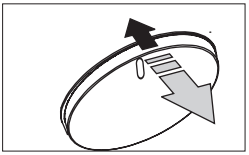

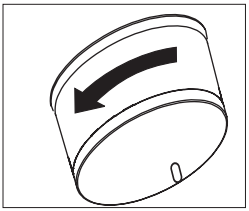

Нагрев камеры духовки

- Включите вентиляцию в помещении или откройте окно.
- Выберите функцию "Конвекция" или "Термоциркуляция" (подробное описание этих функций находится в дальнейшей части инструкции).

Духовка должна работать не менее 30 минут. Во время работы духовка будет издавать запах, который появляется только вначале, со временем запах исчезнет. Это нормальное явление, оно называется прогревом камеры духовки.

Электронный программатор

Программатор оснащен светодиодным дисплеем и 5 сенсорными датчиками.
Примечание: Каждое использование сенсора подтверждается звуковым сигналом. Звуковые сигналы отключить невозможно.
Поверхность сенсоров следует содержать в чистоте.

Подключение к электропитанию

После подключения к источнику питания (или возврата питания после его предыдущего исчезновения) духовка перейдет в режим установки текущего времени, на дисплее мигает 00:00. Использование устройства невозможно без установленного времени.
Внимание! В случае сбоя питания все введенные параметры, такие как время работы, температура, функция, будут удалены, для продолжения работы необходимо повторно ввести настройки.

Установка текущего времени

Чтобы ввести текущее время, поверните ручку настроек /- в любом направлении и установите правильное значение часа. Затем коснитесь датчика 🕒, в этот момент введите соответствующее значение минут с помощью ручки настроек +/-. Чтобы подтвердить текущее время, коснитесь датчика 🕒. Чтобы изменить текущее время, в режиме ожидания нажмите и удерживайте датчик 🕒, цифры начнут мигать. Далее действуйте как в случае установки времени после первого запуска устройства.

ОБСЛУЖИВАНИЕ ДУХОВКИ



Интенсивность освещения светодиодного дисплея варьируется в зависимости от времени суток, с 22:00 до 6:00 интенсивность освещения меньше, чем с 6:00 до 22:00. Кроме того, в режиме StandBy интенсивность освещения меньше, чем в активном режиме. Невозможно изменить интенсивность освещения и часы, в которые интенсивность отличается.

Чтобы изменить текущее время, в режиме ожидания нажмите и удерживайте датчик, цифры начнут мигать. Далее действуйте как в случае установки времени после первого запуска устройства.

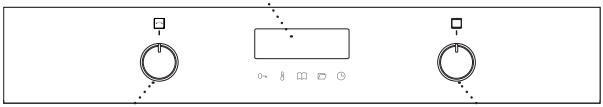

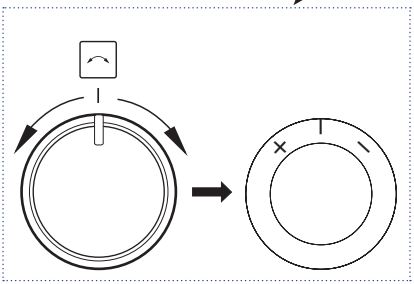

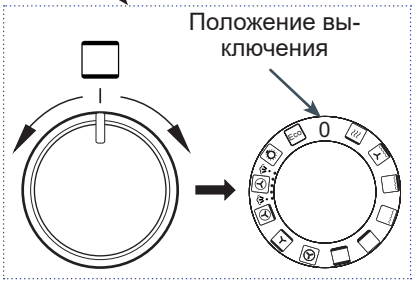

Ручка настроек не вращается, только слегка поворачивается в обе стороны. Она используется для установки рабочих параметров, таких как температура и время. Поверните ручку вправо, чтобы увеличить значение параметра. Поверните в обратном направлении, значение параметра уменьшится. Параметры, которые вы можете изменить, это температура, время или установка текущего времени на дисплее. Если вы удерживаете ручку в повернутом положении, скорость изменения значения параметра увеличивается.

Духовка может нагреваться с помощью нижнего нагревателя, верхнего нагревателя, нагревателя термоциркуляции или гриля. Выберите соответствующую функцию с помощью функциональной ручки.

Функции нагрева

Описание функции		Рабочие элементы							Температура [°C]		Предполагаемая темп.[°C]
		Световой сигнал	Верхний нагреватель	Нагреватель гриля	Нагреватель вентилятора	Нижний нагреватель	Вентилятор термоцирку-ляции	Нагрева-тель S	мин.	макс.	
Eco	ЭКО				√		√		30	280	170
	Освещение	√							-	-	-
	Термоциркуляция (SoftSteam)	√			√		√	√	30	280	170
	Пицца	√			√	√	√		30	280	220
	Выпечка	√	√			√	√		30	280	170
	Термоциркуляция	√			√		√		30	280	170
	Конвекция	√	√			√			30	280	180
	Подрумянивание	√				√			30	240	200
	Гриль	√		√					30	280	220
	Супергриль	√	√	√					30	280	220
	Турбогриль	√	√	√			√		30	280	190
	Быстрый разогрев	√		√	√		√		30	280	170
0	Духовка выключена										

В режиме StandBy поверните ручку на одну из функций, описанных в таблице. Затем выберите желаемую температуру с помощью ручки настройки +/-, если вы не измените температуру, программа выпечки запустится со значением по умолчанию. Подтвердите температуру с помощью датчика или подождите несколько секунд - духовка начнет работать автоматически. Дверца духовки должна быть закрыта.

Предустановленные программы

Программа	Описание	№ функции	Положение на функциональной ручке		Предполагаемая темп.[°C]
			Быстрый разогрев	Функция нагрева	
P01	Говядина	06			180
P02	Свинина	06			180
P03	Ягнятина	06			180
P04	Курица 1,5 кг	11			190
P05	Утка 1,8 кг	11			180
P06	Гусь 3,0 кг	11			170
P07	Индейка 2,5 кг	11			170
P08	Пицца	12+07			220
P09	Лазанья	12+07			200
P10	Фокачча	12+07			230
P11	Запеканка с вермишелью	12+07			220
P12	Запеченные овощи	12+07			180
P13	Бисквит	12+07			160
P14	Маффины	06			160
P15	Печенье	06			150
P16	Фруктовый пирог	12+07			175
P17	Хлеб	07			180
P18	Поднятие теста	07			30
P19	Сушка	06			50

В режиме ожидания, когда функциональная ручка установлена в положение «0», нажмите и удерживайте датчик [□□], будет активировано меню выбора предустановленной программы - на дисплее появится программа, помеченная как «P01». Используя ручку настройки +/-, установите выбранную предустановленную программу из следующей таблицы, через несколько секунд при маркировке программы начнет мигать номер функции «P01: 06», установите ее с помощью функциональной ручки, затем номер функции исчезнет, и через некоторое время духовка начнет работать. Примечание: При настройке функции нагревания ручку нельзя установить в положение «0» - положение выключения. Каждая предустановленная программа может быть свободно изменена, то есть можно изменить заданную температуру или изменить время работы духовки. После внесения изменений программа больше не является «предустановленной программой», изменения активируются один раз, это не меняет параметры предустановленной программы при следующем запуске.

Soft Steam

Духовка имеет функцию Soft Steam (символ на ручке). В нижней части камеры духовки имеется углубление, в которое необходимо налить 150 мл чистой холодной воды, прежде чем нагревать духовку, без добавления приправ. Установите функциональную ручку на функцию, использующую Soft Steam, и задайте соответствующую температуру. Примерно через 5 минут, когда духовка предварительно нагреется, поместите блюдо и закройте дверцу.

Чтобы включить гриль, необходимо установить функциональную ручку в положение или или .
Разогрейте духовку в течение примерно 5 минут (дверца духовки должна быть закрыта).
Поместите противень с блюдами в духовку на соответствующем уровне. В случае выпекания блюда на решетке, поместите поддон для стекающего жира на один уровень ниже.

Для функций «гриль» и «усиленный гриль» задайте максимальную температуру 220°C, а для функции «гриль с вентилятором» – температуру 190°C.

Внимание: Во время работы духовки открытые части (например, дверца духовки) сильно нагреваются. За включенной духовкой следует постоянно присматривать, нельзя позволять детям находиться рядом с работающим устройством, так как они могут обжечься.

Внимание: Не оставляйте остатки воды в углублении после использования функции Soft Steam. Когда духовка остынет, удалите воду тканью.
Перед удалением воды убедитесь, что духовка остыла.
Из-за присутствия пара в камере на внутренней стороне дверцы и стенках духовки может конденсироваться вода. После окончания работы обязательно вытирайте лишнюю воду.

Термозонд

Термозонд может быть подключен в любое время, в режиме StandBy или во время работы духовки.
Примечание. Гнездо для подключения зонда закрыто заглушкой. Перед использованием зонда заглушку нужно вынуть.

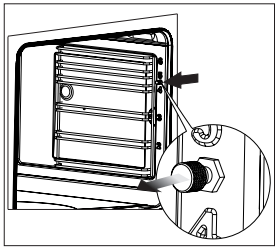

Подключение термозонда приведет к появлению двух температур на дисплее и символа . Значение слева означает текущую температуру термозонда, а температура справа - установленную температуру. Установленное значение мигает при подключении, в этот момент вы можете изменить установленную температуру с помощью ручки настройки +/-. Подтверждение происходит автоматически через 5 секунд или при касании сенсора .

ОЧИСТКА И УХОД

Содержание духовки в чистоте и надлежащий уход за ней существенно влияние на продление срока ее безотказной работы.

Общие советы

- После использования духовку обязательно следует чистить, не допускать пригорания загрязнений.
- В случае их длительного воздействия полное удаление может оказаться невозможным или потребует большой работы.
- Камеру духовки следует мыть теплой водой с добавлением моющего средства или уксуса (3 столовые ложки на 250 мл воды). После мытья не забудьте вытереть поверхность насухо.
- Не оставляйте в духовке мокрую посуду или тряпки. Влага, находящаяся в камере, может стать источником коррозии.
- Загрязнения фруктовыми соками или тестом легче всего удаляются с еще теплой, но не горячей поверхности камеры духовки.

Моющие средства

- Для очистки и ухода не используйте жесткие чистящие средства или абразивные материалы.
- Не следует использовать едкие средства, содержащие соду, аммиак или хлор.
- Не используйте вещества с сильной щелочной реакцией.
- Не рекомендуется использование жидкостей, содержащих органические кислоты (например, лимонную кислоту), которые могут привести к образованию стойких пятен или потускнению керамической эмали.

Другая важная информация

- Для выпечки блюд с фруктами, например тортов, используйте глубокие противни т.к. сок может вызвать обесцвечивание или помутнение эмали.
- Обесцвечивание эмали не влияет на работу духовки и не является основанием для рекламации.
- Для запекания мяса необходимо использовать подходящую посуду, например, противни, или используйте алюминиевую фольгу и специальные пакеты для запекания, чтобы не испачкать внутреннюю часть камеры жиром.

Примечание: Для чистки и ухода запрещается использовать какие-либо жесткие чистящие средства, острые чистящие средства или скоблящие предметы.
Примечание: Для очистки передней панели и корпуса использовать только теплую воду с добавлением небольшого количества жидкости для мытья посуды или стекол. Запрещается применять чистящее молочко.

Очистка

Примечание: Перед очисткой духовку необходимо выключить, обращая внимание на то, чтобы все ручки находились в положении "0" / "•" (выключено). Действия по очистке следует начинать после того, как духовка остынет.

- Включите освещение внутри духовки, это позволит вам лучше видеть внутреннюю часть духовки.
- Механически удалите самые крупные загрязнения (рекомендуется использование деревянной или пластиковой кухонной лопатки). Абразивные вещества могут вызвать потускнение или повреждение эмалевого покрытия. Следует соблюдать особую осторожность во время их применения.
- В случае трудноудаляемых пригоревших загрязнений используйте тряпочку, смоченную в воде с жидкостью для мытья посуды или уксусе (положите ее на загрязненную поверхность примерно на час).
-

Очистка накипи, образовавшейся на дне камеры при использовании функции Soft Steam:

- в углубление на дне камеры налейте примерно 250 мл 6% уксуса без добавления трав,
- оставьте уксус при комнатной температуре на 30 минут, чтобы растворить накипь,
- очистите углубление теплой водой и мягкой тканью.

Примечание: Рекомендуется чистить через каждые 5-10 циклов с использованием функции Soft Steam.

Паровая чистка Steam Clean

- На противень, установленный в духовке на первом уровне снизу, налейте 0,25 л воды (1 стакан). Закройте дверцу духовки.
- Установите ручку регулятора температуры в положение 50^0C, а функциональную ручку в положение "нижний нагреватель"  нагревайте камеру духовки в течение примерно 30 минут.
- После окончания процесса очистки откройте дверцу духовки, внутреннюю часть камеры протрите губкой либо тряпкой, а затем промойте теплой водой с жидкостью для мытья посуды.

Проволочные направляющие

Духовка имеет легкосъемные проволочные направляющие (лестнички) духового шкафа. Для того, чтобы их вынуть для мытья, необходимо потянуть за зацеп, находящийся спереди, затем отклонить направляющую и снять ее с задних зацепов.

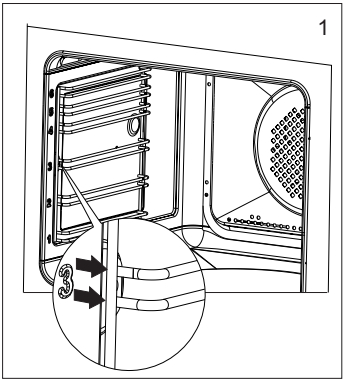

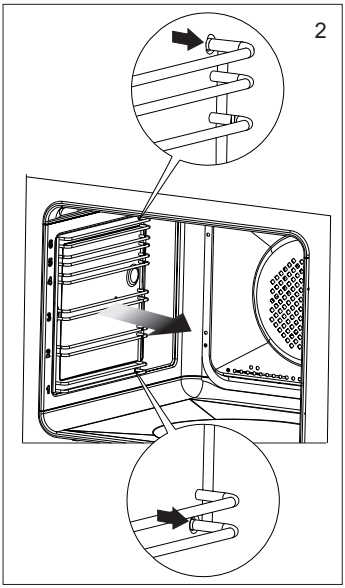

Телескопические направляющие

Эти направляющие необходимо вынимать и мыть вместе с проволочными направляющими. Прежде чем разместить на них противни, их необходимо выдвинуть (если духовка нагрета, направляющие необходимо выдвинуть, зацепляя задней частью противня за упоры, находящиеся на передней части выдвижных направляющих), а затем задвинуть вместе с противнем.

Демонтаж

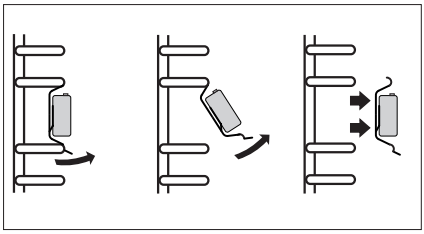

Монтаж

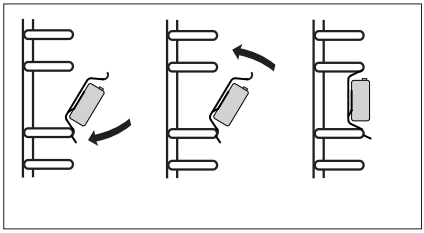

Примечание: Направляющие не моются в посудомоечной машине.

УСТРАНЕНИЕ НЕПОЛАДОК

При любой неисправности следует:

- Выключить духовку.
- Отключить электропитание.
- Некоторые мелкие неисправности пользователь может устранить самостоятельно, следуя указаниям, приведенным в таблице ниже. Прежде чем обратиться в отдел по обслуживанию покупателей или сервисный центр, необходимо проверить соответствующие пункты в таблице.

Проблема	Причина	Порядок действий
1. Устройство не работает	сбой в подаче электропитания	проверить предохранитель домашней электросети, перегоревший заменить
2. Не работает освещение духовки	ослаблено крепление или повреждена лампочка	заменить перегоревшую лампочку (см. раздел Очистка и уход)
3. Дисплей программатора циклически указывает время "0.00"	устройство было отключено от сети или было кратковременный сбой питания	установить текущее время (см. Обслуживание программатора)
4. Вентилятор нагревателя термоциркуляции не работает	Опасность перегрева! Немедленно отключить духовку от сети (предохранитель). Обратиться в ближайший сервисный центр.	
5. Красный индикатор не горит	контрольный индикатор выключается автоматически, когда температура духовки достигнет заданной, см. Индикаторы	

Если проблема не была решена, необходимо отключить электропитание и заявить о неисправности в сервисный центр. Внимание! Все ремонтные работы могут проводиться исключительно квалифицированными техниками сервисного центра.

ТЕХНИЧЕСКИЕ ХАРАКТЕРИСТИКИ

Номинальное напряжение	230В~50Гц
Номинальная мощность духовки	3600 Вт
Размеры духовки (выс. х шир. х гл.)	595 х 595 х 570 мм

Изделие соответствует требованиям норм EN 60335-1; EN 60335-2-6, действующим в Европейском Союзе.
Данные на энергетической маркировке электрических духовок приведены согласно норме EN 60350-1/IEC 60350-1. Эти значения определяются при стандартной нагрузке с активными функциями: верхнего и нижнего нагревателя и дополнительного нагрева вентилятором (если такие функции имеются).
Класс энергоэффективности определен в зависимости от доступной функции в изделии согласно следующим приоритетам:

Принудительная циркуляция воздуха Eco (нагреватель термоциркуляции + вентилятор)	
Принудительная циркуляция воздуха Eco (нижний + верхний нагреватель + гриль + вентилятор)	
Обычный режим Eco (нижний + верхний нагреватель)	

При определении энергопотребления следует снять телескопические направляющие (если они входят в комплектацию изделия).

УСТАНОВКА

Монтаж духовки во встроенной мебели

- Кухня должна быть сухой и прохладной. Также в ней должна быть эффективная вентиляция, а установка духовки должна гарантировать свободный доступ ко всем элементам управления, прежде всего должна быть легкодоступной вилка питания.
- Духовка имеет класс Y. Мебель для установки должна иметь облицовку, а клей для ее приклеивания должен быть стойким к температурам до 100°C. Несоблюдение этого условия может привести к деформации поверхности или отклеиванию облицовки.
- Подготовьте отверстие в мебели с размерами, указанными на чертежах. Если в шкафу есть задняя стенка, в ней следует прорезать отверстие для электрического подключения.
- Вставьте духовку до упора в отверстие, закрепив ее четырьмя винтами во избежание ее выдвижения.

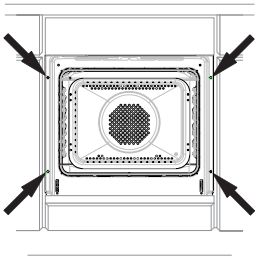

Примечание: Монтаж устройства должен производиться квалифицированным специалистом. Монтажные работы следует проводить при отключенном питании.

Подключение духовки к питанию

Перед подключением духовки к электросети необходимо ознакомиться с информацией, содержащейся на заводской табличке.

- Духовка рассчитана на питание от сети переменного однофазного тока (230 В 1N~50 Гц) и оснащена присоединительным шнуром с вилкой с защитным контактом.
- Розетка электросистемы должна иметь защитный контакт. При установке духовки требуется, чтобы розетка электросистемы была доступной для пользователя.
- Перед подключением духовки к розетке убедитесь, что:
- Предохранитель и электрическая система выдержат нагрузку духовки. Цепь, питающая розетку, должна быть защищена предохранителем мин. 16 А,
- Электрическая система оснащена эффективной системой заземления, отвечающей требованиям действующих норм и правил,
- При установке духовки вилка должна быть доступна.

Примечание: Если неотсоединяемый кабель питания поврежден, он должен быть заменен производителем или в специализированном сервисном центре, или квалифицированным специалистом во избежание опасности.

Размеры духовки

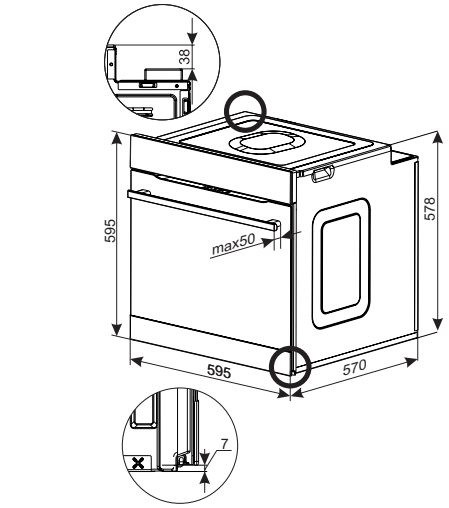

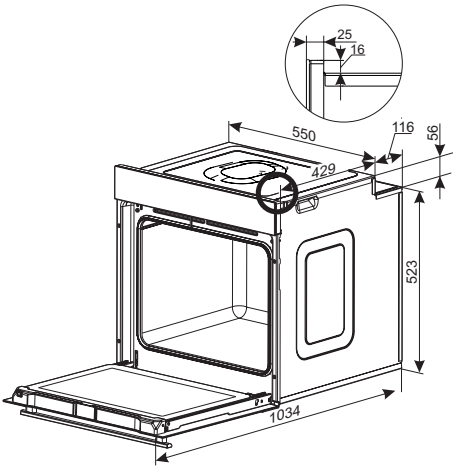

Установка под столешницу

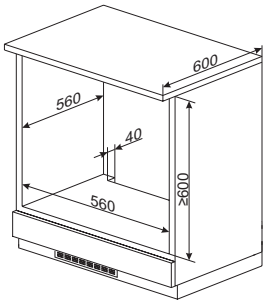

Высокая установка

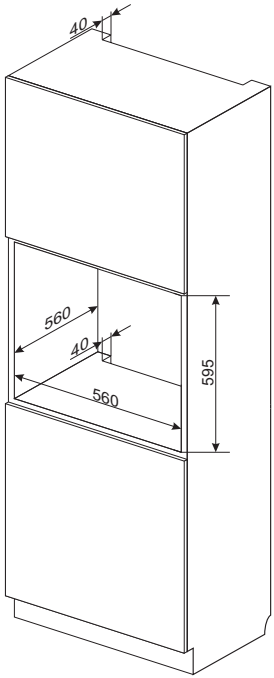

ГАРАНТИЯ, ПОСЛЕПРОДАЖНОЕ ОБСЛУЖИВАНИЕ

Гарантия

Правила гарантийного обслуживания изложены в гарантийном талоне. Производитель не отвечает за какой-либо ущерб, возникший в результате ненадлежащего обращения с изделием.

Сервисное обслуживание

Производитель оборудования рекомендует, чтобы все ремонтные и регулировочные работы выполнялись заводским сервисным центром или авторизованным сервисным центром производителя. Ремонт должен выполняться только лицом с соответствующей квалификацией.

Запрос на ремонт и помощь в случае неисправности

Если устройство требует ремонта, необходимо обратиться в сервисный центр. Адрес сервисного центра и контактный телефон указаны в гарантийном талоне. Перед обращением необходимо подготовить серийный номер устройства, который указан на заводской табличке.

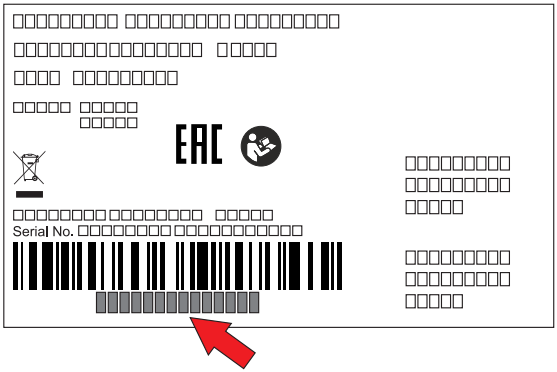

Заводская табличка расположена на одной из боковых стенок устройства.

Примечание: Копия заводской таблички или серийного номера имеется в гарантийном талоне.
Для удобства запишите серийный номер устройства:

Құрметті Тұтынушы,

бүгіннен бастап күнделікті міндеттер бұрынғыдан да оңайырақ болады. Hansa брендінің құрылғылары пайдаланудың ерекше қарапайымдылығы мен тамаша тиімділіктің үйлесімі болып табылады.

*Қолыңызда ұстайтын нұсқауды қажетті минимумға дейін азайттық. Осылайша, біз бірге **қоршаған ортаға** қамқорлық жасауға және басып шығару процесінде қолданылатын қағаз мен ресурстардың мөлшерін азайтуға тырысамыз.*

*Біз зауыттан шығатын жабдықты орау алдында қауіпсіздік пен функционалдылық үшін мұқият тексерілгеніне сенімдіміз. Нұсқауларда қамтылған нұсқауларды орындау сізді пайдаланудағы қателерден және олардан туындауы мүмкін жазатайым оқиғалардан қорғайды. Қуатты үнемдеу және орауыш пен пайдаланылған жабдықты қоршаған ортаға зиянсыз тастау бойынша ұсыныстарға да назар аударыңыз. **Нұсқауларды сақтаңыз** және оны әрқашан қолыңызда ұстаңыз.*

Технологиямен көңіл көтеріңіз

Hansa

ҚАУІПСІЗДІК ТЕХНИКАСЫ БОЙЫНША НҰСҚАУЛАР

- Өндіруші құрылғы құрылымына қызметіне әсер етпейтін өзгерістерді енгізуге құқылы.
- Құрылғы тек тұрмыста қолдануға арналған.
- Аспап және оның ашық бөлшектері жұмыс кезінде жоғары температураларға дейін қызады. Ерекше абайлылықты қадағалау және қыздыру элементтеріне жақындамау қажет. Егер 8 жастан кіші балалар тұрақты бақылауда болмаса, аспаптың жанында болуға жол бермеу қажет.
- Бұл бұйым егер аталған қолданылуы бақылаумен жүзеге асырылса немесе олардың қауіпсіздігіне жауап беретін тұлғалармен ұсынылған құрылғылардың пайдаланылуы жөніндегі нұсқаулыққа сәйкес 8 жастағы және асатын балалардың, сонымен бірге шектеулі дене, сенсорлық немесе психикалық мүмкіндіктері шектеулі немесе жеткілікті тәжірибемен білімге ие емес адамдардың қолдануына болады. Бұл аспаппен балалардың ойнамауын қадағалау қажет. Балаларды ересектердің қарауынсыз плитаны жинауға және қолдануға рұқсат бермеңіз.
- Пайдалану кезінде аспап жоғары температураларға дейін қыздырылады. Духовка ішіндегі ыстық элементтерге жанасуға жол бермеу үшін ерекше абайлылықты қадағалаған жөн.
- Ашық бөліктер пайдалану кезінде жоғары температураларға дейін қыздырылуы тиіс. Кішкентай балалардың аспаптан алыс орналасуларын қадағалаңыз.
- Назар аударыңыз. Есіктердің әйнектерін тазалау үшін қырғыш тазалау құралдарын немесе өткір
- металл заттарды қолдануға болмайды, себебі үстіңгі бетті тырнауы мүмкін, бұл өз кезегінде шыныда жарықтардың пайда болуына алып келуі мүмкін.

- Назар аударыңыз. Электр тогымен зақымдануды болдырмау үшін шамды ауыстырар алдында құрылғының сөніп тұрғандығына көз жеткізу керек.
- Пешті тазалау үшін бу тазалағыштарды пайдаланбаңыз.
- Қызып кетпеу үшін құрылғыны сәндік есіктің артына орнатпаңыз.
- Күйік шалу қаупі! Духовка шкафының есігін ашқан кезде ыстық бу шығуы мүмкін. Ас әзірлеу сәтінде немесе аяқтағаннан кейін духовка шкафының есігін абайлап ашу керек. Ашу сәтінде есік үстінде еңкеймеңіз. Бу температураға байланысты көзге көрінбеуі мүмкін екендігін есіңізде сақтаңыз.
- Кішкентай ас үй жабдықтары мен электр сымдары пештің ыстық элементтеріне тиіп кетпеуін қамтамасыз ету керек, өйткені олардың оқшаулауы жоғары температураға арналмаған.
- Пісіру кезінде пешті қараусыз қалдырмаңыз. Майлар мен майлар қызып кетуден тұтануы мүмкін.
- Ашық пештің есігіне салмағы 15 кг асатын ыдыстарды қоймаңыз.
- Техникалық ақауы бар пешті пайдалануға тыйым салынады. Кез-келген ақауларды сәйкес құзіреттіліктерге ие маман ғана жоюы тиіс.
- Техникалық ақаулықтан туындаған кез келген жағдайда пешті қуат көзінен ажырату өте қажет.
- Аспап тек өзінің тікелей тағайындалуы бойынша ғана қолданылуы тиіс. Кез-келген өзге мақсаттарда қолданылуы (мысалы, жайды жылыту) дұрыс емес және қауіпті болып есептелінеді.
- Назар аударыңыз. Тоқ көзінің алмалы кабелінің зақымдануы кезінде, өндіруші кабелімен немесе арнайы жөндеу орталықтарында, немесе мамандандырылған тұлғамен қауіптіліктің алдын алу мақсатында ауыстырылуы керек.

Энергияны қалай үнемдеуге болады



Электр қуатын үнемдеуге жауапты тәсіл үй бюджетін үнемдеуді қарастырып қана қоймай, қоршаған ортаны қорғауғада саналы қатысуды қарастырады. Бей-жай болмаңыз, электр қуатын үнемдеуге кірісіңіз! Бұл үшін қажетті:

- Қажетсіз «кәстрөлдерге үңілуден» аулақ болыңыз. Пештің есігін қажетсіз ашпаңыз.
- Духовканы тек үлкен көлемді тағамдар үшін ғана қолданыңыз. Салмағы 1 кг-ға дейінгі етті плитада кастрюльде пісіру әлдеқайда тиімді.
- Духовканың қалған жылуын қолданыңыз.
- 40 минуттан астам тағам даярлау жағдайында міндетті түрде даярлау аяқталғанға дейін 10 минут бұрын духовканы сөндіріңіз.
- Духовка есіктерін қатты жабыңыз. Жылу есіктердің тығыздандырғыш төсемелеріндегі ластанулар арқылы шығады. Оларды уақыттылы жойып отырған жөн.
- Пешті тікелей тоңазытқыштар мен мұздатқыштардың жанына қоймаңыз. Нәтижесінде электр қуатын тұтыну қажетсіз артады.
- Назар аударыңыз! Бағдарламаушыны қолданған жағдайда оны тағамдарды даярлаудың сәйкес барынша қысқа уақытына қалыпқа келтіру қажеттілігін ұмытпаңыз.

Қораптан шығару



Құрылғыны тасымалдау кезінде зағымдалудан қорғау қарастырылған. Құрылғыны ашқаннан кейін орау элементтерін қоршаған ортаны ластамай жинаңыз.

Қолданылған барлық материалдар экологиялық таза материалдар болып табылады, олар толықтай екінші рет қайта өңдеуге жатады және тиісті символмен белгіленген.

Назар аударыңыз! Орау материалдарын (полиэтиленды қаптар, пенопласт бөлшектері және т.б.) құрылғыны ашу үрдісі кезінде балалардан алыс ұстау керек.

Пайдаланылған құрылғыларды кәдеге жарату



Осы құрылғы 2012/19/EC Еуропалық директивасына және Тозған электрлік және электрондық құрылғылар туралы польшалық заңға сәйкес сызып тасталған қоқыс контейнерінің таңбасымен таңбаланады. Бұндай таңбалау бұл құрылғыны, пайдаланудан кейін басқа да тұрмыстық қалдықтармен бірге лақтыруға болмайтындығы жайлы ақпараттандырады. Пайдаланушы құрылғыны қолданыста болған электрлі және электронды құрылғыларды жинаушыларға тапсыруға міндетті. Қалдықтарды жинаушылар, жинау пунктері, дүкендер және бөлімшелер бұл құрылғыны тапсыруға мүмкіндік беретін жүйені құрайды.

Пайдалануда болған электрлі және электронды құрылғы адам денсаулығына және қоршаған орта салдарына, бар болатын қауіпті құрылымды элементтерінен, сонымен қатар мұндай құрылғының қайта дұрыс жұмыс істемеуіне және қоймалануына қауіптіліктің алдын алуға бұл қаулы мүмкіндік береді.

СІЗДІҢ ҚҰРЫЛҒЫҢЫЗ

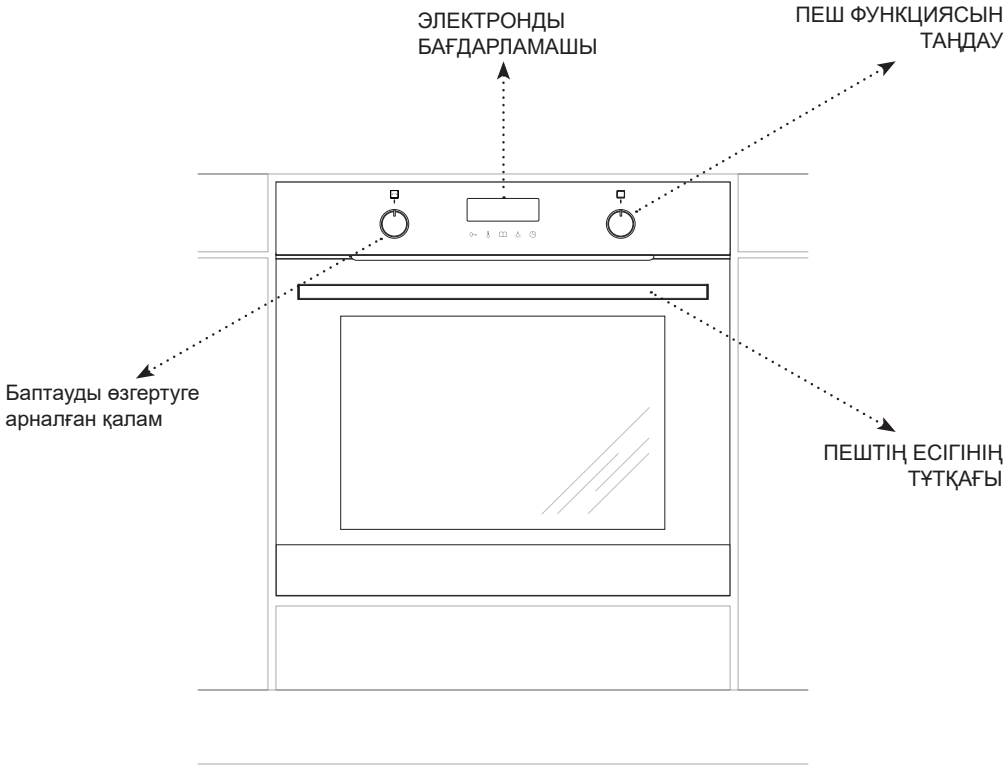

ІСКЕ ҚОСУ ТУРАЛЫ АҚПАРАТ

Алғаш рет іске қосар алдында

- Тасымалдау кезінде барлық орау элементтерін, әсіресе пештің ішкі бөлігін қорғайтын элементтерді алып тастаңыз.
- Духовкадан барлық құралдарды алып, оларды жылы суда және ыдыс жууға арналған жұмсақ сұйықтықты пайдалана отырып мұқият жуыңыз.
- Телескоптық бағыттауыштардың бетінен қорғаныс қабықшасын алып тастаңыз.
- Камераның ішкі бөлігін тазалау үшін жұмсақ жуу құралы қосылған жылы суды пайдаланыңыз. Қатты щеткаларды немесе ысқыштарды пайдалануға болмайды. Олар камераның ішкі жабындысын зақымдауы мүмкін.

Жасырын тұтқалар

Функцияларды таңдауға және пештің температурасын реттеуге арналған тұтқа алдыңғы панельде жасырылған. Функцияны және/немесе температураны орнату үшін тұтқаны ақырын басып, босатыңыз. Тұтқа панельден шығады. Сәйкес функцияны және/немесе температураны енді орнатуға болады.

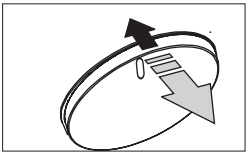

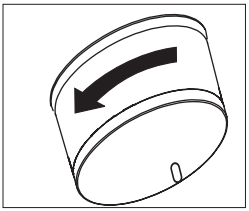

Духовка камерасын қыздыру

- Орынжайдағы желдетуді қосыңыз немесе терезені ашыңыз.
- Әдеттегі атқарымды немесе термоциркуляцияны таңдаңыз (бұл атқарымдардың толық сипаттамасын осы нұсқаулықтың кейінгі бөліктерінен таба аласыз).

Духовка кемінде 30 минут жұмыс істеуі керек, жұмыс кезінде духовка тек басында пайда болатын иіс шығарады, уақыт өте келе иісі жоқ болып кетеді. Бұл қалыпты жағдайда, ол духовка камерасының қызыуы деп аталады.

Қуат қосылымы

Қуат көзіне қосылғаннан кейін (немесе алдыңғы жоғалғаннан кейін қуат көзін қайтарғаннан кейін) духовка ағымдағы уақытты орнату режиміне өтеді, дисплейде 00:00 жыпылықтайды. Құрылғыны орнатылған уақытсыз пайдалану мүмкін емес.

Назар аударыңыз! Қуат көзі істен шыққан жағдайда, жұмыс уақыты, температура, атқарым сияқты барлық енгізілген параметрлер жойылады, жұмысты жалғастыру үшін параметрлерді қайта енгізу қажет.

Ағымдағы уақытты орнату

Ағымдағы уақытты енгізу үшін дұрыс сағатты орнату үшін /- тұтқасын кез келген бағытта бұраңыз. 🕒 түртіңіз , осы кезде +/- теру арқылы сәйкес минуттарды енгізіңіз. Ағымдағы уақытты растау үшін 🕒 қадағасына қол тигізіңіз.

Ағымдағы уақытты өзгерту үшін күту режимінде 🕒 қадағасын басып, ұстап тұрыңыз, сандар жыпылықтай бастайды. Содан кейін құрылғыны бірінші іске қосқаннан кейінгі уақытты орнату кезіндегідей әрекет етіңіз.

ПЕШКЕ ТЕХНИКАЛЫҚ ҚЫЗМЕТ КӨРСЕТУ



Жарықдиодты дисплейдің жарықтандыру қарқындылығы тәулік уақытына байланысты өзгереді, 22:00-ден 6:00-ге дейін жарық қарқындылығы 6:00-ден 22:00-ге дейінгіге қарағанда аз. Мұнан басқа, StandBy режимінде жарықтандыру қарқындылығы белсенді режимдегіге қарағанда аз. Жарықтандыру қарқындылығы мен қарқындылығы өзгеше сағаттарды өзгерту мүмкін емес.

Ағымдағы уақытты өзгерту үшін күту режимінде қадағасын басып, ұстап тұрыңыз, сандар жыпылықтай бастайды. Содан кейін құрылғыны бірінші іске қосқаннан кейінгі уақытты орнату кезіндегідей әрекет етіңіз.

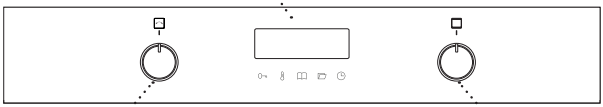

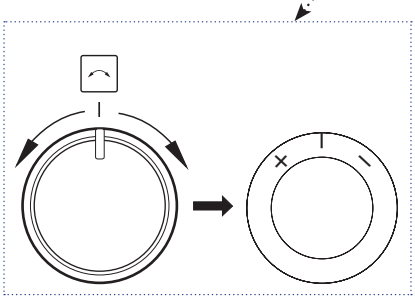

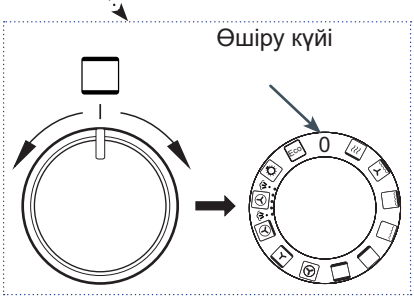

Теңшеулер тұтқасы айналмайды, тек екі жаққа сәл бұрылады. Ол температура мен уақыт сияқты жұмыс параметрлерін орнату үшін қолданылады. Параметр мәнін арттыру үшін тұтқаны оңға бұраңыз. Кері бағытта бұрыңыз, параметрдің мәні азаяды. Сіз өзгерте алатын параметрлер - температура, уақыт немесе дисплейде ағымдағы уақытты орнату. Егер Сіз тұтқаны бұрылған күйінде ұстап тұрсаңыз, параметр мәнінің өзгеру жылдамдығы артады.

Духовка төменгі қыздырғыштың, жоғарғы қыздырғыштың, термоциркуляция қыздырғышының немесе грильдің көмегімен қыздырылуы мүмкін. Функция тұтқасымен сәйкес функцияны таңдаңыз.

Жылыту функциялары

Атқарымының сипаты		Іске асыру							Температурасы [°C]		Әдепкі температура [°C]
		Желілік дабыл	Жоғарғы жылытқыш	Грильдің қыздырғышы	Желдеткіштің қыздырғышы	Төменгі жылытқыш	Термоциркуляция желдеткіші	S жылытқышы	мин.	макс.	
Eco	ЭКО				√		√		30	280	170
	Жарықтандыру	√							-	-	-
	Термоциркуляция (SoftSteam)	√			√		√	√	30	280	170
	Пицца	√			√	√	√		30	280	220
	Пісірме	√	√			√	√		30	280	170
	Термоциркуляция	√			√		√		30	280	170
	Конвекция	√	√			√			30	280	180
	Қызара бастау	√				√			30	240	200
	Гриль	√		√					30	280	220
	Супер-гриль	√	√	√					30	280	220
	Турбо-гриль	√	√	√			√		30	280	190
	Жылдам жылыту	√		√	√		√		30	280	170
0	Пеш өшірулі										

StandBy режимінде тұтқаны төмендегі кестеде сипатталған функциялардың біріне бұраңыз. Содан кейін + / - теңшеу тұтқасының көмегімен қалаған температураны таңдаңыз, егер сіз температураны өзгертпесеңіз, пісіру бағдарламасы әдепкі мәнімен іске қосылады. қадағасының көмегімен тексеріңіз немесе бірнеше секунд күте тұрыңыз - духовка автоматты түрде жұмыс істей бастайды. Духовканың есігі жабық болуы тиіс.

Дайын бағдарламалар

Бағдарлама	Сипаттамасы	Функцияның №	Функционалдық тұтқадағы күй		Тағайындалған температура [°C]
			Жылдам жылыту	Функция нагрева	
P01	Сиыр еті	06			180
P02	Шошқа еті	06			180
P03	Қой еті	06			180
P04	Тауық еті 1,5 кг	11			190
P05	Үйрек 1,8 кг	11			180
P06	Қаз 3,0 кг	11			170
P07	Күркетауық 2,5 кг	11			170
P08	Пицца	12+07			220
P09	Лазанья	12+07			200
P10	Фокачча	12+07			230
P11	Вермишель қосылған пісірме	12+07			220
P12	Пісірілген көкөністер	12+07			180
P13	Бисквит	12+07			160
P14	Маффиндер	06			160
P15	Печенье	06			150
P16	Жемістер қаусырмасы	12+07			175
P17	Нан	07			180
P18	Қамырдың көтерілуі	07			30
P19	Кептіру	06			50

Күту режимінде, функционалдық тұтқа «0» күйіне орнатылған кезде, қадағасын басып, ұстап тұрыңыз, алдын ала орнатылған бағдарламаны таңдау мәзірі іске қосылады - дисплейде "P01"деп белгіленген бағдарлама пайда болады. + / - теңшеу тұтқасын пайдалана отырып, келесі кестеден таңдалған алдын ала орнатылған бағдарламаны орнатыңыз, бірнеше секундтан кейін бағдарламаны таңбалау кезінде "P01" функциясының нөмірі жыпылықтайды: 06», оны функционалдық тұтқаның көмегімен орнатыңыз, содан кейін функция нөмірі жоғалады және біраз уақыттан кейін духовка жұмыс істей бастайды. Ескерту: Қыздыру функциясын теңшеу кезінде тұтқаны "0" күйіне - өшіру күйіне орнатуға болмайды.

Әрбір алдын ала орнатылған бағдарлама еркін өзгертілуі мүмкін, яғни берілген температураны өзгертуге немесе духовканың жұмыс уақытын өзгертуге болады. Өзгерістер енгізілгеннен кейін бағдарлама «алдын ала орнатылған бағдарлама» болып табылмайды, өзгерістер бір рет іске қосылады, бұл келесі іске қосу кезінде алдын ала орнатылған бағдарламаның параметрлерін өзгертпейді.

Soft Steam (Жұмсақ бу)	Пеште Жұмсақ бу функциясы бар (тұтқадағы таңба). Духовка камерасының төменгі бөлігінде буыс бар, духовканы қыздырудың алдында, оған 150 мл суық су құйыңыз, дәмдеуіштер қоспаңыз. Функция тетігін Soft Steam көмегімен функцияға орнатыңыз және сәйкес температураны орнатыңыз. Шамамен 5 минуттан кейін, духовка алдын ала қызған кезде, тағамды камераға салыңыз және духовканың есігін жабыңыз.

Грильді қосу үшін функция тұтқасын немесе немесе күйіне орнату керек.
Пешті шамамен 5 минут қыздырыңыз (пештің есігі жабық болуы керек).
Пісіру науасын тағамы бар пешке тиісті деңгейде қойыңыз. Сым торда пісіргенде, тамшы науасын бір деңгейге төмен қойыңыз.

Қызарту және терең қызарту үшін ең жоғары температураны 220°C, ал желдеткіш гриль функциясы үшін ең көбі 190°C етіп орнатыңыз.

Ескерту: Тұмшапештің жұмысы кезінде ашық бөліктер (мысалы, пеш есігі) қатты қызады. Тұмшапеш қосулы кезде үнемі қадағалануы керек; балаларды жұмыс істеп тұрған құрылғының қасына жібермеу керек, себебі олар өздерін күйіп кетуі мүмкін.

Ескерту: Жұмсақ бу функциясын пайдаланғаннан кейін ойық ішінде су қалдығын қалдырмаңыз. Духовка салқындағанда, суды матамен сіңіріп алыңыз.
Суды кетірудің алдында тұмшапештің салқындағанына көз жеткізіңіз.
Камерада будың болуына байланысты пеш есігінің және қабырғаларының ішкі жағында су конденсациялануы мүмкін. Жұмысты аяқтағаннан кейін артық суды сүртуді ұмытпаңыз.

Термозонд

Термозонд кез келген уақытта, StandBy режимінде немесе духовка жұмыс істеп тұрған кезінде қосылуы мүмкін.
Ескерту. Зондтың ұяшығы бітеуішпен жабылады. Зондты қолданар алдында қалпақшаны алып тастау керек.

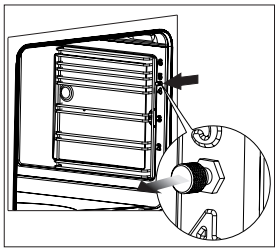

Ішкі температура зондын қосу дисплейде екі температура мен . Сол жақтағы мәні термозондтың ағымдағы температурасын, ал оң жақтағы температура - белгіленген температураны білдіреді. Қосылған кезде орнатылған мән жыпылықтайды, сол кезде +/- теңшеу тұтқасының көмегімен орнатылған температураны өзгерте аласыз. Растау автоматты түрде 5 секундтан кейін немесе қадағасына қол тигізген кезде жүзеге асырылады .

ТАЗАРТУ ЖӘНЕ КҮТІМ

Пешті таза ұстау және дұрыс күтім жасау оның жұмыс уақытын ұзартуға айтарлықтай әсер етеді.

Жалпы кеңестер

- Қолданғаннан кейін пешті ластануды күйдірмеу үшін тазалау керек.
- Олардың ұзақ әсер ету жағдайында толық жою мүмкін болмауы мүмкін немесе көп жұмысты қажет етеді.
- Пештің камерасын жылы сумен және жуғыш затпен немесе сірке суымен жуу керек (250 мл суға 3 ас қасық). Жуғаннан кейін бетін құрғатып сүртуді ұмытпаңыз.
- Пеште дымқыл ыдыстарды немесе шүберектерді қалдырмаңыз. Камерадағы ылғал коррозия көзіне айналуы мүмкін.
- Жеміс шырындарының немесе қамырдың ластануы пеш қуысының әлі жылы, бірақ ыстық емес бетінен оңай жойылады.

Жуғыш заттар

- Тазалау және техникалық қызмет көрсету үшін қатты тазалағыш заттарды немесе абразивті материалдарды пайдаланбаңыз.
- Құрамында сода, аммиак немесе хлор бар каустикалық өнімдерді пайдаланбаңыз.
- Қатты сілтілі заттарды қолданбаңыз.
- Құрамында органикалық қышқылдар (мысалы, лимон қышқылы) бар сұйықтықтарды пайдалану ұсынылмайды, бұл керамикалық эмальдың тұрақты боялуына немесе күңгірттенуіне әкелуі мүмкін.

Басқа маңызды ақпарат

- Торттар сияқты жеміс негізіндегі тағамдар үшін терең пісіру науасын пайдаланыңыз. шырын эмаль түсінің өзгеруіне немесе бұлыңғырлануына әкелуі мүмкін.
- Эмаль түсінің өзгеруі пештің жұмысына әсер етпейді және шағым үшін негіз болып табылмайды.
- Етті қуыру үшін пісіру науалары сияқты қолайлы ыдыстарды пайдаланыңыз немесе майдың камераның ішіне кіріп кетпеуі үшін алюминий фольга мен қуыруға арналған қаптарды пайдаланыңыз.

Назар аударыңыз: Тазалау және техникалық қызмет көрсету үшін қандай да бір қырғыш құралдарды, өткір тазалау құралдарын немесе қырғыш әсер ететін заттарды қолдануға тыйым салынады.

Назар аударыңыз: Корпустың алдыңғы қабырғасын тазалау үшін ыдыс немесе әйнектерді жууға арналған сұйықтықтың көп емес бөлігін қолдана отырып, тек жылы суды ғана қолдану қажет. Тазартқыш сүт негізді құралды пайдалануға тыйым салынған.

Тазарту

Назар аударыңыз: Тазалау алдында пешті барлық тұтқалардың «0» / «•» (өшірулі) күйінде екеніне көз жеткізіп, өшіру керек. Тазарту бойынша әрекеттерді бүркеме пеш суыған соң орындау керек.

- Пештің ішіндегі шамдарды қосыңыз, бұл пештің ішін жақсырақ көруге мүмкіндік береді.
- Ең үлкен кірді механикалық түрде алып тастаңыз (ағаш немесе пластик шпательді пайдалануды ұсынамыз). Абразивтер эмаль қабатын дағарлатуы немесезақымдауы мүмкін. Оларды пайдалану кезінде ерекше күтім қажет.
- Күйіп қалған кірді кетіру қиын болса, су мен ыдыс жууға арналған сұйықтыққа немесе сірке суына малынған шүберекті пайдаланыңыз (бір сағаттай ластанған бетке қалдырыңыз).

Soft Steam функциясын пайдалану кезінде камера түбінде пайда болған тасты тазалау:

- камераның төменгі жағындағы ойыққа шөпсіз шамамен 250 мл 6% сірке суын құйыңыз,
- тас тұнбаны еріту үшін, сірке суын бөлме температурасында 30 минут ұстау,
- шұңқырды жылы сумен және жұмсақ матамен тазарту.

Назар аударыңыз: Жұмсақ бу функциясын пайдаланып, әрбір 5-10 цикл сайын тазалау ұсынылады.

Бумен тазалау

- Тұмшапешке төменнен бірінші деңгейде қойылған пісіру парағына 0,25 литр су (1 кесе) құйыңыз. Духовка есіктерін жабыңыз.
- 50°C күйіне және функция тұтқасын ⎕ күйіне қойып, пеш камерасын шамамен 30 минут қыздырыңыз.
- Тазалау процесін аяқтағаннан кейін пештің есігін ашыңыз, камераның ішін губкамен немесе шүберекпен сүртіңіз, содан кейін жылы сумен және ыдыс жууға арналған сұйықтықпен шайыңыз.

Сымды бағыттауыштар

Пеште пештің оңай алынбалы сым бағыттағыштары (баспалдақтары) бар. Оларды жууға шығару үшін алдыңғы жағында орналасқан ілгекті тартып, содан кейін бағыттағышты бұрып, артқы ілмектерден алу керек.

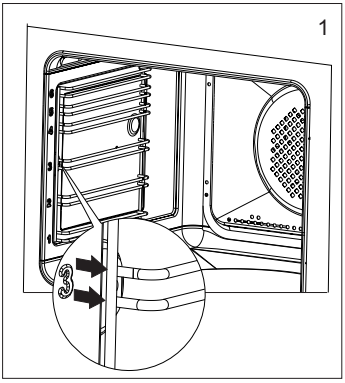

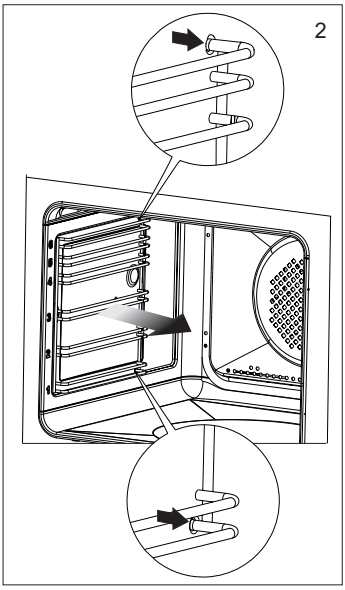

Телескопиялық бағыттауыштар

Бағыттауыштарды сымдық бағыттауыштармен бірге суырып алып, жуу керек. Оларға табандарды орналастыру алдында оларды алу керек (егер бүркеме пеш қызған болса бағыттауыштарды табандардың артқы жиектерінен ұстай отырып суырып алу керек), содан соң табандармен бірге итеріп қайта салу керек.

Бөлшектеу

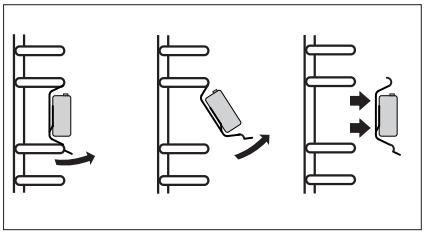

Құрастыру

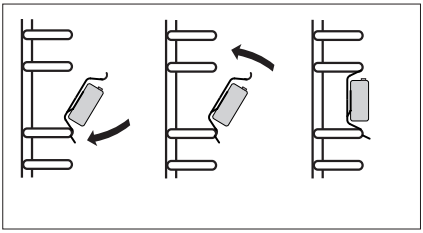

Назар аударыңыз: Рельстерді ыдыс жуғыш машинада жууға болмайды.

МӘСЕЛЕЛЕРДІ ШЕШУ

Ақау болған жағдайда келесідей жасау керек:

- Пешті өшіріңіз.
- Қуатты өшіріңіз.
- Кейбір кішігірім ақауларды пайдаланушы төмендегі кестеде берілген нұсқауларды орындау арқылы түзете алады. Тұтынушыларға қызмет көрсету бөліміне немесе қызмет көрсету орталығына хабарласпас бұрын кестедегі сәйкес элементтерді тексеріңіз.

Мәселе	Себеп	Шешім
1. Аспап істен шыққан	Кернеуді беру кезінде ауытқулар	Үй желісіндегі сақтандырғышты тексеру, жанып кеткенін ауыстыру
2. Духовканың жарықтандыруы істен шыққан	Шамдар соңына дейін бұралмаған немесе зақымданған	күйіп кеткен шамды ауыстырыңыз (Тазалау және сақтау бөлімін қараңыз)
3. Бағдарламалаушы дисплей циклі уақыт бойынша «0.00»	Жабдық желіден ажыратылған немесе кернеудің уақытша өшірілуі орын алған	ағымдағы уақытты орнату (бағдарламашыға техникалық қызмет көрсету бөлімін қараңыз)
4. Циркуляциялық жылытқыш желдеткіш жұмыс істемейді	Шамадан тыс қызу қаупі! Шұғыл духовканы желіден сөндіріңіз (сақтандырғыш). Жақын сервистік орталыққа жүгініңіз.	
5. Қызыл индикатор өшірулі	пеш температурасы орнатылған температураға жеткенде басқару индикаторы автоматты түрде өшеді, Көрсеткіштерді қараңыз	

Егер мәселе шешілмесе, электр қуатын өшіріп, ақаулық туралы қызмет көрсету орталығына хабарлау қажет. Назар аударыңыз! Барлық жөндеу жұмыстары тек сервис орталығының білікті техниктерімен ғана жүргізілуі мүмкін.

ТЕХНИКАЛЫҚ МӘЛІМЕТТЕР

Нақты кернеу	230В~50Гц
Пештің номиналды қуаты	3600 Вт
Пештің өлшемдері (Ж x Е x D)	595 x 595 x 570 мм

Өнім EN 60335-1 талаптарына сәйкес келеді; EN 60335-2-6 Еуропалық Одақта қолданылады.
Электр пештеріне арналған қуат жапсырмасындағы деректер EN 60350-1/IEC 60350-1 сәйкес берілген. Бұл мәндер жоғарғы және төменгі белсенді қыздырғыштармен және қосымша желдеткіш қыздырумен (бар болса) стандартты жүктемеде анықталады.
Энергия тиімділігінің класы, келесі басымдыққа сәйкес өнімде қолжетімді атқарымға байланысты анықталды:

Ауаның мәжбүрлі айналымы Эко (термоциркуляциялық қыздырғыш + желдеткіш)	
Ауаның мәжбүрлі айналымы Эко (төменгі + үстіңгі қыздырғыш + гриль + желдеткіш)	
Қалыпты Эко режимі (төменгі + үстіңгі қыздырғыш)	

Энергияны тұтынуды анықтау кезінде телескоптық рельстерді (өніммен бірге болса) алыңыз.

ОРНАТУ

Кіріктірілген жиһазға пешті орнату

- Ас үй құрғақ және салқын болуы керек. Сондай-ақ, оның тиімді желдетуі болуы керек, ал пешті орнату барлық басқару элементтеріне еркін қол жеткізуге кепілдік беруі керек, ең алдымен, қуат ашасы оңай қол жетімді болуы керек.
- Пеш Y класында салынған. Орнатылатын жиһаздың астарлы болуы керек, ал оны желімдеу үшін желім 100 ° C-қа дейінгі температураға төзімді болуы керек. Бұл шартты сақтамау бетінің деформациясына немесе қаптаманың қабығына әкелуі мүмкін.
- Жиһазда сызбаларда көрсетілген өлшемдермен тесік дайындаңыз. Егер шкафтың артқы қабырғасы болса, онда электр желісіне қосылу үшін тесік кесілуі керек.
- Тұмшапешті шұңқырға толығымен салыңыз, оны сыртқа шығып кетпес үшін төрт бұрандамен бекітіңіз.

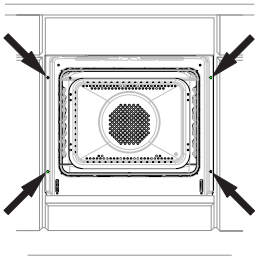

Назар аударыңыз: Құрылғыны білікті адам орнатуы керек. Орнату жұмыстары электр қуатын өшірген кезде жүргізілуі керек.

Пешті қуат көзіне қосу

Пешті электр желісіне қоспас бұрын техникалық ақпарат тақтайшасындағы ақпаратты оқып шығыңыз.

- Тұмшапеш бір фазалы айнымалы токпен (230 В 1N~50 Гц) жұмыс істейді және қосқыш сыммен, ұзындығы шамамен қауіпсіздік ашасы бар.
- Электр жүйесінің розеткасында қорғаныс контактісі болуы керек. Пешті орнатқан кезде электр розеткасының пайдаланушыға қолжетімді болуы талап етіледі.
- Пешті розеткаға қоспас бұрын мыналарды тексеріңіз:
- Сақтандырғыш пен электр жүйесі пештің жүктемесіне төтеп береді, розетканы қоректендіретін тізбек мин қуаты бар сақтандырғышпен қорғалуы керек. 16А,
- Электр жүйесі қолданыстағы нормалар мен ережелердің талаптарына сәйкес келетін тиімді жерге қосу жүйесімен жабдықталған,
- Пешті орнатқан кезде аша қол жетімді болуы керек.

Назар аударыңыз: Тоқкөзінің алмалы кабелінің зақымдануы кезінде, өндіруші кабелімен немесе арнайы жөндеу орталықтарында, немесе мамандандырылған тұлғамен қауіптіліктің алдын алу мақсатында ауыстырылуы керек.

Пештің өлшемдері

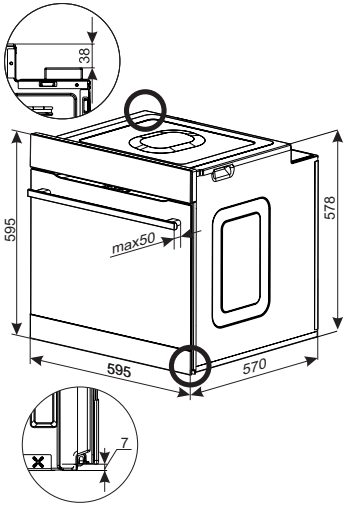

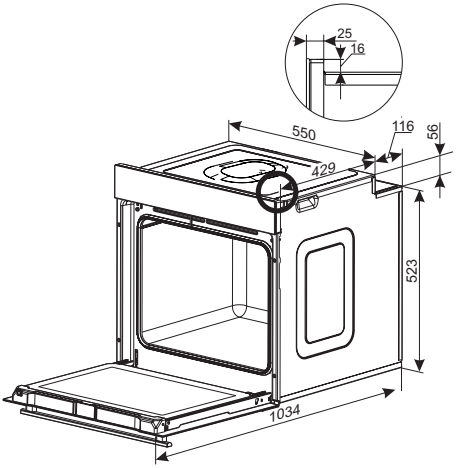

Төменгі орнату

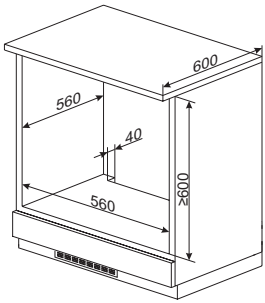

Жоғары параметр

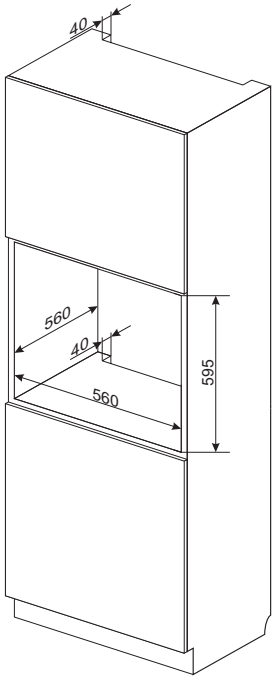

КЕПІЛДІК, САТҚАННАН КЕЙІНГІ ҚЫЗМЕТ КӨРСЕТУ

Кепілдік

Кепілдік қызмет көрсету ережесі кепілдік талонында баяндалған. Өндіруші кір жуғыш машинасын тиісті түрде қолданбау нәтижесінде келтірілген қандай да бір залал үшін жауапкершілік тартпайды.

Сервис

Жабдықты өндіруші барлық жөндеу және реттеу жұмыстарын өндірушінің зауыттық сервистік қызметінің немесе авторластырылған сервистік қызметінің орындауына кеңес береді. Жөндеуді білікті қызметкерлер құрамы ғана орындауы тиіс.

Ақауланған жағдайда жөндеуге және көмекке өтінім білдіру

Егер құрылғыны жөндеу қажет болса, сервистік орталыққа жүгініңіз. Сервистік орталықтың мекенжайы және байланыс телефоны кепілдік талонда көрсетілген. Қолданудың алдында құрылғының сериялық нөмірін дайындау қажет, ол зауыттық тақтайшада көрсетілген:

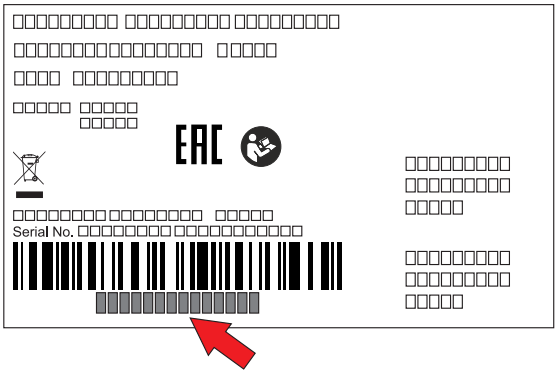

Зат тақтайшасы құрылғының бүйір қабырғаларының бірінде орналасқан.

Назар аударыңыз: Зауыттың немесе сериялық нөмірдің көшірмесі кепілдік талонында қамтылған.
Ыңғайлы болу үшін құрылғының сериялық нөмірін жазып алыңыз:

Hurmatli mijoz,

bugundan boshlab kundalik vazifalar har qachongidan ham osonlashadi. Hansa brendi qurilmalari foydalanishda ajoyib qulaylik va mukammal samaradorlikning kombinatsiyasidir.

Biz sizning qo'lingizda ushlab turgan ko'rsatmalarni kerakli minimal darajaga tushirdik. ***Atrof-muhitga*** *g'amxo'rlik qilishga va bosib chiqarish jarayonida ishlatiladigan qog'oz va resurslar miqdorini kamaytirishga harakat qilamiz.*

Biz zavoddan chiqayotgan uskunalar qadoqlashdan oldin xavfsizlik va funksionallik uchun to'liq sinovdan o'tganligini ta'minlaymiz. Yo'riqnomada keltirilgan ko'rsatmalarga rioya qilish sizni foydalanishdagi xatolar va ular natijasida yuzaga kelishi mumkin bo'lgan baxtsiz hodisalardan himoya qiladi. Iltimos, energiyani tejash va qadoqlash va ishlatilgan uskunalarni ekologik jihatdan xavfsiz tarzda utilizatsiya qilish bo'yicha tavsiyalarga ham e'tibor bering. ***Ko'rsatmalarni saqlang*** *va uni doimo qo'lingizda saqlang.*

Texnologiyadan zavqlaning

Hansa

XAVFSIZLIK KO'RSATMALARI

- Ishlab chiqaruvchi qurilmaning ishlashiga ta'sir qilmaydigan o'zgarishlar kiritish huquqini o'zida saqlab qoladi.
- Qurilma faqat maishiy foydalanish uchun mo'ljallangan.
- Qurilma va uning ochiq qismlari ish paytida qizib ketadi. Alohida ehtiyotkorlikka rioya qilgan holda isitish elementlariga qo’l tekkizmaslik lozim. Qurilmaning yaqinida 8 yoshdan kichik bo’lgan bolalarning bo‘lishiga yo’l qo‘ymaslik lozim, agar ular doimiy nazorat ostida bo’lishmasa.
- Markur maishiy texnika vositasi 8 va undan katta yoshdagi bolalar tomonidan ishlatilishi mumkin, shuningdek cheklangan jismoniy, hissiy va aqliy inkoniyatlarga ega bo’lgan, yoki yetarlicha tajriba va bilimga ega bo’lmagan odamlar tomonidan ham, agar ularning xavfsizligiga javobgar bo’lgan taqdim qilingan shaxslar nazorati ostida yoki foydalanish bo’yicha qo’llanmaga asosan amalga oshirilsa. Bolalarga qurilma bilan o’ynashga imkoniyat bermang. Qurilmani tozalash va unga xizmat ko’rsatish nazorat ostida bo’lmagan bolalar tomonidan amalga oshirilmasligi lozim.
- Foydalanish jarayonida qurilma qiziydi. Duxovka ichidagi qizigan qismlarga tegib ketishning oldini olish uchun ehtiyotkorlikka rioya qilish lozim.
- Qo’l yetib boradigan qismlari foydalanish jarayonida qizib ketadi. Kichik yoshdagi bolalarni qurilma yoniga yaqinlashtirmaslik tavsiya etiladi.
- Diqqat. Eshik oynasini tozalash uchun abraziv tozalash vositalari yoki o'tkir metall buyumlardan foydalanmang, chunki ular sirtni tirnashi va oynaning yorilishiga olib kelishi mumkin.

- Diqqat. Elektr toki urishi ehtimolini oldini olish uchun lampochkani almashtirishdan oldin jihoz o'chirilganligiga ishonch hosil qiling.
- Pechni tozalash uchun bug'tozalagichlardan foydalanmang.
- Haddan tashqari qizib ketmaslik uchun qurilmani dekorativ eshik orqasiga o'rnatmang.
- Kuyib olish xavfi! Duxovkaning eshigini ochishda qaynoq bug’ chiqishi mumkin. Tayyorlash jarayonida yoki tugatishdan so’ng duxovka eshigini ehtiyotkorlik bilan ochish lozim. Ochish paytida eshikcha ustida engashmang. Shuni esda saqlash lozimki hararatdan bog’liq ravishda bug’ ko’rinmas bo’lishi mumkin.
- Kichkina oshxona jihozlari va elektr simlari issiq o'choq elementlari bilan aloqa qilmasligi uchun ehtiyot bo'lish kerak, chunki ularning izolyatsiyasi yuqori harorat uchun mo'ljallanmagan.
- Ovqat pishirish vaqtida pechni qarovsiz qoldirmang. Yog 'va yog'lar haddan tashqari issiqlik tufayli yonishi mumkin.
- Og'irligi 15 kg dan ortiq bo'lgan idishlarni pechning ochiq eshigiga qo'ymang.
- Texnik jihatdan nosoz pechdan foydalanish taqiqlanadi. Har qanday nosozliklar faqat malakali texnik tomonidan ta'mirlanishi kerak.
- Texnik nosozlik tufayli yuzaga kelgan har qanday vaziyatda pechning elektr ta'minotini uzib qo'yish mutlaqo kerak.
- Qurilmadan faqatgina u mo’ljallangan maqsadlardagina foydalanish mumkin. Boshqa har qanday foydalanish (masalan, kosmik isitish) noto'g'ri va xavfli deb hisoblanishi kerak.
- Diqqat. Agar olinmaydigan elektr kabeli shikastlangan bo'lsa, xavfni oldini olish uchun uni ishlab chiqaruvchi yoki maxsus xizmat ko'rsatish markazi yoki malakali shaxs almashtirishi kerak.

Energiyani qanday tejash kerak



Elektr energiyasini mas'uliyat bilan ishlatadigan inson nafaqt oila byudjetini iqtisod qiladi, balki ongli ravishda atrof-muhit foydasida harakat qiladi. Keling yordamlashamiz va elektr energiyasini tejaymiz! Bu esa quyidagi tarzda amalga oshiriladi:

- Keraksiz „qozonlarga qarash" dan saqlaning. Pechning eshigini keraksiz ochmang.
- Duxovkadan faqatgina katta miqdordagi ovqatlar holatida foydalaning. Og'irligi 1 kg gacha bo'lgan go'shtni pechka ustidagi yirtqichlardan pishirish ancha foydalidir.
- Duxovkaning qoldiq issiqligidan foydalanish.
- Agar pishirish 40 daqiqadan ortiq davom etsa, pishirish tugashidan 10 daqiqa oldin pechni o'chirish tavsiya etiladi.
- Duxovka eshigini mustahkam yopish. Issiqlik eshikdagi zichlashtirgichlardagi ifloslanishlar orqali chiqib ketadi. Hammadan yaxshisi ularni darhol tozalash lozim.
- Pechni to'g'ridan-to'g'ri muzlatgichlar va muzlatgichlar yoniga o'rnatmang. Natijada, elektr energiyasini iste'mol qilish keraksiz oshadi.
- Diqqat! Programmatordan foydalanish holatida taomning mos ravishda nisbatan qisqaroq pishish vaqtini sozlang.

Qutidan chiqarish



Qurilma tashish jarayonida shikastlanishlardan himoyalangan. Qadoqdan ochgandan so'ng qadoqlash qismlarini atrof-muhitga zarar yetkazmasdan utilizasiya qilishingizni so'raymiz.
Qadoqlash uchun ishlatiladigan barcha materiallar ekologik toza, ular to'liq qayta ishlanishi mumkin va tegishli belgi bilan belgilangan.

Diqqat! Qadoqlash materiallarini (polietilen xaltalar, penopolistirol bo'laklari va boshqalar) qadoqdan ochish paytida bolalardan uzoqroqda saqlash ma'qul.

Eskirgan uskunalarni utilizatsiya qilish



Mazkur qurilma ustidan urilgan axlat qutisi belgisi bilan 2012/19/ EC Evropa direktivasi va elektr va electron qurilmalarning utilizasiyasi to'g'risidagi Polsha qonuniga asosan belgilangan. Ushbu belgi foydalanish muddati tugagandan so'ng bunday qurilmani maishiy chiqindilar bilan birga tashlab yubormaslik kerakligini ko'rsatadi.
Foydalanuvchi ularni elektr va electron qurilmalarning utilizasiyasi bilan shug'ullanuvchi ixtisoslashgan korxonalarga topshirishga majbur. Mahalliy chiqindilar va yaroqsiz elektr jihozlarini yig'ish punktlari, savdo do'konlari va o'zini o'zi boshqarish organlari ushbu turdagi chiqindilarni yo'q qilish imkonini beradigan tizimni tashkil etadi.
Utilizasiya qilingan elektr va electron qurilmalarga to'g'ri munosabat qilish ularda saqlanuvchi xavfli moddalar, shuningdek, mazkur qurilmalarni to'g'ri saqlamasli va noto'g'ri qaya ishlash bilan bog'liq, atrof-muhit va odamlar sog'lig'I uchun zararli oqibatlarning oldini olishga imkon beradi.

SIZNING QURILMANGIZ

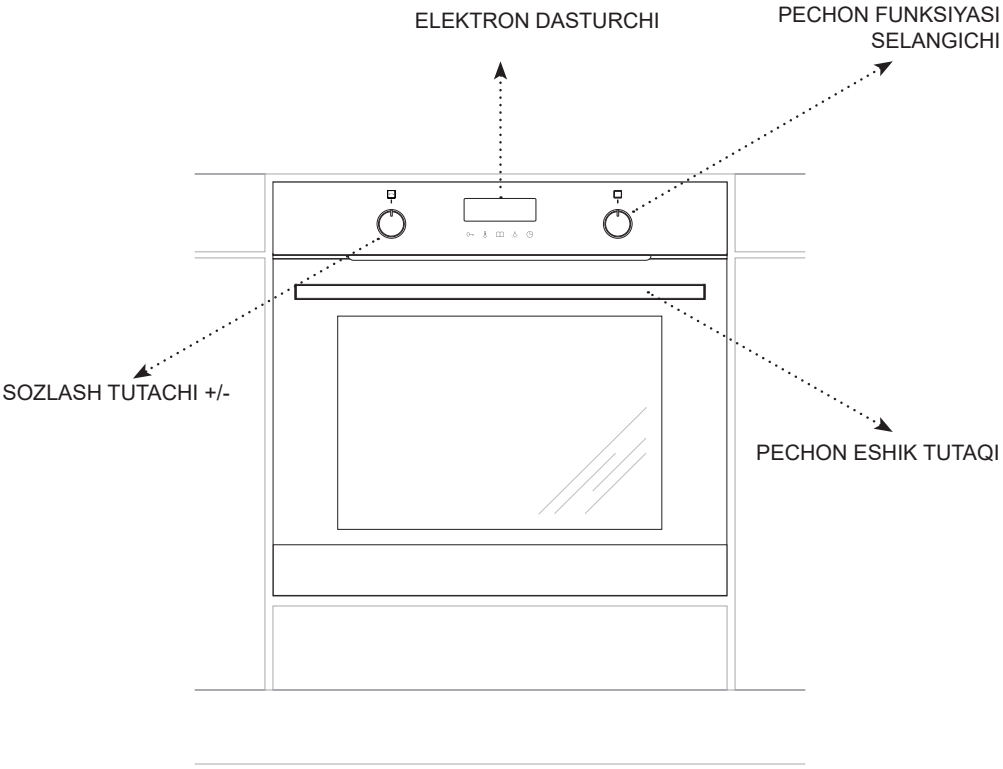

MA'LUMOTNI ISHGA TUSHIRISH

Birinchi yugurishdan oldin

- Barcha qadoqlarni, ayniqsa tashish paytida pechning bo'shlig'ini himoya qiladigan narsalarni olib tashlang.
- Pechdan barcha idishlarni olib tashlang va ularni yumshoq suyuq idish yuvish vositasi bilan iliq suvda yaxshilab yuving.
- Teleskopik relslar yuzasidan himoya plyonkani olib tashlang.
- Kameraning ichki qismini yuvish uchun yumshoq detarjen qo'shilgan iliq suvdan foydalaning. Qattiq cho'tkalar yoki gubkalarni ishlatmang. Ular kameraning ichki qismidagi qoplamaga zarar etkazishi mumkin.

Yashirin tutqichlar

Funktsiyalarni tanlash va pechning haroratini sozlash tugmasi old panelda yashiringan. Funktsiyani va/yoki haroratni o'rnatish uchun tugmani sekin bosing va qo'yib yuboring. Tutqich paneldan chiqib ketadi. Endi tegishli funksiya va/yoki haroratni sozlash mumkin.

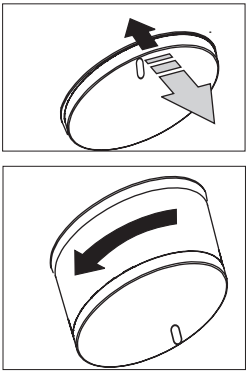

Pech kamerasini isitish

- Xonadagi ventilyatsiyani yoqing yoki derazani oching.
- An'anaviy funktsiyani tanlang ▭ yoki termosirkulyatsiya ✇ (bu funksiyalarning batafsil tavsifini keyinroq ushbu qo'llanmada topish mumkin).

Pech kamida 30 daqiqa ishlashi kerak. Ish paytida pech faqat boshida paydo bo'ladigan hidni chiqaradi, vaqt o'tishi bilan hid yo'qoladi. Bu normal holat va pechning bo'shlig'ini oldindan qizdirish deb ataladi.

Elektron dasturchi

Dasturchi LED displey va 5 ta sensorli sensor bilan jihozlangan.
Eslatma: Sensordan har bir foydalanish ovozli signal bilan tasdiqlanadi. Ovozli signallarni o'chirib bo'lmaydi.
Datchiklarning yuzasi toza bo'lishi kerak.

Quvvat ulanishi

Quvvat manbaiga ulangandan so'ng (yoki oldingi quvvat uzilishidan keyin quvvat qaytarilgandan so'ng) pech joriy vaqtni sozlash rejimiga o'tadi, displeyda 00:00 . Belgilangan vaqtsiz qurilmadan foydalanish mumkin emas.
Diqqat! Elektr uzilib qolgan taqdirda, ish vaqti, harorat, funktsiya kabi barcha kiritilgan parametrlar o'chiriladi, ishlashni davom ettirish uchun sozlamalarni qayta kiritishingiz kerak.

Joriy vaqtni sozlash

Joriy vaqtni kiritish uchun /- tugmachasini har ikki tomonga burib, to'g'ri soatni o'rnating. 🕒 teging , shu nuqtada +/- tugmasi bilan tegishli daqiqalarni kiriting. Joriy vaqtni tasdiqlash uchun 🕒 .
Joriy vaqtni o'zgartirish uchun kutish rejimida 🕒 , raqamlar miltillaydi. Qurilmani birinchi ishga tushirgandan keyin vaqtni belgilashda bo'lgani kabi davom eting.

PECHGA TEXNIK XIZMAT KO'RSATISH

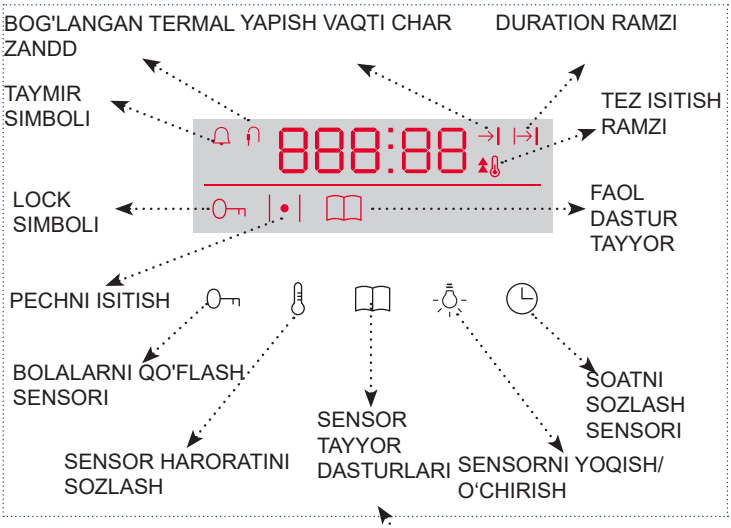

LED displeyning yorug'lik intensivligi kunning vaqtiga qarab o'zgaradi, 22:00 dan 6:00 gacha yorug'lik intensivligi 6:00 dan 22:00 gacha. Bundan tashqari, StandBy rejimida yorug'lik intensivligi faol rejimga qaraganda kamroq. Yorug'lik intensivligini va intensivligi har xil bo'lgan soatlarni o'zgartirish mumkin emas.

Joriy vaqtni o'zgartirish uchun kutish rejimida , raqamlar miltillaydi. Qurilmani birinchi ishga tushirgandan keyin vaqtni belgilashda bo'lgani kabi davom eting.

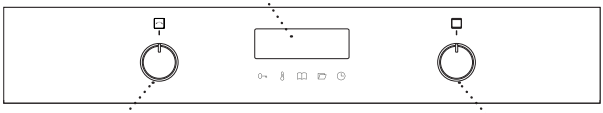

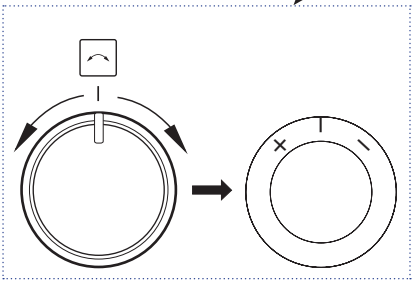

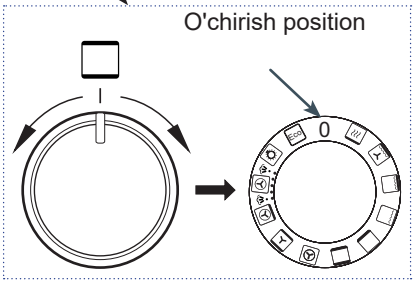

Sozlash tugmasi aylanmaydi, faqat ikki yo'nalishda bir oz aylanadi. U harorat va vaqt kabi ish parametrlarini o'rnatish uchun ishlatiladi. Parametr qiymatini oshirish uchun tugmani o'ngga burang. Qarama-qarshi yo'nalishda buriling, parametr qiymati kamayadi. Siz o'zgartirishingiz mumkin bo'lgan parametrlar harorat, vaqt yoki displeydagi joriy vaqtni sozlashdir. Agar siz tugmachani aylantirib tursangiz, parametr qiymatining o'zgarishi tezligi ortadi.

Pechni pastki isitgich, yuqori isitgich, termosirkulyatsiya isitgichi yoki panjara yordamida isitish mumkin. Funksiya tugmasi bilan mos funksiyani tanlang.

Isitish funktsiyalari

Funktsiya tavsifi		Ish buyumlari							Harorat [°C]		Ehtiyojga qarab tezligi [°C]
		Yorug'lik signali	Yuqori isitgich	Gril isitgichi	Fan isitgichi	Pastki isitgich	Termal aylanma fan	Isitgich S	eng kam	maksimal	
Eco	EKO				√		√		30	280	170
	Yoritish	√							-	-	-
	Termal sirkulyatsiya (SoftSteam)	√			√		√	√	30	280	170
	Pizza	√			√	√	√		30	280	220
	Pirog	√	√			√	√		30	280	170
	Termosirkulyatsiya	√			√		√		30	280	170
	Konvektsiya	√	√			√			30	280	180
	Browning	√				√			30	240	200
	Gril	√		√					30	280	220
	Supergrill	√	√	√					30	280	220
	Turbogril	√	√	√			√		30	280	190
	Tez qizitish	√		√	√		√		30	280	170
0	Pechning o'chirilgan										

Kutish rejimida tugmani jadvalda tasvirlangan funksiyalardan biriga aylantiring. Keyin +/- sozlash tugmasi bilan kerakli haroratni tanlang, agar haroratni o'zgartirmasangiz, pishirish dasturi standart qiymatdan boshlanadi. yordamida haroratni tekshiring yoki bir necha soniya kuting - pech avtomatik ravishda ishga tushadi. Pechning eshigi yopiq bo'lishi kerak.

Oldindan o'rnatilgan dasturlar

Dastur	Tavsifi	Funktsiya raqami	Funktsiya tutqichiga joylashtiring		Ehtiyojga qarab tezligi [°C]
			Tez qizitish	Isitish funktsiyasi	
P01	Mol go'shti	06			180
P02	Cho'chqa go'shti	06			180
P03	Qo'zichoq go'shti	06			180
P04	Tovuq 1,5kg	11			190
P05	O'rdak 1,8 kg	11			180
P06	G'oz 3,0 kg	11			170
P07	Turkiya 2,5 kg	11			170
P08	Pizza	12+07			220
P09	Lazanya	12+07			200
P10	Fokacciya	12+07			230
P11	Vermishelli kostryulka	12+07			220
P12	Pishirilgan sabzavotlar	12+07			180
P13	Biskviy	12+07			160
P14	Muffinlar	06			160
P15	Cookie	06			150
P16	Mevali pirog	12+07			175
P17	Non	07			180
P18	Xamirni ko'tarish	07			30
P19	Quritish	06			50

Kutish rejimida funktsiya tugmasi "0" ga o'rnatilganda, 🕮, oldindan o'rnatilgan dasturni tanlash menyusi faollashadi - displeyda "P01" etiketli dastur paydo bo'ladi. +/- sozlash tugmasidan foydalanib, tanlangan oldindan o'rnatilgan dasturni quyidagi jadvaldan o'rnating, bir necha soniyadan so'ng, dasturni belgilashda „P01:06" funktsiya raqami miltillaydi, uni funktsiya tugmasi, so'ngra funktsiya raqami bilan o'rnating. yo'qoladi va bir muncha vaqt o'tgach pech ishlay boshlaydi. Eslatma: Isitish funktsiyasini o'rnatayotganda, tugmani "0" holatiga o'rnatib bo'lmaydi - o'chirish holati.

Har bir oldindan o'rnatilgan dasturni erkin o'zgartirish mumkin, ya'ni siz o'rnatilgan haroratni o'zgartirishingiz yoki pechka vaqtini o'zgartirishingiz mumkin. O'zgartirishlar kiritilgandan so'ng, dastur endi "oldindan o'rnatilgan dastur" emas, o'zgarishlar bir marta faollashtiriladi, keyingi safar ishga tushirilganda oldindan o'rnatilgan dasturning parametrlarini o'zgartirmaydi.

	Yumshoq bug (Soft Steam)	Pechda Soft Steam funksiyasi mavjud (tutqichdagi belgi). Pech kamerasining pastki qismida ziravorlar qo'shmasdan pechni isitishdan oldin 150 ml toza sovuq suv quyilishi kerak bo'lgan chuquchaga ega. Funktsiya tugmachasini Soft Steam-dan foydalanib funktsiyaga o'rnating va tegishli haroratni o'rnating. Taxminan 5 daqiqadan so'ng, pech oldindan qizdirilgach, idishni joylashtiring va eshikni yoping.

Grilni yoqish uchun funktsiya tugmachasini yoki yoki holatiga o'rnatishingiz kerak.
Pechni taxminan 5 daqiqa qizdiring (pechning eshigi yopiq bo'lishi kerak).
Pishirish tepsisini oziq-ovqat bilan pechga tegishli darajada joylashtiring. Tel tokchada pishirayotganda, tomchilatib qo'yadigan patnisni bir daraja pastroqqa qo'ying.

Qovurish va chuqur qizarish uchun maksimal haroratni 220°C, fan panjara funksiyasi uchun esa maksimal 190°C ga o'rnating.

Eslatma: Pechning ishlashi vaqtida ochiq qismlar (masalan, pechning eshigi) juda qizib ketadi. Pech yoqilganda doimo nazorat ostida bo'lishi kerak; bolalarni ishlaydigan qurilma yaqiniga qo'ymaslik kerak, chunki ular o'zlarini yoqishlari mumkin.

Eslatma: Soft Steam funksiyasidan foydalangandan keyin chuqurchada suv qoldiqlarini qoldirmang. Pech soviganida, suvni mato bilan olib tashlang.
Suvni olishdan oldin pechning salqin ekanligiga ishonch hosil qiling.
Kamerada bug 'mavjudligi sababli, suv pechning eshigi va devorlari ichki qismida kondensatsiyalanishi mumkin. Ishni tugatgandan so'ng, ortiqcha suvni artib tashlashni unutmang.

Termoprob

Ichki harorat probi istalgan vaqtda, Kutish (StandBy) rejimida yoki pech ishlayotgan vaqtda ulanishi mumkin.
Eslatma. Probni ulash uchun rozetka vilka bilan yopiladi. Probni ishlatishdan oldin qopqoqni olib tashlang.

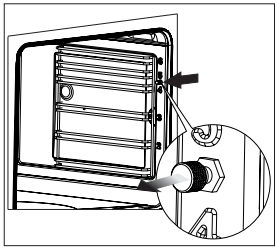

Asosiy harorat probini ulash displeyda ikkita harorat va . Chapdagi qiymat joriy prob haroratini, o'ngdagi harorat esa o'rnatilgan haroratni ko'rsatadi. O'rnatilgan qiymat ulanganda miltillaydi, bu vaqtda siz +/- sozlash tugmasi bilan o'rnatilgan haroratni o'zgartirishingiz mumkin. Tasdiqlash avtomatik ravishda 5 soniyadan so'ng yoki sensorga tegish orqali amalga oshiriladi.

TOZALASH VA G’AMXO’RLIK QILISH

Pechni toza saqlash va to'g'ri parvarish qilish uning ishlash muddatini uzaytirishga sezilarli ta'sir qiladi.

Umumiy maslahatlar

- Foydalanishdan keyin pechni axloqsizlik bilan yondirmaslik uchun tozalash kerak.
- Ular uzoq vaqt davomida ta'sir qilish holatlarida, to'liq olib tashlash mumkin bo'lmasligi yoki ko'p mehnat talab qilishi mumkin.
- Pech kamerasini iliq suv va detarjan yoki sirka (250 ml suv uchun 3 osh qoshiq) bilan yuvish kerak. Yuvib bo'lgandan so'ng, sirtni quritishni unutmang.
- Tandirda ho'l idish yoki latta qoldirmang. Xonadagi namlik korroziya manbai bo'lishi mumkin.
- Meva sharbatlari yoki xamirdan ifloslanish pechning bo'shlig'ining hali ham issiq, ammo issiq bo'lmagan yuzasidan osongina chiqariladi.

Yuvish vositalari

- Tozalash va parvarishlash uchun qattiq tozalash vositalari yoki abraziv materiallardan foydalanmang.
- Soda, ammiak yoki xlor o'z ichiga olgan kaustik mahsulotlardan foydalanmang.
- Kuchli gidroksidi moddalarni ishlatmang.
- Organik kislotalarni (masalan, limon kislotasi) o'z ichiga olgan suyuqliklardan foydalanish tavsiya etilmaydi, bu esa keramik emalning doimiy bo'yashiga yoki xiralashishiga olib kelishi mumkin.

Boshqa muhim ma'lumotlar

- Kek kabi mevali idishlar uchun chuqur pishirish tepsilaridan foydalaning. sharbat emalning rangi o'zgarishiga yoki xiralashishiga olib kelishi mumkin.
- Emalning rangi o'zgarishi pechning ishlashiga ta'sir qilmaydi va shikoyat qilish uchun asos bo'lmaydi.
- Go'shtni qovurish uchun mos idishlardan foydalaning, masalan, pishirish tepsisi yoki yog 'kamera ichiga tushmasligi uchun alyuminiy folga va qovurilgan qoplardan foydalaning.

Diqqat: Tozalash va texnik xizmat ko'rsatish uchun qattiq tozalagichlar, o'tkir tozalagichlar yoki qirib tashlaydigan narsalarni ishlatmang.

Diqqat: Old panelni va korpusni tozalash uchun faqat oz miqdorda idish yoki shisha yuvish suyuqligi solingan iliq suvdan foydalaning. Tozalash sutidan foydalanmang.

Tozalash

Diqqat: Tozalashdan oldin pechni o'chirish kerak, barcha tugmalar "0" / "•" (o'chirilgan) holatida ekanligiga ishonch hosil qiling. Tozalash ishlari pech soviganidan keyin boshlanishi kerak.

- Pech ichidagi chiroqlarni yoqing, bu sizga pechning ichki qismini yaxshiroq ko'rish imkonini beradi.
- Eng katta kirni mexanik ravishda olib tashlang (yog'och yoki plastmassa spatuladan foydalanishni tavsiya etamiz). Abrasivlar emal qoplamasini xiralashtirishi yoki shikastlanishiga olib kelishi mumkin. Ulardan foydalanish paytida alohida e'tibor berish kerak.
- Kuygan kirlarni olib tashlash qiyin bo'lsa, suv va idish yuvish suyuqligi yoki sirka bilan namlangan matodan foydalaning (uni iflos yuzada taxminan bir soat qoldiring).

Soft Steam funktsiyasidan foydalanganda kameraning pastki qismida hosil bo'lgan shkalani tozalash:

- kameraning pastki qismidagi chuqurchaga o'tlarsiz taxminan 250 ml 6% sirka tushiring,
- sirkani xona haroratida 30 daqiqa davomida shkalani eritib yuborish uchun qoldiring,
- chuqurchaga iliq suv va yumshoq mato bilan tozalang.

Diqqat: Soft Steam funksiyasi yordamida har 5-10 tsiklda tozalash tavsiya etiladi.

Bug 'tozalash (Steam Clean)

- Pastki qismdan birinchi darajali pechga qo'yilgan pishirish varag'iga 0,25 litr suv (1 stakan) tushiring. Pechning eshigini yoping.
- 50°C holatiga , funktsiya tugmachasini esa ⎵ holatiga qo'ying va pech kamerasini taxminan 30 daqiqa qizdiring.
- Tozalash jarayonini tugatgandan so'ng, pechning eshigini oching, kameraning ichki qismini shimgichni yoki mato bilan artib oling, so'ngra iliq suv va idish yuvish suyuqligi bilan yuving.

Simli yo'riqnomalar

Pechda pechning osongina olinadigan simli yo'riqnomalari (narvonlari) mavjud. Ularni yuvish uchun olib tashlash uchun old tomonda joylashgan ilgakni tortib, keyin yo'riqnomani burish va orqa ilgaklardan olib tashlash kerak.

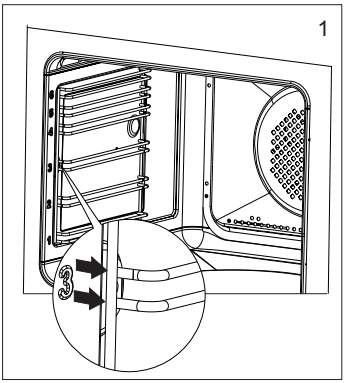

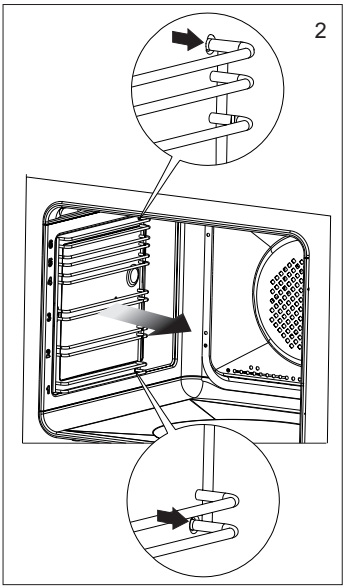

Teleskopik relslar

Bu yo’naltiruvchilarni olish va simli yo’naltiruvchilar bilan birga yuvish zarur. Ularni tovada joylashtirishdan oldin, ularni surish (agar duxovka qizigan bo’lsa, yo’naltiruvchilarni surish lozim, tovaning orqa tomoni bilan suriladigan yo’naltiruvchilarning oldingi qismida joylashgan tayanchlarni ilib olgan holda) so’ngra tova bilan birga surish zarur.

Demontaj

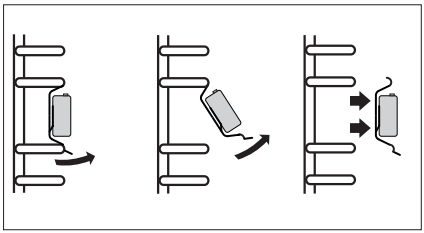

O'rnatish

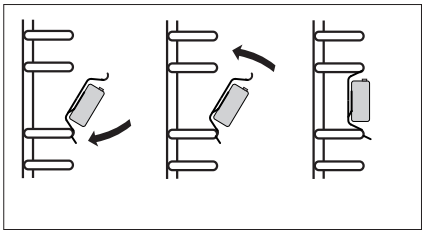

Diqqat: Reylar idishlarni mashinasida yuvilishi mumkin emas.

MUAMMOLARNI BARTARAF QILISH; NOSOZLIKLARNI TUZATISH

Istalgan favqulodda holatda zarur:

- Pechni o'chiring.
- Quvvatni o'chiring.
- Ba'zi kichik nosozliklar foydalanuvchi tomonidan quyidagi jadvalda keltirilgan ko'rsatmalarga rioya qilish orqali tuzatilishi mumkin. Mijozlarga xizmat ko'rsatish bo'limiga yoki xizmat ko'rsatish markaziga murojaat qilishdan oldin, jadvaldagi tegishli narsalarni tekshiring.

Muammo	Sabab	Harakatlar
1. Qurilma ishlamaydi	elektr ta’minotidagi to’xtab qolishlar	uy elektr ta’minotining saqlagichi tekshirilsin, yonib ketgani almashtirilsin
2. Pech chirog'i ishlamayapti	buramali mahkamlanish susaygan yoki lampa shikastlangan	yonib ketgan lampochkani almashtiring (Tozalash va saqlash bo'limiga qarang)
3. Dasturchi displey „0.00” vaqt oralig'ida aylanadi	Qurilma tarmoqdan o’chirilgan yoki vaqtinchalik ta’minotning uzilishi bo’lgan	joriy vaqtni o'rnating (dasturchiga texnik xizmat ko'rsatishga qarang)
4. Sirkulyatsiyali isitgich ishlamaydi	Haddan tashqari issiqlik xavfi! Pechni darhol elektr tarmog'idan uzing (sug'urta). Eng yaqin xizmat ko'rsatish markaziga murojaat qiling.	
5. Qizil ko'rsatkich o'chirilgan	pechning harorati belgilangan haroratga yetganda boshqaruv indikatori avtomatik ravishda o'chadi, Ko'rsatkichlarga qarang	

Muammo hal etilmagan bo'lsa, elektr ta'minotini o'chirish va muammo haqida xizmat ko'rsatish markaziga xabar berish kerak. Diqqat! Barcha ta'mirlash ishlari faqat malakali xizmat ko'rsatish bo'yicha mutaxassislar tomonidan amalga oshirilishi mumkin.

TEXNIK XUSUSIYATLARI

Nominal kuchlanish	230V ~ 50Hz
Nominal pech quvvati	3600 Vt
Pechning o'lchamlari (Y x G x D)	595 x 595 x 570 mm

Mahsulot EN 60335-1 talablariga javob beradi; EN 60335-2-6 Yevropa Ittifoqida qo'llaniladi.
Elektr pechlari uchun energiya yorlig'i bo'yicha ma'lumotlar EN 60350-1 / IEC 60350-1 ga muvofiq berilgan. Ushbu qiymatlar yuqori va pastki faol isitgichlar va qo'shimcha fan isitish (agar mavjud bo'lsa) bilan standart yukda aniqlanadi.
Energiya samaradorligi klassi mahsulotdagi mavjud funktsiyaga qarab quyidagi ustuvorliklar bo'yicha aniqlanadi:

Majburiy havo aylanishi Eko (termosirkulyatsiya isitgichi + fan)	
Majburiy havo aylanishi Eko (pastki + yuqori isitgich + panjara + fan)	
Oddiy eko rejimi (pastki + yuqori isitgich)	

Energiya sarfini aniqlashda teleskopik relslarni olib tashlang (agar mahsulotga kiritilgan bo'lsa).

O’RNATISH

O'rnatilgan mebelda pechni o'rnatish

- Oshxona quruq va salqin bo'lishi kerak. Bundan tashqari, u samarali ventilyatsiyaga ega bo'lishi kerak va pechning o'rnatilishi barcha boshqaruv elementlariga bepul kirishni kafolatlashi kerak, birinchi navbatda, elektr vilkasi osongina kirish mumkin bo'lishi kerak.
- Pech Y sinfiga ega. O'rnatiladigan mebel astarli bo'lishi kerak va uni yopishtirish uchun elim 100°C gacha bo'lgan haroratga chidamli bo'lishi kerak. Ushbu shartga rioya qilmaslik sirtning deformatsiyasiga yoki qoplamaning tozalanishiga olib kelishi mumkin.
- Chizmalarda ko'rsatilgan o'lchamlar bilan mebelda teshik tayyorlang. Agar shkafning orqa devori bo'lsa, unda elektr aloqasi uchun teshik kesilishi kerak.
- Pechni to'liq teshikka soling, chiqib ketmasligi uchun uni to'rtta vint bilan mahkamlang.

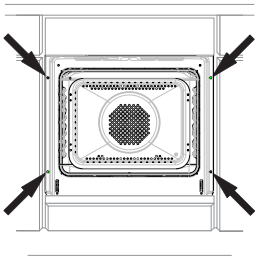

Diqqat: Qurilma malakali shaxs tomonidan o'rnatilishi kerak. O'rnatish ishlari elektr o'chirilgan holda amalga oshirilishi kerak.

Pechni quvvat manbaiga ulash

Pechni elektr tarmog'iga ulashdan oldin texnik ma'lumot plastinkasidagi ma'lumotlarni o'qing.

- Pech bir fazali o'zgaruvchan tok (230 V 1N~50 Gts) bilan quvvatlanadi va ulash shnuri, uzunligi taxminan, xavfsizlik vilkasi bilan jihozlangan.
- Elektr tizimining rozetkasi himoya kontaktiga ega bo'lishi kerak. Pechni o'rnatayotganda, elektr rozetkasi foydalanuvchi uchun ochiq bo'lishi talab qilinadi.
- Pechni rozetkaga ulashdan oldin quyidagilarga ishonch hosil qiling:
- Sug'urta va elektr tizimi pechning yukiga bardosh beradi, rozetkani ta'minlaydigan sxema min quvvatga ega sug'urta bilan himoyalangan bo'lishi kerak. 16A,
- Elektr tizimi amaldagi qonunlar va qoidalar talablariga javob beradigan samarali topraklama tizimi bilan jihozlangan,
- Pechni o'rnatayotganda vilkaga kirish mumkin bo'lishi kerak.

Diqqat: Agar olinmaydigan elektr kabeli shikastlangan bo'lsa, xavfni oldini olish uchun uni ishlab chiqaruvchi yoki maxsus xizmat ko'rsatish markazi yoki malakali shaxs almashtirishi kerak.

Pech o'lchamlari

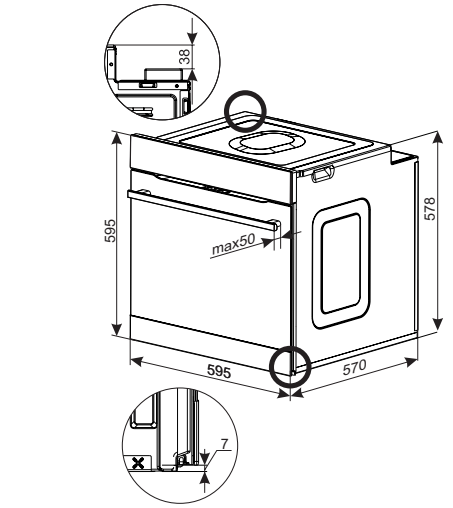

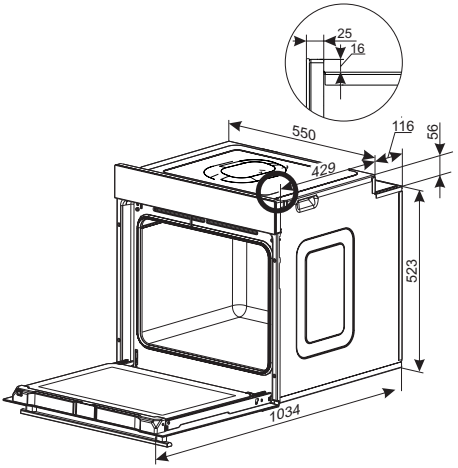

Pastki o'rnatish

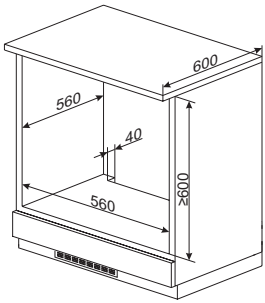

Yuqori sozlash

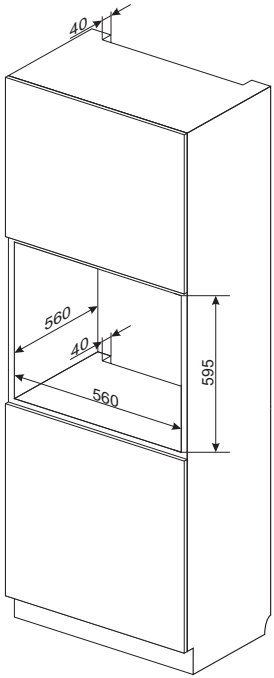

KAFOLAT, SOTUVDAN KEYINGI XIZMAT

Kafolat

Kafolat xizmati qoidalari kafolat talonida ko’rsatilgan. Ishlab noto’g’ri foydalanish oqibatida har qanday zarar uchun javobgar emas.

Servis xizmati

Uskuna ishlab chiqaruvchisi barcha ta’mir va sozlash ishlari zavod servis xizmati yoki ishlab chiqaruvchi tomonidan ma’qullangan servis xizmati tomonidan amalga oshirilishini tavsiya qiladi. Ta'mirlash faqat tegishli malakaga ega bo'lgan shaxs tomonidan amalga oshirilishi kerak.

Buzilish holatida ta’mir va yordamlashishga so’rov

Agar uskunaga ta’mir talab qilinsa, xizmat markaziga murojaat qiling. Xizmat markazi manzili va aloqa telefonlari kafolat qog’ozida ko’rsatilgan. Bog'lanishdan oldin, sizda mavjud bo'lgan qurilmaning seriya raqami bo'lishi kerak, bu nom plastinkada ko'rsatilgan.

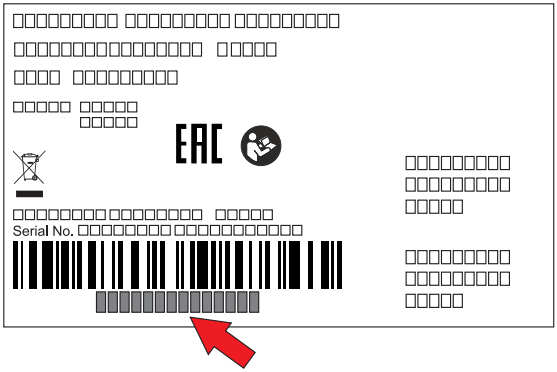

Nom lavhasi qurilmaning yon devorlaridan birida joylashgan.

Diqqat: Kafolat kartochkasida nom belgisi yoki seriya raqamining nusxasi mavjud.
Qulaylik uchun qurilmaning seriya raqamini yozing:

Муштарии мӯҳтарам,

аз имруз вазифаи харруза беш аз пеш осонтар мешавад. Дастгоҳҳои бренди Hansa маҷмӯи осонии истисноии истифода ва самаранокии аъло мебошанд.

Мо дастуреро, ки шумо дар даст доред, то ҳадди ақали зарурӣ кам кардем. ***Муҳити зист*** *ғамхорӣ кунем ва миқдори коғаз ва захираҳои дар раванди чоп истифодашударо кам кунем.*

Мо кафолат медиҳем, ки таҷҳизоте, ки аз корхона мебарояд, пеш аз бастабандӣ барои бехатарӣ ва коршоямии ҳамаҷониба санҷида шудааст. Риояи дастурҳои дар дастур мавҷудбуда шуморо аз хатогиҳои истифода ва садамаҳое, ки дар натиҷаи онҳо метавонанд муҳофизат кунанд. Лутфан инчунин ба тавсияҳо оид ба сарфаи нерӯи барқ ва аз ҷиҳати экологӣ солим партофтани бастабандӣ ва таҷҳизоти истифодашуда диққат диҳед. ***Дастурҳоро*** *захира кунед ва онро ҳамеша дар даст нигоҳ доред.*

Бо технология лаззат баред

Hansa

ДАСТУРҲО ОИД БА ТЕХНИКАИ БЕХАТАРӢ

- Истеҳсолкунанда ҳуқуқ дорад ба тарҳи маҳсулот тағйирот ворид кунад, ки ба кори он таъсир нарасонанд.
- Дастгоҳ танҳо барои истифодаи хонагӣ пешбинӣ шудааст.
- Дар вакти кор дастгох ва кисмхои фу-руши он гарм мешаванд. Махсусан эҳтиёт шавед, ки ба элементҳои гармидиҳӣ даст нарасонед. Дар назди таҷҳизот қарор доштани кӯдакони аз 8-сола хурд роҳ дода нашавад, агар онҳо зери назорати доимӣ набошанд.
- Ин дастгоҳро кӯдакони аз 8 сола ва болотар аз он, инчунин одамони дорои қобилияти ҷисмонӣ, ҳиссиётӣ ё ақлӣ маҳдуд ё таҷриба ва дониши кофӣ надоранд, метавонанд истифода баранд, агар ин дар зери назорат ё мувофиқи дастурҳои истифодабарии дастгоҳ рух диҳад. дастгоҳ аз ҷониби шахсоне, ки барои бехатарии онҳо масъуланд. Ба кӯдакон иҷозат надиҳед, ки бо дастгоҳ бозӣ кунанд. Тоза ва нигоҳдории дастгоҳ набояд аз ҷониби кӯдакон бидуни назорат анҷом дода шавад.
- Ҳангоми истифода дастгоҳ гарм мешавад. Эҳтиёт шудан лозим аст, ки ба қисмҳои гарми дохили танӯр даст нарасонед.
- Қисмҳои кушода метавонанд ҳангоми истифода хеле гарм шаванд. Тавсия дода мешавад, ки кӯдакони хурдсолро аз дастгоҳ дур нигоҳ доред.
- Диққат. Барои тоза кардани шишаи дарҳо асбобҳои абwразивӣ ё ашёҳои металлии тезро истифода набаред, зеро онҳо метавонанд сатҳро харошида, кафидани шишаро ба вуҷуд оранд.
- Диққат. Барои пешгирӣ кардани зарбаи барқ,

- боварӣ ҳосил кунед, ки дастгоҳ пеш аз иваз кардани лампа хомӯш карда шудааст.
- Барои тоза кардани танӯр аз буғ тозакунӣ истифода набаред.
- Барои он ки аз ҳад зиёд гарм нашавад, дастгоҳро дар паси дари ороишӣ насб накунед.
- Хавфи сӯхтани! Ҳангоми кушодани дари танӯр буғи гарм баромада метавонад. Ҳангоми пухтан ё баъд аз пухтан дари танӯрро бодиққат кушоед. Ҳангоми кушодан ба дари хона такя накунед. Бояд дар хотир дошт, ки буғ вобаста ба ҳарорат метавонад ноаён бошад.
- Ба он эхтиёт кардан лозим аст, ки тачхизоти хурди ошхона ва симхои электрики ба элементхои печьхои гарм дучор нашаванд, зеро изоляцияи онхо барои харорати баланд пешбинӣ карда нашудааст.
- Ҳангоми пухтан танӯрро беназорат нагузоред. Равғанҳо ва равғанҳо метавонанд аз сабаби гармии зиёд оташ гиранд.
- Ба болои дари печи кушода табақҳои вазнашон аз 15 кг зиёдро нагузоред.
- Истифодаи печи аз чихати техникӣ вайроншуда манъ аст. Ҳама гуна камбудиҳо бояд танҳо аз ҷониби мутахассиси соҳибихтисос таъмир карда шаванд.
- Дар хар гуна вазъияте, ки дар натичаи корношоямии техникӣ ба амал омадааст, катъиян канда шудани тачхизоти электри печь мебошад.
- Дастгоҳро танҳо барои мақсадҳое истифода бурдан мумкин аст, ки барои он пешбинӣ шудааст. Ҳама гуна истифодаи дигар (масалан, гарм кардани фазо) бояд номатлуб ва хатарнок ҳисобида шавад.
- Диққат. Агар сими барқи ҷудонашаванда осеб дида бошад, онро бояд истеҳсолкунанда ё маркази хидматрасонии махсус ё шахси соҳибихтисос иваз кунад, то хатарро пешгирӣ кунад.

Чӣ тавр сарфа кардани энергия



Хар касе, ки кувваи электрро бо камоли масъулият истифода мебарад, на танхо бюджети оиларо сарфа мекунад, балки ба манфиати мухити табий бошуурона амал мекунад. Пас биёед ба сарфаи энергия кумак кунем! Ва ин ба таври зерин анҷом дода мешавад:

- Аз „нигариши дегҳо”-и нолозим худдорӣ намоед. Дари печро бе зарурат накушоед.
- Танӯрро танҳо барои миқдори зиёди хӯрок истифода баред. Гӯште, ки то 1 кг вазн дорад, дар табақ дар плита пухтан фоидаовартар аст.
- Гармии боқимондаи танӯрро истифода баред.
- Агар пухтан зиёда аз 40 дақиқа давом кунад, тавсия дода мешавад, ки танӯрро 10 дақиқа пеш аз анҷоми пухтан хомӯш кунед.
- Дари танӯрро бодиққат пӯшед. Гармӣ ба воситаи лойи мӯҳрҳои дар берун меравад. Беҳтар аст, ки онҳоро фавран хориҷ кунед.
- Печро бевосита дар назди яхдонхо ва яхдонхо нагузоред. Дар натича сарфи кувваи электр беасос меафзояд.
- Диққат! Агар барномасоз истифода шавад, онро ба вақти кӯтоҳтари пухтупаз таъин кунед.

Кушодани қуттӣ



Ҳангоми интиқол, дастгоҳ барои пешгирӣ кардани осеб муҳофизат карда мешавад. Пас аз кушодан, лутфан бо маводи банду ба таври экологӣ тоза кор кунед.

Ҳама маводҳое, ки барои бастабандӣ истифода мешаванд, аз ҷиҳати экологӣ тоза мебошанд, онҳо комилан дубора истифода мешаванд ва бо аломати мувофиқ ишора шудаанд.

Диққат! Маводҳои бастабандӣ (халтаҳои пластикӣ, пенополистирол ва ғайра) бояд аз дастрасии кӯдакон дур нигоҳ дошта шаванд.

Бартараф кардани дастгоҳҳои истифодашуда



Ин дастгоҳ мувофиқи Дастури аврупоии 2012/19/EC ва қонуни Лаҳистон оид ба партови таҷҳизоти барқӣ ва электронӣ бо аломати қуттии чархдори хат кашидашуда ишора шудааст. Ин тамға нишон медиҳад, ки чунин дастгоҳ пас аз анҷоми мӯҳлати истифодааш набояд бо партовҳои маишӣ партофта шавад. Истифодабаранда ўҳдадор аст, ки онҳоро ба корхонаҳои махсусгардонидашудаи бо корҳои аз истифода баровардани таҷҳизотҳои барқию электронӣ машғулбуда, фиристонад. Пунктхои махаллии кабули партовхо ва асбобхои электри-кии корношоям, магазинхо ва ташкилотхои худидоракунии махаллӣ системаеро ташкил медиханд, ки имкон медихад ин гуна партовхо партофта шаванд.

Муносибати дуруст бо маводҳои барқдиҳандаи корношоям ва таҷҳизотҳои барқӣ метавонад аз таъсири хатарнок минбаъда муҳити зист ва саломатиии одамонро канорачӯи карда метавонад, вобаста ба мазмуни дар воситаи хатарнок ва номатлуби нигоҳдорӣ, коркарди чунин намуди маводҳо.

ДАСТГОҲИ ШУМО

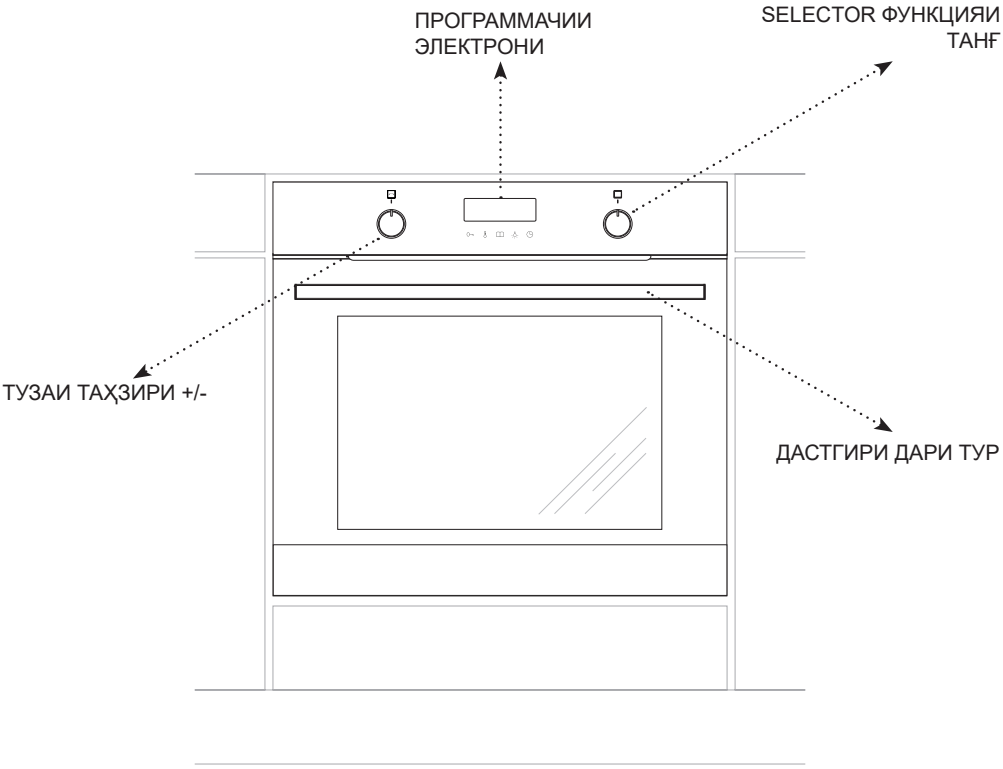

МАЪЛУМОТРО ОҒОЗ КУНЕД

Пеш аз давидан аввал

- Ҳама бастаҳоро, махсусан бастаҳоеро, ки ҳангоми интиқол даруни холигии танӯр муҳофизат мекунанд, хориҷ кунед.
- Ҳама зарфҳоро аз танӯр дур кунед ва онҳоро дар оби гарм бо шустушӯйкунандаи табақшӯии моеъ бодиққат бишӯед.
- Плёнкаи муҳофизатиро аз рӯи рельсҳои телескопӣ хориҷ кунед.
- Барои шустани дохили камера, оби гармро бо шустушӯйи мулоим истифода баред. Чӯтка ё исфанҷҳои сахтро истифода набаред. Онҳо метавонанд рӯйпӯши дохили камераро вайрон кунанд.

Дастакҳои пинҳоншуда

Тугмаи интихоби функсияҳо ва танзими ҳарорати танӯр дар панели пеш пинҳон аст. Барои танзим кардани функсия ва/ё ҳарорат, тугмаро нарм пахш кунед ва раҳо кунед. Дастак аз панел берун мешавад. Акнун функсия ва/ё ҳарорати мувофиқро танзим кардан мумкин аст.

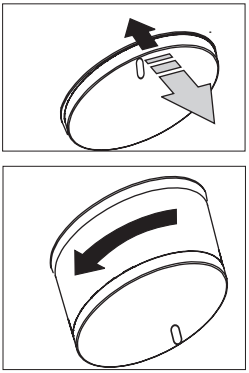

Гарм кардани камераи танӯр

- Дар ҳуҷра вентилятсияро даргиронед ё тирезаро кушоед.
- Функсияи анъанавии ё гармигардонии - ро интихоб кунед (тафсири муфассали ин функсияҳоро дар ин дастур дертар пайдо кардан мумкин аст).

Танӯр бояд на камтар аз 30 дақиқа кор кунад. Ҳангоми кор танӯр бӯе мебарорад, ки танҳо дар аввал пайдо мешавад, бо мурури замон бӯй нест мешавад. Ин муқаррарӣ аст ва онро пеш аз гарм кардани холигии танӯр мемонанд.

Программачии электрони

Барномасоз бо дисплейи LED ва 5 сенсори сенсорӣ муҷаҳҳаз шудааст.
Диккат: Ҳар як истифодаи сенсор бо сигнали садоӣ тасдиқ карда мешавад. Сигналҳои садоиро хомӯш кардан мумкин нест.
Сатҳи сенсорҳо бояд тоза нигоҳ дошта шавад.

Пайвастагии барқ

Пас аз пайвастшавӣ ба қувваи барқ (ё баргардонидани қувваи барқ пас аз қатъи барқи қаблӣ), танӯр ба ҳолати танзими вақти ҷорӣ ворид мешавад, дар экран 00:00 . Дастгоҳро бе вақти муқарраршуда истифода бурдан мумкин нест.
Диққат! Дар ҳолати қатъи барқ, ҳамаи параметрҳои воридшуда, аз қабили вақти корӣ, ҳарорат, функсия нест карда мешаванд, шумо бояд танзимотро барои идомаи кор дубора ворид кунед.

Муқаррар кардани вақти ҷорӣ

Барои ворид кардани вақти ҷорӣ, тугмаи /-ро ба ҳар ду самт табдил диҳед, то соати дурустро таъин кунед. Сипас сенсори 🕒 -, дар ин лаҳза дақиқаҳои мувофиқро бо рақами +/- ворид кунед. Барои тасдиқи вақти ҷорӣ, сенсори 🕒 -ро.
Барои тағир додани вақти ҷорӣ, дар ҳолати интизорӣ сенсори 🕒 , рақамҳо дурахшанда мешаванд. Мисли муқаррар кардани вақт пас аз оғози аввалини дастгоҳ идома диҳед.

ТАЪМИРИ ПЕЧЬ

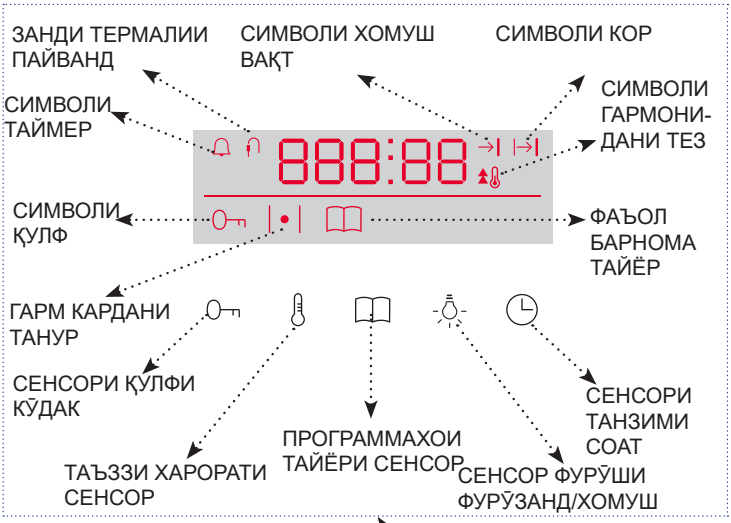

Шиддати равшании дисплейи LED вобаста ба вақти рӯз фарқ мекунад, аз соати 22:00 то 6:00 шиддатнокии равшанӣ аз 6:00 то 22:00 камтар аст. Илова бар ин, дар ҳолати StandBy, шиддатнокии рӯшной назар ба ҳолати фаъол камтар аст. Шиддати рӯшной ва соатҳоеро, ки шиддати он гуногун аст, тағир додан мумкин нест.

Барои тағир додани вақти ҷорӣ, дар ҳолати интизорӣ сенсори -, рақамҳо медурахшад. Мисли муқаррар кардани вақт пас аз оғози аввалини дастгоҳ идома диҳед.

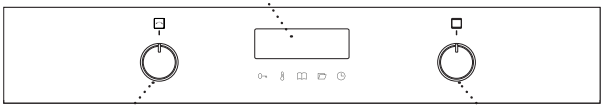

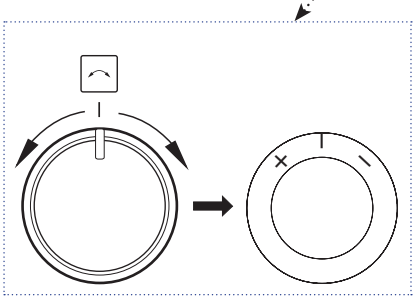

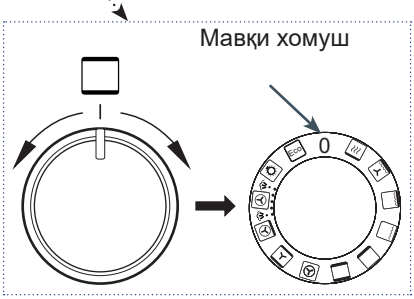

Тугмаи танзимот намегардонад, танҳо дар ҳар ду самт каме давр мезанад. Он барои муқаррар кардани параметрҳои корӣ ба монанди ҳарорат ва вақт истифода мешавад. Барои баланд бардоштани арзиши параметр тугмаро ба тарафи рост гардонед. Ба самти муқобил гардед, арзиши параметр кам мешавад. Параметрҳое, ки шумо метавонед тағир диҳед, ҳарорат, вақт ё танзими вақти ҷорӣ дар экран мебошанд. Агар шумо тугмаро даргиронда нигоҳ доред, суръати тағирёбии арзиши параметр зиёд мешавад.

Танӯрро бо истифода аз гармкунаки поёнӣ, гармкунаки болой, гармкунаки термоциркуляторӣ ё гриль гарм кардан мумкин аст. Бо тугмаи функсия функсияи мувофиқро интихоб кунед.

Функсияҳои гармидиҳӣ

Тавсифи функсия		Ҷузъҳои корӣ							Ҳарорат дар [°C]		Ҳарорат бо талабот [°C]
		Сигнали нур	Гармкунаки болой	Гармкунаки гриль	Гармкунак	Гармкунаки поёнӣ	Фанти гардиши гармӣ	Гармкунанда S	min.	max	
Eco	ЭКО				√		√		30	280	170
	Равшании танӯр	√							-	-	-
	Муомилоти гармидиҳӣ (SoftSteam)	√			√		√	√	30	280	170
	Пицца	√			√	√	√		30	280	220
	Пирожни	√	√			√	√		30	280	170
	Термоциркуляция	√			√		√		30	280	170
	Конвексия	√	√			√			30	280	180
	Браунинг	√				√			30	240	200
	Грилл	√		√					30	280	220
	Грилл бузург	√	√	√					30	280	220
	Грили турбо	√	√	√			√		30	280	190
	Зуд гарм кунед	√		√	√		√		30	280	170
0	Танӯр хомӯш										

Дар ҳолати StandBy тугмаро ба яке аз вазифаҳои дар ҷадвал тавсифшуда табдил диҳед. Сипас бо тугмаи танзимкунии +/- ҳарорати дилхоҳро интихоб кунед, агар шумо ҳароратро тағир надиҳед, барномаи нонпазӣ бо арзиши пешфарз оғоз мешавад. Ҳароратро бо истифода аз сенсори ё чанд сония интизор шавед - танӯр ба таври худкор оғоз меёбад. Дари танӯр бояд баста бошад.

Барномаҳои пешакӣ насбшуда

Барнома	Тавсиф	№ функсия	Мавқеъ дар дастаки функсия		Ҳарорат бо талабот [°C]
			Зуд гарм кунед	Функсияи гармидиҳӣ	
P01	Гӯшти гов	06			180
P02	Гӯшти хук	06			180
P03	Гушти барра	06			180
P04	Гӯшти мурғ 1,5 кг	11			190
P05	Мурғоб 1,8 кг	11			180
P06	Гӯшти қоз 3,0 кг	11			170
P07	Туркия 2,5 кг	11			170
P08	Пицца	12+07			220
P09	Лазанья	12+07			200
P10	Фокачия	12+07			230
P11	Кассероли вермишелӣ	12+07			220
P12	Сабзавоти пухта	12+07			180
P13	Торт исфанҷеро	12+07			160
P14	Маффинҳо	06			160
P15	Куки	06			150
P16	Пирожни мевагӣ	12+07			175
P17	Нон	07			180
P18	Баланд бардоштани хамир	07			30
P19	Хушконидан	06			50

📖-ро пахш карда нигоҳ доред, менюи интихоби пешакии барнома фаъол мешавад - барнома бо нишони "P01" дар экран пайдо мешавад. Бо истифода аз тугмаи танзимоти +/-, барномаи интихобшудаи пешакиро аз ҷадвали зерин насб кунед, пас аз чанд сония ҳангоми қайд кардани барнома рақами функсияи "P01: 06" дурахшанда мешавад, онро бо тугмаи функсионалӣ ва баъд рақами функсия насб кунед. нопадид мешавад ва пас аз муддате печь ба кор медарояд. Диккат: Ҳангоми муқаррар кардани функсияи гармкунӣ, тугмаро ба ҳолати "0" - ҳолати хомӯш гузоштан мумкин нест.

Ҳар як барномаи пешакӣ муқарраршударо метавон озодона иваз кард, яъне шумо метавонед ҳарорати муқарраршударо тағир диҳед ё вақти танӯрро тағир диҳед. Пас аз ворид кардани тағирот, барнома дигар "барномаи қаблан насбшуда" нест, тағиротҳо як маротиба фаъол карда мешаванд, ҳангоми оғоз кардани он параметрҳои барномаи қаблан насбшударо тағир намедиҳад.

Буғи мулоим (Soft Steam)	Танӯр функсияи буғи нарм дорад (аломати дар даста). Дар поёни камераи танӯр чуқурӣ мавҷуд аст, ки ба он бояд 150 мл оби хунуки тозаро пеш аз гарм кардани танӯр бидуни илова кардани ҳанут рехтан лозим аст. Тугмаи функсияро бо истифода аз Steam Soft ба функсия таъин кунед ва ҳарорати мувофиқро таъин кунед. Пас аз тақрибан 5 дақиқа, вақте ки танӯр пешакӣ гарм мешавад, табақро ҷойгир кунед ва дарро пӯшед.

Барои фурӯзон кардани гриль, шумо бояд тугмаи функсияро ба ҳолати ё ё гузоред.
Танӯрро тақрибан 5 дақиқа пешакӣ гарм кунед (дари танӯр бояд баста бошад).
Табақи нонпазиро бо ғизо дар танӯр дар сатҳи мувофиқ ҷойгир кунед. Ҳангоми нонпазӣ дар симчӯб, табақи қатрагиро як дараҷа пасттар ҷойгир кунед.

Барои қаҳваранг ва қаҳваранг чуқур, ҳарорати ҳадди аксарро ба 220°C ва барои функсияи вентилятор ба ҳадди аксар 190°C таъин кунед.

Диққат: Хангоми кор фармудани печь кисмхои кушода (масалан дари печь) хеле гарм мешаванд. Танӯр бояд ҳамеша ҳангоми фурӯзон буданаш назорат карда шавад; кӯдакон набояд ба дастгоҳи коркунанда наздик шаванд, зеро онҳо метавонанд худро сӯзонанд.

Диққат: Пас аз истифодаи функсияи Soft Steam пасмондаҳои обро дар танаффус нагузоред. Вақте ки танӯр хунук шуд, обро бо матои тоза кунед.
Пеш аз гирифтани об, боварӣ ҳосил кунед, ки танӯр хунук аст.
Аз сабаби мавҷудияти буғ дар камера, об метавонад дар дохили дари танӯр ва деворҳои танӯр ҷамъ шавад. Баъди ба охир расидани кор, ҳатман оби зиёдатиро тоза кунед.

Термопроб

Санҷиши ҳарорати аслӣ метавонад дар вақти дилхоҳ, дар ҳолати интизорӣ ё ҳангоми кор будани танӯр пайваст карда шавад.
Диққат. Розетка барои пайваст кардани зонд бо штепсель баста аст. Пеш аз истифодаи зонд сарпӯшро хориҷ кунед.

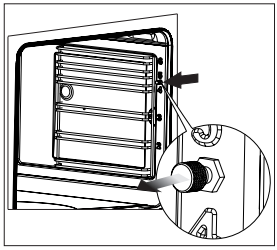

Пайваст кардани санҷиши ҳарорати аслӣ боиси ду ҳарорат дар экран ва аломати . Қимати дар тарафи чап ҳарорати санҷиши ҷорӣ ва ҳарорат дар тарафи рост ҳарорати муқарраршударо нишон медиҳад. Қимати муқарраршуда ҳангоми пайвастшавӣ медурахшад, дар ин лаҳза шумо метавонед ҳарорати муқарраршударо бо тугмаи танзимкунии +/- тағир диҳед. Тасдиқ ба таври худкор пас аз 5 сония ё бо ламс кардани сенсори .

ТОЗАКУНӢ ВА НИГОҲДОРӢ

Тоза нигоҳ доштани танӯр ва нигоҳубини дуруст ба дароз кардани вақти кори он таъсири назаррас дорад.

Маслиҳатҳои умумӣ

- Пас аз истифода танӯр бояд тоза карда шавад, то ки лой сӯхта нашавад.
- Дар сурати дуру дароз мондани онҳо, бартарафсозии пурра имконнопазир аст ё кори зиёдеро талаб мекунад.
- Камераи танӯр бояд бо оби гарм ва шустушӯй ё сирко (3 қошуқ ба 250 мл об) шуста шавад. Пас аз шустан, хушк кардани рӯи онро фаромӯш накунед.
- Дар танӯр зарфҳои тар ва латтаро нагузоред. Намӣ дар камера метавонад манбаи зангзанӣ гардад.
- Ифлосшавӣ аз афшураҳои мевагӣ ё хамирро аз сатҳи ҳанӯз гарм, вале на гарм, аз болои холигии танӯр тоза кардан осонтар аст.

Воситаҳои шустушӯй

- Барои тозакунӣ ва нигоҳдорӣ аз маводи тозакунандаи сахт ё маводи абразивӣ истифода набаред.
- Маҳсулоти каустикии дорои сода, аммиак ё хлорро истифода набаред.
- Моддаҳои сахт ишқорро истифода набаред.
- Истифодаи моеъҳои дорои кислотаҳои органикӣ (масалан, кислотаи лимуи) тавсия дода намешавад, ки ин метавонад боиси доғи доимӣ ё доғ шудани сирдори сафолӣ гардад.

Дигар маълумоти муҳим

- Барои хӯрокҳои аз мева асосёфта, аз қабили пирожниҳо, ҷӯйборҳои чуқури нонпазиро истифода баред. шарбат метавонад боиси тағйирёбии ранг ё абрии сирдор гардад.
- Ранги сирдор ба кори печь таъсир намерасонад ва барои шикоят асос намегардад.
- Барои бирён кардани гӯшт аз зарфҳои мувофиқ, аз қабили ҷӯйборҳои нонпазӣ истифода баред ё фолгаи алюминӣ ва халтаҳои бирёнро истифода баред, то ки равған ба дохили камера наафтад.

Диққат: Барои тозакунӣ ва нигоҳдорӣ ҳеҷ гуна тозакунакҳои сахт, тозакунакҳои тез ё ашёи харошидаро истифода набаред.
Диққат: Барои тоза кардани панели пеши ва корпус, танҳо оби гармро бо миқдори ками моеъи шустушӯй ё шиша истифода баред. Шири тозакуниро истифода набаред.

Тоза кардан

Диққат: Пеш аз тоза кардан, танӯр бояд хомӯш карда шавад ва боварӣ ҳосил кунед, ки ҳамаи тугмаҳо дар ҳолати "0" / "•" (хомӯш) мебошанд. Амалиёти тозакунӣ бояд пас аз хунук шудани танӯр оғоз шавад.

- Чароғҳои дохили танӯрро фурӯзон кунед, ин ба шумо даруни танӯрро беҳтар тамошо мекунад.
- Бузургтарин лойро ба таври механикӣ тоза кунед (мо тавсия медиҳем, ки шпатели чӯбӣ ё пластикиро истифода баред). Абразивҳо метавонанд боиси хира шудан ё осеб дидани қабати сирдор шаванд. Ҳангоми истифодаи онҳобояд диққати махсус дода шавад.
- Барои чиркини сӯхтаи ба душвор тоза кардан матои дар об таршуда ва моеъи табақшӯй ё сирко (онро дар рӯи ифлосшуда тақрибан як соат гузоред) истифода баред.

Тоза кардани тарозуи дар поёни камера ҳангоми истифодаи функсияи Soft Steam:

- тақрибан 250 мл сиркои 6% бе гиёҳҳоро ба чуқурии поёни камера рехт,
- сиркоро дар ҳарорати хонагӣ барои 30 дақиқа тарк кунед, то миқёсро ҳал кунад,
- танаффусро бо оби гарм ва матои мулоим тоза кунед.

Диққат: Тавсия дода мешавад, ки ҳар 5-10 давра бо истифода аз функсияи Soft Steam тоза кунед.

Тозакунии буғ (Steam Clean)

- 0,25 литр об (1 пиёла) ба варақи нонпазӣ, ки дар танӯр дар сатҳи аввал аз поён ҷойгир карда шудааст, бирезед. Дари танӯрро пӯшед.
- Тугмаи назорати ҳароратро ба ҳолати 50°C ва тугмаи функсияро ба ҳолати насб кунедва камераи танӯрро тақрибан 30 дақиқа гарм кунед.
- Пас аз ба охир расидани раванди тозакунӣ, дари танӯрро кушоед, даруни камераро бо исфанҷ ё матои пок кунед ва сипас бо оби гарм ва моеъи зарфшӯӣ бишӯед.

Роҳнамои сим

Танӯр дорои симҳои ба осонӣ ҷудошавандаи (нардбонҳои) танӯр мебошад. Барои он ки онҳоро барои шустан баровардан лозим аст, қалмоқеро, ки дар пеш ҷойгир аст, кашида гирифта, сипас роҳнаморо тоб дода, онро аз қафаси қафо дур кардан лозим аст.

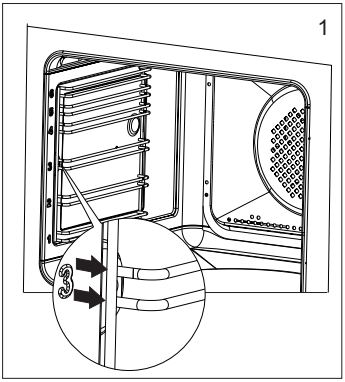

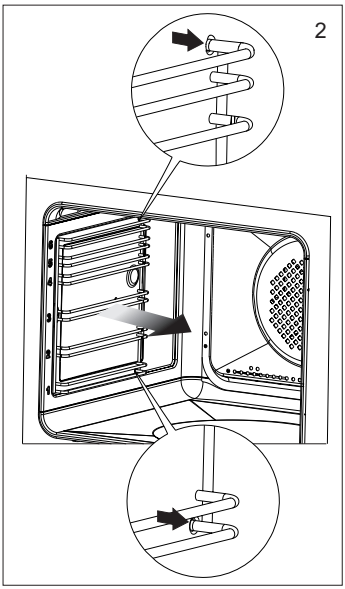

Роҳҳои телескопӣ

Ин дастурҳо бояд хориҷ карда шаванд ва якҷоя бо дастурҳои сим шуста шаванд. Пеш аз гузоштани варақаҳои нонпазӣ ба рӯи онҳо, онҳо бояд берун кашида шаванд (агар танӯр гарм бошад, роҳнамоҳо бояд бо қафои варақи нонпазӣ ба таваққуфгоҳҳое, ки дар пеши дастурҳои лағжанда ҷойгиранд, кашида шаванд) ва сипас тела додан лозим аст. якҷоя бо варақи нонпазӣ.

Демонтаж

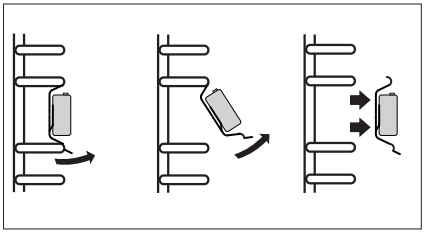

Насбкунӣ

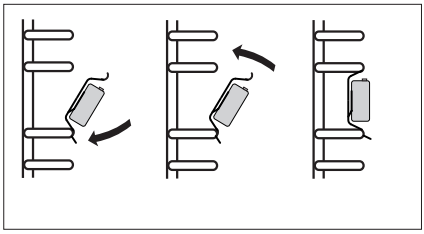

Диққат: Релсҳо барои мошиншӯйӣ бехатар нестанд.

МУШКИЛКУШО

Барои ҳама гуна хатогӣ, шумо бояд:

- Танӯрро хомӯш кунед.
- Қувваи барқро хомӯш кунед.
- Баъзе норасоиҳои хурдро корбар бо риояи дастурҳои дар ҷадвали зер овардашуда ислоҳ кардан мумкин аст. Пеш аз муроҷиат кардан ба шӯъбаи хизматрасонӣ ба мизоҷон ё маркази хидматрасонӣ, лутфан чизҳои мувофиқро дар ҷадвал тафтиш кунед.

Масъала	Сабаб	Тартиб
1. Дастгоҳ кор намекунад	нокомии барқ	пӯшидани хонаро санҷед, иваз кунед
2. Чароги печь кор намекунад	Лампаи фуҷур ё вайроншуда	лампаи сӯхтаро иваз кунед (ниг. фасли Тоза ва нигоҳдорӣ)
3. Намоиши барномасоз дар тӯли вақт „0.00”	дастгох аз розетка чудо карда шуда буд ва ё лахзае аз кувваи электр хомуш шуд	вақти ҷорӣро таъин кунед (ниг. нигоҳдории барномасоз)
4. Вендиатори гармкунаки циркуляция кор намекунад	Хавфи аз ҳад зиёд гарм шудан! Дарҳол танӯрро аз сети барқ ҷудо кунед (паҳнкунанда). Ба маркази хидматрасонии наздиктарин мурочиат кунед.	
5. Нишондиҳандаи сурх хомӯш аст	вақте ки ҳарорати танӯр ба ҳарорати муқарраршуда мерасад, нишондиҳандаи идоракунӣ ба таври худкор хомӯш мешавад, ба Нишондиҳандаҳо нигаред	

Агар мушкилот ҳал нашуда бошад, бояд қувваи барқро хомӯш карда, дар бораи мушкилот ба маркази хидматрасонӣ хабар диҳед. Диққат! Ҳама таъмирҳо танҳо аз ҷониби техникҳои соҳибихтисос анҷом дода мешаванд.

МУШАХХАСОТИ

Вазнинии мутобиқатӣ	230В~50Гц
Иқтидори танӯр	3600 Вт
Андозаҳои танӯр (H x W x D)	595 x 595 x 570 мм

Маҳсулот ба талаботи EN 60335-1 мувофиқат мекунад; EN 60335-2-6 дар Иттиҳоди Аврупо татбиқ мешавад.
Маълумот дар тамғаи энергетикӣ барои танӯрҳои барқӣ мувофиқи EN 60350-1/IEC 60350-1 дода шудааст. Ин арзишҳо дар як сарбории стандартӣ бо гармкунакҳои фаъоли болоӣ ва поёнӣ ва гармидиҳии иловагӣ (агар мавҷуд бошанд) муайян карда мешаванд.
Синфи самаранокии энергия вобаста ба функсияи мавҷуда дар маҳсулот аз рӯи афзалиятҳои зерин муайян карда мешавад:

Муомилоти маҷбурии ҳаво Эко (гармкунаки термоциркуляция + вентилятор)	
Муомилоти маҷбурии ҳаво Эко (поён + гармкунаки боло + грил + вентилятор)	
Ҳолати муқаррарии эко (гармкунаки поёнӣ + боло)	

Ҳангоми муайян кардани сарфи энергия, рельсҳои телескопиро хориҷ кунед (агар ба маҳсулот дохил карда шуда бошад).

НАСБКУНӢ

Дар мебели дарунсохт гузоштани печь

- Ошхона бояд хушк ва хунук бошад. Инчунин, он бояд вентилятсияи муассир дошта бошад ва насби танӯр бояд дастрасии озодро ба ҳама идоракуниҳо кафолат диҳад, пеш аз ҳама, сими барқ ба осонӣ дастрас бошад.
- Танӯр дараҷаи Y дорад. Мебеле, ки гузошта мешавад, бояд раҳдор бошад, ширеше барои ширеш кардани он ба харорати то 100° тобовар бошад. Риоя накардани ин шарт метавонад боиси деформатсияи сатҳ ё пӯхта шудани қабат гардад.
- Дар мебел бо андозаҳои дар расмҳо нишондода сӯрох омода кунед. Агар шкаф девори қафо дошта бошад, дар он барои пайвасти барқ сӯрох бояд бурида шавад.
- Танӯрро пурра ба сӯрох гузоред ва онро бо чор винт мустаҳкам кунед, то берун нашавед.

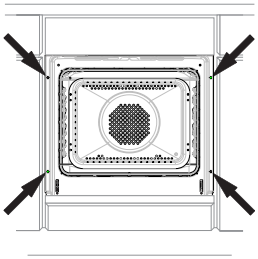

Диққат: Дастгоҳ бояд аз ҷониби шахси соҳибихтисос насб карда шавад. Корҳои насбкунӣ бояд ҳангоми хомӯш кардани барқ анҷом дода шаванд.

Пайваст кардани танӯр ба қувваи барқ

Пеш аз пайваст кардани танӯр ба барқ, маълумотро дар лавҳаи маълумот хонед.

- Танӯр бо ҷараёни тағйирёбандаи якфазаӣ (230 В 1N~50 Гц) кор мекунад ва бо сими пайвасти , боқ сими бехатарӣ муҷаҳҳаз аст.
- Розеткаи системаи электрикӣ бояд алоқаи муҳофизатӣ дошта бошад. Ҳангоми васл кардани танӯр талаб карда мешавад, ки васлаки барқ барои истифодабаранда дастрас бошад.
- Пеш аз пайваст кардани танӯр ба розетка, боварӣ ҳосил кунед, ки:
- Принтер ва системаи электрикӣ ба бори печи тоб ованд, схемаи таъминкунандаи розетка бояд бо як сӯзишворӣ бо қувваи min муҳофизат карда шавад. 16А,
- Системаи электрикӣ бо системаи самараноки заминканӣ муҷаҳҳаз шудааст, ки ба талаботи кодексҳо ва қоидаҳои ҷорӣ мувофиқат мекунад,
- Хангоми васл кардани печка сим бояд дастрас бошад.

Диққат: Агар сими барқи ҷудонашаванда осеб дида бошад, онро бояд истеҳсолкунанда ё маркази хидматрасонии махсус ё шахси соҳибихтисос иваз кунад, то хатарро пешгирӣ кунад.

Андозаҳои танӯр

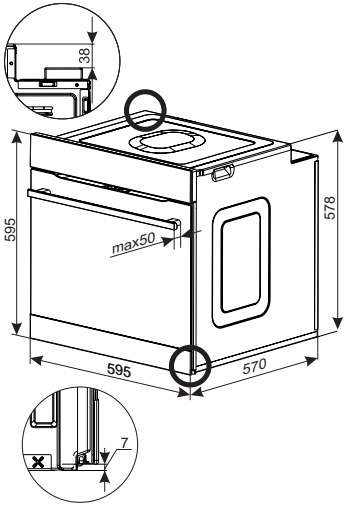

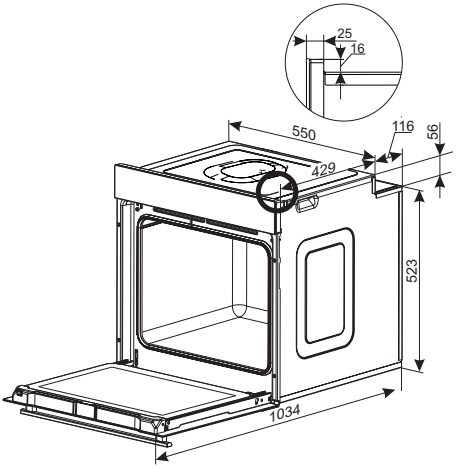

Насби зеризаминӣ

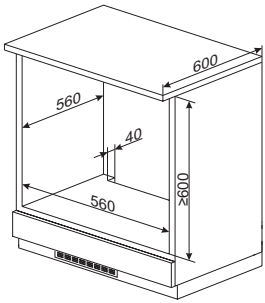

Танзимоти баланд

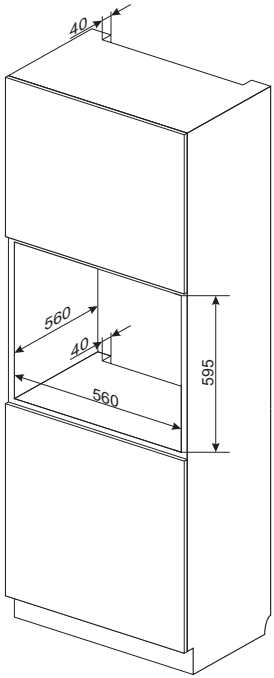

КАФОЛАТ, ХИЗМАТРАСОНӢ ПАС АЗ ФУРӮШ

Кафолат

Қоидаҳои хизматрасонии кафолатӣ дар талони кафолатӣ навишта шудаанд. Истеҳсолкунанда барои зарари дар натиҷаи истифодаи нодурусти мошинаи ҷомашӯй ҷавобгар нест.

Хизматгузорӣ

Истеҳсолкунандаи таҷҳизот тавсия медиҳад, ки ҳамаи корҳои таъмиркунӣ ва танзимкунӣ аз тарафи маркази хизматрасонии завод ё маркази хизматрасонии ваколатдори истеҳсолкунанда иҷро карда шаванд. Таъмир бояд танҳо аз ҷониби шахси соҳибихтисос анҷом дода шавад.

Дархост барои таъмир ва кӯмак дар сурати вайроншавӣ

Агар дастгоҳ таъмирро талаб кунад, ба маркази хизматрасонӣ муроҷиат намоед. Дар талони кафолат суроғаи маркази хизматрасонӣ ва рақами телефони тамос нишон дода шудааст. Пеш аз тамос гирифтан, шумо бояд рақами силсилавии дастгоҳро, ки дар лавҳаи ном нишон дода шудааст, дастрас кунед.

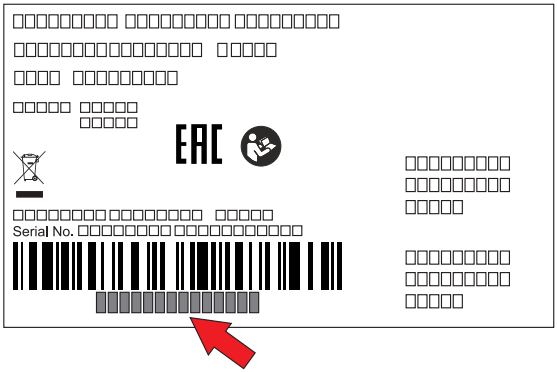

Лавҳаи ном дар яке аз деворҳои паҳлӯи дастгоҳ ҷойгир аст.

Диққат: Нусхаи лавҳаи ном ё рақами силсилавӣ ба корти кафолат дохил карда шудааст. Барои роҳат рақами силсилавии дастгоҳро нависед:

Урматтуу кардар,

бүгүндөн баштап, күнүмдүк милдеттери мурдагыдан да жеңил болот. Hansa брендинин аппараттары колдонуунун өзгөчө жөнөкөйлүгү жана эң сонун эффективдүүлүктүн айкалышы.

*Колуңузда кармап турган инструкцияны керектүү минимумга чейин азайттык. Ошентип, биз чогуу **айлана-чөйрөгө** кам көрүүгө жана басып чыгаруу процессинде колдонулган кагаздын жана ресурстардын көлөмүн азайтууга аракет кылабыз.*

*Фабрикадан чыгып жаткан жабдуулар таңгактоодон мурун коопсуздук жана иштеши үчүн кылдат текшерилгенин камсыз кылабыз. Нускамада каттылган нускамаларды сактоо сизди колдонуудагы каталардан жана алардан келип чыгышы мүмкүн болгон кырсыктардан коргойт. Ошондой эле таңгактарды жана колдонулган жабдууларды энергияны үнөмдөө жана экологиялык жактан таза утилизациялоо боюнча сунуштарга көңүл буруңуз. **Көрсөтмөлөрдү сактаңыз** жана аны дайыма колуңузда кармаңыз.*

Технология менен көңүл ачыңыз

Hansa

КООПСУЗДУК БОЮНЧА КӨРСӨТМӨЛӨР

- Өндүрүүчү буюмдун дизайнына анын иштешине таасирин тийгизбеген өзгөртүүлөрдү киргизүүгө укуктуу.
- Аппарат тиричиликте гана колдонууга арналган.
- Иштеп жатканда аппарат жана анын ачык бөлүктөрү ысып кетет. Айрыкча жылытуу элементтерине тийүүдөн сак болуңуз. 8 жаштан кичине бөбөктөрдүн, эгерде аларды дайыма карап турган киши жок болсо, шайманга жакын жүрүүсүнө жол бербеңиз.
- Бул аппаратты 8 жаштан жогорку балдар, ошондой эле физикалык, сезүү же акыл-эс мүмкүнчүлүктөрү чектелүү же жетиштүү тажрыйбасы жана билими жок адамдар колдонсо болот, эгерде бул көзөмөл астында же колдонуу боюнча көрсөтмөлөргө ылайык болсо. алардын коопсуздугу үчүн жооптуу адамдар тарабынан берилген аппарат. Балдарга аппарат менен ойноого жол бербеңиз. Аппаратты тазалоо жана техникалык тейлөө балдар тарабынан көзөмөлсүз жүргүзүлбөшү керек.
- Колдонуу учурунда аппарат ысып кетет. Мештин ичиндеги ысык бөлүктөргө тийбеш үчүн этият болуу керек.
- Ачык калган бөлүктөрү колдонуу учурунда абдан ысып кетиши мүмкүн. Кичинекей балдарды аппараттан алыс кармоо сунушталат.
- Эскертүү. Эшиктин айнегин тазалоо үчүн абразивдүү тазалагычтарды же курч металл буюмдарды колдонбоңуз, анткени алар бетти чийип, айнектин жарылуусуна алып келиши мүмкүн.
- Эскертүү. Электр тогуна урунуп калуу

- мүмкүнчүлүгүн болтурбоо үчүн лампочканы алмаштыруудан мурун аппарат өчүрүлгөнүн текшериңиз.
- Мешти тазалоо үчүн буу тазалагычтарды колдонбоңуз.
- Ашыкча ысып кетпеш үчүн аппаратты кооздук эшиктин артына орнотпоңуз.
- Күйүү коркунучу! Мештин эшиги ачылганда ысык буу чыгышы мүмкүн. Бышыруу учурунда же андан кийин мештин эшигин кылдаттык менен ачыңыз. Эшикти ачып жатканда эңкейбеңиз. Бул буу, температурага жараша, көрүнбөгөн болушу мүмкүн экенин эстен чыгарбоо керек.
- Кичинекей ашкана жабдуулары жана электр зымдары мештин ысык элементтерине тийбешине кам көрүү керек, анткени алардын изоляциясы жогорку температурага ылайыкташкан эмес.
- Бышыруу учурунда мешти кароосуз калтырбаңыз. Майлар жана майлар ысып кетүүдөн улам күйүп кетиши мүмкүн.
- Мештин ачык эшигине 15 кг ашык идиштерди койбоңуз.
- Техникалык жактан бузулган мешти пайдаланууга тыюу салынат. Ар кандай мүчүлүштүктөрдү квалификациялуу техник гана оңдоо керек.
- Техникалык бузулуулардан улам келип чыккан кандай гана кырдаал болбосун, мешке электр менен жабдууну өчүрүү зарыл.
- Аппаратты ал арналган максаттарда гана колдонууга болот. Ар кандай башка колдонуу (мисалы, жайды жылытуу) туура эмес жана коркунучтуу деп эсептелиши керек.
- Эскертүү. Эгерде алынбай турган электр кабели бузулса, коркунучту болтурбоо үчүн аны өндүрүүчү же адистештирилген тейлөө борбору же квалификациялуу адам алмаштырышы керек.

Энергияны кантип үнөмдөө керек



Ким электр энергиясын жоопкерчилик менен пайдаланса, ал үй-бүлөлүк бюджетти гана үнөмдөп тим болбостон, жаратылыштын жыргалчылыгы үчүн да аң-сезимдүү аракеттенет. Андыктан келгиле, энергияны үнөмдөөгө жардам берели! Жана бул төмөнкүдөй жүзөгө ашырылат:

- Керексиз „казанга көз салуудан" алыс болуңуз. Мештин эшигин керексиз ачпаңыз.
- Мешти көп өлчөмдөгү тамак үчүн гана колдонуңуз. Салмагы 1 кг чейинки этти плитада казанга бышыруу алда канча пайдалуу.
- Мештин калган ысыгын колдонуңуз.
- Эгерде бышыруу 40 мүнөттөн ашык созулса, бышыруу аяктаганга 10 мүнөт калганда мешти өчүрүү сунушталат.
- Мештин эшигин кылдаттык менен жабыңыз. Жылуулук эшик пломбаларындагы топурак аркылуу чыгат. Аларды дароо алып салуу эң жакшы.
- Мешти муздаткычтар менен тоңдургучтардын жанына түз койбоңуз. Натыйжада электр энергиясын керектөө негизсиз көбөйөт.
- Эскертүү! Эгер программист колдонулса, аны бышыруу убактысын кыскартыңыз.

Кутудан чыгаруу



Ташуу учурунда аппарат бузулуп калбашы үчүн корголот. Таңгактан чыгаргандан кийин таңгактоочу материалдарды экологиялык жактан таза кармаңыз.

Таңгактоо үчүн колдонулган бардык материалдар экологиялык жактан таза, алар толугу менен кайра иштетүүгө болот жана тиешелүү белги менен белгиленген.

Эскертүү! Таңгактоочу материалдар (пластикалык баштыктар, пенополистирол ж.б.) балдар жетпеген жерде сакталышы керек.

Колдонулган аппараттарды утилдештирүү



Ушул шайман 2012/19/ЕБ Европа директивасына ылайык, чийилген таштанды контейнердин символу жана электр аспаптарды, электрдик жабдууну утилизациялоо жөнүндөгү поляк мыйзамы менен тамгаланган. Бул белги колдонуу мөөнөтү аяктагандан кийин мындай аппаратты тиричилик таштандылары менен бирге утилизациялоого болбойт экенин көрсөтүп турат. Колдонуучу аларды электрдик жана электрондук жабдууну утилизациялоо менен алектенген адистештирилген ишканаларга өткөрүп берүүгө милдеттүү. Кабыл алуучу, а.и. жергиликтүү чогултуу пункттары, дүкөндөр жана муниципалдык уюмдар ушул сыяктуу жабдууларды кайтаруунун тийешелүү тутумун түзушөт. Жараксыз электр шайманды электрондук жабдууну туура колдонуу, алардагы кооптуу заттардын камтылышы ушундай түрдөгү буюмдарды тийиштүү түрдө сактабагандык жана кайра иштетүү менен байланышкан, курчап турган чөйрө жана адамдардын саламаттыгы үчүн зыяндуу кесепеттерди болтурбоого мүмкүндүк берет.

СИЗДИН АППАРАТ

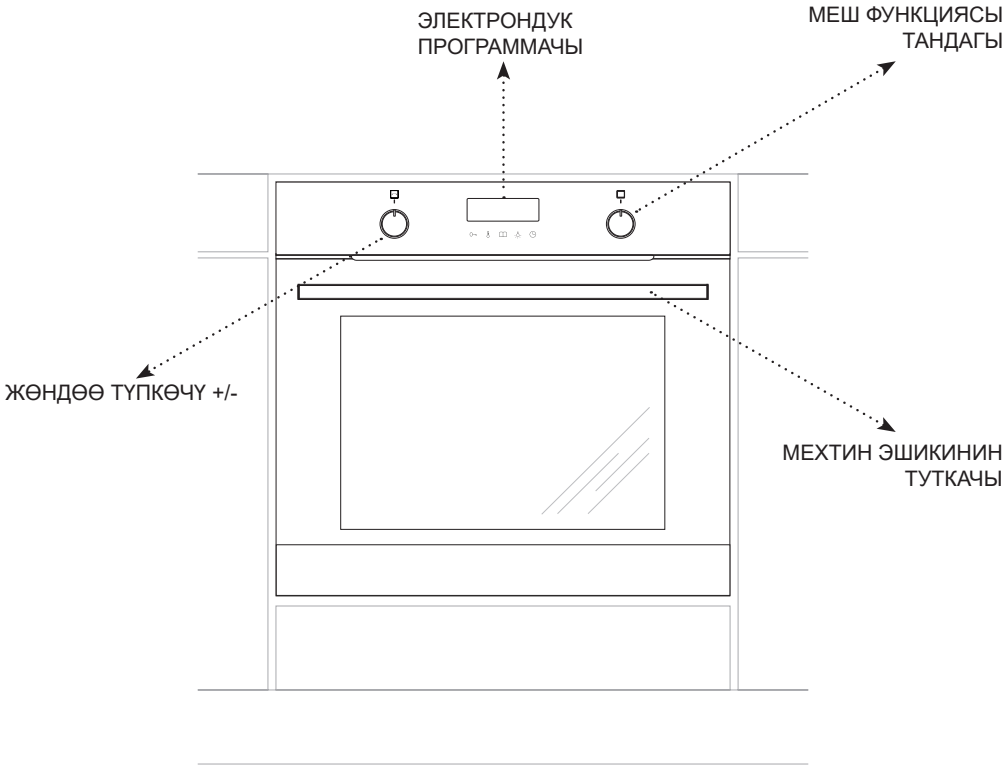

МААЛЫМАТТЫ ИШКЕ КИРГИЗҮҮ

Биринчи чуркоо алдында

- Баардык таңгактарды, өзгөчө ташуу учурунда мештин көңдөйүн коргой турган таңгактарды алып салыңыз.
- Бардык идиштерди мештен чыгарып, жылуу сууга жумшак суюк идиш жуугуч каражат менен жакшылап жууңуз.
- Телескоптук рельстердин бетинен коргоочу пленканы алып салыңыз.
- Камеранын ичин жуу үчүн жумшак жуучу каражат кошулган жылуу сууну колдонуңуз. Катуу щеткаларды же губкаларды колдонбоңуз. Алар камеранын ички капталына зыян келтириши мүмкүн.

Меш камерасын жылытуу

- Бөлмөдө вентиляцияны күйгүзүңүз же терезени ачыңыз.
- Кадимки функцияны ☐ же термоциркуляцияны ⍟ тандаңыз (бул функциялардын кеңири сүрөттөлүшүн кийинчерээк бул колдонмодо табууга болот).

Меш 30 мүнөттөн кем эмес иштеши керек. Иштөө учурунда меш башында гана пайда болгон жыт чыгарат, убакыттын өтүшү менен жыт жок болот. Бул нормалдуу көрүнүш жана мештин көңдөйүн алдын ала ысытуу деп аталат.

Жашыруун туткалар

Функцияларды тандоо жана мештин температурасын жөнгө салуу баскычы алдыңкы панелде жашырылган. Функцияны жана/же температураны коюу үчүн, баскычты акырын басып, коё бериңиз. Тутку панелден чыгып калат. Тийиштүү функцияны жана/же температураны эми коюуга болот.

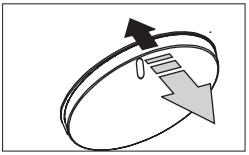

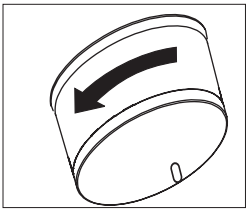

Электрондук программачы

Программист LED дисплей жана 5 сенсордук сенсор менен жабдылган.
Эскертүү: Сенсордун ар бир колдонулушу үн сигналы менен тастыкталат. Үн сигналдарын өчүрүү мүмкүн эмес.
Сенсорлордун бети таза болушу керек.

Электр байланышы

Ток булагына туташтырылгандан кийин (же мурунку электр жарыгы өчүп калгандан кийин кайра кубатталган), меш учурдагы убакытты орнотуу режимине өтөт, дисплейде 00:00. Аппаратты белгиленген убакытсыз колдонууга болбойт.
Көңүл бургула! Электр энергиясы өчүп калса, иштөө убактысы, температура, функция сыяктуу бардык киргизилген параметрлер өчүрүлөт, иштөөнү улантуу үчүн орнотууларды кайра киргизишиңиз керек.

Учурдагы убакытты коюу

Учурдагы убакытты киргизүү үчүн, туура саатты коюу үчүн /- баскычын каалаган тарапка буруңуз. ◷ тийип , бул учурда +/- терүү менен тиешелүү мүнөттөрдү киргизиңиз. Учурдагы убакытты ырастоо үчүн ◷ .
Учурдагы убакытты өзгөртүү үчүн күтүү режиминде ◷, сандар жарк этет. Аппаратты биринчи жолу ишке киргизгенден кийин убакытты коюудагыдай улантыңыз.

МЕШКЕ ТЕЙЛӨӨ



LED дисплейдин жарыктын интенсивдүүлүгү сутканын убактысына жараша өзгөрөт, 22:00дөн 6:00гө чейин жарыктын интенсивдүүлүгү 6:00дөн 22:00гө чейин азыраак. Мындан тышкары, StandBy режиминде жарыктын интенсивдүүлүгү активдүү режимге караганда азыраак. Жарыктын интенсивдүүлүгүн жана интенсивдүүлүгү башка болгон сааттарды өзгөртүү мүмкүн эмес.

Учурдагы убакытты өзгөртүү үчүн күтүү режиминде , сандар жарк этет. Аппаратты биринчи жолу ишке киргизгенден кийин убакытты коюудагыдай улантыңыз.

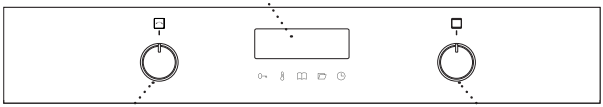

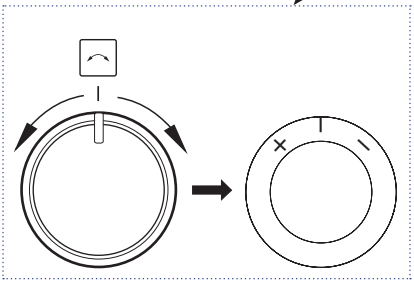

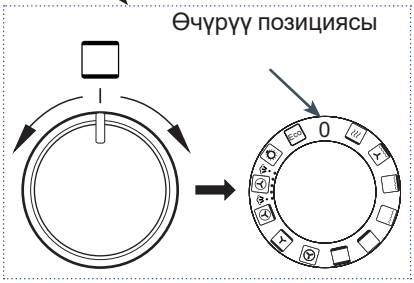

Орнотуу баскычы айланбайт, эки багытта бир аз гана айланат. Ал температура жана убакыт сыяктуу иштөө параметрлерин орнотуу үчүн колдонулат. Параметрдин маанисин жогорулатуу үчүн баскычты оңго буруңуз. Карама-каршы багытта буруңуз, параметрдин мааниси азаят. Сиз өзгөртө турган параметрлер - бул температура, убакыт же дисплейдеги учурдагы убакыттын жөндөөлөрү. Эгер баскычты буруп турсаңыз, параметр маанисинин өзгөрүү ылдамдыгы жогорулайт.

Мешти ылдыйкы жылыткычтын, үстүнкү жылыткычтын, термоциркуляциялык жылыткычтын же грильдин жардамы менен ысытса болот. Функция баскычы менен ылайыктуу функцияны тандаңыз.

Жылытуу функциялары

Функциянын сүрөттөлүшү		Ишке ашыруу							Температура [°C]		Демейки температура [°C]
		Жарык сигнал	Жогорку жылыткыч	Гриль жылыткыч	Желдеткич жылыткыч	Төменку жылыткыч	Термикалык циркуляция желдеткичи	Жылыткыч С	мүн.	макс.	
Eco	ЭКО				√		√		30	280	170
	ДУХОВКАНЫ ЖАРЫКТАНДЫРУУ	√							-	-	-
	Жылуулук циркуляциясы (SoftSteam)	√			√		√	√	30	280	170
	Пицца	√			√	√	√		30	280	220
	Камыр	√	√			√	√		30	280	170
	Термоциркуляция	√			√		√		30	280	170
	Конвекция	√	√			√			30	280	180
	Браунинг	√				√			30	240	200
	Гриль	√		√					30	280	220
	Супер гриль	√	√	√					30	280	220
	Турбо гриль	√	√	√			√		30	280	190
	Тез жылытуу	√		√	√		√		30	280	170
0	Меш өчүрүлгөн										

StandBy режиминде баскычты таблицада сүрөттөлгөн функциялардын бирине буруңуз. Андан кийин +/- орнотуу баскычы менен керектүү температураны тандаңыз, эгерде сиз температураны өзгөртпөсөңүз, бышыруу программасы демейки мааниден башталат. менен температураны текшериңиз же бир нече секунд күтүңүз - меш автоматтык түрдө ишке кирет. Мештин эшиги жабык болушу керек.

Алдын ала орнотулган программалар

Программа	Сыпаттама	Функция №	Функция туткасына жайгаштырыңыз		Демейки температура [°C]
			Тез жылытуу	Жылытуу функциясы	
P01	Уй эти	06			180
P02	Чочконун эти	06			180
P03	Козу эти	06			180
P04	Тоок эти 1,5 кг	11			190
P05	Өрдөк 1,8 кг	11			180
P06	Каздын эти 3,0 кг	11			170
P07	Түркия 2,5 кг	11			170
P08	Пицца	12+07			220
P09	Лазанья	12+07			200
P10	Focaccia	12+07			230
P11	Вермишель казан	12+07			220
P12	бышырылган жашылчалар	12+07			180
P13	Губка торт	12+07			160
P14	Булочкалар	06			160
P15	Куки	06			150
P16	Жемиш пирог	12+07			175
P17	Нан	07			180
P18	Камыр көтөрүү	07			30
P19	Кургатуу:	06			50

Күтүү режиминде, функция баскычы “0” абалына коюлганда, 🕮 туруңуз, алдын ала коюлган программаны тандоо менюсу ишке кирет - дисплейде “P01” деп белгиленген программа пайда болот. +/- жөндөө баскычын колдонуп, тандалган алдын ала коюлган программаны төмөнкү таблицадан орнотуңуз, бир нече секунддан кийин программаны белгилөөдө "P01: 06" функциянын номери күйөт, аны функция баскычы менен орнотуңуз, андан кийин функциянын номери жок болот жана бир аздан кийин меш иштей баштайт. Эскертүү: Жылытуу функциясын орнотууда баскычты "0" абалына - өчүрүү абалына коюуга болбойт. Ар бир алдын ала коюлган программаны эркин өзгөртүүгө болот, башкача айтканда, сиз коюлган температураны өзгөртө аласыз же мештин убактысын өзгөртө аласыз. Өзгөртүүлөрдү киргизгенден кийин, программа мындан ары "алдын ала орнотулган программа" болуп калат, өзгөртүүлөр бир жолу иштетилет, ал кийинки жолу ишке киргизилгенде алдын ала орнотулган программанын параметрлерин өзгөртпөйт.

	Жумшак буу (Soft Steam)	Меште Soft Steam функциясы бар (туткасыдагы символ). Меш камерасынын түбүндө татымалдарды кошпостон, мешти жылытуудан мурун 150 мл таза муздак суу куюу керек болгон оюк бар. Функция баскычын Soft Steam аркылуу функцияга коюңуз жана тиешелүү температураны коюңуз. Болжол менен 5 мүнөттөн кийин, меш алдын ала ысытылганда, табакты коюп, эшикти жабыңыз.

Тостерди иштетүү үчүн, функция баскычын же же абалына коюңуз.
Духовканы болжол менен 5 мүнөт ысытыңыз (мештин эшиги жабык болушу керек).
Тамак салынган бышыруу табагын мешке тийиштүү деңгээлде салыңыз. Зым стойкага бышырганда, тамчылатуучу табакчаны бир деңгээлге төмөн коюңуз.

Кызартуу жана терең кызартуу үчүн максималдуу температураны 220° Cге, ал эми желдеткич гриль функциясы үчүн максимум 190° Cге коюңуз.

Эскертүү: Меш иштеп жатканда ачык бөлүктөрү (мисалы, мештин эшиги) абдан ысып кетет. Меш күйгүзүлүп турганда дайыма көзөмөлгө алынышы керек; балдарды иштеп жаткан аппараттын жанына жолотпоо керек, анткени алар күйүп кетиши мүмкүн.

Эскертүү: Soft Steam функциясын колдонгондон кийин оюкка суу калдыктарын калтырбаңыз. Меш муздагандан кийин сууну чүпүрөк менен алып салыңыз.
Сууну чыгараардан мурун меш муздак экенин текшериңиз.
Камерада буу бар болгондуктан, суу мештин эшигинин жана дубалдарынын ички жагында конденсацияланышы мүмкүн. Жумуш бүткөндөн кийин ашыкча сууну сөзсүз сүртүңүз.

Термопроб

Негизги температура зондун каалаган убакта, күтүү режиминде же меш иштеп турганда туташтырууга болот.
Эскертүү. Зондду туташтыруу үчүн розетка вилка менен жабылган. Зондду колдонуудан мурун капкагын алып салыңыз.

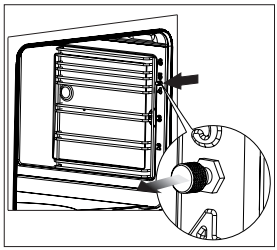

Негизги температура зондун туташтыруу дисплейде эки температурага жана . Сол жактагы маани учурдагы зонд температурасын, ал эми оң жактагы температура белгиленген температураны көрсөтөт. Коюлган маани туташтырылганда жарк этет, бул учурда сиз +/- орнотуу баскычы менен коюлган температураны өзгөртө аласыз. Ырастоо автоматтык түрдө 5 секунддан кийин же .

ТАЗАЛОО ЖАНА БАГУУ

Мешиңизди таза кармоо жана туура кам көрүү анын иштөө убактысын узартууга олуттуу таасирин тийгизет.

Жалпы кеңештер

- Колдонгондон кийин мешти кир күйүп кетпеш үчүн тазалоо керек.
- Алардын узакка созулган таасири болгон учурда, толук алып салуу мүмкүн болбой калышы мүмкүн же көп эмгекти талап кылат.
- Духовканын камерасын жылуу суу жана жуучу каражат же уксус (250 мл сууга 3 аш кашык) менен жууш керек. Жуугандан кийин бетти кургак сүртүүнү унутпаңыз.
- Духовкага нымдуу идиштерди же чүпүрөктөрдү калтырбаңыз. Камерадагы ным коррозия булагы болуп калышы мүмкүн.
- Жемиш ширелеринин же камырдын булгануусу мештин көңдөйүнүн жылуу, бирок ысык эмес бетинен оңой тазаланат.

Кир жуугучтар

- Тазалоо жана тейлөө үчүн катуу тазалоочу каражаттарды же абразивдик материалдарды колдонбоңуз.
- Сода, аммиак же хлор бар каустикалык продуктуларды колдонбоңуз.
- Күчтүү щелочтуу заттарды колдонууга болбойт.
- Керамикалык эмалдын туруктуу боёшуна же булганышына алып келиши мүмкүн болгон органикалык кислоталар (мисалы, лимон кислотасы) бар суюктуктарды колдонуу сунушталбайт.

Башка маанилүү маалымат

- Торттор сыяктуу мөмө-жемиштерден жасалган тамактар үчүн терең бышыруу табактарын колдонуңуз. шире эмалынын түсүнүн өзгөрүшүнө же булуттанып кетишине алып келиши мүмкүн.
- Эмалдын түсүнүн бузулушу мештин иштешине таасирин тийгизбейт жана даттануу үчүн негиз болуп саналбайт.
- Этти кууртуу үчүн бышыруу табактары сыяктуу ылайыктуу идиштерди колдонуңуз же камеранын ичине май кирбеши үчүн алюминий фольга менен куурулган баштыктарды колдонуңуз.

Эскертүү: Тазалоо жана тейлөө үчүн катуу тазалагычтарды, курч тазалагычтарды же кыргыч заттарды колдонбоңуз.

Эскертүү: Алдыңкы панелди жана кутуну тазалоо үчүн, аз өлчөмдө идиш жуугуч же айнек жуугуч суюктук кошулган жылуу суу гана колдонуңуз. Тазалоочу сүттү колдонбоңуз.

Тазалоо

Эскертүү: Тазалоодон мурун, бардык баскычтар „0” / „•” (өчүрүү) абалында экенин текшерип, мешти өчүрүү керек. Тазалоо иштери меш муздагандан кийин башталышы керек.

- Мештин ичиндеги жарыктарды күйгүзүңүз, бул сизге мештин ичин жакшыраак көрүүгө мүмкүнчүлүк берет.
- Эң чоң кирди механикалык түрдө жок кылыңыз (жыгач же пластик шпательди колдонууну сунуштайбыз). Абразивдик заттар эмалды булгап же зыянга учуратышы мүмкүн. Алардыколдонуу учурунда өзгөчө кам көрүү керек.
- Күйүп кеткен кирди кетирүү кыйынга турган болсо, сууга малынган чүпүрөктү жана идиш жуугуч суюктукту же уксусту колдонуңуз (булганган бетинде бир саатка жакын калтырыңыз).

Soft Steam функциясын колдонууда камеранын түбүндө пайда болгон шкаладан тазалоо:

- камеранын түбүндөгү оюкчага чөпсүз 250 мл 6% уксус куюп,
- таразаны эритүү үчүн уксус бөлмө температурасында 30 мүнөт калтырып,
- жылуу суу жана жумшак чүпүрөк менен оюкту тазалаңыз.

Эскертүү: Soft Steam функциясын колдонуу менен 5-10 цикл сайын тазалоо сунушталат.

Буу менен тазалоо Steam Clean

- Духовкага ылдый жактан биринчи деңгээлде коюлган бышыруу баракты үстүнө 0,25 литр суу (1 стакан) куюңуз. Мештин эшигин жабыңыз.
- Температураны жөнгө салгычтын баскычын 50°C абалына коюңуз, ал эми функция баскычын төмөнкү жылыткычтын абалына ⎵ мештин камерасын болжол менен 30 мүнөт ысытыңыз.
- Тазалоо процессин аяктагандан кийин мештин эшигин ачып, камеранын ичин губка же чүпүрөк менен сүртүңүз, андан кийин жылуу суу жана идиш жуугуч суюктук менен чайкаңыз.

Зым багыттоочулар

Меште мештин оңой алынуучу зым багыттоочулары (тепкичтери) бар. Аларды жууганга алып чыгуу үчүн алдыңкы жагында жайгашкан илгичти тартып, андан соң багыттоочуну буруп, арткы илгичтерден алып салуу керек.

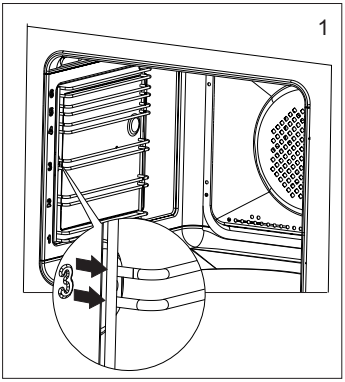

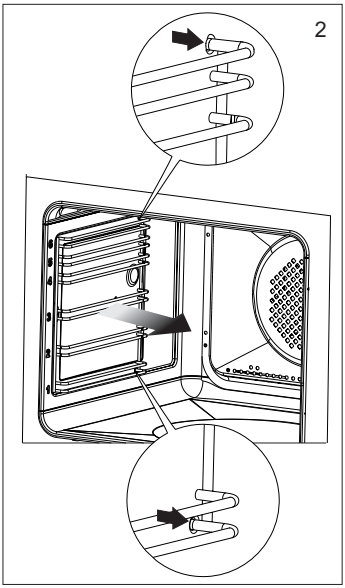

Телескопиялык рельстер

Бул багыттагычтарды алып салуу жана зым жетектери менен бирге жууш керек. Үстүнө бышыруу баракчарын коюудан мурун аларды сууруп алуу керек (эгерде меш ысык болсо, багыттоочуларды бышыруу баракчын арткы бөлүгүн жылдыргыч багыттагычтардын алдыңкы жагында жайгашкан аялдамаларга илгич менен тартып чыгаруу керек), андан кийин түртүп салуу керек. бышыруу баракчасы менен бирге.

Демонтаждоо

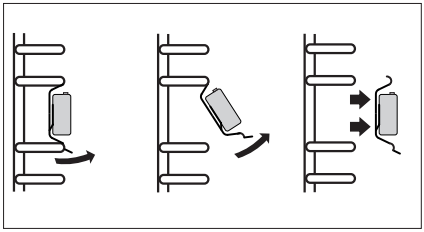

Орнотуу

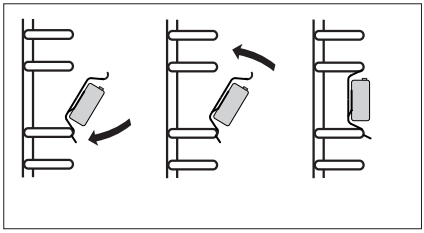

Эскертүү: Рельстерди идиш жуугуч машинада жууганга болбойт.

БҮЗГӨЛҮКТӨРДҮ ТҮЗҮҮ

Кандайдыр бир бузулуу үчүн, сиз керек:

- Мешти өчүрүңүз.
- Электр кубатын өчүрүңүз.
- Кээ бир майда мүчүлүштүктөр төмөнкү таблицада берилген көрсөтмөлөрдү аткаруу менен колдонуучу тарабынан оңдолот. Кардарларды тейлөө бөлүмүнө же тейлөө борборуна кайрылуудан мурун таблицадагы тиешелүү пункттарды текшериңиз.

Көйгөй	Себеп	Процедура
1. Аппарат иштебей жатат	электр энергиясы үзгүлтүккө учурашы	Үйдөгү сактагычты текшериңиз, күйүп калган алмаштырыңыз
2. Духовканын жарыгы иштебейт	бошогон же бузулган лампа	күйүп кеткен лампочканы алмаштыруу (Тазалоо жана тейлөө бөлүмүн караңыз)
3. Программист дисплей цикли убакыт боюнча „0.00”	аппарат розеткадан ажыратылган же көз ирмемдик электр өчүп калган	учурдагы убакытты коюу (программисттин тейлөөсүн караңыз)
4. Циркуляциялык жылытткычтын желдеткичи иштебейт	Ашыкча ысып кетүү коркунучу! Мешти электр кубатынан дароо ажыратыңыз (профигуратор). Жакынкы тейлөө борборуна кайрылыңыз.	
5. Кызыл көрсөткүч өчүк	Мештин температурасы белгиленген температурага жеткенде башкаруу индикатору автоматтык түрдө өчөт, Индикаторлорду караңыз.	

Эгер маселе чечилбесе, электр менен жабдууну өчүрүп, көйгөй тууралуу тейлөө борборуна билдирүү керек. Эскертүү! Бардык оңдоолорду квалификациялуу тейлөө адистери гана жүргүзүшү керек.

ТЕХНИКАЛЫК ШАРТТАР

Номиналдык чыңалуу	230V~50Hz
Мештин номиналдык кубаттуулугу	3600W
Мештин өлчөмдөрү (H x W x D)	595 x 595 x 570 мм

Продукт EN 60335-1, EN 60335-2-6 талаптарына жооп берет; Европа Биримдигинде колдонулат.
Электр мештери үчүн энергия этикеткасындагы маалыматтар EN 60350-1/IEC 60350-1 ылайык келтирилген. Бул баалуулуктар жигердүү үстүнкү жана астыңкы жылыткычтар жана кошумча желдеткич жылытуу (эгер бар болсо) менен стандарттык жүктөөдө аныкталат.
Энергия натыйжалуулугунун классы төмөнкү артыкчылыктарга ылайык продуктунун жеткиликтүү функциясына жараша аныкталат:

Мажбурланган аба циркуляциясы Эко (термоциркуляциялык жылыткыч + желдеткич)	
Мажбурланган аба жүгүртүү Эко (төмөнкү + үстүнкү жылыткыч + гриль + желдеткич)	
Кадимки Эко режими (төмөнкү + үстүнкү жылыткыч)	

Энергияны керектөөнү аныктоодо телескоптук рельстерди алып салыңыз (эгерде буюмга кошулса).

ОРНОТУУ

Камтылган эмеректерге меш орнотуу

- Ашкана кургак жана салкын болушу керек. Ошондой эле, ал эффективдүү желдетүүгө ээ болушу керек, ал эми мештин орнотулушу бардык башкаруу элементтерине эркин кирүүгө кепилдик бериши керек, биринчи кезекте электр сайгычы оңой жетүүгө тийиш.
- Мештин Y классы бар. Орнотула турган эмеректер астарлуу болушу керек, ал эми аны жабыш үчүн клей 100°Cге чейинки температурага чыдамдуу болушу керек. Бул шартты аткарбоо беттин деформациясына же каптоо шыпырылышына алып келиши мүмкүн.
- Чиймелерде көрсөтүлгөн өлчөмдөр менен эмеректе тешик даярдаңыз. Кабинеттин арткы дубалы болсо, анда электр туташтыруу үчүн тешик кесилиши керек.
- Духовканы тешикке аягына чейин киргизип, чыгып кетпеши үчүн төрт буроо менен бекитиңиз.

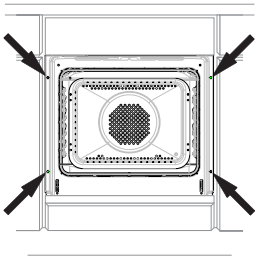

Эскертүү: Аппаратты квалификациялуу адам орнотушу керек. Орнотуу иштери электр өчүк менен жүргүзүлүшү керек.

Мешти электр кубатына туташтыруу

Мешти электр кубатына туташтырардан мурун техникалык маалымат тактасындагы маалыматты окуп чыгыңыз.

- Меш бир фазалуу өзгөрмө ток менен иштейт (230 В 1N~50 Гц) жана туташтыргыч шнур менен жабдылган , коопсуздук сайгычы бар.
- Электр системасынын розеткасында коргоочу контакт болушу керек. Мешти орнотууда электр розеткасынын колдонуучуга жеткиликтүү болушу талап кылынат.
- Мешти розеткага туташтыруунун алдында төмөнкүлөрдү текшериңиз:
- Сактагыч жана электр системасы мештин жүгүн көтөрөт, розетка менен камсыз кылуучу схема мин кубаттуулугу бар сактагыч менен корголушу керек. 16А,
- Электр системасы учурдагы кодекстердин жана эрежелердин талаптарына жооп берген эффективдүү жерге туташтыруу системасы менен жабдылган,
- Мешти орнотуп жатканда, сайгыч жеткиликтүү болушу керек.

Эскертүү: Эгерде алынбай турган электр кабели бузулса, коркунучту болтурбоо үчүн аны өндүрүүчү же адистештирилген тейлөө борбору же квалификациялуу адам алмаштырышы керек.

Мештин өлчөмдөрү

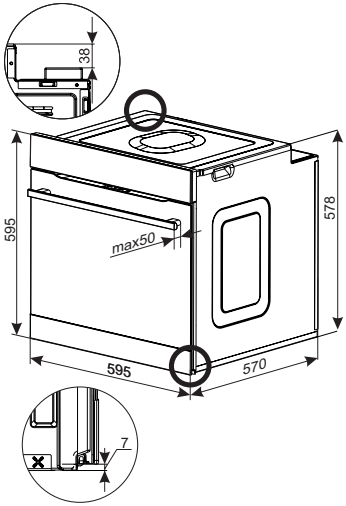

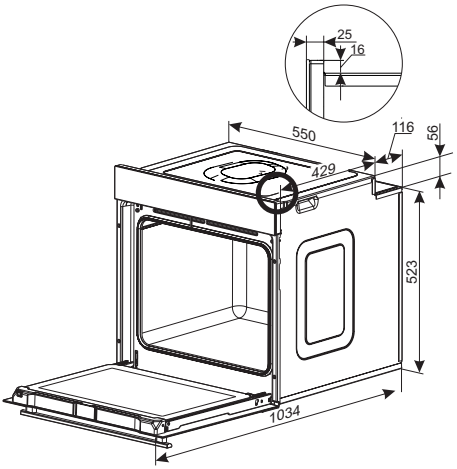

Төмөнкү орнотуу

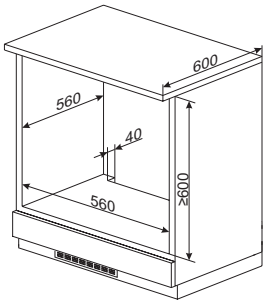

Жогорку жөндөө

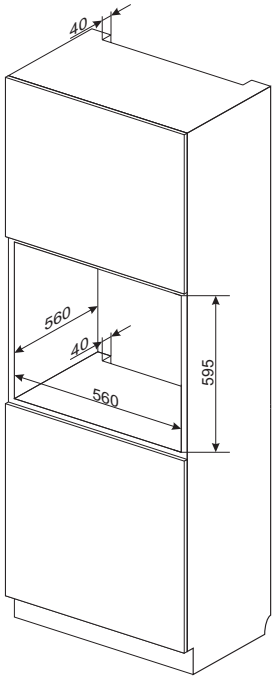

КЕПИЛДИК, САТЫЛГАНДАН КИЙИН ТЕЙЛӨӨ

Кепилдиги

Кепилдиктин тейлөө эрежелери кепилдик талонунда жазылган. Өндүрүүчү буюмду туура эмес колдонуудан келип чыккан зыян үчүн жооп бербейт.

Кызмат

Жабдууларды өндүрүүчү бардык оңдоолорду жана жөндөөлөрдү заводдун тейлөө борбору же өндүрүүчүнүн ыйгарым укуктуу тейлөө борбору тарабынан жүргүзүүнү сунуштайт. Оңдоону тиешелүү квалификациялуу адам гана жүргүзүшү керек.

Ондоого жана бузулган учурда жардамга суроо-талап

Эгерде түзмөк оңдоону талап кылса, кызматтык борборго кайрылыңыз. Кызматтык борбордун дареги жана байланыш телефону кепилдик талондо көрсөтүлгөн. Байланыштыруудан мурун сизде фирмалык тактада көрсөтүлгөн аппараттын сериялык номери болушу керек.

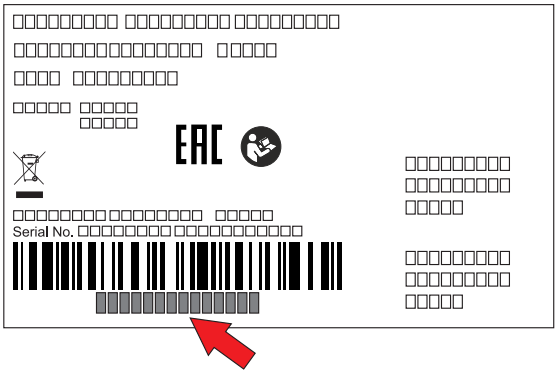

Фамилия тактасы аппараттын каптал дубалдарынын биринде жайгашкан.

Эскертүү: Фабриканын көчүрмөсү же сериялык номери кепилдик талонунда камтылган. Ыңгайлуулук үчүн аппараттын сериялык номерин жазыңыз:

Эрхэм хүндэт хэрэглэгч танаа,

Таны өдөр тутмын гэр ахуйн ажил урьд өмнөхөөсөө илүү хялбар боллоо. Hansa шарах шүүгээ нь хэрэглэхэд маш хялбар бөгөөд эрчим хүч хэмнэнэ.

Бид энэхүү зааварчилгааг аль болох товч бөгөөд тодорхой бэлдэв. Ингэх нь цаас ба бусад хэвлэх материалыг хэмнэх бөгөөд ***байгаль орчинд ээлтэй*** *юм.*

Тус төхөөрөмжийг баглаж үйлдвэрээс нь гаргахаас өмнө бид аюулгүй байдал, үйл ажиллагааг нь сайтар хянан шалгасан билээ. Та энэхүү төхөөрөмжийг ашиглахаас өмнө Ажиллагааны зааварчилгааг анхааралтай уншина уу! Та эдгээр зааварчилгааг анхааралтай дагаснаар тус төхөөрөмжийг төвөггүй ашиглаж сурах болно. Гэмтэл ослоос зайлсхийхийн тулд эдгээр зааварчилгааг анхааралтай дагана уу. Мөн эрчим хүч хэмнэх тухай зааварчилгааг анхаарч сав баглаа боодол болон хуучин цахилгаан хэрэгслийг байгаль орчинд хор хөнөөлгүйгээр устгана уу. Та ***эдгээр Ажиллагааны зааварчилгааг*** *найдвартай газар хадгалж шаардлагатай бол гаргаж авч лавлана уу.*

Та шинэ төхөөрөмждөө сэтгэн хангалуун байх болтугай!

Hansa

АЮУЛГҮЙ БАЙДЛЫН МЭДЭЭЛЭЛ

- Үйлдвэрлэгч нь төхөөрөмжийн үйл ажиллагаанд үл нөлөөлөх өөрчлөлтүүдийг оруулах эрхтэй.
- Тус төхөөрөмж зөвхөн гэр ахуйн хэрэглээнд зориулагдсан.
- Төхөөрөмжийн эд ангиуд нь хэрэглэх үед хална. Тиймээс болгоомжтой хүрнэ үү. 8-аас доош насны хүүхдийг том хүний хяналтгүй бол төхөөрөмжөөс хол байлгана уу.
- Тус төхөөрөмжийг 8-аас дээш насны хүүхдүүд, бие махбод, мэдрэхүй болон сэтгэцийн хомсдолтой, эсвэл мэдлэг туршлагагүй хүмүүс аюулгүй ажиллагааны зааварчилгаатай танилцсан ба хяналтан доор ашиглаж болно. Хүүхдүүд тус төхөөрөмжөөр тоглож болохгүй. Цэвэрлэгээ ба арчилгааг хяналтгүй хүүхдээр хийлгэж үл болно.
- Хэрэглэх үед төхөөрөмж хална. Шарах шүүгээн доторх халуун хэсгүүдэд болгоомжтой хүрнэ үү.
- Эд ангиуд нь хэрэглэх үед халж болно. Бага насны хүүхдүүдийг хол байлгана уу.
- Анхаар. Шарах шүүгээний хаалганы шилний гадаргуу нь зурагдах аюултай тул үүнийг цэвэрлэхдээ ширүүн материал эсвэл хурц метал зүлгүүр зэргийг хэрэглэж болохгүй.
- Анхаар. Цахилгаанд цохиулахаас зайлсхийхийн тулд шатсан гэрлийг шинээр солихын өмнө төхөөрөмж унтарсан эсэхийг шалгана уу.
- Шарах шүүгээг даралтат ууранр цэвэрлэх багажаар цэвэрлэж болохгүй.
- Хэт халалт үүсэхээс зайлсхийхийн тулд төхөөрөмжийг чимэглэлтэй хаалганы ард бүү угсарна уу.
- Түлэгдэх аюултай! Шарах шүүгээний хаалгыг нээмэгц халуун уургадагшилжболзошгүй. Хоол хийх үед, хоол хийсний дараа шарах шүүгээний хаалгыг болгоомжтой

нээнэ үү. Хаалгыг нээхдээ өөдөөс нь бөхийж болохгүй. Температураас шалтгаалан уур нүдэнд үзэгдэхгүй байж болно.

- Цахилгаан утас зэрэг гэр ахуйн жижиг хэрэгслүүдийг халуун шарах шүүгээнд хүргэж болохгүй. Учир нь эдгээрийн дулаалгын материал нь ихэвчлэн өндөр температурт тэсвэргүй байдаг.
- Хоол хийх үедээ төхөөрөмжийг эзгүй орхиж үл болно. Хэт халаалтаас болж өөх тос шатаж болзошгүй.
- 15 кг-аас илүү жинтэй хайруулын тавгийг шарах шүүгээний хаалган дээр тавьж үл болно.
- Эвдэрхий төхөөрөмж ашиглаж үл болно. Эвдэрсэн бол эрх бүхий мэргэжлийн хүнээр нь засуулна уу.
- Техникийн доголдол гарсан тохиолдолд төхөөрөмжийг нэн дариу салгана уу.
- Тус төхөөрөмжийг зөвхөн зориулалтаар нь ашиглана уу. Өөр бусад хэрэглээ (ж.нь өрөө дулаацуулах) нь зохисгүй бөгөөд аюултай байж болзошгүй.
- Анхаар. Хэрэв цахилгаан утас нь гэмтсэн бол, аюулаас зайлсхийхийн тулд үүнийг үйлдвэрлэгч, засвар үйлчилгээний төв эсвэл мэргэжлийн хүнээр засуулна уу.

Эрчим хүч хэмнэх талаар танд өгөх зөвлөгөө



Эрчим хүчийг үүрэг хариуцлагатай ашигласнаараа та мөнгөө хэмнэхээс гадна мөн байгаль орчинд хувь нэмрээ оруулж байгаа юм. Тиймээс эрчим хүчээ хэмнэцгээе! Хэрхэн хэмнэх тухайд доорх зөвлөгөөнүүдийг дагана уу:

- Савныхаа таглааг битгий онголзуулаарай (сахиулсан сав хэзээ ч буцалдаггүй)! Шарах шүүгээнийхээ хаалгыг битгий онголзуулаарай .
- Зөвхөн их хэмжээний хоол хийж байгаа бол шарах шүүгээг ашиглана уу. 1 кг хүртэлх хэмжээний махыг шарах шүүгээний оронд плитка ширэм дээр болгох нь эрчим хүчинд илүү хэмнэлттэй байдаг.
- Шарах шүүгээн дэх үлдэгдэл илчийг ашиглахаа мартуузай.
- Хэрэв тохируулсан сэрүүлэг нь 40 минут бол тус хугацааг дуусахаас 10 минутын өмнө шарах шүүгээг унтраана уу.
- Шарах шүүгээний хаалга сайтар хаагдсан эсэхийг батална уу. Учир нь хаалганы хүрээгээр илчгадагшилжболзошгүй. Асгарч гоожсон зүйлийг нэн дариу цэвэрлэнэ үү.
- Шарах шүүгээг хөргөгч эсвэл хөлдөөгчтэй хэт ойрхон угсарч үл болно. Ингэх нь эрчим хүчний хэрэглээг дэмий нэмэгдүүлдэг.
- Анхаар! Цаг тохируулахдаа ямар хоол хийж байгаагаас шалтгаалан хугацаагаа зөв тохируулна уу.

Төхөөрөмжийг баглаанаас гаргах



Тээвэрлэлтийн явцад төхөөрөмжийг эвдрэлээс хамгаалахын тулд хамгаалалтын баглаа боодол ашигласан байгаа. Сав баглаа боодлын хаягдлыг байгаль орчинд хохирол учруулахгүйгээр хаяна уу.
Сав баглаа боодолд ашигласан бүх материалууд нь байгаль орчинд ээлтэй; эдгээр нь 100% дахин боловсруулах боломжтой бөгөөд таних тэмдгээр тэмдэглэгдсэн байгаа.

Анхаар! Төхөөрөмжийг сав баглаа боодлоос нь гаргахдаа эдгээрийг (полиэтилен уут, полистирол хэсэг гэх мэт) хүүхэд хүрэхгүй газар тавина уу.

Хуучин төхөөрөмжийг хаях тухайд



Хуучин цахилгаан болон электрон барааг хаях тухай Европын Тогтоомж 2012/19/EU-ны заавар болон Польшийн хууль тогтоомжийн дагуу тус төхөөрөмжийг хос зураасаар дарсан хогийн савны тэмдгээр тэмдэглэсэн байгаа. Энэхүү тэмдэг нь төхөөрөмжийг бусад ахуйн хог хаягдалтай хамт хаяж болохгүй гэдгийг зааж байгаа юм.
Хэрэглэгч нь хаях төхөөрөмжөө цахилгаан бараа цуглуулах хог хаягдлын төвд хүлээлгэн өгөх үүрэгтэй. Хог хаягдал цуглуулах цэгүүд, дэлгүүрүүд болон орон нутгийн засаг захиргааны хэлтсүүд танд хог дахин боловсруулах талаар зааварчилгаа өгөх ёстой.
Хуучин цахилгаан барааг зөв зохистой хаях нь зохисгүй хадгалалт, боловсруулалтаас үүдэлтэй байгаль орчин, эрүүл мэндийн аюулаас зайлсхийхэд тустай байдаг.

ТАНЫ ТӨХӨӨРӨМЖ

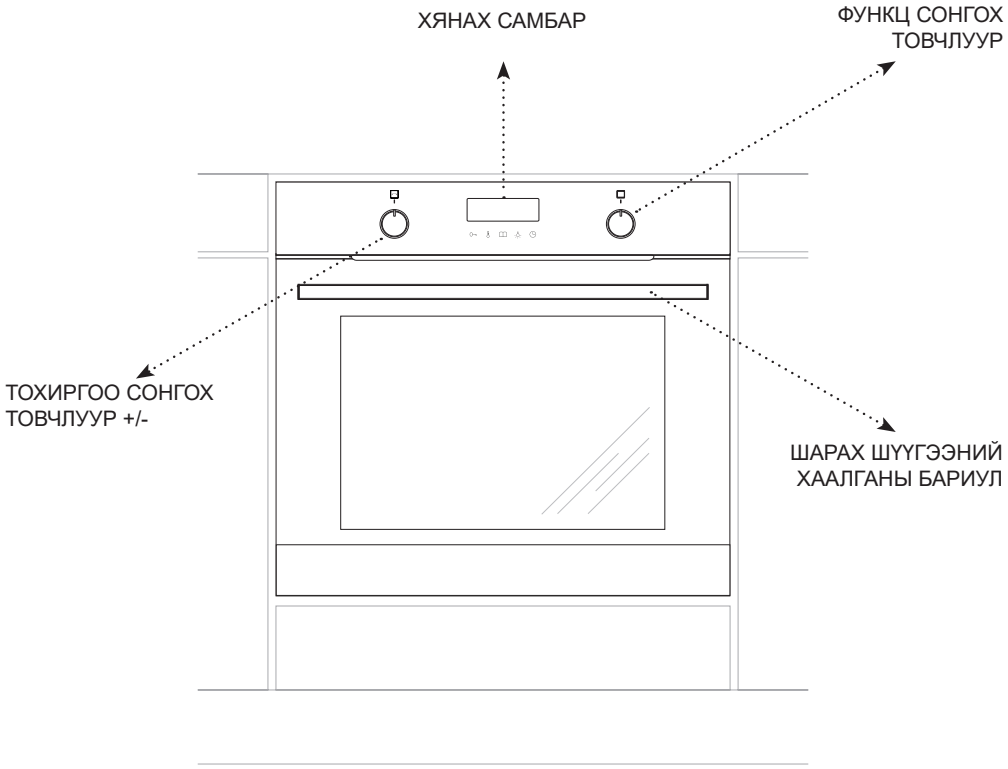

ТӨХӨӨРӨМЖӨӨ ХЭРХЭН АЖИЛЛУУЛАХ ВЭ

Анхны хэрэглээ

- Бүх сав баглаа боодлын материалыг, ялангуяа шарах шүүгээний хөндийг хамгаалах баглааг суллана.
- Шарах шүүгээн доторх дагалдах хэрэгслүүдийг суллаад бүлээн усанд сайтар угаана.
- Тавиурын гулгуурын гадаргуу дээрх хамгаалалтын цаасыг салгана.
- Хөндийн доторхыг цөөлөн цэвэрлэх бодис бүхий бүлээн усаар угаана. Ширүүн сойз эсвэл порлоон хэрэглэж болохгүй. Ингэвэл хөндийн пааланг гэмтээх аюултай.

Анх удаа хэрэглэхийн өмнө шарах шүүгээний хөндийг сайтар халаах шаардлагатай.

Түлхэх-татах товчлуурууд

Функц сонгох товчлуур ба шарах шүүгээний температур тохируулагч товчлуур нь хянах самбарт шигдээстэй байгаа. Функц эсвэл температур тохируулах бол товчлуурыг зөөлөн дараад суллана уу. Ингэснээр товчлуур самбараас төвийн гарч ирнэ. Одоо та хүссэн функц ба температураа тохируулж болно.

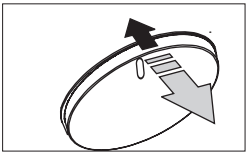

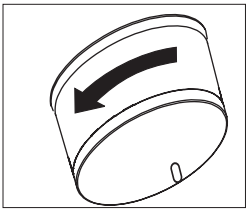

- Ингэхдээ тасалгааныхаа агааржуулагч асаах эсвэл цонхоо нээнэ үү.
- Жирийн халаалт эсвэл сэнстэй халаалтыг сонгоно уу (эдгээр функцуудын дэлгэрэнгүй тайлбарыг тус гарын авлагын сүүлд оруулсан байгаа).

Шарах шүүгээг дор хаяж 30 минут ажиллуулна уу; ажиллах явцад шарах шүүгээнээс үнэр гарна. Энэ нь зөвхөн түр зуурынх бөгөөд төхөөрөмжийг ашиглах явцад аяндаа өөрөө алга болно. Энэ үнэр бол шарах шүүгээний хөндийг анх удаа халаахад гарч ирдэг хэвийн үзэгдэл юм.

Хянах самбар

Хянах самбар нь доороо 5 мэдрэгч бүхий дэлгэцээр тоноглогдсон.
Анхаар! Аливаа мэдрэгчид хүрэх бүрт бийп гэх чимээ сонсогдоно. Дохиот чимээг унтраах боломжгүй.
Мэдрэгчийн гадаргууг цэвэр байлгах нь чухал.

Төхөөрөмжийг цахилгаан хангамжид холбох

Цахилгаан хангамжид холбоход (эсвэл цахилгаан тасраад буцаж ирэхэд) төхөөрөмж танаас одоогийн цагийг тохируулахыг шаардах бөгөөд дэлгэцэд 00:00 тэмдэг анивчина. Та төхөөрөмжийг ашиглахын тулд одоогийн цагийг тохируулах шаардлагатай.
Анхаар! Цахилгаан тасрах тохиолдолд Хугацаа, Температур, Халаалт зэрэг хадгалагдсан тохиргоонууд алдагдах болно. Тиймээс эдгээр тохиргоонуудыг дахин оруулах шаардлагатай.

Одоогийн цагийг тохируулах

+/– товчлуурыг хүссэн чиг рүүгээ эргүүлж цагаа тохируулж болно. 🕒 дээр дараад +/– товчлуурыг хүссэн чиг рүүгээ эргүүлж минутаа тохируулж болно. 🕒 дээр дарж одоогийн цагийг баталгаажуулна.
Одоогийн цагийг өөрчлөхийн тулд Амрах горимд 🕒 дээр удаан дармагц тоонууд нь анивчиж эхэлнэ. Ингээд одоогийн цагийг тохируулж болно.

ШАРАХ ШҮҮГЭЭГ АЖИЛЛУУЛАХ



Дэлгэцийн тод бүдэг нь хэдэн цаг болж байгаагаас шалтгаалан өөр өөр байдаг. Дэлгэц 22:00 -оос 06:00 цагийн хооронд бүдгэрч 06:00 -аас 22:00 цагийн хооронд тодордог. Дэлгэц нь идэвхтэй үедээ Амрах горимоос илүү тод байдаг. Дэлгэцийн тод бүдгийг өөрчлөх боломжгүй.

Одоогийн цагийг өөрчлөхийн тулд Амрах горимд дээр удаан дармагц тоонууд нь анивчиж эхэлнэ. Ингээд одоогийн цагийг тохируулж болно.

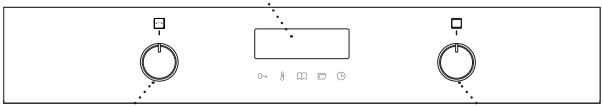

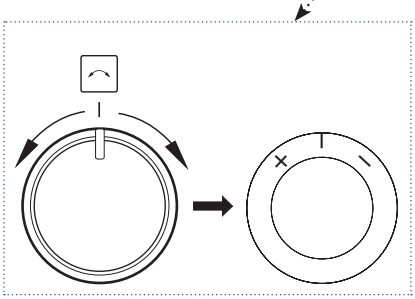

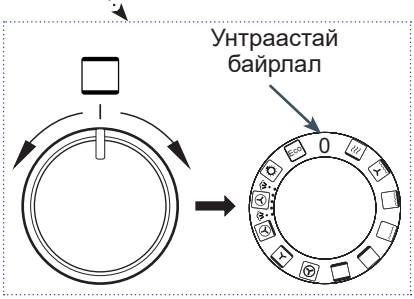

Тохиргоо өөрчлөх товчлуур нь нугасаар нь эргүүлдэг товчлуур. Энэ нь бүрэн эргэдэггүй, харин баруун зүүн тийшээ ялимгүй эргэдэг. Энэ товчлуурыг ашиглан температур ба цагийг тохируулж болно. “+” рүү цагийн зүүний дагуу эргүүлж утгыг нэмнэ. “–” рүү цагийн зүүний эсрэг эргүүлж утгыг бууруулна. Энэ товчлуурыг ашиглан температур ба одоогийн цагийг тохируулж болно. Хэрэв товчлуурыг өгөгдмөл байрлалаас нь зүүн эсвэл баруун тийш эргүүлбэл тохируулсан утга нь өөрчлөгдөнө.

Шарах шүүгээг доороос халаах, дээрээс халаах, сэнстэй халаах эсвэл гриллдэн халаах боломжтой. Функцийн товчлуурыг ашиглан функцээ сонгоно уу.

Халаах функцууд

Функцийн тайлбар		Ажиллах хэсгүүд							Температур [°C]		Өгөгдмөл температур [°C]
		Гэрэлтүүлэг	Дээрээс Шарагч	Шарагч	Сэнсээр шарагч	Доороос Шарагч	Сэнс	S халаалт	хамгийн бага	хамгийн их	
Eco	ЭКО				√		√		30	280	170
	Гэрэлтүүлэг	√							-	-	-
	Сэнстэй халаалт (Зөөлөн уур)	√			√		√	√	30	280	170
	Пицца	√			√	√	√		30	280	220
	Нарийн боов	√	√			√	√		30	280	170
	Сэнстэй шарах	√			√		√		30	280	170
	Жирийн	√	√			√			30	280	180
	Шарах	√				√			30	240	200
	Грилл	√		√					30	280	220
	Супер грилл	√	√	√					30	280	220
	Турбо грилл	√	√	√			√		30	280	190
	Урьдчилан түргэн халаах	√		√	√		√		30	280	170
0	Унтраастай										

Функц сонгох товчлуурыг доорх хүснэгтэд тайлбарласан функцуудын аль нэгэнд тохируул. Дараа нь +/– товчлуур дээр дарж температураа тохируулна. Хэрэв температураа тохируулахгүй бол өгөгдмөл температур автоматаар ашиглагдана. дээр дарж температурыг баталгаажуулна, эсвэл хэдэн секунд хүлээсний дараа шарах шүүгээ нь автоматаар асна. Шарах шүүгээний хаалгыг хаах ёстой.

Урьдчилан тохируулсан програм

Програм	Тайлбар	Функцийн тоо	Функцийн товчлуур дээрх байршил		Өгөгдмөл температур [°C]
			Урьдчилан түргэн халаах	Халаах функц	
P01	Үхрийн мах	06			180
P02	Гахайн мах	06			180
P03	Хонины мах	06			180
P04	Тахианы мах 1,5 кг	11			190
P05	Нугасны мах 1,8 кг	11			180
P06	Галууны мах 3 кг	11			170
P07	Цацагт хяруулын мах 2,5 кг	11			170
P08	Пицца	12+07			220
P09	Лазаньа	12+07			200
P10	Фокачча	12+07			230
P11	Пастатай хучмал	12+07			220
P12	Жигнэсэн ногоо	12+07			180
P13	Хөвсгөр кекс	12+07			160
P14	Маффин	06			160
P15	Жигнэмэг	06			150
P16	Жимстэй бялуу	12+07			175
P17	Талх	07			180
P18	Гурил амраах	07			30
P19	Хуурай	06			50

Амрах горимд функц сонгох товчлуур “0” байрлалд байхад 📖 -ийг удаан дармагц P01 урьдчилан тохируулсан програм дэлгэц дээр гарч ирнэ. +/– товчлуур дээр дарж дараах хүснэгтээс урьдчилан тохируулсан програмыг сонгоно. Хэдхэн секундын дараа халаалтын функцийн "P01:06” дугаар анивчина. +/– функц сонгох товчлуур дээр дарж функцээ сонгоно. Функцийн тоо алга болж шарах шүүгээ ажиллаж эхэлнэ. Анхаар! Функц сонгох товчлуурыг "0” буюу off байрлалд бүү тохируул.

Бүх урьдчилан тохируулсан програмуудыг хүссэн үедээ өөрчилж болно - температур ба хугацааг тохируулж болно. Хэрэв та ямар нэгэн өөрчлөлт оруулсан бол энэ нь хадгалагдсан урьдчилан тохируулсан програманд нөлөөлөхгүй бөгөөд та дараагийн удаа урьдчилан тохируулсан програм сонгоход анхны тохиргоонууд сэргээгдэх болно.

Зөөлөн уур	Тус төхөөрөмж нь Зөөлөн уур функцтэй (товчлуур дээр гэж тэмдэглэгдсэн). Шарах шүүгээг халаахын өмнө ёроол дох тусгай хөндийг 150 мл цэвэр хүйтэн усаар дүүргэнэ. Усанд элдэв амтлагч хийж болохгүй. Функц сонгох товчлуурыг Зөөлөн уур горимд оруулаад хүссэн температураа тохируулна. Шарах шүүгээг урьдчилан халаагаад (ойролцоогоор 5 минутын дараа) хоолоо шарах шүүгээнд хийгээд хаалгыг хаана уу.

Шарагчийг асаахын тулд функцийн товчлуурыг , эсвэл байршилд оруулна уу.
Шарах шүүгээг 5 минут орчим халаана (хаалгыг хаасан байх шаардлагатай).
Хоолтой тавцанг шарах шүүгээнд зөв түвшинд нь байрлуулна уу. Хэрэв ил мах шарах бол гоожих өөх тосыг тосох тавцанг доорх түвшинд байрлуулна уу.

Шарагч ба эрчимжүүлсэн шарагч горимын температурын дээд хэмжээ 220°C; сэнсний тусламжаар шарах горимын температурын дээд хэмжээ 190°C тус тус байх шаардлагатай.

Анхаар! Шарах шүүгээ ажиллах явцад эд ангиуд, тэр тусмаа хаалга нь хална. Ажиллагааны явцад шарах шүүгээг ямагт хяналтан доор байлгах хэрэгтэй. Хүүхдийг шарах шүүгээнээс хол байлга.

Анхаар! Зөөлөн уур функцийг ашигласны дараа хөндийд ус үлдээж болохгүй. Шарах шүүгээ хөрсний дараа үлдэгдэл усыг даавуугаар арчина уу.
Шарах шүүгээ хөрсний дараа усыг арчина уу.
Шарах шүүгээний хөндийд үүссэн уурын улмаас хоол болгох үед шарах шүүгээний хаалга ба хөндийн ханын дагуу ус конденсаци төлөвт орж болно. Хоол хийж дуусах тоолондоо үлдэгдэл усыг арчиж цэвэрлэнэ үү.

Температур шалгагч

Та хүссэн үедээ температур шалгагчийг залгаж болно.
Анхаар! Температур шалгагч нь хамгаалалтын тагаар хамгаалагдсан байгаа. Температур шалгагчийг залгахын тулд урьдаар хамгаалалтын тагийг эм залгуураас салгана уу.

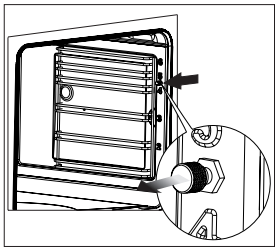

Температур шалгагчийг залгамагц индикатор ба дэлгэц дээр хоёр температур гарч ирнэ. Зүүн талд температур шалгагчийн температур, баруун талд тохируулсан температур тус тус гарч ирнэ. Температур шалгагчийг залгахад тохируулсан температур анивчих бөгөөд +/– товчлуур дээр дарж өөрчилж болно. дээр дарж баталгаажуулна, эсвэл 5 секунд хүлээхэд л хангалттай.

АРЧИЛГАА ЦЭВЭРЛЭГЭЭ

Төхөөрөмжийг тогтмол арчилж цэвэрлэх нь энэ нь аливаа доголдолгүй ажиллах нөхцөлийг бүрдүүлдэг.

Ерөнхий зөвлөгөө

- Шарах шүүгээгээ хэрэглэх тоолондоо цэвэрлэнэ үү. Ингэснээр хоолны үлдэгдэл түлэгдэхгүй.
- Хэрэв шарах шүүгээний хөндийд хоол удаан хугацаагаар үлдвэл үүнийг цэвэрлэхэд цаг их шаардах эсвэл цэвэрлэх боломжгүй болж мэднэ.
- Шарах шүүгээний хөндийг цэвэрлэгээний бодис бүхий бүлээн усаар эсвэл усыг цуутай хольж цэвэрлэж болно (250 мл усанд 3 хоолны халбагаар) Цэвэрлэж дуусаад гадаргууг хуурай болтол нь арчина уу.
- Шарах шүүгээн дотор нойтон даавуу эсвэл таваг орхиж болохгүй. Шарах шүүгээнд чийг үлдээвэл зэв үүсгэх магадлалтай.
- Жүүсний толбо, нарийн боовны үлдэгдэл зэргийг шарах шүүгээний хөндийн гадаргуу бүлээвтэр байгаа үед арилгахад илүү хялбар байдаг.

Цэвэрлэгээний бодис

- Цэвэрлэж арчлах үед аливаа ширүүн материал ба зүлгүүр хэрэглэж ХЭРХЭВЧ болохгүй.
- Сод, аммиак, хлор агуулсан идэмхий бодисыг хэрэглэж ХЭРХЭВЧ болохгүй.
- Их шүлтлэг бодис хэрэглэж ХЭРХЭВЧ болохгүй.
- Органик хүчил, нимбэгийн хүчил зэрэг агуулсан шингэнийг хэрэглэж болохгүй. Энэ нь паалан дээр байнгын толбо үүсгэдэг.

Бусад чухал зөвлөгөө

- Бялуу зэрэг жимстэй хоол хийхдээ гүн сав ашиглана уу, учир нь жүүс нь паалан дээр байнгын толбо үүсгэж болзошгүй.
- Паалан өнгөө алдах нь шарах шүүгээний ажиллагаанд үл нөлөөлөх бөгөөд баталгаа нэхэмжлэх үндэслэл болохгүй.
- Шарах шүүгээн доторхыг өөх тосоор бохирдуулахгүйн тулд мах шарахдаа зориулалтын сав, тугалган цаас эсвэл зориулалтын шарах уут хэрэглэнэ үү.

Анхаар! Зүлгүүр, хатуу цэвэрлэгээний бодис зэргийг цэвэрлэгээнд ашиглаж болохгүй.
Анхаар! Бүлээн усанд багаахан аяга угаах шингэн хийж төхөөрөмжийн урд талыг цэвэрлэнэ үү. Угаалгын нунтаг зэрэг зүйлс хэрэглэж болохгүй.

Цэвэрлэгээ

Анхаар! Цэвэрлэхийн өмнө шарах шүүгээг унтраана уу. Бүх товчлуурууд "0" / "•" (off) тэмдэг дээр байрласан эсэхийг шалгана уу. Шарах шүүгээг хөрсний дараа цэвэрлэж болно.

- Шарах шүүгээн доторх гэрлийг асааж хөндийг нэлд нь сайн харж болно.
- Том толбо, хоолны том үлдэгдлийг гараар зайлуулж болно (модон эсвэл пиавар хутгуур хэрэглэхийг зөвлөж байна). Хурц ширүүн гадаргуутай зүйлээр цэвэрлэх нь паалангийн гадаргууг гэмтээж болзошгүй. Тиймээс болгоомжтой цэвэрлэнэ үү.
- Усанд угаалгын шингэн эсвэл жаахан цуу хийгээд дотор нь даавуу дэвтээгээд түлэгдсэн хоолны үлдэгдлийг цэвэрлэж болно. Шаардлагатай бол бохир гадаргууг нэг цаг орчим дэвтээнэ үү.

Зөөлөн уур функцийг ашигласны дараа шарах шүүгээний хөндийд тогтсон өнгөрийг арилгах:

- 250 мл 6% хүчтэй цууг шарах шүүгээний хөндийд цутгана,
- Цутгасан цууг тасалгааны температурт 30 минут байлгаж өнгөрийг арилгана,
- хөндийн ёроолыг чийгтэй зөөлөн даавуугаар арчиж цэвэрлэнэ.

Анхаар! Зөөлөн уур функцийг 5-10 удаа ашиглах тоолонд ёроол дох өнгөрийг арилгаж байвал зохистой.
Уур цэвэрлэгээ

- 250 мл усыг шарах шүүгээний нэгдүгээр түвшин дэх тавиур дээр цутгана уу (хамгийн доод түвшин). Шарах шүүгээний хаалгыг хаана уу.
- Температурыг 50°C тохируулаад функцийн товчлуурыг ⎕ доороос шарах горимд оруулаад шарах шүүгээг 30 орчим минут халаана.
- Уур цэвэрлэгээний ажиллагаа дуусмагц, зөөлөн угаалгын шингэнтэй усанд даавуу эсвэл порлоон дэвтээж хөндийг цэвэрлэнэ.

Тавиурын тулгуур

Тус төхөөрөмж нь гаргаж авахад хялбар тавиурын тулгууртай. Тулгуурыг авахын тулд урд талын бэхэлгээг татаад тулгуурыг хазайлгаад ард талын бэхэлгээнээс мултална.

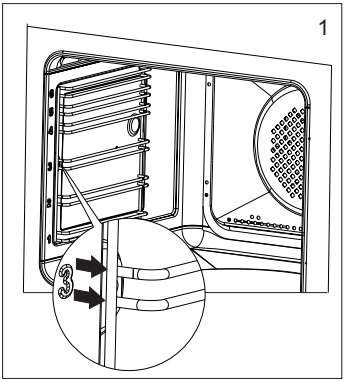

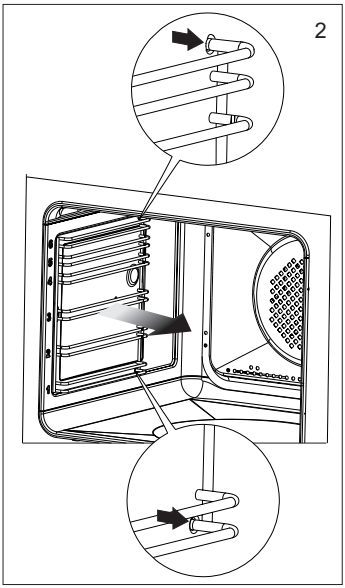

Тавиурын гулгуур

Тавиурын гулгуурыг тавиурын тулгууртай хамт гаргаж цэвэрлэх хэрэгтэй. Тавиурыг гулгуур дээр нь байршуулахын өмнө гулгуурыг гаргаж аваад (хэрэв шарах шүүгээ халуун бол тавиурын арын ирмэгийг гулгуурын урд тал дээрх зөөлгөвчтэй дэгээдэж гаргаж авч болно) тавиуртай нь бэхлээд буцааж оруулна уу.

Салгах

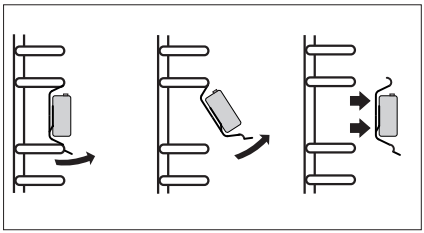

Угсрах

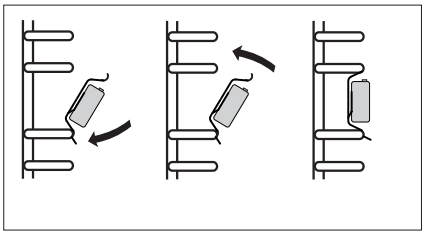

Анхаар! Тавиурын гулгуурыг аяга угаагчинд угааж болохгүй.

АЛДААГ ОЛЖ ЗАСВАРЛАХ

Ямар нэгэн алдаа гарвал:

- Төхөөрөмжийг унтраана.
- Төхөөрөмжийг цахилгаанаас салгана.
- Доорх хүснэгтэд өгсөн зааврыг дагаснаар та зарим асуудлыг шийдвэрлэх боломжтой. Засвар үйлчилгээнд хандахаас өмнө хүснэгт дэх бүх мөрүүдийг шалгана уу.

Асуудал	Шалтгаан	Шийдэл
1. Төхөөрөмж ажиллахгүй байна.	Цахилгаан хангамж байхгүй.	Хэлхээ таслагчийг шалга, гацсан бол дахин тохируул, шатсан гал хамгаалагчийг шинээр соль.
2. Шарах шүүгээний гэрэлтүүлэгч ажиллахгүй байна.	Чийдэн нь сул эсвэл шатсан байна.	Шатсан чийдэнг шинээр соль (Цэвэрлэгээ ба засвар үйлчилгээг хар).
3. Дэлгэц дээр "0.00” цаг анивчаад байна.	Төхөөрөмжийг салгасан эсвэл цахилгаан тасарсан байна.	Одоогийн цагийг тохируул ("Хянах самбарын ажиллагаа” хэсгийг хар).
4. Сэнс ажиллахгүй байна.	Хэт халах эрсдэл! Төхөөрөмжийг нэн дариу салгах эсвэл үндсэн хэлхээ таслагчийг унтраа. Хамгийн ойрхон засвар үйлчилгээнд хандана уу.	
5. Улаан индикатор гэрэл унтраастай байна.	Шарах шүүгээ нь тохируулсан цагт хүрмэгц индикатор гэрэл автоматаар унтардаг. Индикатор гэрлийг хар.	

Хэрэв асуудал шийдэгдээгүй бол, төхөөрөмжийг цахилгаанаас салгаад гарсан алдааг хамгийн ойрхон засвар үйлчилгээний төвд мэдэгдэнэ үү. Анхаар! Засвар үйлчилгээг техникийн мэргэжилтнээр хийлгэх ёстой.

ҮЗҮҮЛЭЛТ

Нэрлэсэн хүчдэл	230V~50Hz
Нэрлэсэн хүч	3600 W
Овор хэмжээ (Өндөр x Өргөн x Гүн)	595 x 595 x 570 mm

Тус бүтээгдэхүүн нь Европын стандартын шаардлага EN 60335-1; EN 60335-2-6 -ийг хангасан болно.
Цахилгаан шарах шүүгээний эрчим хүчний ангиллын тодорхойлолтуудыг EN 60350-1 /IEC 60350-1 стандартын дагуу гаргасан болно. Эдгээр тодорхойлолтуудыг хэвийн ачаалалд дээрээс шарах, доороос шарах, сэнстэй шарах (хэрэв байгаа бол), горимуудад тулгуурлан гаргасан болно.
Эрчим хүчний хэмнэлтийн ангиллыг бүтээгдэхүүн дэх функцээс хамааран дараах эрэмблэлээр тодорхойлсон болно:

ЭКО агаар (Сэнсээр шарагч + сэнс)	ECO Eco
ЭКО агаар (доороос шарагч+ дээрээс шарагч + шарагч + сэнс)	ECO Eco
ЭКО жирийн горим (доороос шарагч + дээрээс шарагч)	ECO Eco

Эрчим хүчний зарцуулалтыг тодорхойлох бол тавиурын гулгуурыг салгаж гаргана уу (хэрэв бэхэлсэн бол).

СУУЛГАХ АЛХМУУД:

Шарах шүүгээг суулгах

- Гал тогоо нь хуурай ба агаар сэлгэсэн байх ёстой. Гал тогоо нь агааржуулалт сайтай байх ёстой. Шарах шүүгээний байршил нь бүх хяналтын элементүүдтэй ойрхон байх, ялангуяа цахилгаан залгуурууд чөлөөтэй нэвтрэх боломжийг хангах ёстой.
- Тус шарах шүүгээ нь Y ангилалд хамаарагдана. Шарах шүүгээг байрлуулах тавцан нь 100°C -д тэсвэртэй хулдаас, наалдуур зэрэг материалаар хийгдсэн байх ёстой. Эс тэгвэл хулдаас нь ховхорч тавиурын гадаргуу гэмтэж болзошгүй.
- Зураглалд заасан хэмжээнд тааруулан тавилганд зохих орон зайг гаргана уу. Хэрэв тавилга нь ардаа халхавчтай бол цахилгаан утас дамжуулах нүхийг цоолж гаргах хэрэгтэй.
- Гаргасан орон зайнд шарах шүүгээг бүхэлд нь оруулаад гулсаж унахаас нь сэргийлэхийн тулд дагалдсан дөрвөн шургаар бэхэлнэ үү.

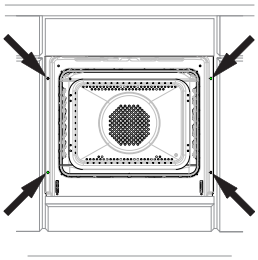

Анхаар! Төхөөрөмжийг мэргэжлийн хүнээр суулгах ёстой. Суулгах явцад төхөөрөмжийг цахилгаан хангамжаас салгасан байх ёстой.

Шарах шүүгээг цахилгаан хангамжид холбох

Төхөөрөмжийг цахилгаан хангамжид холбохын өмнө зэрэглэлийн хуудас дээрх мэдээллийг анхааралтай уншина уу.

- Шарах шүүгээг үйлдвэрээс нэг фазын хувьсах гүйдлийн (230 V 1 N ~ 50Hz) хүчин чадалд тохируулсан бөгөөд холболтын кабел ба газардуулгын терминал бүхий эр залгууураар тоноглосон байгаа.
- Ханын цахилгаан залгуур нь газардуулгатай байх ёстой. Шарах шүүгээг суулгасны дараа хэрэглэгч нь ханын цахилгаан залгуурт нэвтрэх боломжтой байх шаардлагатай.
- Төхөөрөмжийг залгахын өмнө анхаарах зүйлүүд:
- Хэлхээ таслагч ба цахилгаан систем нь төхөөрөмжийн цахилгаан ачааллыг тэсвэрлэх чадвартай (ханын цахилгаан залгуур нь хамгийн багадаа 16A хэлхээ таслагчаар хамгаалагдсан байх ёстой).
- Гэр ахуйн цахилгаан систем нь зөв газардуулгатай бөгөөд одоогийн стандарт, дүрэм журмын шаардлагыг хангасан байх ёстой.
- Шарах шүүгээг суулгасны дараа цахилгаан залгуур нь бэлэн байх ёстой.

Анхаар! Хэрэв цахилгаан утас нь гэмтсэн бол, аюулаас зайлсхийхийн тулд үүнийг үйлдвэрлэгч, засвар үйлчилгээний төв эсвэл мэргэжлийн хүнээр засуулна уу.

Овор хэмжээ

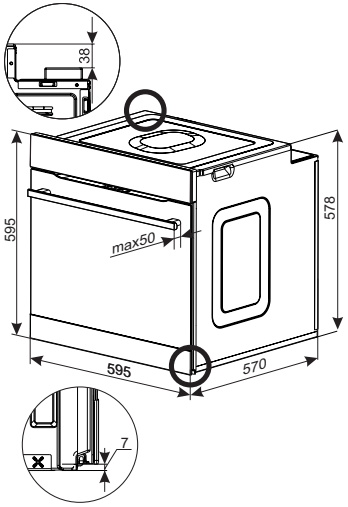

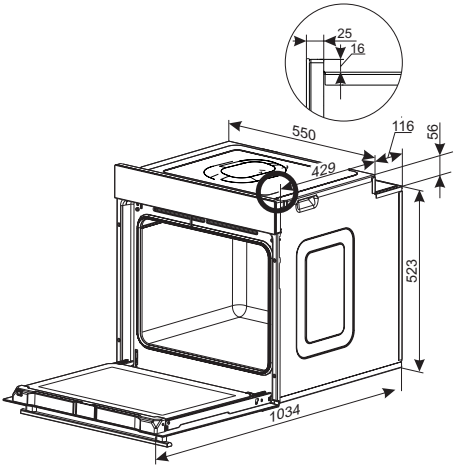

Тавилгын доор суулгасан нь

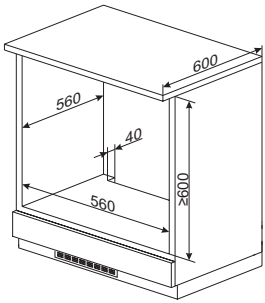

Тавилгын дотор суулгасан нь

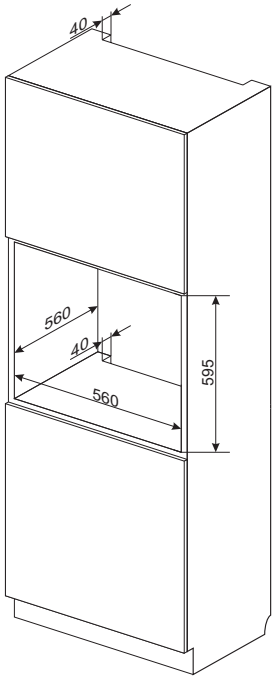

БАТАЛГАА БА БОРЛУУЛАЛТЫН ДАРААХ ҮЙЛЧИЛГЭЭ

Баталгаа

Баталгаат үйлчилгээ нь баталгааны хуудас дээр тодорхойлогдсоны дагуу хэрэгжинэ. Бүтээгдэхүүнийг зүй бусаар ашигласны улмаас учирсан хохирлыг үйлдвэрлэгч хариуцахгүй.

Үйлчилгээ

Бүх засвар, өөрчлөлтүүдийг үйлдвэрийн үйлчилгээний техникч эсвэл үйлдвэрлэгчийн эрх бүхий үйлчилгээний цэгт хийхийг зөвлөж байна. Засварыг зөвхөн мэргэжлийн техникийн хүнээр хийлгэх ёстой.

Төхөөрөмжид аливаа доголдол үүсвэл тусламж үйлчилгээ хүснэ үү.

Засвар үйлчилгээ хэрэгтэй бол үйлчилгээний төвтэй холбогдоно уу. Манай үйлчилгээний төвийн хаяг ба холбогдох утасны дугаарыг баталгааны хуудаст тэмдэглэсэн байгаа. Бидэнтэй холбогдохын өмнө бүтээгдэхүүний шошго дээрх серийн дугаараа бэлэн байлгана уу.

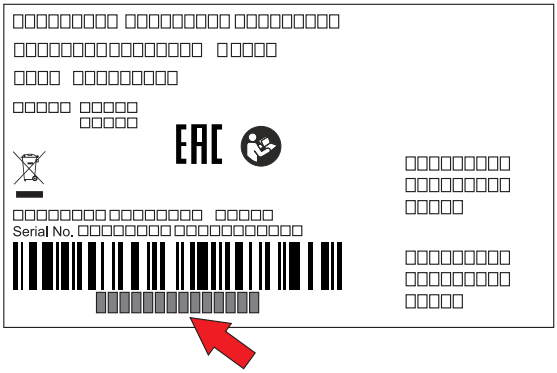

Шошго нь төхөөрөмжийн хажуу талд байгаа.

Анхаар! Бүтээгдэхүүний шошго ба серийн дугаар нь баталгааны бичиг баримт дээр бас байгаа.
Хялбарчлахын үүднээс серийн дугаарыг доорх хэсэгт бичиж үлдээнэ үү.

Күту режиміндегі тұтыну қуаты [Вт]	0,8
Сөндірілген режимдегі тұтыну қуаты [Вт]	-
Желіге қосылған кезде күту режиміндегі қуат тұтынуы [Вт]	-
Күту режиміне/сөндірілген режимге автоматты ауысу уақыты [мин].	10
Күтүү режиминде керектелген кубат [Вт]	0,8
Өчүрүлгөн режимде керектелген кубат [Вт]	-
Тармакка кошулганда күтүү режиминде керектелген кубат [Вт]	-
Күтүү режимине/өчүрүлгөн режимге автоматтык өтүү убактысы [мүн.].	10
Амрах горим дахь эрчим хүчний зарцуулалт [В]	0,8
Унтрах горим дахь эрчим хүчний зарцуулалт [В]	-
Wi fi сүлжээний амрах горим дахь эрчим хүчний зарцуулалт	-
Автоматаар амрах/унтрах хугацаа [мин]	10
Потребляемая мощность в режиме ожидания [Вт]	0,8
Потребляемая мощность в выключенном режиме [Вт]	-
Потребляемая мощность в режиме ожидания при подключении к сети [Вт]	-
Время автоматического перехода в режим ожидания/ в выключенный режим [мин].	10
Қувваи масрафшаванда дар реҷаи интизорӣ [Вт]	0,8
Қувваи масрафшаванда дар реҷаи хомӯш [Вт]	-
Истеъмоли нерӯ дар ҳолати интизорӣ ҳангоми пайвастшавӣ ба шабака [Вт]	-
Вақти гузариши автоматикӣ ба реҷаи интизорӣ/ба реҷаи хомӯш [дақ.].	10
Kutish rejimida iste’mol qilinadigan quvvat [Vt]	0,8
O‘chirilgan rejimda iste’mol qilinadigan quvvat [Vt]	-
Tarmoqqa ulanganda kutish rejimida iste’mol qilinadigan quvvat [Vt]	-
Kutish rejimiga/o‘chirilgan rejimga avtomatik o‘tish vaqti [min].	10

Hansa LLP Central Asia
050060, st. Kekilbayuly 34,
BC Capital Tower, Almaty,
Kazakhstan
Made in EU

ТОО Ханса Центральная Азия,
050060, ул. Кекилбайулы 34,
БЦ Capital Tower, Алматы,
Казахстан
Сделано в ЕС