KAZ

ПАЙДАЛАНУ ЖӨНІНДЕГІ НҰСҚАУЛЫҚ

КІРІКТІРІЛЕТІН ТҰМШАПЕШ

ПАЙДАЛАНБАС БҰРЫН НҰСҚАУЛЫҚТЫ МҰҚИЯТ ОҚЫП ШЫҒЫҢЫЗ

НҰСҚАУЛЫҚТЫ САҚТАП ҚОЙЫҢЫЗ

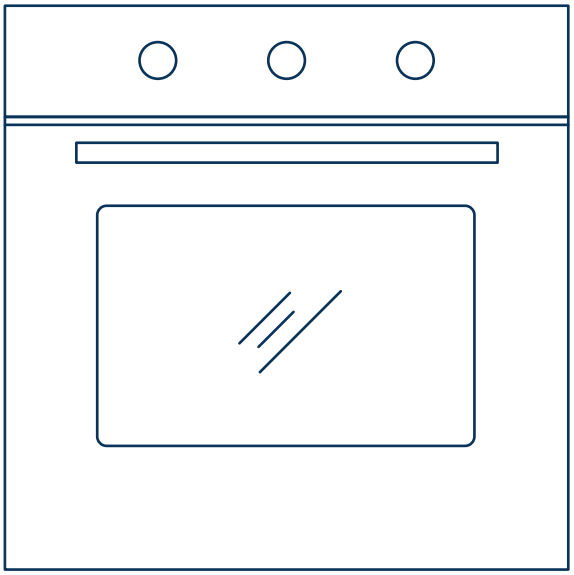

МОДЕЛІ

MO11000GB

MO11000GW

MO110B4X

Midea-ны таңдағаныңызға рахмет!

Жаңа Midea құрылғысын пайдаланбас бұрын, жаңа құрылғы ұсынатын барлық мүмкіндіктер мен функцияларды қалай қауіпсіз пайдалану керектігін білу үшін осы Нұсқаулықты мұқият оқып шығыңыз.

МАЗМҰНЫ

ҚАУІПСІЗДІК ШАРАЛАРЫ МЕН ҰСЫНЫСТАР	ҚАУІПСІЗДІК ШАРАЛАРЫ МЕН ҰСЫНЫСТАР	01-03
ҚҰРЫЛҒЫНЫ ОРНАТУ	Шкафтың орналасуы («Тік шкаф»)	04
	Шкафтың орналасуы («Төменгі шкаф»)	05
	Орнату бойынша маңызды нұсқаулар	06
	Орнату кезеңдері	07
ҚҰРЫЛҒЫҒА ШОЛУ	Тұмшапеш	08
	Аксессуарлар	08
	Аксессуарларды қолдану	09
ҚҰРЫЛҒЫНЫ БАПТАУ	Басқару панелі	10
	Алғашқы қолдану алдында	11
	Жұмыс режимі	11
КҮТІМНІҢ ЖАЛПЫ ЕРЕЖЕЛЕРІ	Құрылғыны тазалау	12
	Шамды ауыстыру	12
АҚАУЛЫҚ СЕБЕБІН ІЗДЕУ ЖӘНЕ ТҮЗЕТУ	АҚАУЛЫҚ СЕБЕБІН ІЗДЕУ ЖӘНЕ ТҮЗЕТУ	13
ТЕХНИКАЛЫҚ СИПАТТАМА	ТЕХНИКАЛЫҚ СИПАТТАМА	13

Ескерту нұсқаулары: Бұл өнімді пайдаланбас бұрын осы Нұсқаулықты мұқият оқып шығыңыз және оны кейінірек пайдалану үшін сақтаңыз. Бұйымды жетілдіру мақсатында конструкциясы мен техникалық сипаттамалары алдын ала ескертусіз өзгертілуі мүмкін.
Толық ақпарат алу үшін дилерге немесе өндірушіге хабарласыңыз. Суреттер тек анықтама үшін берілген, өнімнің нақты көрінісін қараңыз.

ҚАУІПСІЗДІК ШАРАЛАРЫ МЕН ҰСЫНЫСТАР

БҰЛ ЕСКЕРТУЛЕР ҚАУІПСІЗДІК МҮДДЕСІ ҮШІН БЕРІЛГЕН. ҚҰРЫЛҒЫНЫ ОРНАТПАС БҰРЫН НЕМЕСЕ ҚОЛДАНАР АЛДЫНДА ОЛАРДЫ МҰҚИЯТ ОҚЫП ШЫҒЫҢЫЗ.
Осы құралдың ТИІМДІЛІГІ мен ҚАУІПСІЗДІГІН сақтау үшін мыналарды ұсынамыз:

- Сіз пешті сатып алған дүкен уәкілеттік берген қызмет көрсету орталықтарына ғана хабарласыңыз.
- Әрқашан түпнұсқа қосалқы бөлшектерді қолданыңыз

1. Пешті алғаш қосқан кезде жағымсыз иіс пайда болуы мүмкін. Бұл пештің ішінде қолданылатын майлау материалына байланысты. Жұмыс камерасын майлау материалының қалдықтарынан тазарту үшін 250 °C, 90 минут қалыпты пісіру функциясы бар бос құрылғыны іске қосыңыз.

2. Алғаш рет қолданған кезде аздап түтін мен иістің болуы қалыпты жағдай. Егер бұл орын алса, тағамды пешке салмас бұрын иіс кеткенше күту керек.

3. Өнімді ашық ортада пайдаланыңыз.

4. Пайдалану кезінде құрылғы мен оның қол жетімді бөліктері қызады. Қыздыру элементтеріне тиіп кетпеу үшін абай болу керек. 8 жасқа дейінгі балалар, егер олар үнемі бақылауда болмаса, құрылғыдан алыс болуы керек.

5. Егер бетінде жарықтар болса, электр тоғының соғуын болдырмау үшін құрылғыны өшіріңіз.

6. Бұл құралды 8 жастан асқан балалар, сондай-ақ физикалық, сенсорлық немесе ақыл-ой қабілеті шектеулі немесе тәжірибесі мен білімі жеткіліксіз адамдар, егер олар бақылауда болса немесе құралды қауіпсіз пайдалануға қатысты нұсқау берілсе және осы процесте туындайтын қауіпті түсінсе, пайдалана алады. Балалар құрылғымен ойнамауы керек. Құрылғыны тазалауды және оған қызмет көрсетуді балалар қараусыз жүргізбеуі тиіс.

7. Жұмыс кезінде құрылғы қатты қызады. Пештің ішіндегі қыздыру элементтеріне қолыңызды тигізіп алмау үшін абай болу керек.

8. Балалардың жұмыс істеп тұрған пешке жақындауына жол бермеңіз, әсіресе гриль қосылып тұрған кезде.

9. Пештің шамын ауыстырмас бұрын, электр тоғының соғу мүмкіндігін болдырмау үшін құрылғының өшірілгеніне көз жеткізіңіз.

10. Ажыратуға арналған құралдар қосу ерекшеліктеріне сәйкес стационарлық сымға салынуы тиіс.

11. Балалардың құрылғымен ойнамауын қадағалау керек.

12. Бұл аспап физикалық, сенсорлық немесе ақыл-ой қабілеттері шектеулі, сондай-ақ тәжірибесі мен білімі жеткіліксіз адамдар (балаларды қоса алғанда), егер олар өздерінің қауіпсіздігіне жауапты адамнан аспапты пайдалану жөніндегі қадағалауды немесе нұсқаулықты алмаса, пайдалануларына арналмаған.

13. Пайдалану кезінде қол жетімді бөліктер қызып кетуі мүмкін. Кішкентай балаларды аулақ ұстау керек.

14. Барлық полюсті ажырату құралдары электр сымдарын қосу ережелеріне сәйкес бекітілген сымға салынуы керек.

15. Қуат сымы зақымдалған болса, қауіпті болдырмау үшін оны өндіруші, оның қызмет көрсету агенті немесе біліктілігі ұқсас адам ауыстыруы керек.

16. Тұмшапеш есігінің әйнегін тазалау үшін қатты, абразивті тазалағыштарды немесе өткір металл қырғыштарды пайдаланбаңыз, себебі олар бетті сызып тастауы мүмкін және әйнекті зақымдайды.

17. Осы пеш үшін ұсынылған температура зондын ғана пайдаланыңыз.

18. Бу тазалағышты пайдаланбаңыз.

19. Бұл құрылғы сыртқы таймер немесе бөлек қашықтан басқару жүйесі арқылы басқаруға арналмаған.

20. Сөрелермен жабдықталған тұмшапештерге арналған нұсқаулықта сөрелерді дұрыс орнату туралы ақпарат болуы керек.

21. Егер аяғыңызға аяқ киім кимесеңіз, пешті пайдаланбаңыз. Пешті дымқыл немесе су қолмен ұстамаңыз немесе аяғыңызды тигізбеңіз.

22. Тұмшапеш үшін: Пісіру кезінде пештің есігін жиі ашпаңыз.

23. Құралды уәкілетті техникалық маман орнатуы және іске қосуы керек. Өндіруші қате орналастырудан, сондай-ақ рұқсат етілмеген персоналдың бөгде адамдардың орнатуынан туындауы мүмкін залал үшін жауап бермейді.

24. Тұмшапештің есігі немесе тартпасы ашық тұрғанда оған ештеңе қоймаңыз, әйтпесе құрылғы теңгерімсіз болуы немесе есіктің сынуы мүмкін.

25. Құрылғының кейбір бөліктері жылуды ұзақ уақыт сақтай алады; ыстыққа тікелей әсер ететін нүктелерді ұстамас бұрын, оның суығанын күту керек.

26. Құрылғыны ұзақ уақыт пайдаланбайтын болсаңыз, оны электр желісінен ажырату ұсынылады.

СӘЙКЕСТІК ДЕКЛАРАЦИЯСЫ

Пешті қаптамадан шығарғаннан кейін оның зақымдалмағанын тексеріңіз. Егер сізде күмән туындаса, оны пайдаланбаңыз: білікті маманға хабарласыңыз. Пластикалық пакеттер, полистирол немесе шегелер сияқты орауыш материалдарды балалардың қолы жетпейтін жерде сақтаңыз, себебі олар балалар үшін қауіпті.

ӨНІМДІ ҚАЙТА ӨҢДЕУ

Өнімдегі немесе пайдаланушы нұсқаулығындағы бұл таңба оның қызмет ету мерзімі аяқталғаннан кейін құрылғыны тұрмыстық қалдықтардан бөлек тастау керектігін білдіреді. Жергілікті деңгейде қалдықтарды шығарудың жеке жүйесі бар. Қосымша ақпарат алу үшін жергілікті билікке немесе өнімді сатып алған сатушыға хабарласыңыз.

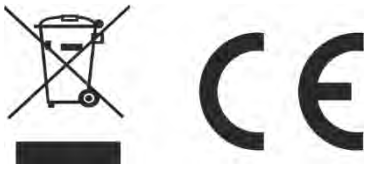

Пешті орауыштан шығарған кезде, құрылғыға зақым келмегеніне көз жеткізіңіз. Егер күмәніңіз болса, оны қолданбаңыз: білікті техникпен кеңесіңіз. Пластикалық пакеттер, полистирол немесе шегелер сияқты орау материалдарын балалардың қолы жетпейтін жерде сақтаңыз, себебі олар балалар үшін қауіпті.

ҚҰРЫЛҒЫНЫ ОРНАТУ

Осы Нұсқаулықтағы құрылғы мен кескіндер арасында қандай да бір айырмашылықтар болған жағдайда, құрылғы басым күшке ие.

Шкафтың орналасуы («Тік шкаф»)

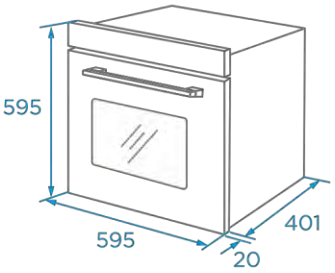

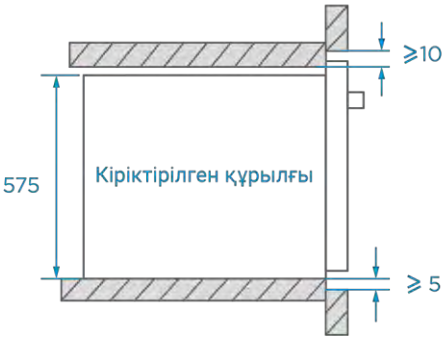

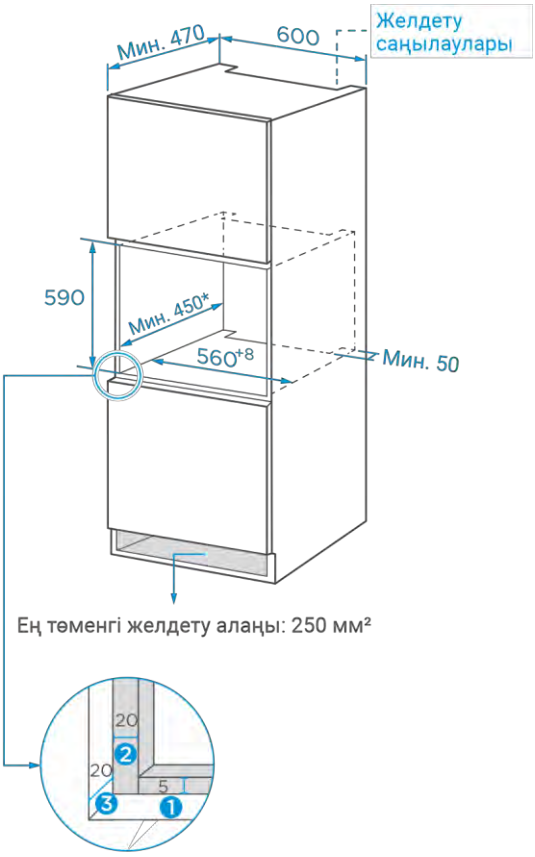

1. Есік панелінің үстіңгі және астыңғы жағына сәйкесінше 5 мм қалдырыңыз.
2. Сол және оң жақтағы есік тақтасы үшін 20 мм қалдырыңыз.
3. Есік тақтасының қалыңдығы үшін 20 мм қалдырыңыз.

1. Шкаф панелінің қалыңдығы 20 мм.
2. Егер розетка құрылғының артқы жағына орнатылса, шкаф саңылауының тереңдігін кемінде 470 мм-ден 500 мм-ге дейін арттыру керек.
3. Сызбалардағы өлшемдер мм-де көрсетілген.

Шкафтың орналасуы («Төменгі шкаф»)

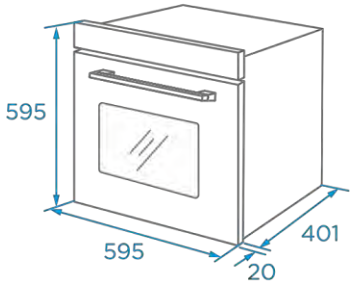

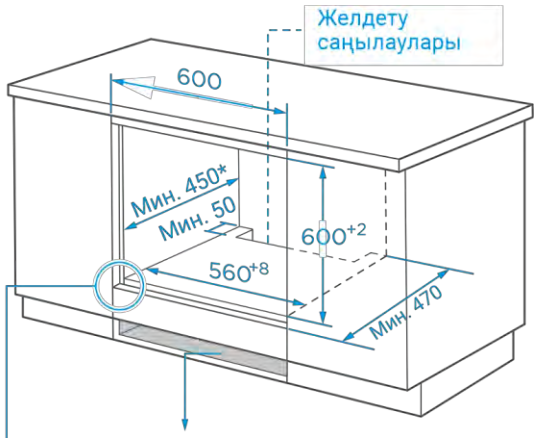

Ең төменгі желдету алаңы: 250 мм²

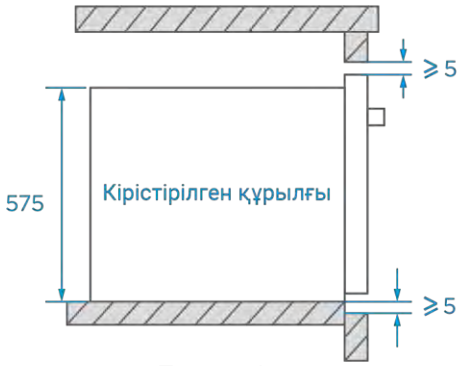

Панельсіз

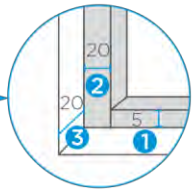

1. Есік панелінің үстіңгі және астыңғы жағына сәйкесінше 5 мм қалдырыңыз.
2. Сол және оң жақтағы есік тақтасы үшін 20 мм қалдырыңыз.
3. Есік тақтасының қалыңдығы үшін 20 мм қалдырыңыз.

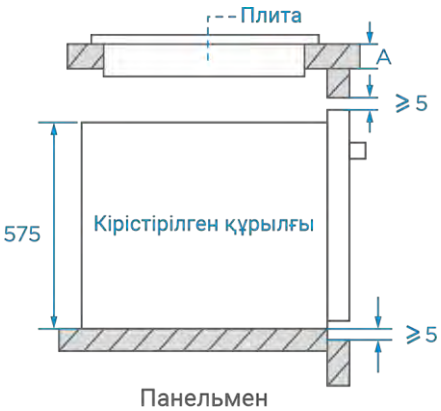

Панельмен

Құрылғы плитаның астына орнатылса, жұмыс үстелінің минималды қалыңдығы А төменде келтірілген:

Пісіру панелінің түрі	Үстел үсті А
Индукциялық пісіру панелі	37 мм
Толық беті бар индукциялық пісіру панелі	47 мм
Газды пісіру панелі	30 мм
Электр пісіру панелі	27 мм

1. Шкаф панелінің қалыңдығы 20 мм.
2. Егер розетка құрылғының артқы жағына орнатылса, шкаф саңылауының тереңдігін кемінде 470 мм-ден 500 мм-ге дейін арттыру керек.
3. Сызбалардағы өлшемдер мм-де көрсетілген.

Орнату бойынша маңызды нұсқаулар

[Міндетті түрде]

1. Бұл құрылғының қауіпсіз жұмысына тек осы орнату нұсқауларына сәйкес кәсіби түрде орнатылған жағдайда ғана кепілдік беруге болады. Орнатушы қате орнатудан туындаған кез келген зақым үшін жауап береді.
2. Бүкіл орнату процесі екі кәсіби орнатушының қатысуын талап етеді. Орнату кезінде сызаттар немесе электр тоғының соғуын болдырмау үшін құрғақ қорғаныс қолғаптарын киіңіз.
3. Орнатылған қондырғылар 90°C-қа дейін, ал іргелес қондырғылардың қасбеттері 70°C-қа дейін ыстыққа төзімді болуы керек.
4. 16 А розеткасын пайдаланыңыз.

[Тыйым салынған]

1. Құрылғыны сәндік немесе ас үй шкафының есігінің артына орнатпаңыз, себебі бұл құрылғының қызып кетуіне әкелуі мүмкін.
2. Қаптаманы ашқаннан кейін құралдың зақымдалуын тексеріңіз. Тасымалдау кезінде зақымдалған құрылғыны қоспаңыз.
3. Құралдың желдеткіш саңылауын және шкаф пен аспап арасындағы саңылауды жаппаңыз.
4. Құралды жылжытқанда немесе орнатқанда өте сақ болыңыз. Ол өте ауыр, құрылғыны есік тұтқасынан көтермеңіз.
5. Қуат сымы немесе аша зақымдалған болса, өртті, электр тоғының соғуын немесе басқа жарақаттарды болдырмау үшін құрылғыны пайдалануды дереу тоқтатыңыз.

[Ескерту]

1. Құрылғыны немесе шкафтарды зақымдамау үшін құрылғыны жылжытқанда немесе орнатқанда өте сақ болыңыз.
2. Құралды қолданар алдында камерадан барлық орауыш материалдар мен керек-жарақтарды алып тастаңыз.
3. Қуатты оңай ажырату үшін розетка пайдаланушыларға қолжетімді болуы керек (мысалы, шкафтың жанында).
4. Орнату аяқталғаннан кейін қуат ашасы розеткаға мықтап қосылғанына көз жеткізіңіз.
5. Шкафтың тереңдігіне қойылатын талаптарды «Шкаф өлшемдері» бөлімінен қараңыз. Шкафтың төменгі панелі мен артқы панель (немесе қабырға) арасындағы саңылау кемінде 50 мм болуы керек.

ОРНАТУ КЕЗЕҢДЕРІ

1. Шкафты «Шкаф схемасына» сәйкес орнатыңыз.
2. Орнатпас бұрын жарамды розетка мен тиісті жерге тұйықталудың бар-жоғын тексеріп, шкафтың өлшемдері орнату талаптарына сәйкес келетіндігін тексеріңіз.
3. Құрылғыны ас үйдегі арнайы орындарға қойыңыз, оны тік шкафқа орнатыңыз және электр қуатын қосыңыз.
4. Бекіту саңылауларын табу үшін құрылғының есігін ашып, құрылғының бүйір жақтауына қараңыз (позиция жоғарыда көрсетілген).
5. Құрылғыны шкафқа екі резеңке А тығынымен және құрылғы жинағына кіретін В бұрандаларымен бекітіңіз.

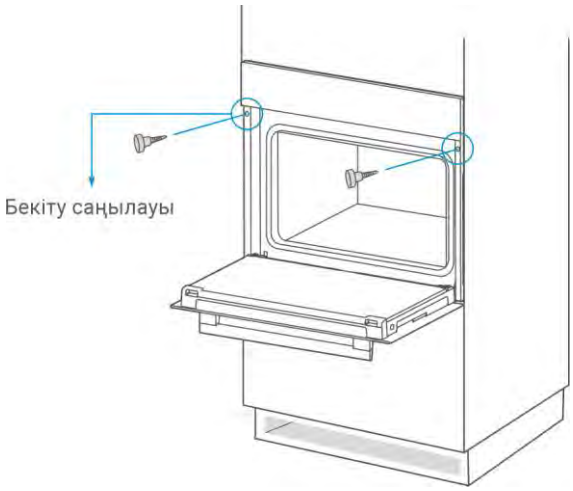

ҚҰРЫЛҒЫҒА ШОЛУ

Тұмшапеш

Тамақты алған кезде күйіп қалмас үшін жылу өткізбейтін қолғап киіңіз!

Пештің есігі ашылған кезде буға назар аударыңыз. Буды бетіңізге тигізбеу үшін есікті сәл бұрышпен ашыңыз.

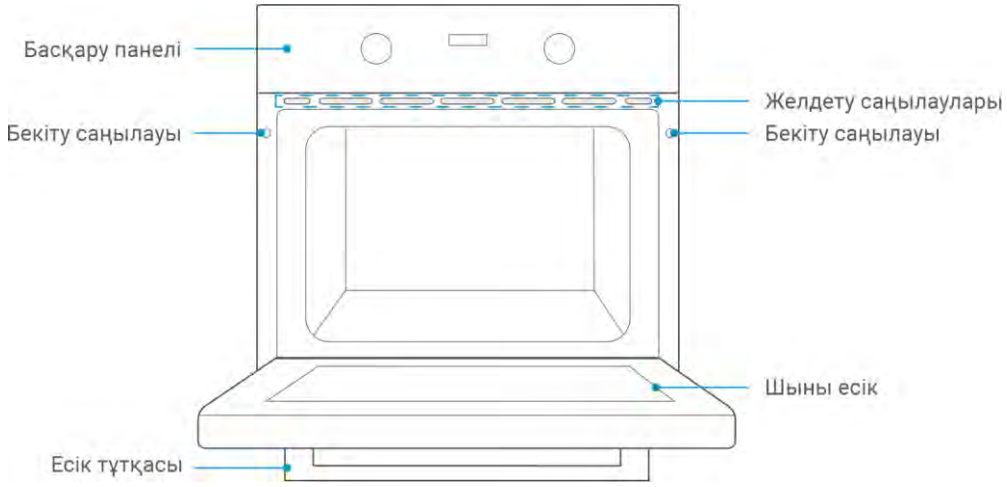

Аксессуарлар

Гриль торы
Тамақты грильде пісіріңіз немесе ыстыққа төзімді ыдыстарды қойыңыз

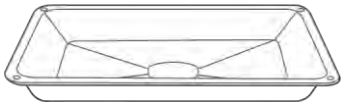

Гриль науасы
Тағамның үлкен бөліктерін дайындаңыз немесе тамшылап жатқан тағам массасын жинау үшін пайдаланыңыз

Қысқыштар
Гриль науасы мен гриль торын алу үшін
(Тек кейбір үлгілер үшін)

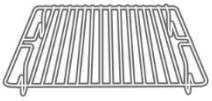

Кішкене гриль торы
Тағамның кішкене бөліктерін дайындаңыз
(Тек кейбір үлгілер үшін)

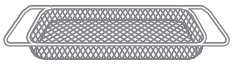

Қуыруға арналған себет (аэрогриль)
Жоғарғы конвекциясы бар пайдалануға арналған арнайы себет

Аксессуарларды қолдану (Тек кейбір үлгілер үшін)

Пештің дұрыс жұмыс істеуі үшін гриль торын және гриль науасын тек бірінші және бесінші деңгейлердің арасына қою керек. Бірге қолданған кезде гриль табасын гриль торының астына қойыңыз.

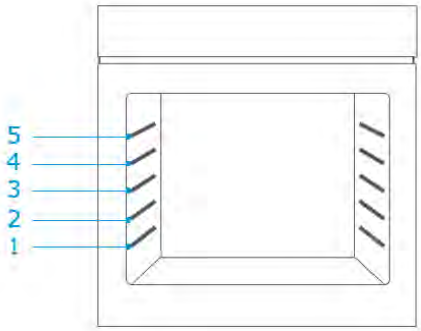

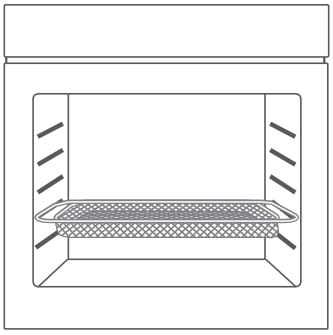

Басқару панелі

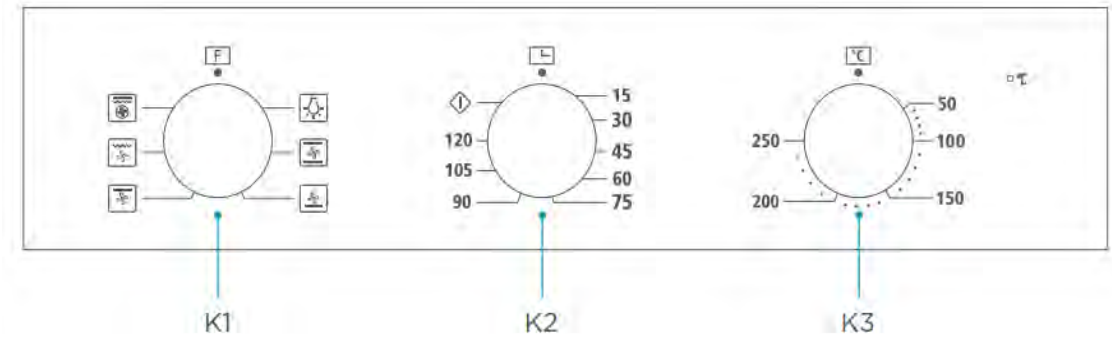

Пісіру функциясын таңдау үшін K1 тұтқасын бұраңыз.
Уақытты реттеу үшін K2 тұтқасын бұраңыз.
Температураны реттеу үшін K3 тұтқасын бұраңыз.

Функция	Функция сипаттамасы
Шам	Дайындау процесін жарықтандыру кезінде бақылауға болады сонымен қатар тағамды еріту үшін пайдалануға болатын желдеткіш жұмыс істейді.
Дәстүрлі + желдеткіш	Желдеткіштер мен жылыту элементтері жылудың біркелкі енуін қамтамасыз етеді және тағамдарға қажетті түс береді. Ет тағамдарының барлық түрлерін пісіруге жарамды.
Төменгі қыздыру + желдеткіш	Пештің төменгі жағындағы қыздыру түтігі қыздыруды қамтамасыз етеді, ал желдеткіш жылудың тағамға тез енуіне ықпал етеді. Ол негізінен жылуды сақтау және тағамдарға қажетті түс беру үшін қолданылады.
Жоғарғы қыздыру + желдеткіш	Пештің жоғарғы жағындағықандай қыздыру түтігі қыздыруды қамтамасыз етеді, ал желдеткіш жылудың тағамға тезірек енуіне ықпал етеді. Ол негізінен тағамдарға түс беру және кішкене бөліктерді пісіру үшін қолданылады.
Гриль + желдеткіш	Қыздыру элементі желдеткішпен жұптастырылған. Ол негізінен пісірме үшін қолданылады.
Қос гриль + конвекция	Жұмыс камерасындағы қыздырылған май ауамен ауыстырылады, ол жабық қуыста жылдам айналатын жылу ағынын қалыптастырады, бұл тағамдардың қажетті дайындық дәрежесін береді және сонымен бірге ыстық ауа өнімдердің бетінен ылғалды алып кетеді, бұл тағамдарды шамамен қуыру әсеріне қол жеткізуге мүмкіндік береді.

Алғашқы қолдану алдында

1. Пеш дұрыс орнатылғанға дейін оны пайдалануға тыйым салынады.
2. Өрттің алдын алу үшін тасымалдауға арналған барлық қорғаныс материалдарын алып тастаңыз және пештің қаптама материалдары мен керек-жарақтарының қалдықтарынан (мысалы, көбік, картон, гриль табасы, гриль торы және т. б.) босатылғанына көз жеткізіңіз.
3. Пештің қуысы мен керек-жарақтарын сабынды сумен және жұмсақ шүберекпен тазалаңыз.
4. Жоғары желдетуді қамтамасыз ету үшін ас үй терезелері мен сорғыштарды ашыңыз.
5. Балалар мен үй жануарларын ас үйден алыс ұстаңыз және көрші бөлмелердің есіктерін жабыңыз.
6. Қуат көзін қосқаннан кейін пісіру камерасындағы иістерді кетіру үшін пеш режимін, төмендегі кестеде көрсетілген уақыт пен температураны қосыңыз.
7. Бірінші рет қолданғаннан кейін пештің есігін сәл бұрышпен ашып, салқындату аяқталғанша күтіңіз.

Функция	Температура	Уақыт
Дәстүрлі + желдеткіш	250 °C	0.5 сағат

Жұмыс режимі

1. Пісіру функциясын таңдау үшін K1 тұтқасын бұраңыз.
2. Уақытты реттеу үшін K2 тұтқасын бұраңыз.
3. Температураны реттеу үшін K3 тұтқасын бұраңыз.
4. Пісіру аяқталғаннан кейін барлық тұтқаларды "•"күйіне бұраңыз.

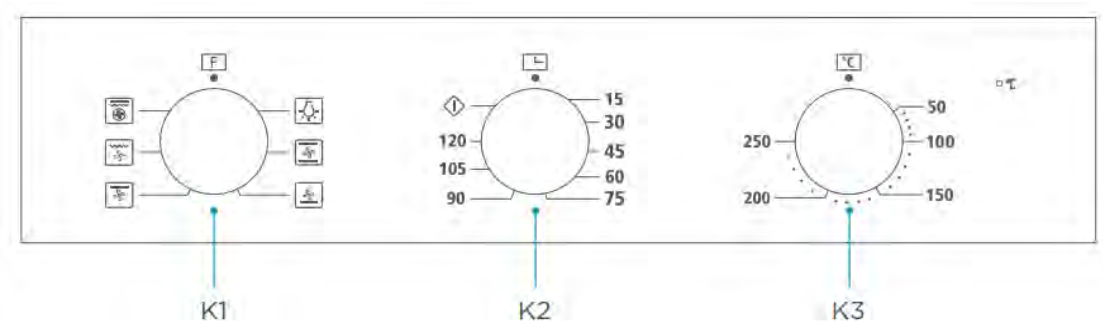

Ескертулер

Кері санақ аяқталғаннан кейін пештің қыздыру түтігі жұмысын тоқтатады, ал желдеткіш пен шам жұмысын жалғастырады. Пештің суығанын күткеннен кейін "K1" тұтқасын "•" күйіне бұраңыз, сонда желдеткіш пен шам сөнеді.

Құрылғыны тазалау

Тазалау және техникалық қызмет көрсету алдында электр қуатын өшіріңіз. Пештің қызмет ету мерзімін қамтамасыз ету үшін тамақ пісіргеннен кейін профилактикалық тазалауды уақтылы жүргізіңіз.

Тазалау кезеңдері келесідей:

1. Пісіргеннен кейін пеш толығымен суығанша күтіңіз.
2. Пештің керек-жарақтарын алыңыз, жылы сумен шайыңыз және құрғатыңыз.
3. Тұмшапештің қуысынан тағам қалдықтары мен май дақтарын кетіріңіз.
4. Пештің бетін жуғыш затпен суланған жұмсақ шүберекпен сүртіп, құрғатып сүрту керек.

Ескертпелер

1. Пеш пен оның керек-жарақтарына зақым келтірмеу үшін өткір тазалау құралдарын, қатты щеткаларды немесе агрессивті тазалау құралдарын пайдаланбаңыз.
2. Есік әйнегін тазалау үшін қатты тазалағыш заттарды немесе өткір металл шпательдерді пайдаланбаңыз.

Шамды ауыстыру

1. Пештен қуат көзін өшіріп, ажыратыңыз. Ішкі бөліктерге қол тигізбес бұрын олардың салқын екеніне көз жеткізіңіз.
2. Шамның қақпағын сағат тіліне қарсы бұрау арқылы алыңыз (ол тығыз болуы мүмкін екенін ескеріңіз), шамды сол түрдегі жаңасымен ауыстырыңыз.
3. Жаңа шамды салыңыз, ол 300 °C температураға төзімді болуы керек. Шамдарды ауыстыру үшін жергілікті қызмет көрсету орталығына хабарласыңыз.
4. Күмәніңіз болса, білікті электриктің көмегіне жүгініңіз.

Ескерту

Электр тоғының соғуын болдырмау үшін құрылғының өшірілгенін және құрылғының толығымен салқындағанын тексеріңіз.

АҚАУЛЫҚ СЕБЕБІН ІЗДЕУ ЖӘНЕ ТҮЗЕТУ

Егер мәселені шешу мүмкін болмаса немесе басқа мәселелер туындаса, қызмет көрсету бөліміне хабарласыңыз.

Мәселе	Ықтимал себеп	Шешім
Іске қосу мүмкін емес	• Қуат қосылмаған	• Қуат көзін қосыңыз
	• Негізгі қуат қосқышы қосылмаған	• Қуат қосқышын қосыңыз
	• Пештің есігі жабылмаған	• Пештің есігін жабыңыз
Шам жанбайды	• Ол сынған	• Тұтынушыларға қызмет көрсету орталығына хабарласыңыз
Күшті иіс немесе түтін бар	• Алғашқы қосу	• Өңдеуді қажет етпейді
Тамақ пісірілмеген	• Температура тым төмен	• Жоғары температураны пайдаланыңыз
	• Тамақ бөліктері тым үлкен	• Тамақты кішкене бөліктерде пісіріңіз немесе пісіру уақытын көбейтіңіз
Күйген немесе біркелкі емес пісірілген тағам	• Температура тым жоғары орнатылған немесе қыздыру уақыты тым ұзақ	• Температураны немесе пісіру уақытын реттеңіз
	• Тағам қыздыру элементіне тым жақын орналасқан	• Керек-жарақтарды орналастыру қабаттарын теңшеу
Жылыту тоқтағаннан кейін желдеткіш жұмысын тоқтатқан жоқ	• Жылуды тарату үшін желдеткішті үрлеуді кешіктіру	• Өңдеуді қажет етпейді

ТЕХНИКАЛЫҚ СИПАТТАМА

Моделі:	MO11000GB/MO11000GW/MO110B4X
Пайдалы көлемі:	60 л
Номиналды кернеу:	~220-240 В
Номиналды жиілігі:	50-60 Гц
Электр энергиясы:	2.05 кВт

根据铭牌与能效标贴实际参数填写

ДҰРЫС КӘДЕГЕ ЖАРАТУ

Өнімдегі немесе орамдағы бұл таңба, өнімнің қарапайым тұрмыстық қалдықтар қатарына жатпайтынын және істен шыққаннан кейін, электрлік немесе электрондық жабдықты қайта өңдеуге арналған тиісті жинау орнына өткізу керектігін көрсетеді. Ескі құрылғыларды жинау және қайта өңдеу біздің табиғи ресурстарды сақтауға маңызды үлес қосады және экологиялық таза және зиянсыз қоқысқа шығаруды қамтамасыз етеді.

Өнім Кеден одағының тиісті техникалық регламенттерінің талаптарына сәйкес сертификатталған.

ӨНДІРУШІ:
GUANGDONG MIDEA KITCHEN APPLIANCES MANUFACTURING CO., LTD
No.6, Yong An Road, Beijiao, Shunde,
528311 Foshan, Guangdong, P.R.China

ҚР-ҒА ИМПОРТТАУШЫ:
“TECHNOMAN” ЖШС
Алматы қ., Бурундайская к., 93 А
Тел.: +7(727) 223 03 65
ҚР бойынша қолдау орталығы:
8 800 004 04 94
Веб-сайт: www.mideakz.com

Өнімнің сыртқы түрін, түсі мен техникалық мәліметтерін, өндіруші тұтынушыға алдын ала ескертусіз өзгерте алады.

Midea

ӨЗІҢДІ ҮЙДЕГІДЕЙ СЕЗІН

RUS

РУКОВОДСТВО ПО ЭКСПЛУАТАЦИИ

ВСТРАИВАЕМЫЙ ДУХОВОЙ ШКАФ

ПОЖАЛУЙСТА, ВНИМАТЕЛЬНО ПРОЧТИТЕ ИНСТРУКЦИЮ

СОХРАНИТЕ ЕЁ ДЛЯ ДАЛЬНЕЙШЕГО ИСПОЛЬЗОВАНИЯ

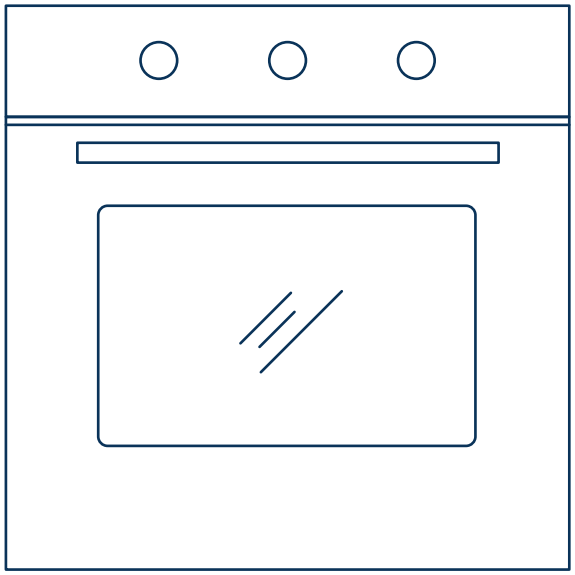

МОДЕЛЬ

MO11000GB

MO11000GW

MO110B4X

Благодарим вас за выбор компании Midea!

Перед использованием нового устройства Midea, внимательно прочитайте данное Руководство, чтобы убедиться, что вы знаете, как безопасно использовать все возможности и функции, которые предлагает ваше новое устройство.

СОДЕРЖАНИЕ

МЕРЫ БЕЗОПАСНОСТИ И РЕКОМЕНДАЦИИ	МЕРЫ БЕЗОПАСНОСТИ И РЕКОМЕНДАЦИИ	01-03
УСТАНОВКА УСТРОЙСТВА	Схема шкафа («Вертикальный шкаф»)	04
	Схема шкафа («Нижний шкаф»)	05
	Важные инструкции по установке	06
	Этапы установки	07
ОБЗОР УСТРОЙСТВА	Духовой шкаф	08
	Аксессуары	08
	Использование аксессуаров	09
НАСТРОЙКА УСТРОЙСТВА	Панель управления	10
	Перед первым использованием	11
	Режимы работы	11
ОБЩИЕ ПРАВИЛА УХОДА	Чистка устройства	12
	Замена лампы	12
ПОИСК И УСТРАНЕНИЕ НЕИСПРАВНОСТЕЙ	ПОИСК И УСТРАНЕНИЕ НЕИСПРАВНОСТЕЙ	13
ТЕХНИЧЕСКИЕ ХАРАКТЕРИСТИКИ	ТЕХНИЧЕСКИЕ ХАРАКТЕРИСТИКИ	13

Предупреждающие указания: Перед использованием данного устройства, пожалуйста, внимательно прочитайте данное Руководство и сохраните его для дальнейшего использования. Конструкция и технические характеристики могут быть изменены без предварительного уведомления в целях усовершенствования устройства.

Для получения подробной информации проконсультируйтесь с дилером или производителем. Иллюстрации приведены только для справки, пожалуйста, обратитесь к фактическому внешнему виду устройства.

МЕРЫ БЕЗОПАСНОСТИ И РЕКОМЕНДАЦИИ

ЭТИ ПРЕДУПРЕЖДЕНИЯ ПРИВЕДЕНЫ В ИНТЕРЕСАХ БЕЗОПАСНОСТИ. ПОЖАЛУЙСТА, ВНИМАТЕЛЬНО ПРОЧИТАЙТЕ ИХ ПЕРЕД УСТАНОВКОЙ ИЛИ ИСПОЛЬЗОВАНИЕМ УСТРОЙСТВА.
Для поддержания ЭФФЕКТИВНОСТИ и БЕЗОПАСНОСТИ данного устройства мы рекомендуем:

- Обращаться только в сервисные центры, уполномоченные магазином, в котором вы приобрели плиту.
- Всегда используйте оригинальные запасные части.

1. При первом включении печи может появиться неприятный запах. Это связано со смазочным материалом, используемым внутри духовки. Пожалуйста, запустите пустое устройство с функцией обычного приготовления на 250 °C, 90 минут, чтобы очистить рабочую камеру от остатков смазочного материала.

2. При первом использовании совершенно нормально, что будет наблюдаться небольшой дым и запах. Если это произойдет, вам просто нужно подождать, пока запах исчезнет, прежде чем помещать продукты в печь.

3. Пожалуйста, используйте устройство в открытой среде.

4. Во время использования устройство и его доступные части нагреваются. Необходимо соблюдать осторожность, чтобы избежать прикосновения к нагревательным элементам. Дети младше 8 лет должны находиться вдали от устройства, если они не находятся под постоянным присмотром.

5. Если на поверхности имеются трещины, выключите устройство во избежание поражения электрическим током.

6. Данным устройством могут пользоваться дети в возрасте от 8 лет и старше, а также лица с ограниченными физическими, сенсорными или умственными способностями, или с недостаточным опытом и знаниями, если они находятся под присмотром или проинструктированы относительно безопасного использования устройства и понимают опасность, возникающую при этом. Дети не должны играть с устройством. Чистка и обслуживание устройства не должны производиться детьми без присмотра.

7. Во время работы устройство сильно нагревается. Необходимо соблюдать осторожность, чтобы не прикасаться к нагревательным элементам внутри печи.

8. Не позволяйте детям приближаться к работающей духовке, особенно когда включен гриль.

9. Перед заменой лампы духовки убедитесь, что устройство выключено, чтобы избежать возможности поражения электрическим током.

10. Средства для отключения должны быть встроены в стационарную проводку в соответствии со спецификациями подключения.

11. Необходимо следить за детьми, чтобы они не играли с устройством.

12. Данное устройство не предназначено для использования лицами (включая детей) с ограниченными физическими, сенсорными или умственными способностями, а также с недостаточным опытом и знаниями, если они не получили надзор или инструкции по использованию устройства от лица, ответственного за их безопасность.

13. Во время использования доступные части могут нагреваться. Маленьких детей следует держать подальше.

14. В соответствии с правилами устройства электропроводки в стационарную проводку должны быть встроены средства отключения всех полюсов.

15. Если шнур питания поврежден, он должен быть заменен производителем, его сервисным агентом или лицом с аналогичной квалификацией во избежание опасности.

16. Не используйте для чистки стекла дверцы духовки жесткие абразивные чистящие средства или острые металлические скребки, так как они могут поцарапать поверхность, что может привести к повреждению стекла.

17. Используйте только температурный зонд, рекомендованный для данной печи.

18. Не следует использовать пароочиститель.

19. Данное устройство не предусмотрено для управления с помощью внешнего таймера или отдельной системы дистанционного управления.

20. Инструкции для духовых шкафов, оснащенных полками, должны содержать сведения о правильной установке полок.

21. Не пользуйтесь духовкой, если на ноги не надета обувь. Не прикасайтесь к печи мокрыми или влажными руками, или ногами.

22. Для духового шкафа: Во время приготовления не следует часто открывать дверцу духовки.

23. Устройство должно быть установлено уполномоченным техническим специалистом и введено в эксплуатацию. Производитель не несёт ответственности за ущерб, который может быть вызван неправильным размещением, а также установкой неуполномоченным персоналом посторонними лицами.

24. Когда дверца или ящик духовки открыты, не следует ничего на них ставить, иначе можно разбалансировать устройство или сломать дверцу.

25. Некоторые части устройства могут сохранять тепло в течение длительного времени; необходимо подождать, пока оно остынет, прежде чем прикасаться к точкам, которые подвергаются прямому воздействию тепла.

26. Если вы не будете пользоваться устройством в течение длительного времени, рекомендуется выключить его из розетки.

ДЕКЛАРАЦИЯ О СООТВЕТСТВИИ

Распаковав печь, убедитесь, что она не получила никаких повреждений. Если у вас есть какие-либо сомнения, не эксплуатируйте её: обратитесь к квалифицированному специалисту. Храните упаковочные материалы, такие как пластиковые пакеты, полистирол или гвозди, в недоступном для детей месте, поскольку они опасны для детей.

УТИЛИЗАЦИЯ УСТРОЙСТВА

Этот символ на изделии или в Руководстве по эксплуатации указывает на то, что по окончании срока службы ваше устройство следует утилизировать отдельно от бытовых отходов. На местном уровне существует отдельная система утилизации отходов. Для получения дополнительной информации обратитесь в местный орган власти или к продавцу, где вы приобрели устройство.

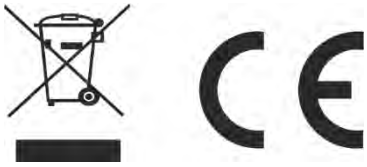

При распаковке духового шкафа убедитесь, что устройство не получило никаких повреждений. Если у вас есть какие-либо сомнения, не используйте его: обратитесь к квалифицированному специалисту. Храните упаковочные материалы, такие как пластиковые пакеты, полистирол или гвозди, в недоступном для детей месте, поскольку они опасны для детей.

УСТАНОВКА УСТРОЙСТВА

В случае каких-либо различий между устройством и изображениями в данном Руководстве, преимущественную силу имеет устройство.

Схема шкафа («Вертикальный шкаф»)

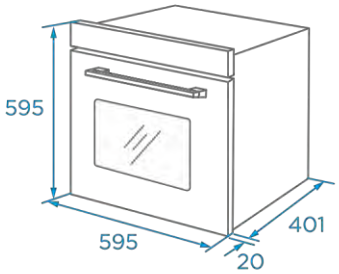

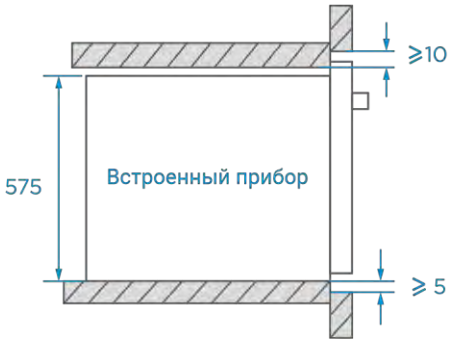

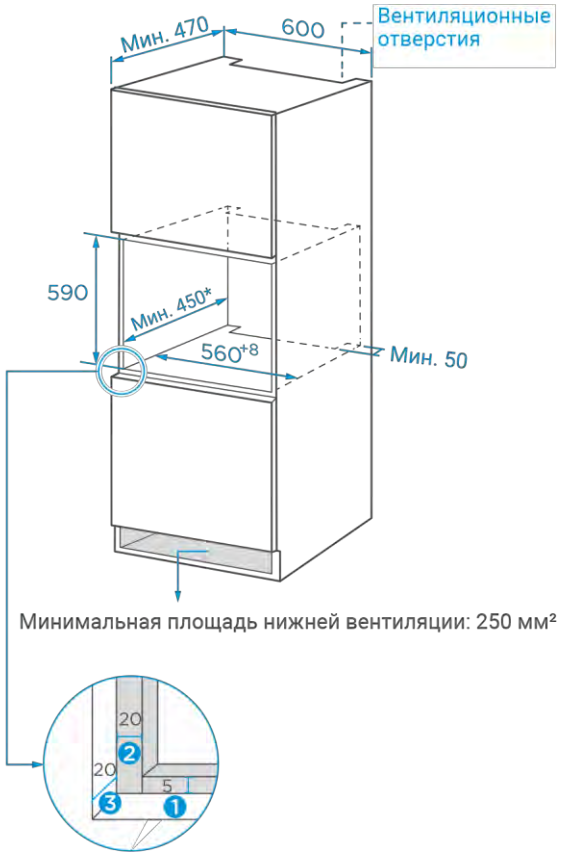

❶ Оставьте 5 мм для дверной панели сверху и снизу соответственно.

❷ Оставьте 20 мм для дверной панели слева и справа соответственно.

❸ Оставьте 20 мм на толщину дверной панели.

1. Толщина панели шкафа составляет 20 мм.
2. Если розетка установлена на задней стороне устройства, глубина проёма шкафа должна быть увеличена минимум с 470 мм до 500 мм.
3. Размеры на рисунках указаны в мм.

Схема шкафа («Нижний шкаф»)

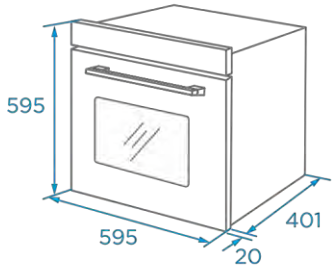

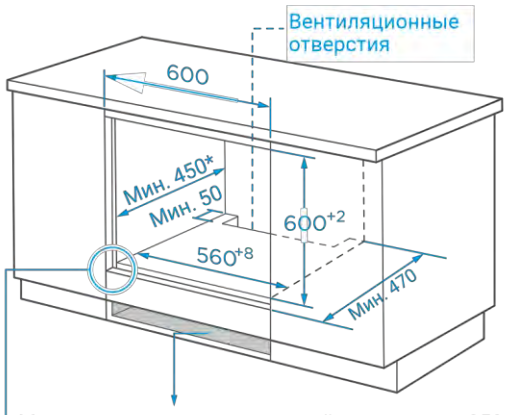

Минимальная площадь нижней вентиляции: 250 мм²

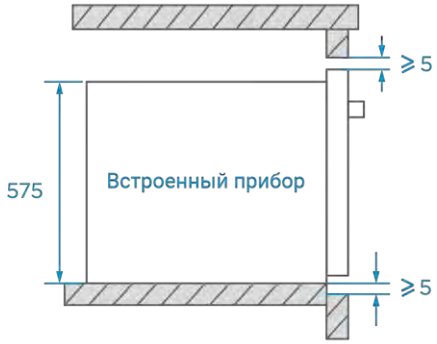

Без плиты

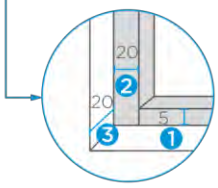

1. Оставьте 5 мм для дверной панели сверху и снизу соответственно.
2. Оставьте 20 мм для дверной панели слева и справа соответственно.
3. Оставьте 20 мм на толщину дверной панели.

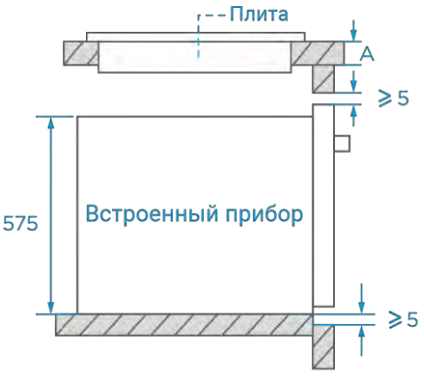

С плитой

Если устройство устанавливается под варочной панелью, минимальная толщина столешницы A указана ниже:

Тип варочной панели	Столешница A
Индукционная варочная панель	37 мм
Индукционная варочная панель с полной поверхностью	47 мм
Газовая варочная панель	30 мм
Электрическая варочная панель	27 мм

1. Толщина панели шкафа составляет 20 мм.
2. Если розетка установлена на задней стороне устройства, глубина проёма шкафа должна быть увеличена минимум с 470 мм до 500 мм.
3. Размеры на рисунках указаны в мм.

Важные инструкции по установке

[Обязательно]

1. Безопасная работа данного устройства может быть гарантирована только в том случае, если оно было установлено на профессиональном уровне в соответствии с данной инструкцией по установке. Установщик несет ответственность за любой ущерб, возникший в результате неправильной установки.
2. Весь процесс установки требует участия двух профессиональных монтажников. Во время установки надевайте сухие защитные перчатки, чтобы избежать царапин или поражения электрическим током.
3. Установленные блоки должны быть термостойкими до 90 °C, а фасады соседних блоков – до 70 °C.
4. Пожалуйста, используйте розетку на 16 А.

[Запрещено]

1. Не устанавливайте устройство за декоративной дверцей или дверцей кухонного гарнитура, так как это может привести к перегреву устройства.
2. После распаковки проверьте устройство на наличие повреждений. Не подключайте устройство, если он был повреждён при транспортировке.
3. Не закрывайте вентиляционное отверстие устройства и зазор между шкафом и устройством.
4. Будьте предельно осторожны при перемещении или установке устройства. Оно очень тяжёлое, не поднимайте устройство за ручку дверцы.
5. Если шнур питания или вилка повреждены, немедленно прекратите использование устройства во избежание возгорания, поражения электрическим током или других травм.

[Примечание]

1. Будьте очень осторожны при перемещении или установке устройства, чтобы не повредить устройство или шкафы.
2. Перед эксплуатацией прибора удалите все упаковочные материалы и аксессуары из камеры.
3. Розетка должна быть доступна для пользователей (например, рядом со шкафом) для легкого отключения питания.
4. После завершения установки убедитесь, что вилка питания плотно вставлена в розетку.
5. Требования к глубине шкафа см. на «Схеме шкафа». Зазор между нижней панелью шкафа и задней панелью (или стеной) должен быть не менее 50 мм.

ЭТАПЫ УСТАНОВКИ

1. Установите шкаф в соответствии со «Схемой шкафа».
2. Перед установкой убедитесь в наличии исправной розетки и соответствующего заземления, а также проверьте, соответствуют ли размеры шкафа требованиям установки.
3. Разместите устройство в специально отведенных местах на кухне, установите его в вертикальном шкафу и подключите электропитание.
4. Чтобы найти монтажные крепёжные отверстия, откройте дверцу устройства и посмотрите на боковую рамку устройства (положение показано выше).
5. Закрепите устройство в шкафу с помощью двух резиновых заглушек A и винтов B, входящих в комплект поставки устройства.

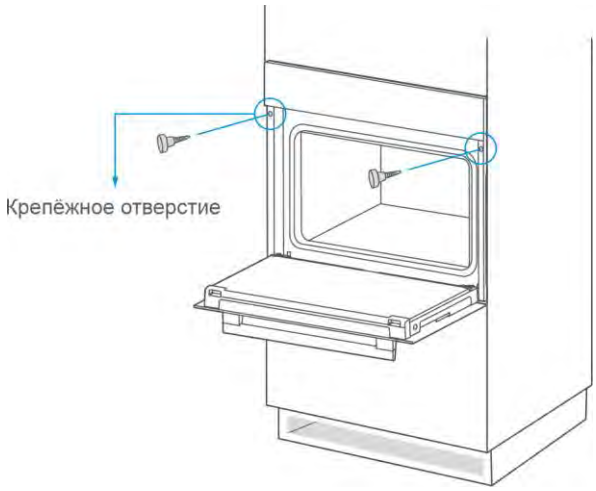

ОБЗОР УСТРОЙСТВА

Духовой шкаф

При извлечении продуктов, пожалуйста, надевайте теплоизолирующие перчатки во избежание ожогов!

В момент открытия дверцы печи обратите внимание на пар. Пожалуйста, открывайте дверцу под небольшим углом, чтобы избежать попадания пара на лицо.

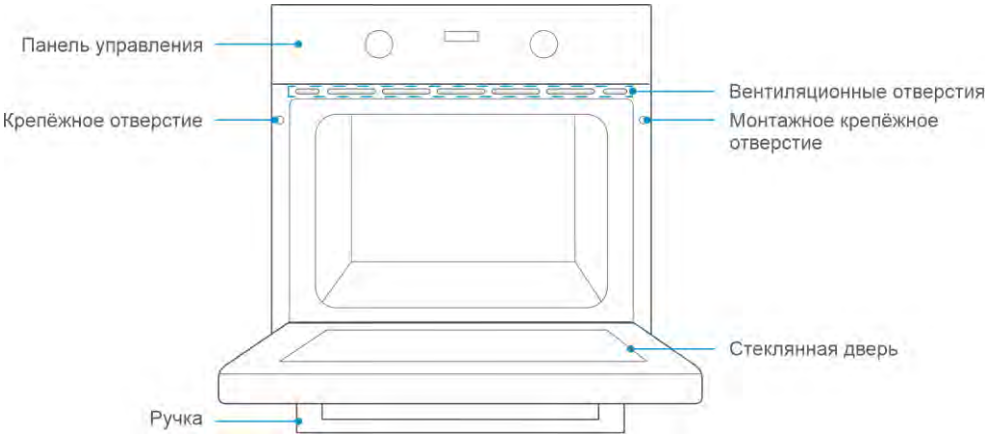

Аксессуары

Решётка для гриля

Готовьте продукты на гриле или ставьте жаропрочные ёмкости для приготовления пищи

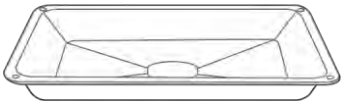

Противень для гриля

Готовьте большие порции еды или используйте для сбора стекающих пищевых масс

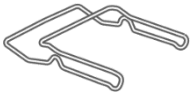

Зажимы

Снимите поддон для гриля и решётку для гриля
(Только для некоторых моделей)

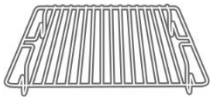

Маленькая решётка для гриля

Готовьте меньшие порции еды
(Только для некоторых моделей)

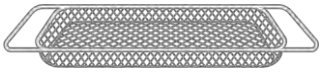

Корзина для жарки (аэрогриль)

Специальная корзина для использования с верхней конвекцией

Использование аксессуаров (Только для некоторых моделей)

Для правильной работы духового шкафа, решётку для гриля и противень для гриля следует размещать только между первым и пятым уровнями. При совместном использовании поместите противень для гриля под решётку для гриля.

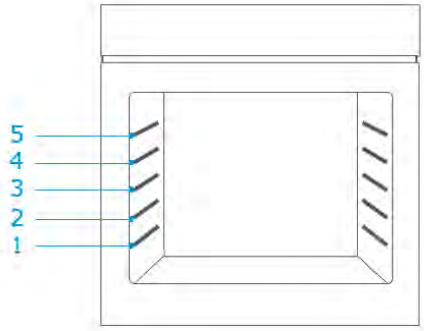

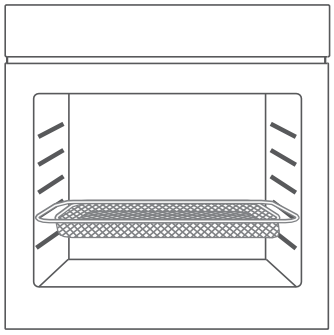

Панель управления

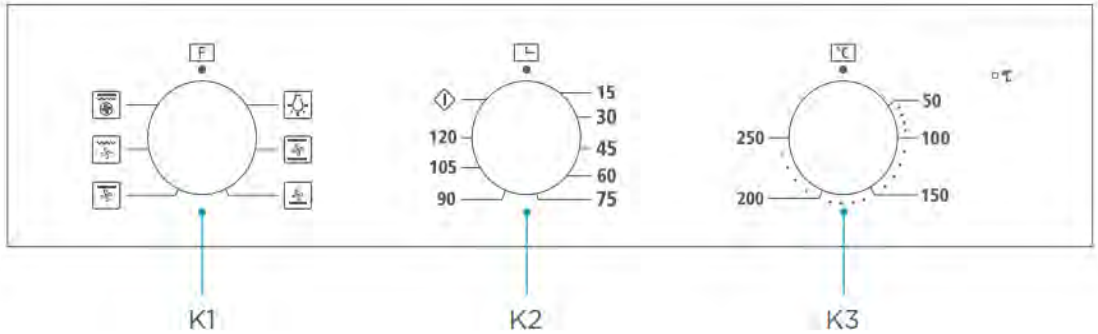

Поверните ручку K1, чтобы выбрать функцию приготовления.
Поверните ручку K2, чтобы отрегулировать время.
Поверните ручку K3, чтобы отрегулировать температуру.

Функция	Описание функции
Лампа	За процессом приготовления можно наблюдать при освещении, одновременно работает вентилятор, который можно использовать для размораживания продуктов.
Традиционный + вентилятор	Вентиляторы и нагревательные элементы обеспечивают более равномерное проникновение тепла и придания блюдам нужного окраса. Подходит для запекания всех видов мясных блюд.
Нижний нагрев + вентилятор	Нагревательная трубка в нижней части духовки обеспечивает нагрев, а вентилятор способствует более быстрому проникновению тепла в пищу. В основном используется для поддержания тепла и придания блюдам нежного окраса.
Верхний нагрев + вентилятор	Нагревательная трубка в верхней части печи обеспечивает нагрев, а вентилятор способствует более быстрому проникновению тепла в пищу. В основном используется для придания блюдам окраски и запекания небольших кусочков мяса.
Гриль + вентилятор	Нагревательный элемент работает в паре с вентилятором. Используется в основном для выпечки.
Двойной гриль + конвекция	Разогретое масло в рабочей камере заменяется воздухом, который образует быстрый циркулирующий тепловой поток в закрытой полости, благодаря чему продукты приобретают необходимую степень готовности, и в то же время горячий воздух уносит влагу с поверхности продуктов, что позволяет добиться эффекта приблизительного обжаривания ингредиентов.

Перед первым использованием

1. Запрещается эксплуатировать печь до тех пор, пока она не будет правильно установлена.
2. Во избежание возгорания удалите все защитные материалы для транспортировки и убедитесь, что печь освобождена от остатков упаковочных материалов и аксессуаров (например, пенопласта, картона, противня для гриля, решётки для гриля и т. д.).
3. Очистите полость духовки и принадлежности мыльным раствором и мягкой тканью.
4. Откройте кухонные окна и вытяжки для поддержания высокой вентиляции.
5. Не впускайте детей и домашних животных на кухню и закрывайте двери в соседние помещения.
6. После подключения электропитания включите режим духовки, время и температуру, указанные в таблице ниже, чтобы удалить запахи в рабочей камере.
7. После первого использования, пожалуйста, откройте дверцу духового шкафа под небольшим углом и дождитесь окончания охлаждения.

Функция	Температура	Время
Традиционный + вентилятор	250 °C	0.5 час

Режим работы

1. Поверните ручку K1, чтобы выбрать функцию приготовления.
2. Поверните ручку K2, чтобы отрегулировать время.
3. Поверните ручку K3 для регулировки температуры.
4. По окончании приготовления поверните все ручки в положение "●".

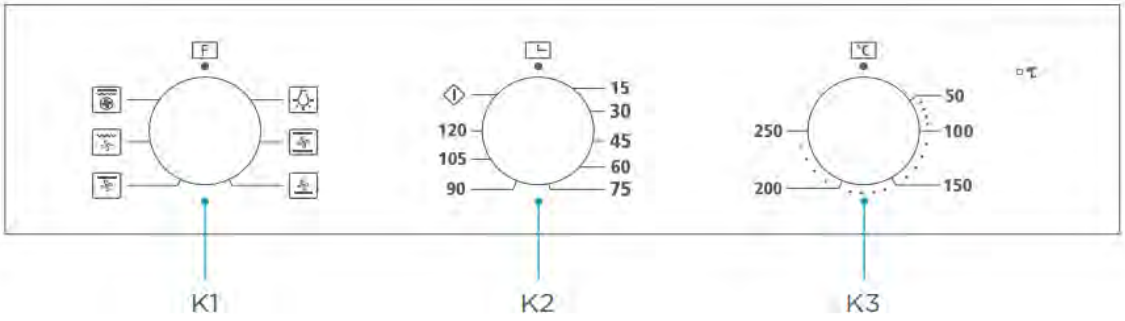

Примечания

После окончания обратного отсчёта времени нагревательная трубка печи прекращает работу, а вентилятор и лампа продолжают работать. Подождав, пока печь остынет, поверните ручку "K1" в положение "●", и вентилятор и лампа будут выключены.

ОБЩИЕ ПРАВИЛА УХОДА

Чистка устройства

Перед чисткой и обслуживанием отключите электропитание. Чтобы обеспечить срок службы печи, своевременно производите профилактическую чистку после приготовления пищи.

Этапы чистки, следующие:

1. После приготовления подождите, пока духовка полностью остынет.
2. Снимите принадлежности духовки, промойте тёплой водой и вытрите насухо.
3. Удалите остатки пищи и масляные пятна из полости духового шкафа.
4. Поверхность духового шкафа следует протирать мягкой тканью, смоченной в моющем средстве, и вытереть насухо.

Примечания

1. Не используйте острые чистящие инструменты, жёсткую щётку и агрессивные чистящие средства, чтобы не повредить печь и её принадлежности.
2. Не используйте грубые чистящие средства или острые металлические лопаточки для чистки стекла дверцы.

Замена лампы

1. Выключите и отсоедините электропитание от духового шкафа. Убедитесь, что внутренние детали остыли, прежде чем прикасаться к внутренним деталям.
2. Снимите крышку лампы, повернув её против часовой стрелки (обратите внимание, что она может быть туговата), замените лампу на новую того же типа.
3. Вставьте новую лампочку, которая должна быть устойчива к температуре 300 °C. За сменными лампочками обращайтесь в местный сервисный центр.
4. При любых сомнениях обратитесь за помощью к квалифицированному электрику.

Предупреждение

Во избежание поражения электрическим током, пожалуйста, убедитесь, что электропитание устройства выключено, а само устройство полностью остыло.

ПОИСК И УСТРАНЕНИЕ НЕИСПРАВНОСТЕЙ

Если проблему не удается решить или возникают другие проблемы, обратитесь в сервисную службу.

Проблема	Возможная причина	Решение
Не удаётся запустить	• Электропитание не подключено	• Подключите источник электроснабжения
	• Главный переключатель электропитания не включен	• Включите переключатель электропитания
	• Дверца духового шкафа не закрыта	• Закройте дверцу духового шкафа
Лампа не горит	• Она сломана	• Обратитесь в сервисную службу
Имеет резкий запах или дым	• Первое включение	• Не требует обработки
Еда не приготовлена	• Слишком низкая температура	• Используйте более высокую температуру
	• Порции еды слишком большие	• Готовьте пищу небольшими кусочками или увеличьте время приготовления
Подгоревшая или неравномерно приготовленная пища	• Установлена слишком высокая температура или слишком длительное время нагрева	• Отрегулируйте температуру или время приготовления
	• Пища находится слишком близко к нагревательной трубке	• Настройте слои размещения аксессуаров
Вентилятор не перестал работать после остановки нагрева	• Задержка обдува вентилятора для отвода тепла	• Не требует обработки

ТЕХНИЧЕСКИЕ ХАРАКТЕРИСТИКИ

Модель	MO11000GB/MO11000GW/MO110B4X
Полезный объём	60 л
Номинальное напряжение	~220-240 В
Номинальная частота	50-60
Электроэнергия	2.05 кВт

根据铭牌与能效标贴实际参数填写

ПРАВИЛЬНАЯ УТИЛИЗАЦИЯ

Данный символ, изображённый на изделии или упаковке, указывает, что изделие не относится к разряду обычных бытовых отходов, а после вывода из строя подлежит утилизации в надлежащем центре по утилизации электрического или электронного оборудования. Сбор и переработка старых приборов вносит важный вклад в сохранение наших природных ресурсов и обеспечивает экологически безопасную и безвредную утилизацию.

Товар сертифицирован в соответствии с требованиями соответствующих технических регламентов Таможенного Союза.

ИЗГОТОВИТЕЛЬ:

GUANGDONG MIDEA KITCHEN APPLIANCES MANUFACTURING CO., LTD
No.6, Yong An Road, Beijiao, Shunde,
528311 Foshan, Guangdong, P.R.China

ИМПОРТЁР В РК:

ТОО “TECHNOMAN”
г. Алматы, ул. Бурундайская, 93 А
Тел.: +7(727) 223 03 65
Служба поддержки по РК:
8 800 004 04 94
Веб-сайт: www.mideakz.com

Внешний вид изделия, цвет и технические данные могут быть изменены производителем без предварительного уведомления потребителя.

Midea

ПОЧУВСТВУЙ СЕБЯ ДОМА