tuvio

Инструкция
пользователя

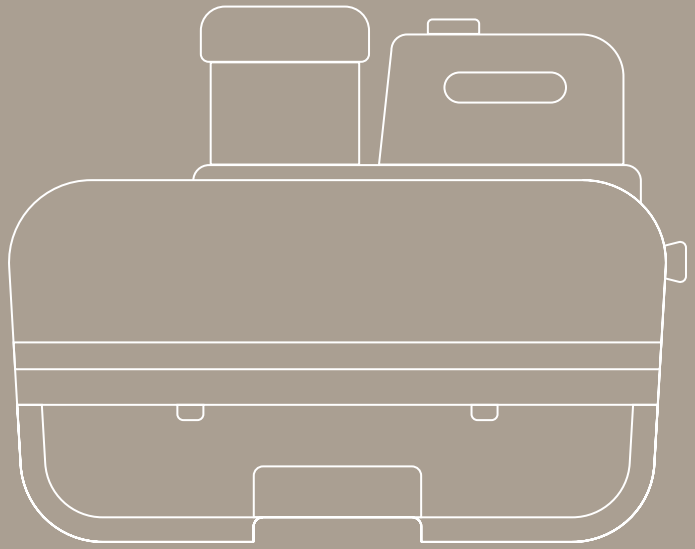

TFP03

Овощерезка

Рады встрече. Мы — Tuvio, бренд удобной бытовой техники, придуманный в Яндексе.

Рекомендуем внимательно прочитать инструкцию, чтобы ознакомиться с особенностями устройства и техникой безопасности. Советуем сохранить руководство — к нему можно обратиться, если возникнут вопросы.

Мы постоянно работаем над улучшением инструкций. Версия с последними обновлениями доступна на сайте tuvio.ru.

Содержание

01

Техника безопасности 6

1.1 Общие меры предосторожности 6
1.2 Меры предосторожности при работе с электричеством 7
1.3 Меры предосторожности при эксплуатации 8
1.4 Правила хранения и транспортировки 10
1.5 Правила утилизации 11

02

Описание устройства 12

03

Перед началом использования 15

3.1 Сборка овощерезки 16

04

Эксплуатация овощерезки 19

4.1 Использование овощерезки 19
4.2 Использование насадок и режимов нарезки 21
4.3 Система защиты от перегрузки и перегрева 22

05

Техническое обслуживание и уход 23

5.1 Общие рекомендации 23
5.2 Очистка деталей 24

06

Устранение неисправностей 25

07

Гарантия 27

08

Технические характеристики 31

09

Комплектация 32

Техника безопасности

01

1.1 Общие меры предосторожности

- Устройство предназначено для приготовления пищи в домашних и иных аналогичных условиях (например, кафе или магазинах). Не используйте его на открытом воздухе, а также в коммерческих или промышленных целях.
- Перед использованием устройства прочитайте инструкцию пользователя.
- Изготовитель не несёт ответственности в случае несоблюдения правил техники безопасности и положений настоящей инструкции.
- Устройство не предназначено для использования лицами (включая детей) с пониженными физическими, сенсорными или умственными способностями или при отсутствии у них жизненного опыта или знаний, если они не находятся под присмотром или не проинструктированы об использовании устройства лицом, ответственным за их безопасность.
- Не оставляйте устройство без присмотра.
- Не позволяйте детям играть с устройством.
- Храните устройство в недоступном для детей месте.
- Не используйте устройство при возникновении любых неисправностей и повреждений.

- Сохраните инструкцию (по возможности с чеком и коробкой), при необходимости вы всегда можете к ней обратиться. Инструкция также доступна на сайте tuvio.ru.

- Изготовитель оставляет за собой право без дополнительного уведомления вносить незначительные изменения в конструкцию устройства, не влияющие кардинально на его безопасность, работоспособность и функциональность.

- Изображения в инструкции приведены для ознакомления. Фактическая конструкция и внешний вид устройства зависят от модели и предписаний производителя.

- Положения настоящей инструкции не охватывают все возможные ситуации, которые могут возникнуть в процессе эксплуатации устройства. При работе с устройством будьте осторожны, внимательны, в неописанных ситуациях руководствуйтесь здравым смыслом.

1.2 Меры предосторожности при работе с электричеством

- Подключайте устройство только к сети с напряжением, соответствующим маркировке на корпусе.

- Используйте удлинители, рассчитанные на потребляемую мощность устройства, — несоответствие характеристик может привести к короткому замыканию или возгоранию.

- Во избежание удара электрическим током:
  - — не дотрагивайтесь мокрыми руками до вилки или любой другой части устройства, находящейся под напряжением;
  - — не погружайте устройство или шнур питания в воду или другие жидкости;
  - — не прикасайтесь к металлическим частям вилки при отключении и включении устройства.

- Если устройство, подключённое к сети питания, оказалось в воде, не погружайте руки в воду и не прикасайтесь к нему,

немедленно отключите устройство от сети питания и обратитесь к квалифицированному специалисту.

- После использования или перед очисткой устройства отключите его от сети питания.

- Следите за тем, чтобы шнур питания не был зажат, не перекручивался и не попадал на острые края предметов. Случайное повреждение шнура питания может привести к неполадкам, которые не соответствуют условиям гарантии, а также к поражению электротоком.

- При повреждении шнура питания его замену должен производить квалифицированный специалист.

1.3 Меры предосторожности при эксплуатации

- Во избежание короткого замыкания и выхода устройства из строя, не храните и не используйте его в среде с температурой выше 40 °C или ниже 0 °C и в помещениях с повышенной влажностью.

- Не пользуйтесь устройством:
  - — на открытом воздухе: если внутрь корпуса попадёт вода или посторонние предметы, оно может выйти из строя;
  - — рядом с легковоспламеняющимися и взрывоопасными материалами, так как это может привести к возгоранию или взрыву. Держите устройство вдали от источников огня и тепла, чтобы избежать деформации корпуса.

- Не вставайте и не садитесь на устройство, не ставьте на него предметы.

- Не накрывайте овощерезку во время работы — это может привести к перегреву и поломке устройства.

- Не используйте аксессуары, которые не входят в комплект поставки.

- Переносите устройство, удерживая его двумя руками.

- Размещайте устройство только на ровной, твёрдой, устойчивой поверхности.

- Перед использованием овощерезки убедитесь, что все детали установлены правильно.
- Овощерезка предназначен для нарезки мягких и твёрдых продуктов, таких как морковь, огурцы, картофель или тыква. Не используйте устройство для нарезки замороженных или очень твёрдых продуктов.
- При нарезке сочных продуктов, таких как помидоры, выделяется сок — это нормальное явление и не является неисправностью.
- Будьте аккуратны при использовании. Не касайтесь вращающихся частей овощерезки во время ее работы. Дождитесь, когда вращение полностью прекратится.
- Будьте осторожны при смене насадок — их лезвия остро заточены. Не прикасайтесь к лезвиям во время работы овощерезки.
- Не проталкивайте продукты в блок овощерезки руками или посторонними предметами, используйте для этого толкатель из комплекта поставки — это позволит избежать травм или поломки устройства. Избегайте сильного давления на толкатель.
- Если во время работы толкатель застрял в загрузочном отверстии из-за продуктов, выключите устройство и отключите его от сети питания. Затем аккуратно отсоедините блок овощерезки, переверните его и достаньте толкатель.
- Во избежание перегрева устройства делайте перерыв на 30 минут после длительного использования.
- Отключайте овощерезку от сети питания после использования, перед сменой насадок или очисткой, а также при перемещении устройства.
- Не разбирайте устройство самостоятельно и не вносите изменений в его конструкцию. Ремонт должен производиться исключительно квалифицированным специалистом. Непрофессионально выполненная работа может привести к поломке устройства и травмам. Самостоятельно можно устранить только мелкие неисправности способами, указанными в настоящей инструкции (см. раздел «Устранение неисправностей»).

- Прекратите использование и обратитесь к квалифицированному специалисту, если устройство имеет видимые повреждения и не работает должным образом.

Прежде чем приступить к очистке овощерезки, убедитесь, что она выключена.

1.4 Правила хранения и транспортировки

- Храните устройство в сухом вентилируемом месте вдали от нагревательных приборов и попадания прямых солнечных лучей.
- Очистите и просушите устройство и детали, прежде чем отправить их на хранение.
- Храните насадки в контейнере из комплекта поставки.
- Чтобы не повредить шнур питания, не наматывайте его на корпус. Всегда расправляйте шнур перед оставлением устройства на хранение.
- При транспортировке и хранении не подвергайте устройство механическому воздействию, которое может привести к повреждению устройства или нарушению целостности упаковки.
- Берегите упаковку устройства от попадания воды и других жидкостей.
- Рекомендуется использовать оригинальную упаковочную коробку.
- Не подвергайте устройство воздействию температур ниже 0 °C или выше 40 °C.
- Срок хранения продукции при соблюдении условий хранения не ограничен.

1.5 Правила утилизации



Такая маркировка означает, что эту овощерезку нельзя выбрасывать вместе с обычными бытовыми отходами. Для предотвращения возможного вреда окружающей среде и здоровью людей в результате неконтролируемого сброса отходов подойдите к вопросу утилизации ответственно и сдайте отслужившее устройство на переработку. Этим вы поспособствуете экологически безопасному повторному использованию материальных ресурсов. Для возврата использованного устройства обратитесь в пункт раздельного сбора отходов. Так овощерезка будет отправлена на переработку, безопасную для окружающей среды.



Материалы, помеченные этим знаком, можно переработать.

Описание устройства

02

1. Блок овощерезки
2. Кнопки фиксации блока овощерезки
3. Переключатель режимов
4. Держатель для хранения шнура
5. Держатель для сменных насадок

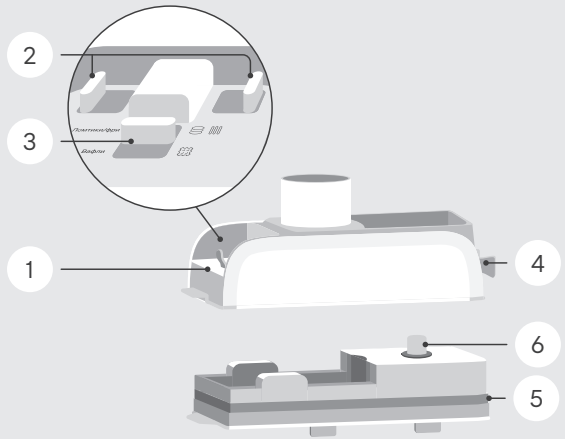

6 Фиксатор насадок

7 Толкатель

8 Моторный блок

9 Кнопка включения/выключения

10 Контейнер для хранения сменных насадок

11 Держатель контейнера для продуктов

12 Контейнер для продуктов

13 Щёточка для очистки

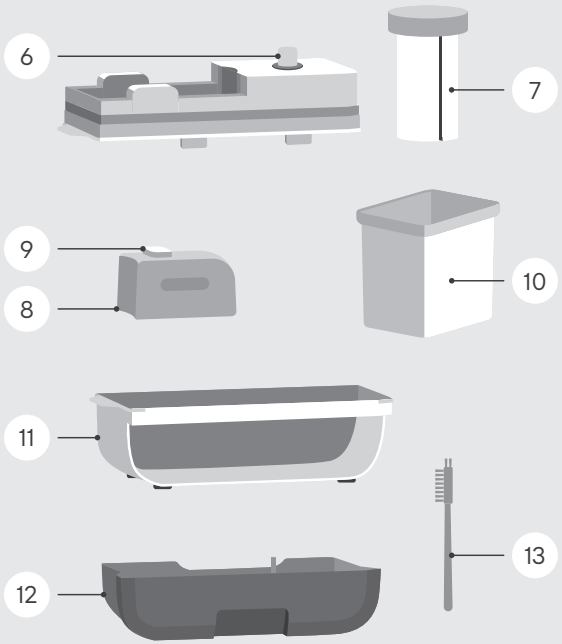

14 Насадка для нарезки крупной соломкой и картофеля фри

15 Насадка для нарезки мелкой соломкой (жюльен)

16 Насадка для толстых ломтиков

17 Насадка для тонких ломтиков

18 Насадка 2 в 1 для рифлёных ломтиков и вафельной нарезки

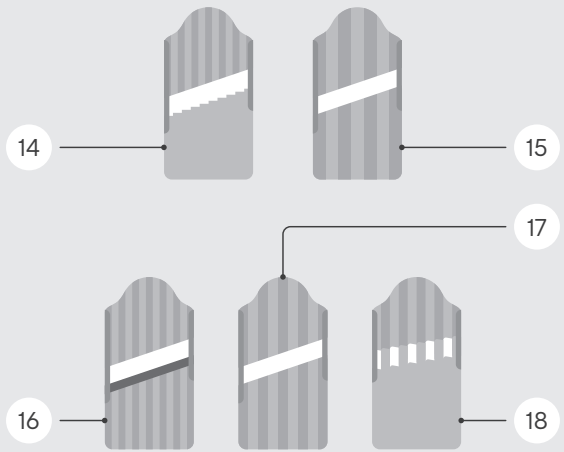

Перед началом использования

03

- Удалите все упаковочные материалы и рекламные наклейки.
- Не снимайте с устройства предупреждающие наклейки, наклейки-указатели и наклейку с серийным номером.
- После транспортировки или хранения устройства при низких температурах необходимо подождать 2 часа при комнатной температуре перед его включением.
- Перед сборкой овощерезки убедитесь, что внешние и видимые внутренние части устройства не имеют повреждений, сколов и других дефектов.
- Размотайте шнур питания и установите овощерезку на твёрдой устойчивой поверхности.
- Перед первым использованием промойте все детали устройства тёплой водой с небольшим количеством мягкого моющего средства. Протрите моторный блок мягкой увлажнённой тканью.
- Перед сборкой устройства просушите все детали при комнатной температуре.

3.1 Сборка кухонного овощерезки

1 Отсоедините моторный блок, потянув его вверх.

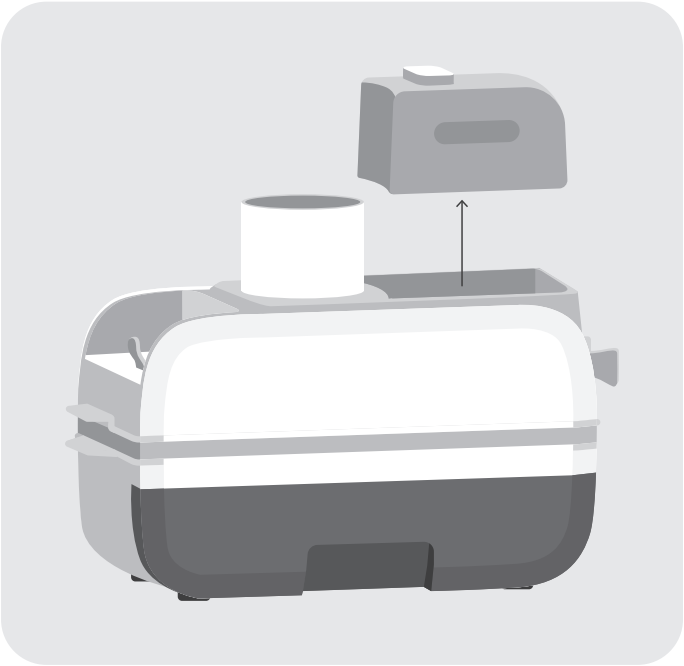

2 Нажмите кнопки фиксации блока овощерезки, как показано на рисунке, чтобы снять его.

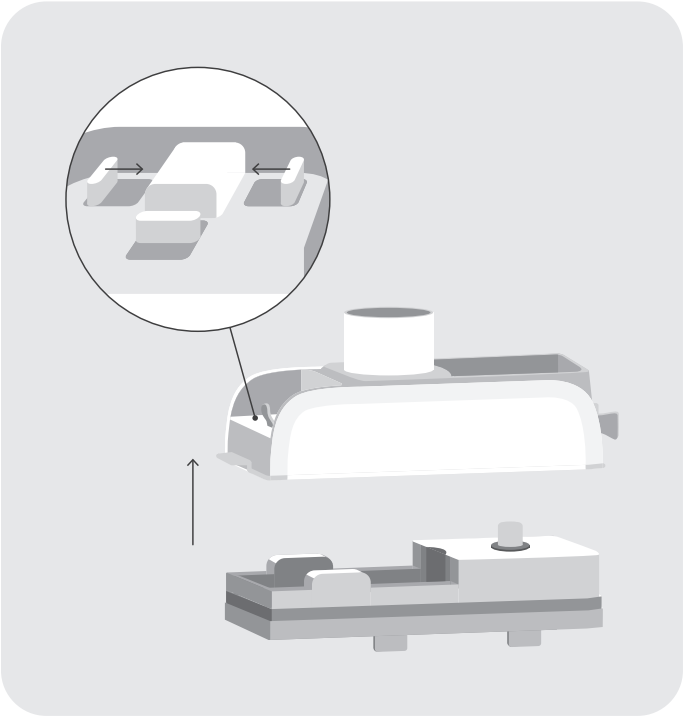

3 Установите фиксатор насадок так, чтобы совпали треугольные метки, как показано на рисунке, и установите или замените насадку.

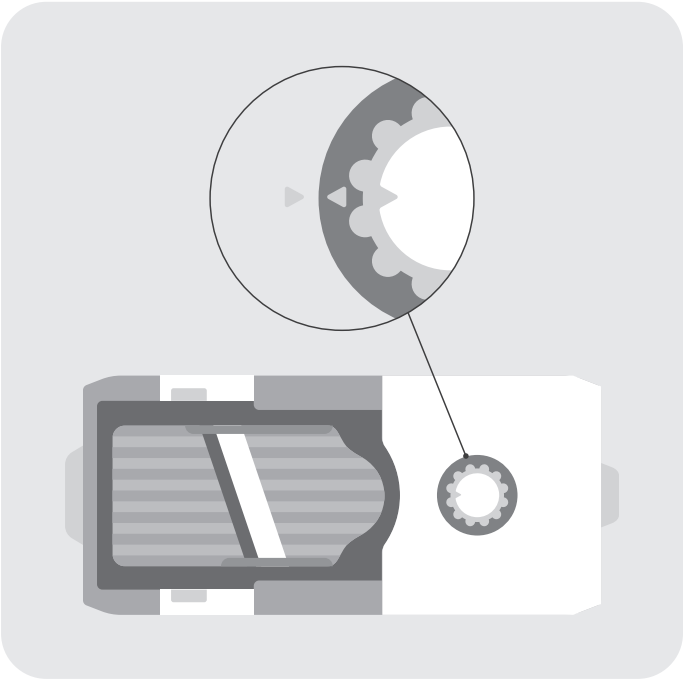

4 Присоедините блок овощерезки к держателю для сменных насадок до щелчка.

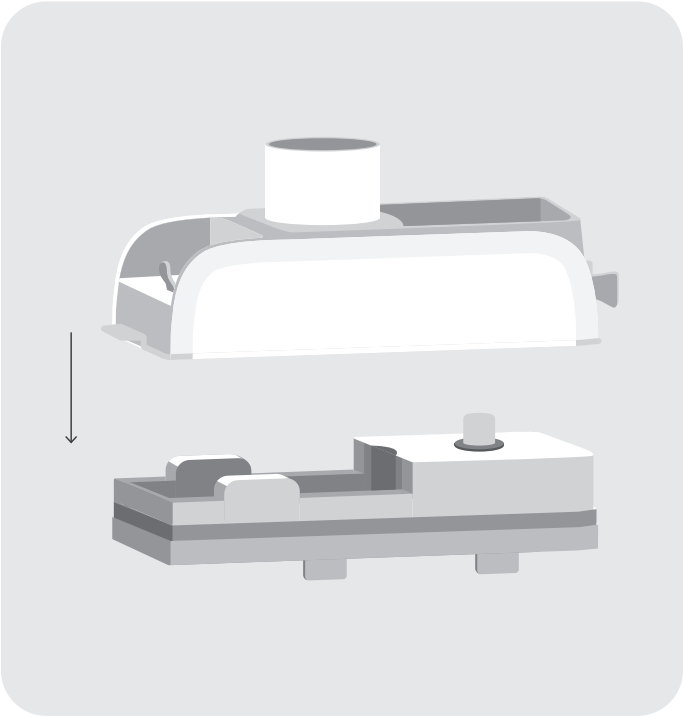

5 Установите моторный блок на блок овощерезки.

6 Установите блок овощерезки с держателем сменных насадок на контейнер для продуктов с держателем, как показано на рисунке.

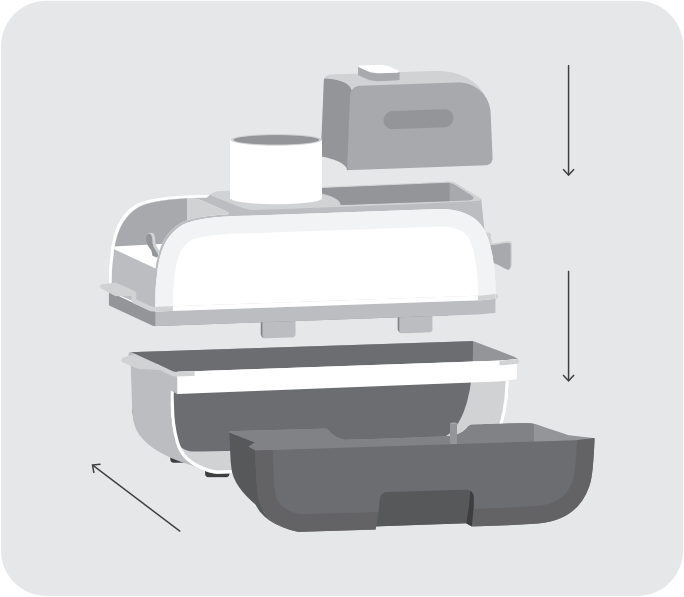

7 Чтобы разобрать овощерезку, повторите все шаги в обратном порядке.

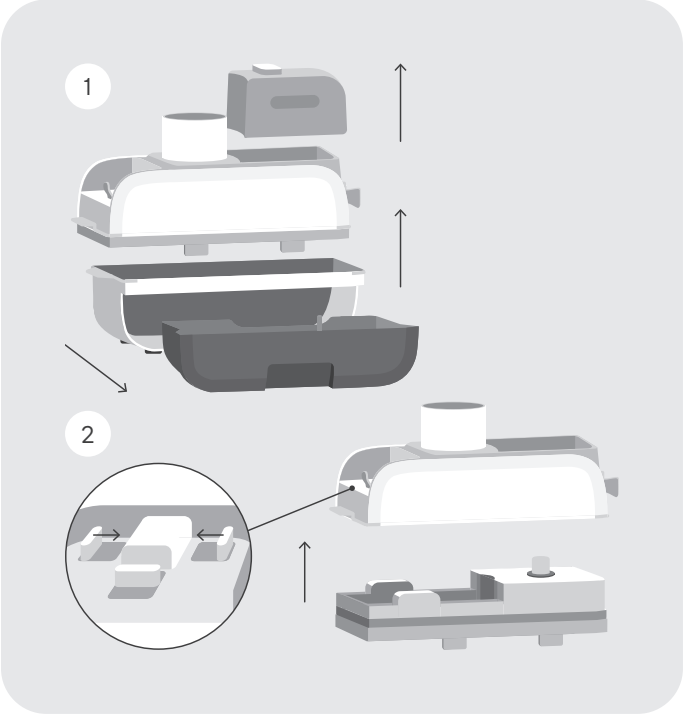

Эксплуатация овощерезки

04

4.1 Использование овощерезки

1. Подготовьте продукты и подключите собранную овощерезку к сети питания.
2. Установите подходящий режим нарезки переключателем режимов (см. подраздел «Использование насадок и режимов нарезки»).

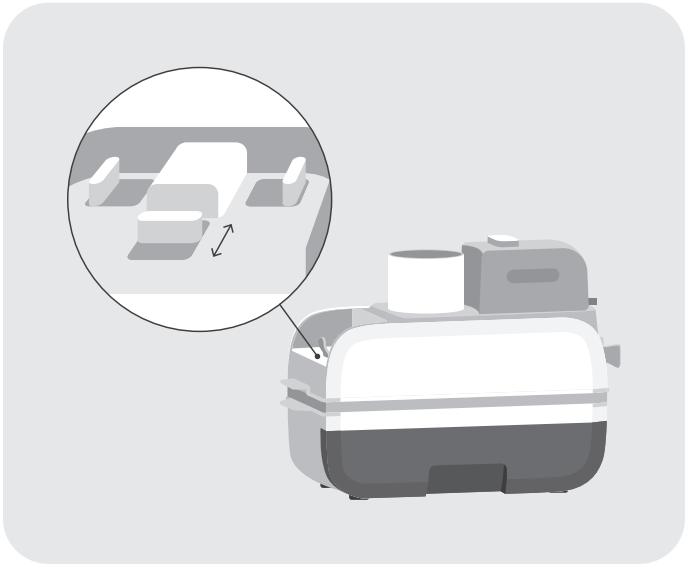

- Не используйте режим «Вафли» с насадками для нарезки крупной/мелкой соломкой или насадками для толстых/тонких ломтиков — это может повредить устройство.
- Меняйте режим, только когда устройство выключено — не переключайте его во время работы.

3 Поместите продукты в загрузочное отверстие и начните работу, нажав и удерживая кнопку включения/выключения устройства и используя толкатель.

Используйте толкатель — без него устройство не сможет корректно работать.

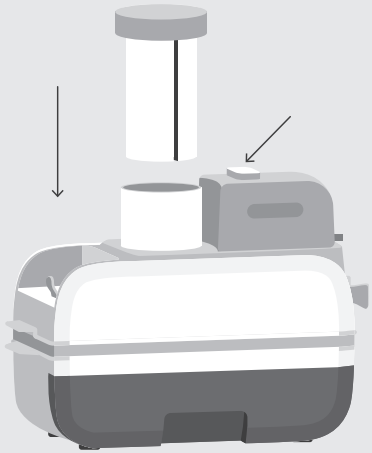

4 По завершении работы отпустите кнопку включения/выключения и отключите устройство от сети питания.

5 Достаньте продукты из контейнера и очистите все детали овощерезки (см. раздел «Техническое обслуживание и уход»).

4.2 Использование насадок и режимов нарезки

	Насадка для нарезки крупной соломкой и картофеля фри		Подходит для нарезки картофеля и других овощей и фруктов соломкой размером 6 × 9 мм. Используйте в режиме «Ломтики/Фри»
	Насадка для нарезки мелкой соломкой (жюльен)		Подходит для нарезки картофеля и других овощей и фруктов соломкой размером 4,5 × 5 мм. Используйте в режиме «Ломтики/Фри»
	Насадка для толстых ломтиков		Подходит для получения ломтиков овощей и фруктов толщиной 3,5 мм. Используйте в режиме «Ломтики/Фри»
	Насадка для тонких ломтиков		Подходит для нарезки картофеля и других овощей и фруктов ломтиками толщиной 2,5 мм. Используйте в режиме «Ломтики/Фри»
	Насадка 2 в 1 для рифлёных ломтиков и вафельной нарезки	 	Подходит для создания овощных и фруктовых ломтиков с вафельной текстурой. Используйте: • в режиме «Вафли» для получения вафельных ломтиков; • в режиме «Ломтики/Фри» для получения рифлёных ломтиков

4.3 Система защиты от перегрузки и перегрева

Устройство оснащено системой автоматического отключения в случае перегрузки и перегрева: если двигатель неожиданно остановился в процессе работы, отсоедините устройство от сети питания и дайте ему остыть в течение 30 минут.

Чтобы избежать перегрева устройства и продлить срок его службы, не используйте его более 3 минут без перерыва. После каждого трёхминутного периода работы делайте паузу на 5 минут. После 3 таких рабочих циклов дайте устройству остыть в течение 30 минут.

Техническое обслуживание и уход

05

5.1 Общие рекомендации

- Перед очисткой отключите овощерезку от сети питания и дайте ему полностью остыть.
- Корпус устройства протирайте мягкой увлажнённой тканью.
- Не используйте для очистки устройства абразивные чистящие средства, средства для мытья стёкол или универсальные моющие средства.
- Не погружайте овощерезку и шнур питания в воду или под струю воды.
- Будьте осторожны при очистке насадок — их лезвия остро заточены.
- Для очистки устройства от остатков продуктов используйте щёточку из комплекта поставки.
- Промывайте детали после каждого использования водой до 70 °C. Не используйте паровую очистку или стерилизацию.
- Для поддержания работоспособности устройства проводите регулярное техническое обслуживание.

5.2 Очистка деталей

1. Разберите устройство (см. раздел «Перед началом использования»).
2. Протрите моторный блок увлажнённой тканью и промойте детали с использованием мягкого моющего средства.
3. Держатель контейнера для продуктов и контейнер промойте под проточной водой (температурой до 70 °C) с использованием мягкого моющего средства и протрите насухо перед повторным использованием.
4. Чтобы очистить насадки, используйте щёточку для очистки из комплекта поставки.
5. Насадки просушите при комнатной температуре и естественной вентиляции воздуха перед повторным использованием.

Устранение неисправностей

06

- К ремонтным работам допускаются только квалифицированные специалисты.
- Незначительные неисправности можно устранить по инструкции ниже.

Неисправность	Возможные причины	Способы устранения
Устройство не включается	Устройство не подключено к сети питания	Подключите устройство к сети питания
	Устройство подключено к неисправной розетке	Подключите устройство к исправной розетке
Устройство не включается кнопкой включения/ выключения	Сработала система защиты от перегрузки из-за неправильно установленных деталей	Отключите устройство от сети питания, очистите от продукта и соберите снова

Устройство остановилось во время работы	Сработала система защиты от перегрева	Отключите устройство от сети питания и дайте ему остыть в течение 30 минут
	Сработала система защиты от перегрузки — слишком много продукта	Отключите устройство от сети питания на 20–30 минут и уберите излишек продукта. Уменьшите количество продукта при следующей загрузке
Не переключается режим нарезки	Проблема с внутренним механизмом сцепления	Слегка постучите по отверстию для подачи продуктов, чтобы восстановить работу внутренней пружины
В режиме «Вафли» продукт нарезается неравномерными ломтиками	Отсутствие давления на толкатель	Нажимайте и удерживайте толкатель во время нарезки

Если проблема не приведена в перечне или не решается предложенным способом, обратитесь к квалифицированному специалисту.

Гарантия

07

Условия гарантии

Гарантийный срок на устройство составляет 1 год.
Срок службы устройства составляет 3 года.

Гарантийные сроки и срок службы исчисляются с даты продажи потребителю.

Сохраняйте документ, подтверждающий факт покупки, и инструкцию пользователя в течение всего срока службы устройства. В случае невозможности предоставить документ, подтверждающий дату покупки, гарантийный срок будет исчисляться с даты производства, определяемой по серийному номеру или указанной на маркировке устройства.

Бренд Tuvio предоставляет бесплатный ремонт устройств в течение всего гарантийного периода.

Для подтверждения права на гарантийное обслуживание при обращении в Авторизованный сервисный центр (АСЦ) подготовьте документы, подтверждающие дату покупки.

Документом, подтверждающим факт и дату покупки, является:

- кассовый или товарный чек, в том числе в электронной форме (например, в случае приобретения устройства на маркетплейсе);
- товарная накладная.

Гарантия на устройство действительна в той стране, в которой оно было приобретено.

Устройство предназначено для использования исключительно для личных, семейных бытовых нужд, не связанных с осуществлением предпринимательской деятельности и/или извлечением прибыли. Использование устройства в иных целях является существенным нарушением правил его эксплуатации и может привести к аннулированию гарантии.

Гарантия не распространяется на аксессуары и расходные материалы:

- заменяемые элементы питания, соединительные кабели, переходники;
- чехлы, ремни, сумки, подставки, держатели, монтажные приспособления;
- уменьшение ёмкости и/или времени автономной работы встроенных аккумуляторных батарей вследствие их естественного износа в процессе эксплуатации;
- решётки, вертела, подставки, трубки, фильтры, чаши, мерные ёмкости, съёмные панели для гриля, тарелки для СВЧ;
- щётки, тряпки, салфетки, насадки, трубки, шланги, пылесборники, фильтры, ёмкости для воды;
- документацию, прилагаемую к устройству, упаковку.

Негарантийные случаи

Гарантийное обслуживание не распространяется на устройства, недостатки и/или повреждения которых возникли после передачи потребителю в результате:

- неправильной установки и/или подключения устройства, порядок которых изложен в инструкции к устройству;
- использования нестандартных, неоригинальных или некачественных расходных материалов, запчастей, элементов питания и т. д.;

- использования устройства с неисправными и/или повреждёнными адаптерами, шнурами питания, соединительными кабелями;
- использования абразивных чистящих средств, химических веществ, универсальных моющих средств, не предназначенных для очистки и ухода за устройством в соответствии с правилами по уходу, изложенными в инструкции пользователя;
- отклонения от стандартов параметров сетей питающих напряжений, кабельных, телекоммуникационных, коммунальных и иных;
- неквалифицированного ремонта устройства;
- естественного износа устройства и/или его частей в процессе эксплуатации;
- стихийных бедствий (наводнение, пожар, удар молнии, землетрясение и т. д.), несчастных случаев и явлений непреодолимой силы.

Случаи, аннулирующие гарантию

Право на гарантийное обслуживание утрачивается в случае:

- изменения, повреждения, отсутствия (удаления) заводской маркировки и/или серийного номера;
- нарушения потребителем правил эксплуатации, хранения, транспортировки устройства;
- использования устройства в целях, не соответствующих его прямому назначению;
- использования устройства, предназначенного для бытового применения, в коммерческих целях;
- повреждения устройства, возникшего вследствие попадания внутрь посторонних предметов, веществ, жидкостей и насекомых/животных;
- повреждения устройства, возникшего вследствие механического, химического воздействия, высокой

- температуры, неправильной вентиляции, облучения, электростатических разрядов;
- внесения конструктивных или схематических изменений, не предусмотренных производителем.

Негарантийный ремонт

После истечения гарантийного срока, а также при недостатках, не соответствующих условиям гарантии, можно обратиться в АСЦ для проведения диагностики и негарантийного ремонта.

Ответственность производителя

Производитель не несёт ответственности за возможный ущерб, прямо или косвенно связанный с использованием устройства, нанесённый людям, домашним животным, имуществу в случае использования устройства не по его прямому назначению или с нарушением правил и условий, установленных инструкцией по эксплуатации, установке, хранению, транспортировке устройства, а также при умышленных или неосторожных действиях потребителя и/или третьих лиц.

Технические характеристики

08

Овощерезка	TFP03
Напряжение	220–240 В ~, 50–60 Гц
Номинальная мощность	80 Вт
Максимальная мощность	140 Вт
Материал корпуса	Пластик
Защита от поражения электротоком	Класс II
Защита от перегрузки и перегрева	Есть
Материал сменных насадок	Металл, пластик
Количество типов нарезки	6
Хранение шнура	Есть
Размеры в полной сборке	375 × 159 × 283 мм
Вес нетто	3,5 кг
Длина шнура питания	1,2 м

Комплектация

09

Наименование	Количество
Моторный блок	1 шт.
Блок овощерезки	1 шт.
Держатель для сменных насадок	1 шт.
Контейнер для продуктов	1 шт.
Держатель контейнера для продуктов	1 шт.
Толкатель	1 шт.
Насадка для нарезки крупной соломкой и картофеля фри	1 шт.
Насадка для толстых ломтиков	1 шт.
Насадка 2 в 1 для рифлёных ломтиков и вафельной нарезки	1 шт.
Насадка для нарезки мелкой соломкой (жюльен)	1 шт.
Насадка для тонких ломтиков	1 шт.
Контейнер для хранения сменных насадок	1 шт.
Щёточка для очистки	1 шт.

Рецепты	3 шт.
Инструкция пользователя	1 шт.
Краткая инструкция пользователя	1 шт.

Изготовитель постоянно работает над усовершенствованием устройств. В связи с этим форма, комплектация и технические характеристики овощерезки могут быть изменены без предварительного уведомления.

Если у устройства есть характеристики/особенности, отличные от описанных/указанных в этой инструкции, преимущественную силу имеет продукт.

Продукция сертифицирована в соответствии с законодательством РФ. Информацию о действующих сертификатах вы можете получить на сайте tuvio.ru.

Импортёр	ООО «Маркет.Трейд»
Адрес местонахождения	121099, Россия, г. Москва, Новинский б-р, д. 8
Адрес электронной почты	info@tuvio.ru
Изготовитель	Винд Мобилити Текнолоджи (Пекин) Лимитед
Адрес местонахождения	Китай, Пекин, Дончeнг дистрикт, Наньчжуган Хутонг 2, строение 1, 13 этаж, помещ. 11605
Страна производства	Китай
Дата изготовления	См. на устройстве
Версия	UM-01

EAC

Узнать больше
о бренде Tuvio
и связаться
с поддержкой