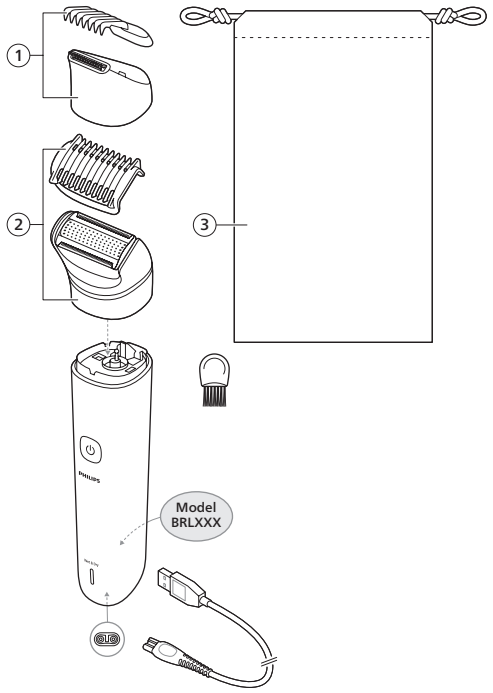


| | 1 | 2 | 3 |
|---|---|---|---|
| BRL114 | | ✓ | |
| BRL127 | | ✓ | |
| BRL128 | | ✓ | |
| BRL137 | ✓ | ✓ | ✓ |
| BRL138 | ✓ | ✓ | ✓ |

www.philips.com/parts-and-accessories

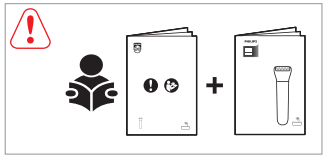




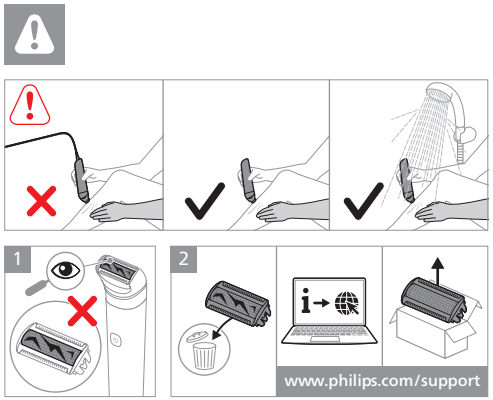


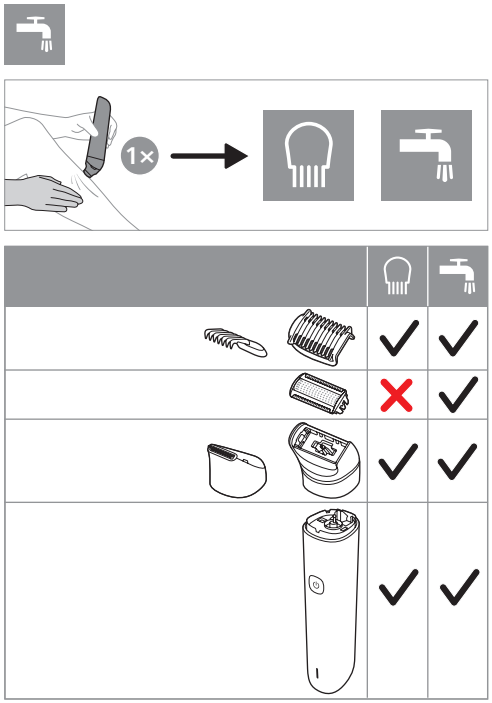


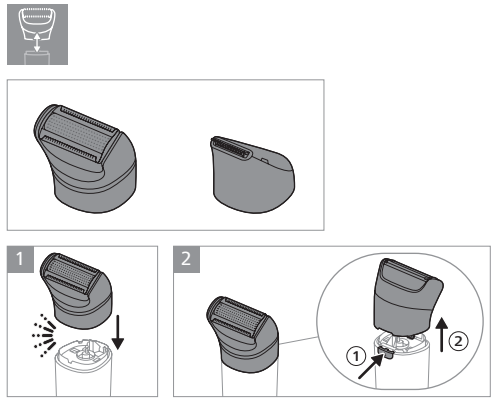


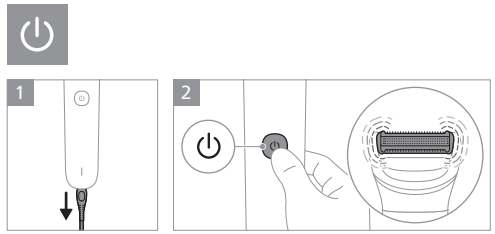


PHILIPS

BRL114
BRL127
BRL128
BRL137
BRL138

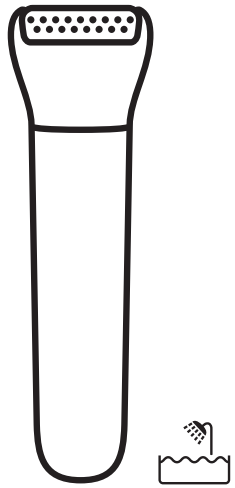

© 2025 Koninklijke Philips N.V.
All rights reserved
3000.139.6346.3 (07/10/2025)

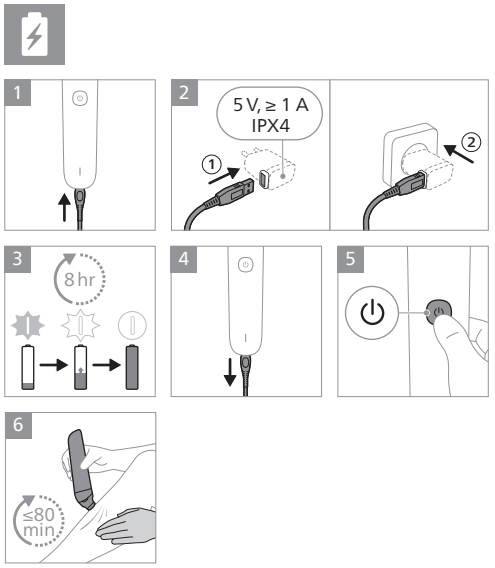
5 V, ≥ 1 A
IPX4
8 hr
≤80 min

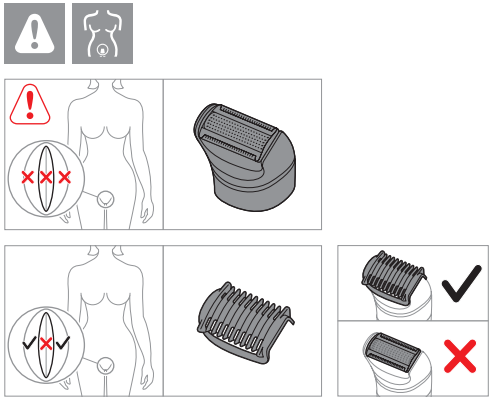

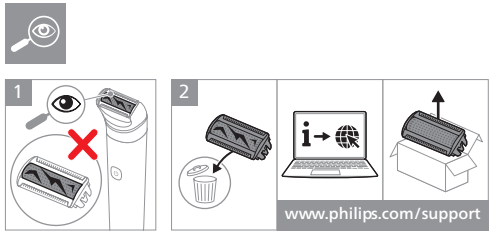
www.philips.com/support

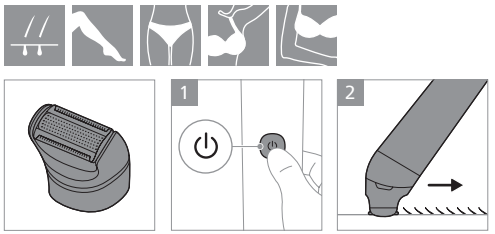

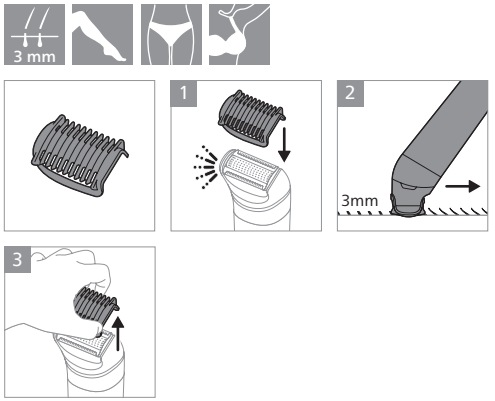
3 mm
3mm

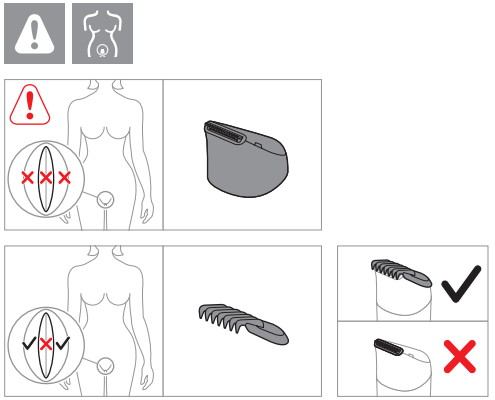

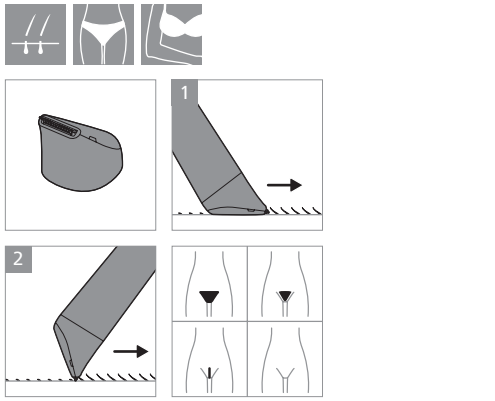

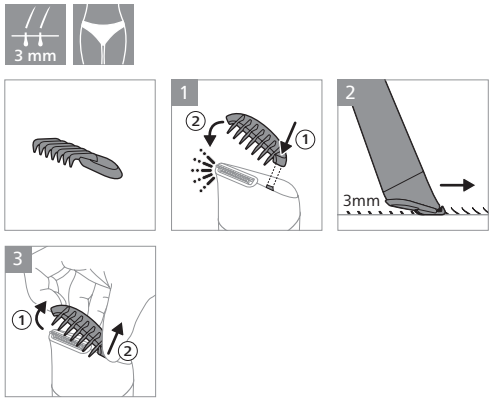
3 mm
3mm

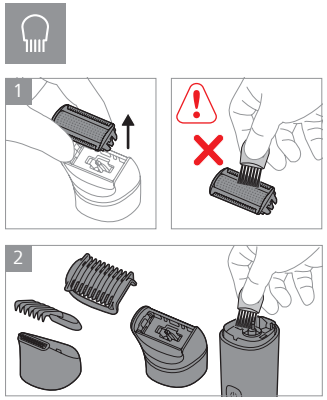

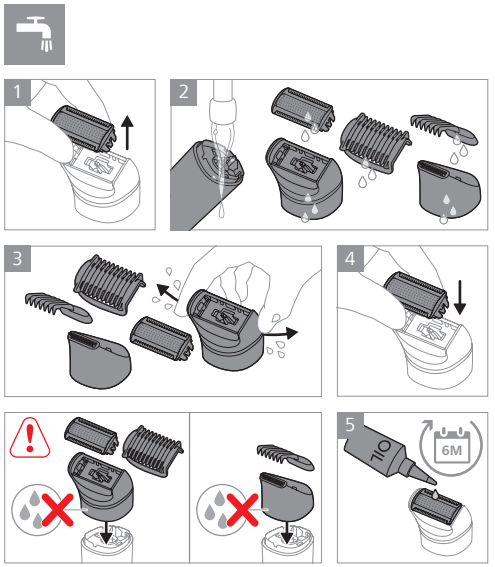
6M

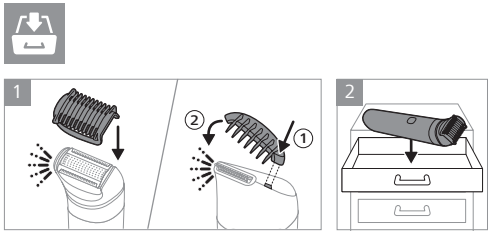

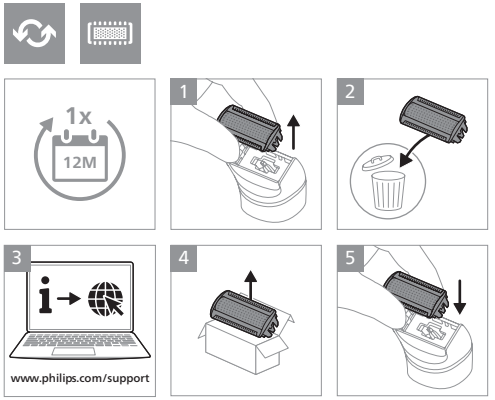
1x
12M
www.philips.com/support









© 2025 Koninklijke Philips N.V.
All rights reserved
3000.139.6376.2 (02/10/2025)





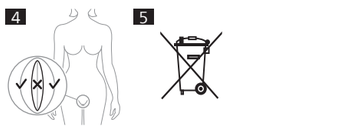

## English

### Important safety information

Only use the product for its intended household purpose. Read this important information carefully (Fig. 1) before you use the product and its batteries and accessories, and save it for future reference. Misuse can lead to hazards or serious injuries. The accessories supplied may vary for different products.

#### Warning

• To charge the product, only use a certified safety extra low voltage (SELV) supply unit with output rating 5 V, ≥ 1 A. For safe charging in a moist environment (e.g. in a bathroom), only use an IPX4 (splash-proof) supply unit. A suitable supply unit (e.g. Philips HQ87) is available via www.philips.com/support. If you need support finding the correct USB supply unit, contact the Consumer Care Center in your country (see the international warranty leaflet for contact details). Using a non-certified supply unit may cause hazards or serious injuries. • Keep the USB cable and the USB supply unit dry (Fig. 2). • This appliance is waterproof (Fig. 3). It is suitable for use in the bath or shower and for cleaning under the tap. For safety reasons, the appliance can therefore only be used without cord. • Do not modify the supply unit. • Do not use the supply unit in or near wall sockets that contain an electric air freshener to prevent irreparable damage to the supply unit. • Do not use a damaged appliance. Replace damaged parts with new Philips parts. • This appliance can be used by children aged from 8 years and above and persons with reduced physical, sensory or mental capabilities or lack of experience and knowledge if they have been given supervision or instruction concerning use of the appliance in a safe way and understand the hazards involved. Children shall not play with the appliance. Cleaning and user maintenance shall not be made by children without supervision. • Never use any part of the product on the inner labia (Fig. 4). • To shave or trim the outer labia, always attach a comb to the head. • To remove hair from the bikini area, heads can be used without additional combs or caps. • Because of hygiene, only one person should use the appliance. • Do not use the product on damaged, inflamed, irritated or healing skin, on varicose veins, spots or moles (with hairs) or on skin affected by skin disease. • Some skin irritation is normal during initial use, but decreases as your skin gets used to hair removal. • To prevent damage or injury, keep the operating appliance away from scalp hair, eyebrows, eyelashes, clothes etc. • Do not exfoliate within 24 hours before and 48 hours after hair removal, to avoid intensification of possible skin irritation. • If attachments produce light, do not point the light at open or closed eyes. • Unplug the appliance before cleaning it with water. • Only use cold or lukewarm water to clean the appliance. • Never use compressed air, scouring pads, abrasive cleaning agents or aggressive liquids to clean the appliance. • Maximum sound power level: Lc = 77 dB(A). • Only use original Philips accessories or consumables. • Charge, use and store the product at a temperature between 10 °C and 35 °C. • Keep product and batteries away from fire and do not expose them to direct sunlight or high temperatures. • If the product becomes abnormally hot or smelly, changes color or if charging takes longer than usual, stop using and charging the product and contact Philips. • Do not place products and their batteries in microwave ovens or on induction cookers. • Do not open, modify, pierce, damage or dismantle the product or battery to prevent batteries from heating up or releasing toxic or hazardous substances. Do not short-circuit, overcharge or reverse charge batteries. • If batteries are damaged or leaking, avoid contact with the skin or eyes. If this occurs, immediately rinse well with water and seek medical care.

#### Electromagnetic fields (EMF)

This Philips appliance complies with all applicable standards and regulations regarding exposure to electromagnetic fields.

### Replacement

Replace the cutting unit of the shaving head every year or sooner if you use it more than twice a week. Also replace the cutting unit if it is damaged or if its cutting performance decreases.

### Support

For all product support, power consumption details and the EU Declaration of Conformity, please visit **www.philips.com/support**. Parts that are subject to normal wear (such as cutting units) are not covered by the international warranty.

### Recycling

• This symbol means that electrical products and batteries shall not be disposed of with normal household waste (Fig. 5). • Follow your country's rules for the separate collection of electrical products and batteries.

#### Removal of built-in rechargeable battery

The built-in rechargeable battery must only be removed by a qualified professional when the appliance is discarded. Before removing the battery, make sure that the appliance is disconnected from the wall socket and that the battery is completely empty.

**Take any necessary safety precautions when you handle tools to open the appliance and when you dispose of the rechargeable battery.**

**When you handle batteries, make sure that your hands, the product and the batteries are dry.**

**To avoid accidental short-circuiting of batteries after removal, do not let battery terminals come into contact with metal objects (e.g. coins, hairpins, rings). Do not wrap batteries in aluminum foil. Tape battery terminals or put batteries in a plastic bag before you discard them.**

1 Remove the back and/or front panel of the appliance with a screwdriver. Remove any screws and/or parts until you see the printed circuit board with the rechargeable battery.
2 Remove the rechargeable battery.

## Azərbaycanca

### Təhlükəsizliklə bağlı vacib məlumat

Məhsulu yalnız maişət məqsədləri üçün istifadə edin. Məhsulu və onun batareya, aksesuarlarını istifadə etməzdən əvvəl (Şək. 1) bu vacib məlumatları diqqətlə oxuyun və gələcəkdə istinad etmək üçün saxlayın. Yanlış istifadə təhlükələrə və ya ciddi xəsarətlərə səbəb ola bilər. Verilən aksesuarlar müxtəlif məhsullar üçün fərqli ola bilər.

#### Xəbərdarlıq

• Məhsulu şarj etmək üçün yalnız 5 V, ≥ 1 A çıxış gücü olan sertifikatlaşdırılmış təhlükəsizliklə ələvə aşağı gərginlikli (SELV) təchizat blokundan istifadə edin. Rütubətli bir mühitdə (məsələn, vanna otağında) təhlükəsiz şəkildə şarj etmək üçün yalnız IPX4 (sıçramaya davamlı) təchizat blokundan istifadə edin. Uyğun təchizat bloku (məs: Philips HQ87) www.philips.com/support veb-saytında mövcuddur. Düzgün USB təchizat blokunu tapmaqda dəstəyə ehtiyacınız varsa, ölkənizdəki İstehlakçılara Yardım Mərkəzi ilə əlaqə saxlayın (əlaqə təfərrüatları üçün beynəlxalq zəmanət vərəqəsinə baxın). Sertifikatlaşdırılmamış təchizat blokundan istifadə təhlükələrə və ya ciddi xəsarətlərə gətirib çıxara bilər. • USB kabelini və USB təchizat blokunu quru (Şək. 2) saxlayın. • Bu cihaz suya davamlıdır (Şək. 3). Hamamda və ya duşda istifadə etmək və kranın altında təmizləmək üçün uyğundur. Təhlükəsizlik səbəbindən cihaz yalnız kabelsiz istifadə edilə bilər. • Təchizat blokunu dəyişdirməyin. • Təchizat blokunun düzəldilməsi mümkün olmayan zədələnməsinin qarşısını almaq üçün onu elektrik hava təravətləndiricisi olan divar rozetkalarının içərisində və ya yaxınlığında təchizat blokundan istifadə etməyin. • Zədələnmiş cihazı istifadə etməyin. Zədələnmiş hissələri yeni Philips hissələri ilə dəyişdirin. • Bu cihaz yaşı 8-dən çox olan uşaqlar və fiziki, hissiyyat və ya əqli qabiliyyətləri zəif olan, yaxud cihazın istifadəsi ilə bağlı təcrübə və biliyi olmayan insanlar tərəfindən o zaman istifadə oluna bilər ki, onlara cihazın təhlükəsiz istifadəsinə dair təlimat verilib və ya təhlükəsiz istifadəni təmin etmək üçün nəzarət altında olacaqlar, yaxud əlaqədar təhlükələr barədə məlumatlandırılıblar. Uşaqlar cihazla oynamamalıdırlar. Nəzarət olmadan uşaqlara təmizlik və ya istifadəçi baxımını həyata keçirmək icazəsi verilməməlidir. • Heç vaxt məhsulun hər hansı bir hissəsini daxili labiada istifadə etməyin (Şək. 4). • Xarici labiaları təraş etmək və ya saliqəyə salmaq üçün hər zaman başlığa bir daraq taxın. • Bikini zonasındakı tüklər təmizləmək üçün ələvə daraq və başlıqlar olmadan ələvələrdən istifadə edə bilərsiniz. • Gigiyena təbləbrinə əsasən cihazdan yalnız bir nəfər istifadə etməlidir. • Məhsulu zədələnmiş, iltihablı, qıcıqlanmış və ya sağalmaq üzrə olan dəri, varikoz damarların üzəri, ləkələrin üzəri və ya xallara (üzəri tüklü) və ya dəri xəstəliyindən təsirlənmiş dəriyə tətbiq etməyin. • Bəzi dəri qıcıqlanmaları ilkin istifadə zamanı normaldır, lakin dəriniz epilyasiyaya alışdıqca onlar azalır. • Zədə və ya yaralanmanın qarşısını almaq üçün işlək cihazı baş dərisinin tükləri, qaşlar, kirpiklər, paltarlardan və s. uzaq saxlayın. • Mümkün dəri qıcıqlanmasının qarşısını almaq üçün epilyasiyadan 24 saat əvvəl və sonra 48 saat ərzində pilinq etməyin. • Əlavələr işıq effekti yaradırsa, işığı açıq və ya bağlı gözlərə yönəltməyin. • Su ilə təmizləməzdən əvvəl cihazı şəbəkədən ayırın. • Cihazı təmizləmək üçün yalnız soyuq və ya ilıq sudan istifadə edin. • Cihazı təmizləmək üçün heç vaxt sıxılmış hava, qab süngəri, cilalayıcı təmizləyici vasitə və ya sərt mayelərdən istifadə etməyin. • Maksimum səs gücü səviyyəsi: Lc = 77 dB(A). • Yalnız orijinal Philips aksesuarları və ya istehlak materiallarından istifadə edin. • Məhsulu 10 °C və 35 °C aralığında olan temperaturda şarj edin, istifadə edin və saxlayın. • Məhsulu və batareyaları oddan uzaq saxlayın və onları birbaşa günəş işığı və ya yüksək temperatura məruz qoymayın. • Məhsul anormal şəkildə qızar və ya qoxu gələrsə, rəngini dəyişər və ya şarj normaldan daha uzun müddət davam edərsə, məhsulu istifadə etməyi, həmçinin şarj etməyi dayandırın və Philips ilə əlaqə saxlayın. • Məhsulları və onların batareyalarını mikrodalğalı soba və ya induksiyalı ocaqlara qoymayın. • Batareyaların qızmaması və ya zəhərli, təhlükəli maddələr buraxmaması üçün məhsulu və ya batareyanı açmayın, dəyişdirməyin, deşməyin, zədələməyin və ya sökməyin. Batareyanın qısa qapanmasına, həddindən artıq və ya əks şarj edilməsinə yol verməyin. • Batareyalar zədələnərsə və ya sızdırarsa, onların dəri və ya gözlə təmasından çəkinin. Bu baş verərsə, dərhal su ilə yaxşıca yuyun və həkimə müraciət edin.

#### Elektromaqnit sahələr (EMS)

Bu Philips cihazı elektromaqnit sahələrin təsirinə məruz qalma ilə əlaqədar bütün tətbiq olunan standartlar və qaydalara uyğundur.

### Dəyişdirmə

Təraş başlığının kasici hissəsini hər il, yaxud da həftədə iki dəfədən çox istifadə edirsinizsə, daha tez dəyişdirin. Kəsici hissə xarab olarsa və ya kəsmə qabiliyyəti aşağı düşərsə, onu yenisi ilə dəyişdirin.

### Dəstək

Bütün məhsullar üzrə dəstək üçün **www.philips.com/support** vebsaytına daxil olun.
Normal şəkildə köhnələn hissələr (kəsici hissələr kimi) beynəlxalq zəmanətlə əhatə olunmur.

### Təkrar emal

• Bu simvol elektrik məhsulları və batareyaların normal məişət tullantıları ilə birlikdə atılmamalı olduğunu bildirir (Şək. 5). • Ayrı-ayrı elektrik məhsulları və batareyaların toplanması üçün ölkənizin qaydalarına əməl edin.

#### Yenidən şarj oluna bilməyən batareyaları təkrar doldurmayın.

Daxili şarj edilə bilən batareya yalnız cihaz atıldıqda ixtisaslı mütəxassis tərəfindən çıxarılmalıdır. Batareyanı atmazdan əvvəl cihazın rozetkaya qoşulu olmadığı və batareyanın tamamila boş olduğundan əmin olun.

**Cihazı açanda və yenidən şarj edilə bilən batareyanı atarkən bütün zəruri ehtiyat tədbirlərinə riayət edin.**

**Batareyalarla işləyərkən əllərinizin, məhsulun və batareyaların quru olduğundan əmin olun.**

**Batareyaların çıxarıldıqdan sonra ani qısaqapanmanın qarşısını almaq üçün batareya terminallarının metal əşyalarla (məsələn, sikkələr, saç tokaları, üzüklər) təmas etməsinə yol verməyin. Batareyaları alüminium folqa ilə bükməyin. Batareya terminallarını atmazdan əvvəl onları bantlayın və plastik torbalara qoyun.**

1 Vintaçan ilə cihazın arxa və/və ya ön panellərini çıxarın. Yenidən doldurula bilən batareya ilə ana lövhəni görənə qədər vintləri və/və ya hissələri çıxarın.
2 Yenidən şarj oluna bilməyən batareyanı çıxarın.

## O'zbek

### Xavfsizlikka oid muhim axborot

Mahsulotdan faqat maishiy maqsadga muvofiq foydalaning. Jihozdan, uning batareyalaridan va aksessuarlaridan foydalanishdan avval, ushbu muhim axborotni diqqat bilan o'qib chiqing (Şək. 1) va keyinchalik murojaat qilish uchun uni saqlab qo'ying. Noto'g'ri foydalanish xavfga yoki jiddiy jarohatlarga olib kelishi mumkin. Yetkazib berilayotgan aksessuarlar turli mahsulotlarda o'zaro farqlanishi mumkin.

#### Ogohlantirish

• Mahsulotni quvvatlash uchun faqat 5 V, ≥ 1 A chiqish quvvatiga ega sertifikatlangan xavfsiz o'ta past kuchlanishli (SELV) ta'minot blokidan foydalaning. Nam muhitda (masalan, hammomda) xavfsiz quvvatlash uchun faqat IPX4 (suv sachrashiga chidamli) ta'minot blokidan foydalaning. Mos ta'minot blokini (masalan, Philips HQ87) www.philips.com/support orqali xarid qilish mumkin. Agar to'g'ri USB ta'minot blokini topishda yordam kerak bo'lsa, mamlakatingizdagi mijozlarga xizmat markaziga murojaat qiling (aloqa tafsilotlari uchun xalqaro kafolat varaqasiga qarang). Sertifikatlanmagan ta'minot blokidan foydalanish xavfli holat yoki jiddiy jarohatlarga olib kelishi mumkin. • USB kabel va USB ta'minot blokini quruq (Şək. 2) holda saqlang. • Bu jihoz suvga chidamli (Şək. 3). U hammomda yoki dushda foydalanishga va oqayotgan suv tagida tozalashga mos keladi. Xavfsizlik nuqtai nazaridan, jihozdan faqat simsiz holda foydalanish mumkin. • Ta'minot blokiga o'zgartirish kiritmang. • Ta'minot blokiga tuzatib bo'lmaydigan shikast yetkazmaslik maqsadida, uni elektr havo musaffolagich ulangan rozetkada yoki uning yonida ishlatmang. • Shikastlangan jihozdan foydalanmang. Shikastlangan qismlarni yangi Philips qismlariga almashtiring. • 8 yoshdan katta bolalar hamda jismoniy, hissiy yoki aqliy qobiliyatlari cheklangan yoki tajriba va bilimga ega bo'lmagan shaxslar, agar ularga jihozdan xavfsiz foydalanish bo'yicha ko'rsatmalar berilgan bo'lsa yoki ular nazorat ostida bo'lsalar va undan kelib chiqishi mumkin bo'lgan xavfni tushunsalar, ushbu jihozdan foydalanishlari mumkin. Bolalar jihoz bilan o'ynamasliklari kerak. Bolalar tozalash va xizmat ko'rsatish ishlarini nazoratsiz amalga oshirmasliklari lozim. • Mahsulotning biror qismini ichki lablarda (Şək. 4) ishlatmang. • Tashqi lablarni ustaralash yoki qirish uchun har doim taroqni kallagiga biriktiring. • Bikini hududidan tuklarni tozalash uchun kallaklar taroqlar yoki qopqoqlarsiz ishlatilishi mumkin. • Gigiyenaga muvofiq, jihozdan faqat bitta kishi foydalanishi kerak. • Mahsulotni shikastlangan, yallig'langan, tirnalgan yoki tuzalayotgan teri, varikoz tomirlari, dog'lar yoki xollarda (tuklar bilan) yoki teri kasalliklaridan ta'sirlangan terida ishlatmang. • Dastlab foydalanishda terining ozgina qichishi tabiiy holat, lekin vaqt o'tishi bilan teringiz tuk olishga ko'nikib, bu ta'sir kamayib boradi. • Zararlanishdan yoki shikastlanishdan saqlanish uchun ishlayotgan jihozni boshdagi sochlardan, qoshdan, kipriklardan, kiyimdan va hokazolardan narida tuting. • Terining mumkin bo'lgan ta'sirlanishini kuchaytirmaslik uchun soch olishdan 24 soat oldin va 48 soat keyin teringizni qirmaslikka harakat qiling. • Qo'shimchalar yorug'lik chiqarsa, yorug'likni ochiq yoki yopiq ko'zlarga qaratmang. • Suv bilan tozalashdan avval, jihozni elektr tarmog'idan uzing. • Jihozni tozalash uchun faqat sovuq yoki iliq suv ishlating. • Jihozni tozalashda hech qachon siqilgan havodan, abraziv tozalash vositalaridan yoki kuchli suyuqliklardan foydalanmang. • Maksimal tovush quvvati darajasi: Lc = 77 dB(A). • Faqat original Philips aksessuarlaridan va ehtiyot qismlaridan foydalaning. • Jihozni faqat 10 °C va 35 °C harorat oralig'ida quvvatlang, ishlating va saqlang. • Mahsulotni va batareyalarni olovdan nari tuting va quyosh yoki yuqori harorat ta'sirida qoldirmang. • Agar mahsulot noodatiy qizib ketsa yoki hid chiqarsa yoki rangini o'zgartirsa yoki odatdagidan uzoq vaqt quvvatlansa, undan foydalanishni va quvvatlashni to'xtating va Philips kompaniyasiga murojaat qiling. • Mahsulotni va uning batareyalarini mikroto'lqinli pechga yoki induksiyali plitaga qo'ymang. • Batareyalar qizishi yoki zaharli va xavfli moddalar ajralishining oldini olish uchun jihozni yoki batareyani ochmang, o'zgartirmang, teshmang, shikastlamang yoki qismlarga ajratmang. Qayta quvvatlanadigan batareyalarning qisqa tutashuviga, ortiqcha quvvatlanishiga yoki teskari quvvatlanishiga yo'l qo'ymang. • Agar batareyalar shikastlansa yoki undan suyuqlik sizib chiqsa, teri yoki ko'z bilan teginishdan saqlaning. Agar bu sodir bo'lsa, suv bilan yaxshilab chaying va tibbiy yordamga murojaat qiling.

#### Elektromagnit maydonlar (EMF)

Ushbu Philips jihozi elektromagnit maydon ta'siriga taalluqli, qo'llaniladigan barcha standartlar va normalarga mos keladi.

### Almashtirish

Agar jihozni haftada ikki marotabadan ko'p ishlatsangiz, ustara kallasining kesuvchi blokini har yili yoki undan tezroq almashtiring. Shuningdek, agar kesuvchi blok shikastlangan bo'lsa yoki uning kesish qobiliyati pasaysa ham, kesuvchi blokni almashtiring.

### Qo'llab-quvvatlash

Barcha mahsulotlar bo'yicha yordam uchun **www.philips.com/support** manziliga tashrif buyuring.
Normal yeyilishi (masalan, kesish bloklari) mumkin bo'lgan qismlar xalqaro kafolatga muvofiq qoplab berilmaydi.

### Qayta ishlash

• Bu belgi elektrotexnika mahsulotlarini va batareyalarni odatiy maishiy chiqindilar (Şək. 5) bilan birga yo'q qilish mumkin emasligini anglatadi. • Mamlakatingizdagi elektrotexnika mahsulotlari va batareyalarni alohida to'plash qoidalariga amal qiling.

#### O'rnatilgan qayta quvvatlanadigan batareyani chiqarib olish

Jihoz tashlab yuborilayotgan paytda, uning o'rnatilgan, qayta quvvatlanadigan batareyasi faqat malakali mutaxassis tomonidan ajratib olinishi lozim. Batareyani ajratib olayotganda, jihoz tarmoqdan uzilganiga va batareya to'liq quvvatsiz ekaniga ishonch hosil qiling.

**Jihozni ochish uchun asboblardan foydalanishda va quvvatlanadigan batareyalarni chiqindiga tashlashda barcha kerakli xavfsizlik choralarini ko'ring.**

**Batareyani qo'lga olganingizda, qo'llaringiz, mahsulot va batareyalar quruq ekanligiga ishonch hosil qiling.**

**Batareyani ajratib olgandan so'ng, qisqa tutashuv sodir bo'lmasligi uchun batareya klemmalariga metall buyumlar (masalan, tanga, soch qadagich, uzuk) teginishiga yo'l qo'ymang. Batareyalarni zarqog'ozga o'ramang. Batareyani chiqindiga tashlashdan avval, uning klemmalarini skotch bilan o'rang yoki batareyani paketga soling.**

1 Jihozning orqa va/yoki old panelini otvyortka bilan bo'shating. Qayta quvvatlanadigan batareya bilan bosma plata ko'rinmaguncha, barcha vintlarni va/yoki qismlarni bo'shatib oling.
2 Qayta quvvatlanadigan batareyani chiqarib oling.

## Türkmençe

### Möhüm howpsuzlyk maglumaty

Bu önümi diňe onuň öý hojalygynda niýetlenilýän maksady üçin ulanyň. Önümi we onuň batareýalerini hem-de esbaplaryny ulanmazdan (Sur. 1) ozal şu maglumatlary üns bilen okaň hem-de geljekde gollanmak üçin olary saklaň. Nädogry ulanyş howplara ýa-da agyr şikeslere ýol açyp biler. Enjam bilen üpjün edilýän esbaplar dürli önümlerde dürli bolup biler.

#### Duýduryş

• Önüme zarýad bermek üçin, diňe 5 V, ≥ 1 A çykyş kuwwatlygy bar bolan sertifikatlaşdyrylan howpsuzlykly goşmaça pes güýjenmeli (SELV) üpjünçilik bloguny ulanyň. Öl ýerlerde (meselem, wanna otagynda) howpsuz zarýad bermek üçin, diňe IPX4 (syçramakdan goralýan) üpjünçilik bloguny ulanyň. Talabalaýyk üpjünçilik blogy (meselem, Philips HQ87) www.philips.com/support arkaly elýeterlidir. Dogry USB üpjünçilik bloguny tapmaga goldaw gerek bolsa, ýurduňyzdaky Müşderi hyzmaty merkezine ýüz tutuň (habarlaşmak maglumaty üçin halkara kepillik kitapçasyna seredi̇ň). Sertifikatlaşdyrylmadyk üpjünçilik bloguny ulanmak howplara ýa-da agyr şikeslere eltip biler. • USB kabeli we USB üpjünçilik bloguny gury (Sur. 2) saklaň. • Bu enjam suw geçirmeýär (Sur. 3). Ony hammamda ýa-da duşda ulanmak we krandan akyp duran suwda ýuwmak bolýar. Howpsuzlygy üpjün etmek üçin enjamy diňe kabelsiz ulanyp bolýar. • Tok üpjünçilik enjamyny özgertmäň. • Tok üpjünçilik enjamyna bejerip bolmajak zeperiň ýetmeginiň öňüni almak üçin tok üpjünçilik enjamyny elektrikli howany arassalaýjy dakylan diwar rozetkalaryna dakmaň ýa-da olaryň golaýynda ulanmaň. • Zeper ýeten enjamy ulanmaň. Zeper ýeten şaýlary täze Philips şaýlary bilen çalşyryň. • Enjamy 8 ýaşyny dolduran we has uly ýaşly çagalar, şeýle hem enjamy howpsuz görnüşde ulanmak boýunça gözükdirijiler berlen ýa-da howpsuz ulanmak boýunça gözegçilik astyndaky we degişli howplar özlerine mälim edilen ýagdaýynda fiziki, duýgurlyk ýa-da zehin ukyplary pes ýa-da tejribesi we bilimi bolmadyk şahslar hem ulanyp biler. Çagalar enjam bilen oýnamaly däl. Çagalar gözegçilik astynda däl wagty enjamda arassaçylyk we ulanyjy tarapyndan geçirilmäge degişli abatlaýyş işlerini geçirmeli däl. • Önümiň hiç bir bölegini hiç wagt jyns agzasynyň iç ýüzünde ulanmaň (Sur. 4). • Jyns agzasynyň daşarky böleginiň tüýlerini syrmak ýa-da kiçeltmek üçin nasadka hemişe darak dakyň. • Bikini meýdanyndan tüýleri aýyrmak üçin goşmaça daraksyz ýa-da gapaksyz nasadkalary ulanyp bolýar. • Arassaçylygy üpjün etmek üçin enjamy diňe bir kişi ulanmaly. • Önümi zeper ýeten, sowuklan, biynjalyk bolan ýa-da ýarasy gowulaşyp barýan deride, warikoza damarlarda, tegmillerde ýa-da meňlerde (tüý ösüp çykan) ýa-da deri keseliniň täsiri ýeten deride ulanmaň. • Ilki ulanylanda derinip gyjyndyrylmagy adaty bolup duryar, ýöne deriňiz tüýleriň aýrylmagyna öwrenişdigiçe gyjynma azalýar. • Zeper ýa-da şikes ýetmez ýaly, işläp duran enjamy saçdan, gaşdan, kirpikden, eşiklerden we ş.m. uzakda saklaň. • Derinip ähtimal gyjynmasynyň hasam güýjemeginiň öňüni almak üçin tüýler aýrylmazyndan öň 24 sagadyň dowamynda öň we aýrylanndan soň 48 sagatlap piling etmäň. • Nasadkalar ýşyk döredýän bolsa, ýagtylygy açyk ýa-da ýumuk gözlere gönükdirmäň. • Enjamy suw bilen arassalamazdan ozal ony tokdan aýryň. • Enjamy arassalamak üçin diňe sowuk ýa-da mylaýym suw ulanyň. • Enjamy arassalamak üçin hiç haçan gysylan howany, gazawlary, iýiji arassaçylyk serişdelerini ýa-da benzin ýa-da aseton ýaly güýçli suwuklyklary ulanmaň. • Ses güýjüniň aňryçäk derejesi: Lc = 77 dB(A). • Diňe hakyky Philips esbaplaryny ýa-da sarp ediş materiallaryny ulanyň. • Önümi 10 °C bilen 35 °C arasynda temperaturada zarýad beriň, önümi şol temperatura aralygynda ulanyň we saklaň. • Önümi we batareýleri otdan uzakda saklaň we olary günüň göni düşýän şöhlesine ýa-da ýokary temperaturalara sezewar etmäň. • Eger önüm adatdan daşary gyzsa ýa-da ys çykarsa, onuň reňki üýtgese ýa-da zarýad almagy üçin adatdakysyndan köp wagt gerek bolsa, onda önümi ulanmagy we oňa zarýad bermegi bes ediň we Philips-e ýüz tutuň. • Önümleri we olaryň batareýlerini mikrotolkunly ojaklaryň ýa-da induksiýaly ojaklaryň içine salmaň. • Batareýleriň gyzmagynyň ýa-da zäherli ýa-da howply maddalary çykarmagynyň öňüni almak üçin önümi ýa-da batareýleri açmaň, olarda üýtgeşme etmäň, olary deşmäň ýa-da olara zeper ýetirmäň. Batareýlerde gysga utgaşma etmäň, olara aşa zarýad bermäň ýa-da ters tarapdan zarýad bermäň. • Batareýlere zeper ýeten bolsa ýa-da olardan suwuklyk syzyp çykýan bolsa, onuň derä ýa-da gözlere galtaşmagyndan gaça duruň. Şeýle ýagdaý bolup geçse, dessine suw bilen oňat edip ýuwuň we lukmançylyk kömegini alyň.

#### Elektromagnit meýdanlary (EMF)

Şu Philips enjam elektromagnit meýdançalara sezewar bolunmagyna dahylly hereket edýän ähli standartlara we düzgünnamalara gabat gelýär.

### Çalşyrmak

Hepdede iki gezekden köp ulanýan bolsaňyz, syryş golowkasynyň kesiji bloguny ýylda bir gezek ýa-da has ir çalşyryň. Eger zeper ýeten bolsa ýa-da kesiş öndürijiliği peselse, kesiş bloguny hem çalşyryň.

### Goldaw

Hemme önümleriň goldawy üçin **www.philips.com/support** salgysyna giriň.
Adaty könelmä degişli şaýlar (kesýän enjamlar ýaly) halkara kepilliginň çäginde bolman biler.

### Gaýtadan işlemek

• Bu nyşan elektrikli önümleri we batareýleri adaty hojalyk zibilleri bilen bilelikde zibile zyňmak bolmaýandygyny aňladýar (Sur. 5). • Elektrikli önümleri we batareýleri aýratynlykda ýygnamak boýunça öz ýurduňyzyň düzgünlerini berjaý ediň.

#### Enjamyň içindäki gaýtadan zarýad berip bolýan batareýi aýyrmak

Önüm zibile zyňlanynda önümiň içine ornaşdyrylan zarýad berip bolýan batareýi diňe ýörite hünärli ussa aýyrmaly. Batareýi aýyrmazdan ozal enjamyň rozetkadan aýrylandygyna we batareýiň bütinleý boşandygyna göz ýetiriň.

**Enjamy açmak üçin guralary ulananyňyzda we zarýad beriň bolýan batareýleri zibile zyňanyňyzda ähli zerur howpsuzlyk çärelerini ýerine ýetiriň.**

**Batareýleri elläniňizde elleriňiziň, önümiň we batareýleriň gurudygyna göz ýetiriň.**

**Batareýler aýrylanyndan soň olarda tötänleýin gysga utgaşmanyň emele gelmeginiň öňüni almak üçin batareýiň klemmalarynyň metal nirseleri (mysal üçin, teňňeler, saç tokalary, ýüzükler) galtaşmagyna ýol bermäň. Batareýleriň dasyna alýumin folga oramaň. Batareýleri zibile zyňmazdan ozal olaryň klemmalaryna ýelmeşýän plýonka ýelmäň ýa-da batareýleri plastik haltajyga salyň.**

1 Enjamyň yzky we/ýa-da öňdäki panelini towlaýjy bilen aýryň. Zarýad berilýän batareýaly çap edilen platany görýänçäňiz, islendik nurbatlary we/ýa-da şaýlary aýryň.
2 Zarýad berip bolýan batareýi aýryň.

## Кыргызча

### Маанилүү коопсуздук маалыматы

Өнүмдү үй-тиричилик максатында гана колдонуңуз. Шайманды, анын батарейкалар менен кошумча жабдууларын колдонуу алдында ушул маанилүү маалыматты кылдат окуп чыгыңыз (1-сүрөт ) жана кийинчерээк колдонуу үчүн сактап коюңуз. Туура эмес колдонуу аркасында кокустыктар же олуттуу жаракаттар чыгышы мүмкүн. Кошулма жабдуулар өнүмдөрдүн түрүнө карап айырмаланышы мүмкүн.

#### Эскертүү

• Продуктуну кубаттоо үчүн чыгуучу диапазону 5 V, ≥ 1 A болгон коопсуз экстра төмөн вольттук (SELV) кубаттоо блогун гана колдонуңуз. Нымдуу чөйрөдө (мисалы, ваннада) коопсуз кубаттоо үчүн IPX4 (чачырандылардан корголгон) камсыздоо блогун гана колдонуңуз. Ылайык келген камсыздоо блогу (мис. Philips HQ87) www.philips.com/support сайтында жеткиликтүү. Туура USB камсыздоо блогун табууда жардам керек болсо, өлкөңүздөгү Кардарларды тейлөө борбору менен байланыша аласыз (байланыш маалыматын эл аралык кепилдик баракчасынан карагыз). Тастыктамасыз камсыздоо блокторун пайдаланбаңыз, ал коркунучтуу абалдарга же олуттуу жаракаттарга алып келиши мүмкүн. • USB кабели жана USB кубаттоо блогу кургак (2-сүрөт ) бойдон турушу керек. • Бул шаймандын ичинесуу өтпөйт (3-сүрөт ). Аны ванный же чайынма бөлмөдө колдонуп, крандан аккан сууга тазаласа болот. Коопсуздук үчүн, анда шайманды шнурун ажыратып колдонуу керек. • Жемдөө блогунун түрүн өзгөртпөңүз. • Жемдөө блогун аны таптакыр оңдоого болбогон акыбалга жеткизгенийин десеңиз, электрикалык аба жаңыртыкчы сайылган розеткага сайбаңыз же анын жанында колдонбоңуз. • Бузулган шайманды колдончу болбоңуз. Бузулган бөлүктөрүн жаңы Philips бөлүктөрү менен алмаштырыңыз. • Шайманды 8 жаштан жогору балдар жана дене, сездиргич, акыл-эс жагынан мүчүлүшү бар же тажрыйбасы, ошондой эле билими жок адамдар бирөөнүн көзүнчө же түзмөктү коопсуз жол менен пайдалануу тууралуу акыл берилсе жана боло турган коркунучтарды элестете алышса, колдоно алышат. Балдар шайман менен ойнобошу керек. Тазалоо жана колдонуучу тейлөй турган ишин балдарга жанында киши жокто бербеш керек. • Өнүмдүн эч бир бөлүгүн ички эриндерге эч качан колдонбоңуз (4-сүрөт ). • Сыртқы жыныс эриндерин кыруу же кыркып алуу үчүн ар дайым башына тарак тагыңыз. • Бикини аймагынан чачты алып салуу үчүн баштарды кошумча тараксыз же капкаксыз колдонсо болот. • Гигиенаны сактоо үчүн шайман бир гана кишиге таандык болууга тийиш. • Өнүмдү жабыркаган, сезгенген, дүүлүккөн же айыгып жаткан териге, тамырлар кеңейген жерлерге, тактарга же калдарга (түктөр бар) же тери оорусуна кабылган териге колдонбоңуз. • Алгачкы жолу колдонууда терининн дүүлүгүүсү адаттагыдай көрүнүш, бирок териңиз түктөрду алууга көнгөндөн кийин ал азаят. • Зыян же жаракаттарды болтурбоо үчүн, иштеп жаткан шайманды баштын чачынан, каштын, кирпиктерден, кийимдерден ж.б. алыс кармаңыз. • Теринин дүүлүгүүсүн күчөтпөш үчүн чачтарды алууга чейин 24 сааттын ичинде жана 48 сааттан кийин пилинг жасабаңыз. • Тиркемелер жарык чыгарса, жарыкты ачык же жабык көзгө багыттабаңыз. • Шаймандан суугa тазалап, чайкоо алдында шнурун сууруңуз. • Шаймандыны муздак же жылымык суугa гана тазалап, чайкаңыз. • Шаймандыны тазалоодо кысылган абаны, кыргыч губкаларды, катуу тазалоочу каражаттарды жана жеп салуучу суюктуктарды колдонбоңуз. • Максималдык үн кубаттуулугунун деңгээли: Lc = 77 dB(A). • Philips шаймандынын түпнуска аксессуарларын же керек-жарактарын гана колдонуңуз. • Шаймандыны 10 °C жана 35 °C ортосундагы температурада гана заряддап, колдонуп жана сактаңыз. • Шаймандыны жана батарейкаларды оттон алыс кармап, жана туз тийген күндүн нуруна жана температурасы жогору ысыкта калтырбаңыз. • Эгерде шайман адаттан тышкары ысып кетсе, же жыт чыгара баштаса, түсү өзгөрсө же заряддоо убагы мурдакыдай болбой, узарып калса, колдонбой жана заряддабай туруп, Philips'ке кайрылыңыз. • Шаймандыны жана анын батарейкаларын микротолкундуу мештердин ичине же эпкин менен иштеген бышыргыч бетке койбоңуз. • Шаймандыны же батарейканы ачууга, өңүн өзгөртүүгө, бузууга же тышынан алып чыгууга аракет кылбаңыз, батарейканы ысып кетүүдөн же үлүүдөн коркунучтуу заттарды күюлуп кетүүдөн алыстатыңыз. Батарейкаларды ысыка туташтырбаңыз, ашыкча заряддабаңыз же ордулары менен алмаштырбаңыз. • Эгерде батарейкалар бузулса же акса, териге же көзгө тийгизбөөгө аракет кылыңыз. Мындай учурда, сууга дароо чайкап, медициналык жардамды издеңиз.

### Электрмагниттик талаалар (ЭМТ)

Philips компаниясынын бул Philips шаймаңы электрмагниттик талаалардын таасири боюнча бардык тийиштүү стандарттарга жана мыйзамдарга жооп берет.

### алмаштыруу

Сакал алгычты жумасына эки жолудан жыш колдонсоңуз, анын кесүүчү бөлүгүн жыл сайын же андан да эртерээк алмаштырып туруңуз. Ошондой эле, кесүүчү блок бузулса же кесүү көрсөткүчтөру төмөндөсө алмаштырыңыз.

### Колдоо көрсөтүү

Товарды колдоого алуу тууралуу толук маалыматты көрүү үчүн **www.philips.com/support** сайтына өтүңүз.
Кадимки эскирүүгө дуушар болгон тетиктер (мисалы, кесүүчү агрегаттар) эл аралык кепилдикке кирбейт.

### Кайра иштетүү

• Бул символ электрикалык шаймандар менен батарейкалар кадимки тиричилик таштандысы катары ыргытууга болбостугун билдирет (5-сүрөт ). • Электрдик жана электрондук шаймандарды жана батарейкаларды өлкөңүздүн мыйзамдарына ыл

или агрессивные чистящие средства. • Максимальный уровень звуковой мощности: Lc = 77 дБ (A). • Пользуйтесь только оригинальными аксессуарами и расходными материалами Philips. • Зарядка, использование и хранение продукта должны производиться при температуре от 10 °C до 35 °C. • Храните прибор и батареи вдали от источников огня и не подвергайте воздействию прямого солнечного света или высоких температур. • Если изделие сильно нагревается или издает неприятный запах, меняет цвет, а также если зарядка изделия занимает больше времени, чем обычно, прекратите его использование и зарядку и обратитесь в представительство компании Philips. • Запрещается помещать изделия и батареи к ним в микроволновую печь или на индукционные плиты. • Чтобы не допустить нагрева батарей или высвобождения токсичных или опасных веществ, не открывайте, не модифицируйте, не прокалывайте, не повреждайте и не разбирайте прибор или батареи. Не допускайте короткого замыкания батарей, не заряжайте их выше установленной нормы или без соблюдения полярности. • Если батареи повреждены или протекают, не допускайте их контакта с кожей или глазами. Если это все же произойдет, сразу тщательно промойте затронутые места водой и обратитесь за медицинской помощью.

### Электромагнитные поля (ЭМП)

Это устройство Philips соответствует всем применимым стандартам и нормам по воздействию электромагнитных полей.

## Замена

Заменяйте режущий блок бритвенной головки каждый год или чаще при пользовании прибором чаще двух раз в неделю. При наличии на стригущем блоке повреждений или при снижении эффективности стрижки также замените его.

## Поддержка

Все сведения о поддержке продукта см. на веб-странице **www.philips.com/support**.
Действие международной гарантии не распространяется на детали, подверженные естественному износу (режущие блоки).

## Утилизация

• Этот символ (Рис. 5) означает, что данные электротехнические изделия и батареи запрещено утилизировать вместе с обычным бытовым мусором. • Соблюдайте правила своей страны по раздельному сбору электротехнических изделий и батарей.

### Извлечение встроенного аккумулятора

При утилизации прибора встроенная аккумуляторная батарея должна быть извлечена только квалифицированным специалистом. Перед извлечением аккумуляторной батареи убедитесь, что прибор отключен от розетки электросети, а аккумуляторная батарея полностью разряжена.

**При открывании прибора с использованием инструментов и при утилизации аккумуляторной батареи соблюдайте необходимые правила техники безопасности.**

**При выполнении каких-либо действий с батареями, следите за тем, чтобы ваши руки, изделие и батареи были сухими.**

**Во избежание случайного короткого замыкания батарей после их извлечения, не допускайте контакта клемм батарей с металлическими предметами (например, с монетами, шпильками, ключами). Запрещается заворачивать батареи в алюминиевую фольгу. Прежде чем утилизировать батареи, заклейте их клеммы клейкой лентой или поместите батареи в пластиковый пакет.**

1 С помощью отвертки с плоским шлицом снимите с прибора лицевую и/или заднюю панель. Извлеките все винты и/или детали, чтобы увидеть печатную плату с аккумуляторной батареей.
2 Извлеките аккумуляторную батарею.

Женская бритва
BRL114, BRL127, BRL128, BRL129, BRL137, BRL138, BRL147, BRL149, BRL159
Встроенный аккумулятор Li-ion
5 В , 1 А, IPX7
Сделано в Индонезии
Изготовитель: "Филипс Консьюмер Лайфстайл Б.В.", Туссендиепен 4, 9206 АД, Драхтен, Нидерланды.
Для бытовых нужд.

| Условия эксплуатации, Условия хранения | |
|---|---|
| Температура | 10 °C - 35 °C |
| Относительная влажность | 20 % - 95 % |

Упаковочные материалы, изготовленные не из пластмассы, содержат бумагу и картон.

Упаковочные материалы из пластмассы содержат полиэтилен низкой плотности (LDPE), если не указано иное.

## Тоҷикӣ

## Маълумоти муҳими бехатарӣ

Маҳсулро танҳо барои мақсадҳои пешбинишудаи хонагӣ истифода баред. Пеш аз истифода бурдани маҳсул, батареяҳо ва лавозимоти он, ин маълумоти муҳимро мутолиа кунед (Расм 1) ва барои мурочиати оянда нигоҳ доред. Истифодаи нодурусти метавонад хатарҳо ва зарарҳои ҷиддиро ба вуҷуд орад. Лавозимоти таъминшаванда барои маҳсулоти гуногун фарқ мекунад.

### Диққат

• Барои заряд кардани маҳсул, танҳо аз дастгоҳи барқдиҳии SELV (шиддати пасттарин бо бехатарии сертификатсия шуда) бо шиддати баромади 5 V, ≥ 1 A истифода баред. Барои барқдиҳии дастгоҳ дар муҳити нам (масалан, дар ҳаммом), танҳо аз дастгоҳи барқдиҳии IPX4 (обногузар) истифода баред. Дастгоҳи барқдиҳии мувофиқ (масалан, Philips HQ87) дар сомонаи www.philips.com/support дастрас аст. Агар ба шумо барои ба даст овардани дастгоҳи барқдиҳии USB-и дуруст дастгирӣ лозим бошад, бо Маркази дастгирии муштариёни «Philips» дар киштаи ҳуд дар тамос шавед (барои маълумоти тамосгирӣ ба варақчаи кафолати байналмилалӣ нигаред). Истифодаи дастгоҳи барқдиҳии сертификатсия нашуда метавонад хатарҳо ва зарарҳои ҷиддиро ба вуҷуд орад. • Сими USB ва дастгоҳи барқдиҳии USB-ро хушк (Расм 2) нигоҳ доред. • Ин таҷҳизот обногузор (Расм 3) мебошад. Ин таҷҳизот барои истифода дар ҳаммом ё обшӯй ва барои тозакунии он дар зери ҷараёни об мувофиқ мебошад. Ба сабабҳои бехатарӣ ва ба ҳамин сабаб, таҷҳизоти бояд танҳо бе сим истифода карда шавад. • Ба таҷҳизот ғаҳиот ворид накунед. • Барои пешгирӣ кардани вайроншавии иловаҳнашавандаи воҳиди барқ, онро дар ё дар назди барқваслаки деворӣ бо ҳавотозакунаки электрикӣ истифода набаред. • Таҷҳизоти вайроншударо истифода набаред. Қисмҳои вайроншударо бо қисмҳои нави Philips иваз намоед. • Ин таҷҳизот метавонад бо кӯдакони 8-сола ё калонтар истифода шавад ва бо одамон бо қобилиятҳои ҷисмонӣ, ҳассосӣ ё мантиқии маҳдудшуда, ё бе таҷриба ё донистани таҷҳизот истифода шавад, агар чунин одамон дар зери назорат мебошанд ё дар бораи истифодаи таҷҳизот ба таври бехатар дастуреро гирифтанд ва хатарҳои имконпазиро мефаҳманд. Кӯдакон бояд бо таҷҳизот бозӣ накунанд. Тозакунӣ ё нигоҳдории корбарӣ бояд бе назорати калонсолон бо кӯдакон иҷро нашавад. • Ҳеҷ гоҳ ягон қисми маҳсулотро дар лабҳои ҷинсии дарунӣ истифода набаред (Расм 4). • Барои тарошидан ё ки пасткунии мӯйҳои лабҳои ҷинсии берунӣ, ҳамеша ба сарак шонаро пайваст кунед. • Барои тоза кардани мӯй аз минтақаи бикини, саракҳоро бе шона ё сарпӯшҳои иловагӣ истифода бурдан мумкин аст. • Барои гигиенаи шахсӣ, танҳо як одам бояд аз таҷҳизот истифода барад. • Маҳсулотро дар пӯсти осебдида, илтиҳобшуда, озурдашуда ё шифоёбанда, дар рагҳои варикозӣ, доғҳо ё холҳо (бо мӯйҳо) ё дар пӯсте, ки ба бемории пӯст гирифтор аст, истифода набаред. • Баъзе озурдагии пӯст ҳангоми истифодаи аввал муқаррарӣ аст, аммо вақте ки пӯсти шумо ба тоза кардани мӯй одат мекунад, кам мешавад. • Барои пешгирӣ аз вайроншавӣ ё зарар, таҳҷизоти кориро аз пӯсти сар, абрӯ, мижгон, либос ва ғайра дур нигоҳ доред. • Барои пешгирӣ кардани шиддатёбии озурдагии эҳтимолии пӯст, дар давоми 24 соат пеш аз тоза кардани мӯй ва 48 соат пас аз он аз пӯстпартоҳ ҳуддорӣ кунед. • Агар замимаҳо нур тавлид кунанд, нурро ба чашмони кушода ё пӯшида раванд накунед. • Пеш аз тозакунии таҳҷизот, онро аз барқ ҷудо намоед. • Барои тоза кардани таҳҷизот, танҳо аз оби хунук ё нимгарм истифода баред. • Ҳеҷ гоҳ ҷараёни ҳавои фушурдашуда, сачоққои суфтакунӣ, воситаҳои тозакунии пурзӯр ё моеъҳои пурзӯрро барои тозакунии таҳҷизот истифода набаред. • Сатҳи ҳадди ақали қувваи садо: Lc = 77 дБ(A). • Танҳо аз лавозимот ё қисмҳои эҳтиётии аслии Philips истифода баред. • Маҳсулро дар ҳарорати байни 10 °C ва 35 °C истифода баред ва нигаҳ доред. • Маҳсул ё батареяҳоро аз оташ дур нигоҳ доред ва онҳоро ба шуоъи мустақими офтоб ё ҳароратҳои баланд нагузоред. • Агар маҳсул ғайриоддӣ гарм ё бадбӯй шуда бошад, ё рангро иваз кунад ё зарядро ба муддати хеле дароз гирад, истифода ва зарядкунии онро қатъ намуда, бо Philips дар тамос шавед. • Маҳсулот ва батареяҳои онро ба танӯрҳои кутоҳмавҷ ё тахтасанги электрикӣ нагузоред. • Маҳсул ё батареяро накушоед, тағйир надиҳед, сӯрох ё вайрон накунед, қисмҳои онро ҷудо накунед, то ки батареяҳо гарм нашаванд ё моддаҳои заҳрнок ё хатарнок аз онҳо набароянд. Батареяҳоро бо барқ аз ҳад зиёд ё барҳаякс заряд надиҳед ё расиши кутоҳ накунед. • Вақте ки батареяҳо вайронанд ё мечаканд, онҳоро аз пӯст ё чашмҳо дур нигоҳ доред. Агар ба чашм ё пӯст расад, бо об шӯед ва ба табиб мурочиат намоед.

### Майдонҳои электромагнитӣ (EMF)

Ин таҳҷизоти Philips ба ҳамаи стандартҳо ва санадҳои меъёрии марбут ба нуфузи майдонҳои электромагнитӣ мутобиқат мекунад.

## Ивазкунӣ

Блоки бурандаи сари асбоби риштароширо ҳар як сол ё барвақтар иваз намоед, агар таҳҷизотро зиёда аз ду маротиба дар як ҳафта истифода баред. Инчунин блоки бурандаро иваз намоед, агар он вайроншуда бошад ё самаранокии буриш кам шавад.

## Дастгирӣ

Барои ҳамаи маҳсулотҳо, лутфан ба **www.philips.com/support** ташриф оред.
Ба қисмҳои эҳтиётие, ки ба таври оддӣ кӯҳна мешаванд (масалан, сараки мӯйтарошӣ ва блоки бурандаи), кафолати байналмиллалӣ татбиқ карда намешавад.

## Истифодаи партовҳо

• Ин рамз маънои онро дорад, ки маҳсулоти электрикӣ ва батареяҳо бояд дар якҷоягӣ бо партовҳои оддии хонагӣ ҷойгир карда нашаванд (Расм 5). • Қоидаҳои қишвари худро барои ҷудо ҷамъ кардани маҳсулоти электрикӣ ва батареяҳо риоя намоед.

### Ҷудокунии батареяҳои зарядшавандаи дарунсохт

Ҳангоми партофтани таҳҷизот, батареяи зарядшавандаи дарунсохт бояд танҳо бо мутахассис ҷудо карда шавад. Пеш аз ҷудо кардани батарея, мутмаин шавед, ки таҳҷизот аз розетка хомӯш карда шудааст ва батарея комилан холӣ мебошад.

**Ҳангоми истифодаи абзорҳо барои кушодани таҳҷизот ва баровардани батареяи зарядшаванда ҳамаи чорабиҳои заруриро бехатариро риоя намоед.**

**Вақте ки шумо бо батареяҳо кор мекунед, мутмаин шавед, ки дасти шумо, маҳсул ва батареяҳо хушк мебошанд.**

**Барои пешгирӣ кардани расиши кӯтоҳи батареяҳо пас аз баровардани онҳо аз таҳҷизот, нуқтаҳои васли батарея бояд бо объектҳои металлӣ пайваст карда нашаванд (масалан, тангаҳо, сарҳараҳо, ангуштариҳо). Батареяҳоро ба варақаи алюминий напечонед. Нуқтаҳои васли батареяҳоро бо скотч маҳкам кунед ва онҳоро пеш аз партофтан ба халтаи пластикӣ бимонед.**

1 Лавҳаи тарафи пеш ва/ё қафои таҳҷизотро бо мурваттоб кушоед. То намоён шудани лавҳаи микросхема бо батареяи зарядшаванда қисмҳо ва/ё мутварчаҳои иловагиро тоб дода кушоед.
2 Батареяҳои зарядшавандаро ҷудо намоед.

## Қазақша

## Маңызды қауіпсіздік ақпараты

Өнімді тек тұрмыстық мақсатта пайдаланыңыз. Өнімді және оның батареялары мен аксессуарларын қолданбас бұрын осы маңызды ақпаратты мұқият оқып (сурет 1) шығып, оны келешекте қарау үшін сақтап қойыңыз. Дұрыс пайдаланбау қауіптерге және ауыр жарақаттарға әкелуі мүмкін. Қамтамасыз етілген аксессуарлар әр түрлі өнімдер үшін өзгеше болуы мүмкін.

### Абайлаңыз

• Өнімді зарядтау үшін, шығыс көрсеткіштері 5 В, ≥ 1 А болатын сертификатталған қауіпсіз өте төмен кернеудегі (SELV) қуат құралын пайдаланыңыз. Ылғалды ортада (мысалы, ванна бөлмесінде) қауіпсіз зарядтау үшін тек IPX4 (шашыраудан қорғайтын) қуат құралын пайдаланыңыз. Сәйкес жабдық (мысалы, Philips HQ87) www.philips.com/support веб-сайтында қолжетімді. Дұрыс USB құралын табуға қолдау керек болса, еліңіздегі тұтынушыларға қолдау көрсету орталығына хабарласа аласыз (байланыс мәліметтерін халықаралық кепілдік парақшасынан қараңыз). Сертификатталмаған қуат құралын пайдалану қауіпті немесе ауыр жарақаттарды тудыруы мүмкін. • USB кабелі мен USB қуат құралын құрғақ (сурет 2) ұстаңыз. • Бұл құрылғы ұя өткізбейді (сурет 3). Ваннада немесе душта және ағын су астында тазалауға үйлесімді. Қауіпсіздік себептері үшін құрылғыны тек сымсыз пайдалануға болады. • Қуат құралын өзгертуге болмайды. • Қуат құрылғысына зақым келтірмеу үшін электрлік ауа тазалау құралы бар қабырға розеткалары жанында қуат құрылғысын пайдаланбаңыз. • Зақымдалған құралды қолдануға болмайды. Зақымдалған бөлшектерді жаңа Philips бөлшектерімен ауыстырыңыз. • Бақылау астында болса не құрылғыны қауіпсіз пайдалану туралы нұсқаулар алған болса және байланысты қауіптерді түсінсе, бұл құрылғыны 8 және одан жоғары жастағы балалаларға және дене, сезу немесе ақыл-ой қабілеттері кем немесе тәжірибесі мен білімі жоқ адамдарға пайдалануға болады. Балалар құрылғымен ойнамауы керек. Тазалау мен пайдаланушыға техникалық қызмет көрсету қызметтерін бақылаусыз балаларға орындауға болмайды. • Ішкі ерінде өнімнің ешбір бөлігін ешқашан пайдаланбаңыз (сурет 4). • Сыртқы еріндерін қыру немесе қырқу үшін әрқашан бастиегіне тарақты бекітіңіз. • Бикини аймағынан шашты кетіру үшін бастиекті қосымша тарақсыз немесе қалпақсыз пайдалануға болады. • Гигиенаны ескере отырып, құралды тек бір адам қолдануы керек. • Өнімді зақымдалған, қабынған, тітіркенген немесе жазылып келе жатқан теріде, варикозды тамырларда, дақтарда немесе мендерде (түктері бар) немесе тері ауруларына шалдыққан теріде қолданбаңыз. • Алғаш рет пайдалану кезінде терінің біраз тітіркенуі қалыпты, бірақ ол теріңіз эпиляциядан үйренген сайын азаяды. • Зақымды және жарақатты болдырмау үшін жұмыс істеп жатқан құрылғыны бас шашынан, қастардан, кірпіктерден, киімдерден, т.б. аулақ ұстаңыз. • Терінің ықтимал тітіркенуінің күшеюіне жол бермеу үшін эпиляциядан 24 сағат бұрын және одан 48 сағат кейін пилинг жасауға болмайды. • Саптамалардан жарық шыққа, жарықты ашық немесе жабық көздерге бағыттамаңыз. • Құралды сумен тазалар алдында оны розеткадан ажыратыңыз. • Құралды тазалау үшін тек суық немесе жылы суды пайдаланыңыз. • Құрылғыны тазалау үшін еш уақытта қысылған ауаны, қырғыштарды, абразивті тазалағыш заттар немесе агрессивтік суйықтықтарды пайдаланбаңыз. • Максималды дыбыстық қуаттың деңгейі: Lc = 77 dB(A). • Тек түпнұсқалы Philips аксессуарларын немесе тұтынылатын заттарын пайдаланыңыз. • Өнімді тек 10 °C және 35 °C аралығындағы температурада зарядтаңыз, қолданыңыз және сақтаңыз. • Өнім мен батареяларды өрттен сақтаңыз және тікелей күн сәулесі немесе жоғары температура әсеріне ұшыратуға болмайды. • Өнім қатты қызып кетсе немесе иіс шықса, түсі өзгерсе немесе зарядтау бұрынғыдан да ұзақ уақыт алса, өнімді пайдалану мен зарядтауды тоқтатып, Philips компаниясына хабарласыңыз. • Өнімдерді және батареяларын микротолқынды пештерге немесе индукциялық плитаға салуға болмайды. • Батареяларды қызудан немесе улы не қауіпті заттардың шығуынан қорғау үшін өнімді немесе батареяны ашуға, өзгертуге, тесуге, зақымдауға немесе бөлшектеуге болмайды. Батареяларды қысқа туйықтауға, артық зарядтауға немесе кері күйде зарядтауға болмайды. • Батареялар зақымдалса немесе суйықтығы ақса, теріге немесе көзге тигізбеңіз. Осы орын алса, бірден сумен жақсылап шайып, медициналық көмекке жүгініңіз.

### Электромагниттік өрістер (ЭМӨ)

Бұл Philips құрылғысы электромагниттік өрістерге қатысты барлық қолданыстағы стандарттар мен ережелерге сәйкес келеді.

## Ауыстыру

Қыратын басының кескіш бөлігін екі жыл сайын немесе аптасына екі реттен аса пайдаланса ғана ауыстырып тұрыңыз. Сондай-ақ кескіш бөлігі зақымдалған болса немесе дұрыс кеспей жатса да ауыстырып тұру қажет.

## Қолдау көрсету

Барлық өнімге қолдау көрсету туралы ақпаратты **www.philips.com/support** бетінен қараңыз.
Қалыпты тозуға ұшырайтын бөлшектер (мысалы, кесу бөліктері) халықаралық кепілдікпен қамтылмайды.

## Өңдеу

• Бұл белгі электр өнімдері мен батареяларды күнделікті үй қоқыстарымен бірге тастауға болмайтынын білдіреді (сурет 5). • Электр өнімдері мен батареяларды бөлек жинау бойынша жергілікті ережелерді орындаңыз.

### Кірістірілген қайта зарядталатын батареяны алу

Құрылғы тастаған кезде, кірістірілген қайта зарядталатын батареяны білікті маман ғана алуы қажет. Батареяны алу алдында құрылғы қабырға розеткасынан ажыратылғанын және батарея заряды толығымен таусылғанын тексеріңіз.

**Құралды ашу үшін құралдарды қолдану кезінде және қайта зарядталатын батареяны қоқысқа тастау кезінде қажетті қауіпсіздік шараларын орындаңыз.**

**Батареяларды қолданған кезде қолыңыз, өнім және батареялар құрған екендігіне көз жеткізіңіз.**

**Батареяларды алғаннан кейін, кездейсоқ қысқа туйықтап алмау үшін батарея клеммаларын металл заттарға (мысалы, тиындар, қыстырғыштар, сақиналар) тигізбеңіз. Батареяларды алюминий жұқалтырға орамаңыз. Қоқысқа тастау алдында батарея клеммаларын орамаңыз немесе батареяларды пластик қалтаға салыңыз.**

1 Құралдың артқы және/немесе алдыңғы панелін жалпақ басты бұрауышпен алып тастаңыз. Қайта зарядталатын батареясы бар басып шығарылған тізбек тақтасы көрінгенше қосымша бұрандаларды және/немесе бөлшектерді шығарыңыз.
2 Қайта зарядталатын батареяны алыңыз.

Ханымдар ұстарасы
BRL114, BRL127, BRL128, BRL129, BRL137, BRL138, BRL147, BRL149, BRL159
Кіріктірілген батарея Li-ion
5 V , 1 A, IPX7
III санатты аспан
Индонезияда жасалған
Өндіруші: "Филипс Консьюмер Лайфстайл Б.В.", Туссендиепен 4, 9206 АД, Драхтен, Нидерланды.
Тұрмыстық қажеттіліктерге арналған.

| Сақтау пайдалану, Сақтау шарттары | |
|---|---|
| Температура | 10 °C - 35 °C |
| Салыстырмалы ылғалдылық | 20 % - 95 % |

Пластик емес бума материалдарында қағаз немесе картон бар.

Пластик бума материалдарында LDPE бар, басқаша көрсетілмеген жағдайда.

## Ҳаҷ

## Ҳаҷ

## Тегеҳ

## Тегеҳ

## Հայերեն

## Տեղեկություններ անվտանգության մասին

Սարքավորումն օգտագործեք միայն նախատեսված կենցաղային նպատակի համար: Սարքավորումը, դրա մարտկոցները և պարագաները օգտագործելուց առաջ ուշադիր ընթերցեք այս կարևոր տեղեկագիրը (Նկ. 1) և պահեք այն հետագա օգտագործման համար: Ոչ նպատակին օգտագործումը կարող է առաջացնել վտանգավոր իրադրություններ կամ լուրջ մարմնական վնասվածքներ: Տրամադրված պարագաները կարող են տարբեր լինել տարբեր սարքերի համար:

### Նախազգուշացում

• Սարքը լիցքավորելու համար օգտագործեք միայն վկայագրված ապահով գերցածր լարման (SELV) սնուցման բլոկ՝ 5 V, ≥ 1 A ելքային պարամետրերով: Խոնավ պայմաններում (օրինակ՝ լոգարանում) ապահով լիցքավորման համար օգտագործեք միայն IPX4 (ցայտերից պաշտպանող) սնուցման բլոկ: Համապատասխան սնուցման բլոկը (օրինակ՝ Philips HQ87) հասանելի է www.philips.com/support կայքի միջոցով: Եթե համապատասխան USB սնուցման բլոկ ձեռք բերելու համար օգնության կարիք ունեք, կարող եք կապվել ձեր երկրում գործող հաճախորդների աջակցության կենտրոնի հետ (կոնտակտային տվյալները տես միջազգային երաշխիքի թերթիկում): Չվկայագրված սնուցման բլոկների օգտագործումը կարող է առաջացնել լուրջ վնասվածքների վտանգ: • USB մալուխը և USB սնուցման բլոկը պահեք չոր (Նկ. 2) վիճակում: • Այս սարքը ջրակայուն է (Նկ. 3): Այն հարմար է լոգասենյակում օգտագործելու համար, ինչպես նաև ծորակի տակ մաքրելու համար: Անվտանգության նկատառումներից ելնելով՝ սարքը նախատեսված է միայն առանց լարի օգտագործման համար: • Մի փոփոխեք սնուցման բլոկը: • Մի օգտագործեք սնուցման բլոկը այնպիսի պատի վարդակներում կամ դրանց մոտ, որոնք պարունակում են օդը թարմացնող էլեկտրական միջոց, քանի որ դա կարող է անուղղելի կերպով վնասել սնուցման բլոկը: • Եթե սարքը վնասված է, մի օգտագործեք այն: Վնասված մասերը փոխարինեք նոր Philips մասերով: • 8 տարեկան և ավելի մեծ երեխաներ և ֆիզիկական, զգացողական կամ մտավոր անկարողություններով մարդիկ կարող են օգտագործել սարքը միայն վերահսկողության ներքո, կամ եթե նրանք ստացել են օգտագործման համապատասխան հրահանգներ և հասկանում են հնարավոր վտանգները: Երեխաները չպետք է խաղան սարքի հետ: Սարքի մաքրման և սպասարկման գործողությունները չեն կարող արվել երեխաների կողմից, եթե նրանք չեն վերահսկվում: • Երբեք մի օգտագործեք սարքի որևէ մաս ներքին շրթունքների վրա (Նկ. 4): • Արտաքին շրթունքները սափրելու կամ հարդարելու համար գլխիկին միշտ սանր ամրացրեք: • Բիկինիի տարածքից մազերը հեռացնելու համար գլխիկները կարող են օգտագործվել առանց լրացուցիչ սանրերի կամ կափարիչների: • Հիգիենայի նկատառումներից ելնելով՝ սարքը պետք է օգտագործվի միայն մեկ անձի կողմից: • Սարքը մի օգտագործեք վնասված, բորբոքված, գրգռված կամ առողջացող մաշկի վրա, ինչպես նաև վարիկոզի, բծերի կամ խալերի (մազերով) կամ մաշկային հիվանդություններով ախտահարված մաշկի վրա: • Առաջին օգտագործման ժամանակ մաշկի որոշակի գրգռվածությունը նորմալ է, սակայն այն նվազում է, երբ ձեր մաշկը սովորում է մազահեռացմանը: • Վնասվածքներից խուսափելու համար աշխատող սարքը հեռու պահեք գլխամաշկի մազերից, հոնքերից, թարթիչներից, հագուստից և այլն: • Մազահեռացումից 24 ժամ առաջ և 48 ժամ հետո մի կատարեք մաշկի շերտազատում (պիլինգ)՝ մաշկի հնարավոր գրգռվածության ուժեղացումից խուսափելու համար: • Եթե գլխադիրները լույս են արձակում, այդ լույսը մի ուղղեք բաց կամ փակ աչքերի վրա: • Ձրով մաքրելուց առաջ սարքն անջատեք հոսանքի վարդակից: • Սարքը մաքրեք միայն սառը կամ գոլ ջրով: • Երբեք մի օգտագործեք սեղմված օդով ապարատներ, քերիչներ, հղկող մաքրող միջոցներ կամ ագրեսիվ հեղուկներ՝ սարքը մաքրելու համար: • Ձայնի առավելագույն հզորության մակարդակը՝ Lc = 77 dB(A): • Միայն օգտագործեք Philips-ի օրիգինալ պարագաներ կամ ծախսվող նյութեր: • Սարքը լիցքավորեք, օգտագործեք և պահեք 10 °C-ից 35 °C ջերմաստիճանային պայմաններում: • Սարքն ու մարտկոցները հեռու պահեք կրակից և մի դրեք անմիջական արևի ճառագայթների տակ կամ բարձր ջերմաստիճանային պայմաններում: • Եթե սարքն արտասովոր կերպով տաքանում է կամ դրանից հոտ է գալիս, փոխում է գույնը կամ, եթե լիցքավորվում է սովորականից երկար ժամանակի ընթացքում, մի օգտագործեք և մի լիցքավորեք այն ու կապվեք Philips-ի հետ: • Սարքերն ու մարտկոցները մի դրեք միկրոալիքային վառարանների կամ ինդուկցիոն վառարանների մեջ: • Մի բացեք, փոփոխեք, ծակեք, վնասեք կամ ապամոնտաժեք սարքը կամ մարտկոցը՝ մարտկոցների տաքացումը կամ թունավոր կամ վտանգավոր նյութերի արտազատումը կանխելու համար: Մի ենթարկեք մարտկոցները կարճ միացման, չափից ավել կամ հակառակ կողմով մի լիցքավորեք մարտկոցները: • Եթե մարտկոցները վնասված են կամ արտահոսք են նկատում, խուսափեք մաշկի կամ աչքերի հետ շփումից: Եթե դա տեղի ունենա, անմիջապես լավ լվացեք ջրով և դիմեք բժշկի:

### Էլեկտրամագնիսական դաշտեր (EMF)

Philips-ի այս սարքը համապատասխանում է էլեկտրամագնիսական դաշտերի ազդեցության վերաբերյալ կիրառվող բոլոր ստանդարտներին և նորմերին:

## Փոխարինում

Եթե սափրիչի գլխիկի կտրող մասն օգտագործում եք ավելի հաճախ, քան շաբաթը երկու անգամ, փոխարինեք այն առնվազն տարին մեկ: Կարող ենք մասեր փոխարինել նաև, եթե այն վնասվել է, կամ դրա աշխատանքի արդյունավետությունը նվազել է:

## Աջակցություն

Ապրանքի վերաբերյալ ցանկացած աջակցության համար խնդրում ենք այցելել **www.philips.com/support** կայք:
Սովորական մաշվածության ենթակա մասերը (օրինակ՝ կտրող մասերը) ներառված չեն միջազգային երաշխիքի մեջ:

## Վերամշակում

• Սա նշանակում է, որ էլեկտրական սարքավորումները և մարտկոցները չեն կարող թափոնացվել սովորական կենցաղային աղբի հետ միասին (Կ.կ. 5): • Ձեռնհաս էլեկտրական սարքավորումների և մարտկոցների թափոնացման վերաբերյալ ձեր երկրում ընդունված կանոններին:

## Ներկառուցված վերալիցքավորվող մարտկոցի հեռացումը

Ներկառուցված վերալիցքավորվող մարտկոցը պետք է հեռացվի միայն վաստակավոր անձի կողմից, երբ սարքը թափվում է: Մարտկոցը հանելուց առաջ համոզվեք, որ սարքն անջատված է: պատի վարդակից և, որ մարտկոցն ամբողջովին լիցքաթափված է:

**Սարքը բացելու գործիքների հետ աշխատելիս և վերալիցքավորվող մարտկոցը թափելիս նախաձեռնեք անվտանգության բոլոր անհրաժեշտ նախազգուշական միջոցները:**

**Մարտկոցների հետ գործ ունենալիս՝ համոզվեք, որ ձեր ձեռքերը, սարքավորումը և մարտկոցները չոր են:**

**Հեռացնելուց հետո մարտկոցների պատահական կարճ միացումից խուսափելու համար զերծ պահեք մարտկոցները մետաղական առարկաների հետ շփումից (օրինակ՝ մետաղադրամներ, մազակալներ, մատանիներ): Մի փաթաթեք մարտկոցները ալյումինե փայլաթիթեղի մեջ: Թափելուց առաջ փաթաթեք մարտկոցի տերմինալները կամ մարտկոցները դրեք ցելոֆանի տոպրակի մեջ:**

1 Պտուտակահանով հեռացրեք սարքի հետևի և (կամ) առջևի վահանակը: Հեռացրեք պտուտակները և (կամ) մասերը, մինչև վերալիցքավորվող մարտկոցով տպատախտակը տեսնվելը:
2 Հանեք վերալիցքավորվող մարտկոցը:

Կանաչի ածելի
BRL114, BRL127, BRL128, BRL129, BRL137, BRL138, BRL147, BRL149, BRL159
Ներառուցած ուժակուտակիչ Li-ion
5 V , 1 A, IPX7
Սարք III դասի
Պատրաստված է Ինդոնեզիայում
Արտադրող: «Ֆիլիպս Քոնսյումեր Լայֆսթայլ Բ.Վ.», Տուսսենդիեպեն 4, 9206 ԱԴ, Դրահտեն, Նիդերլանդներ.
Կենցաղային կարիքների համար.

| Շահագործման պայմաններ՝, Պահպանման կանոններ՝ | |
|---|---|
| Ջերմաստիճան՝ | 10 °C - 35 °C |
| Հարաբերական խոնավություն՝ | 20 % - 95 % |

Ոչ-պլաստիկ փաթեթավորման նյութերը պարունակում են թուղթ կամ ստվարաթուղթ:

Պլաստիկ փաթեթավորման նյութերը պարունակում են ցածր խտության պոլիէթիլեն (LDPE), եթե այլ բան նշված չէ:

## ქართული ენა

## მნიშვნელოვანი ინფორმაცია უსაფრთხოების შესახებ

გამოიყენეთ ეს პროდუქტი მხოლოდ საყოფაცხოვრებო მიზნებისთვის. ყურადღებით ნაკვიათხეთ ეს მნიშვნელოვანი ინფორმაცია (ნახ. 1) პროდუქტის, მისი ბატარეებისა და აქსესუარების გამოყენებამდე და შეინახეთ ის სამომავლო მოხმარებისთვის. არასწორმა გამოყენებამ შესაძლოა მრავალ საფრთხემდე და სერიოზულ დაზიანებებამდე მიგვიყვანოს. თანმხლები აქსესუარები შესაძლოა ისვლენებოდეს სხვადასხვა პროდუქციის მიხედვით.

### გაფრთხილება

• პროდუქტის დასამუხტად, გამოიყენეთ მხოლოდ უსაფრთხო ძალიან დაბალი ვოლტაჟის (SELV) სერტიფიკატის მქონე კვების ბლოკი გამომავალი კოეფიციენტით 5 V, ≥ 1 A. ტენიან გარემოში უსაფრთხოდ დასამუხტად (მაგ., აბაზანა), გამოიყენეთ IPX4 (წყლის შხეფების მედეგი) კვების ბლოკი. შესაბამისი კვების ბლოკი (მაგ., Philips HQ87) ხელმისაწვდომია აქ: www.philips.com/support. თუ გჭირდებათ მხარდაჭერა სწორი USB კვების ბლოკის მოსაძიებლად დაუკავშირდით Philips-ის მომხმარებელზე ზრუნვის ცენტრს თქვენს ქვეყანაში (იხილეთ საერთაშორისო გარანტიის ბროშურა საკონტაქტო მონაცემებისათვის). არასერტიფიცირებული კვების ბლოკის გამოყენებამ შესაძლებელია გამოიწვიოს საფრთხე ან სერიოზული დაზიანება. • შეუნარჩუნეთ USB კაბელს, USB ბლოკსა სიმშრალე (ნახ. 2). • ეს მოწყობილობა წყალგამძლეა (ნახ. 3). ის ვარგისია აბაზანაში ან შხაპში გამოსაყენებლად და ონკანის ქვეშ გასაწმენდად. უსაფრთხოების მიზნით, ამ შემთხვევაში მიზანშეწონილია მოწყობილობის მხოლოდ კაბელის გარეშე გამოყენება. • არ შეცვალოთ კვების ბლოკი. • არ გამოიყენოთ კვების ბლოკი ისეთ კედლის როზეტებში, ან მათ სიახლოვეს, რომლებიც მოიცავენ ჰაერის ელექტრო გამაგრილებელს, რათა თავიდან აიცილოთ კვების ბლოკის შეუქცევადი დაზიანება. • არ გამოიყენოთ დაზიანებული მოწყობილობა. შეცვალეთ დაზიანებული ნაწილები ახალი Philips-ის ნაწილებით. • ამ მოწყობილობის გამოყენება შეუძლიათ ბავშვებს 8 წლიდან და ზემოთ და პირებს შეზღუდული ფიზიკური, სენსორული ან მენტალური შესაძლებლობები ან გამოცდილებისა და ცოდნის სიმცირის მქონე პირებს, თუ ვინმეს მეთვალყურეობის ქვეშ არიან ან აუხსნეს, თუ როგორ გამოიყენონ მოწყობილობა უსაფრთხოდ და გააცნობიერონ არსებული საფრთხეები. ბავშვებმა არ უნდა ითამაშონ მოწყობილობით. გაწმენდა და მოვლა არ უნდა მოხდეს ბავშვების მიერ, მეთვალყურეობის გარეშე. • არასოდეს არ გამოიყენოთ პროდუქტის რომელიმე ნაწილი შიდა ლაბიალურ ზონაზე (ნახ. 4). • გარე ლაბიალური ზონის გასაპარსად ან გასაკრეჭად, ყოველთვის მიამაგრეთ თავზე სავარცხელი. • ბიკინის ზონიდან თმის მოსაშორებლად, თავაკები შეიძლება გამოყენებული იქნას დამატებითი სავარცხლების და ხუფების გარეშე. • ჰიგიენის დაცვის მიზნით, მოწყობილობა უნდა გამოიყენოს მხოლოდ ერთმა პიროვნებამ. • არ გამოიყენოთ პროდუქტი დაზიანებულ, გამიზეზებულ, გაღიზიანებულ ან შეუხორცებელ კანზე, ვარიკოზულ ვენებზე, ლაქებსა და ხალებზე (თმებით) ან კანის დაავადებით დაზიანებულ კანზე. • პირველი გამოყენებისას კანის გარკვეული გაღიზიანება ნორმალურ მოვლენას წარმოადგენს, მაგრამ უნდა შემცირდეს, როდესაც კანი თმის მოცილებას მიეჩვევა. • ზიანის თავიდან ასაცილებლად, მომუშავე მოწყობილობა თავის კანს, წარბებს, წამწამებს, სამოსს და ა.შ. მოაცილეთ. • არ გაიკეთოთ პილინგი თმის მოცილებამდე 24 საათის განმავლობაში და 48 საათის შემდეგ, რათა კანის შესაძლო გაღიზიანება თავიდან აიცილოთ. • თუ მისამაგრებელი მექანიზმები ასხივებენ სინათლეს, ნუ მიმართავთ შუქს ღია ან დახურულ თვალებზე. • გამოაერთეთ მოწყობილობა სანამ მას გაწმენდთ წყლით. • მოწყობილობის გასაწმენდად გამოიყენეთ მხოლოდ ცივი ან ნელთბილი წყალი. • მოწყობილობის გასაწმენდად არასდროს გამოიყენოთ შეკუმშული ჰაერი, სახეხი ბალიშები, აბრაზიული საწმენდი საშუალებები ან აგრესიული სითხეები. • ხმის სიმძლავრის მაქსიმალური დ