AIRO

powered by EVOLUTION

RUS

БЕСПРОВОДНОЙ МОЮЩИЙ ПЫЛЕСОС
EVOLUTION AIRO V50 PRO ULTRA

РУКОВОДСТВО ПО ЭКСПЛУАТАЦИИ

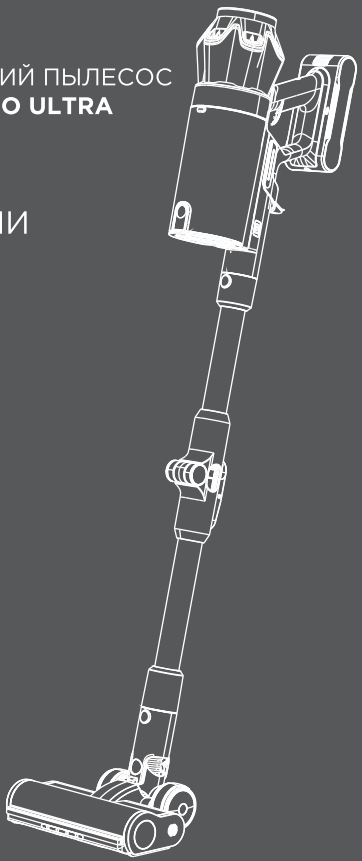

Уважаемый покупатель!

Благодарим Вас за покупку продукции торговой марки «Evolution». Мы рады предложить Вам изделия, разработанные и изготовленные в соответствии с высокими требованиями к качеству, функциональности и дизайну.

Перед началом эксплуатации прибора внимательно прочитайте данное руководство, в котором содержится важная информация, касающаяся Вашей безопасности, а также рекомендации по правильному использованию прибора и уходу за ним.

Позаботьтесь о сохранности настоящего Руководства, используйте его в качестве справочного материала при дальнейшем использовании прибора.

СОДЕРЖАНИЕ:

Меры безопасности 4
Технические характеристики 6
Комплектация 6
Устройство прибора 7
I. ПЕРЕД НАЧАЛОМ ИСПОЛЬЗОВАНИЯ 9
Зарядка аккумулятора 10
II. ЭКСПЛУАТАЦИЯ ПРИБОРА 10
Сборка 11
Установка насадок и управление 12
Влажная уборка 12
III. УХОД ЗА ПРИБОРОМ 13
Утилизация 16
Хранение и транспортировка 18
IV. ПЕРЕД ОБРАЩЕНИЕМ В СЕРВИС-ЦЕНТР 19
V. ГАРАНТИЙНЫЕ ОБЯЗАТЕЛЬСТВА 20
Гарантийный талон 22

МЕРЫ БЕЗОПАСНОСТИ

1. Используйте прибор только в соответствии с данной инструкцией. Запрещено использовать вне помещения или на влажной поверхности.
2. Прибор не предназначен для использования лицами (включая детей) с пониженными физическими, сенсорными или умственными способностями или при отсутствии у них жизненного опыта или знаний, если они не находятся под присмотром или не проинструктированы об использовании прибора лицом, ответственным за их безопасность.
3. Дети должны находиться под присмотром для недопущения игр с прибором.
4. Используйте прибор при температуре воздуха от +5 °C до +35 °C и относительной влажности воздуха не более 80 %.
5. Не используйте пылесос в закрытых помещениях, заполненных парами масляных красок, растворителей, некоторых средств от моли, легковоспламеняющейся пылью или другими взрывоопасными или ядовитыми парами.
6. Держите волосы, свободную одежду, пальцы и другие части тела подальше от отверстий и движущихся частей. Роликовая щетка постоянно вращается во время использования.
7. Запрещается засасывание следующих предметов, в противном случае это может вызвать повреждение пылесоса или пожар, что может привести к травмам и другим несчастным случаям:
– высокотемпературные вещества (огонь и т.д.);
– большие острые фрагменты (стекло и т.д.);
– опасные вещества, воду и жидкости (растворители, корродирующие вещества и т.д.);
– легковоспламеняющиеся и взрывоопасные вещества (бензин или алкогольные продукты).
8. Напряжение сети должно соответствовать напряжению адаптера питания.
9. Штепсельная вилка должна быть удалена из штепсельной розетки перед чисткой или обслуживанием пылесоса.
Сначала выключите пылесос и извлеките аккумуляторную батарею при необходимости его очистки, обслуживания или временном неиспользовании пылесоса. Всегда выключайте устройство перед подсоединением или отсоединением электрощетки.

10. В случае повреждения шнура адаптера питания необходимо провести замену производителем, его ремонтным отделом или специальным персоналом аналогичных отделов во избежание опасности.
11. Не допускайте попадания воды на пылесос, аккумулятор и адаптер питания. Запрещается погружать в воду пылесос, аккумулятор и адаптер питания.
12. Держите устройство подальше от источников тепла. Не допускайте воздействия на него прямых солнечных лучей.
13. Во избежание повреждения и деформации электродвигателя из-за перегрева пылесоса, избегайте длительной работы пылесоса с заблокированным всасывающим отверстием.
14. Во время работы устройства не закрывайте воздухозаборник или отверстие для выпуска воздуха различными предметами.
15. Используйте только рекомендуемые изготовителем аксессуары.
16. Немедленно отсоедините вилку питания при наличии каких-либо ненормальных явлений в работе адаптера питания, ремонт должен проводиться только производителем, его ремонтным отделом или аналогичным специальным персоналом.
17. Не используйте без пылесборника или установленных фильтров.
18. Не оставляйте заряжающийся прибор без присмотра.
19. Батарея должна быть удалена из прибора перед его утилизацией. Прибор должен быть отсоединен от сети питания при удалении батареи. Батарея должна утилизироваться безопасно.
20. Используйте только с аккумулятором и адаптером питания, поставляемых с прибором.

ТЕХНИЧЕСКИЕ ХАРАКТЕРИСТИКИ

Модель: AIRO V50 PRO ULTRA
Мощность: 800 Вт
Мощность всасывания: 10 кПа (мин. мощн.) – 40 кПа (макс. мощн.)
Тип аккумулятора: li-ion
Напряжение аккумулятора: 25,2 В⎓
Ёмкость аккумулятора: 4000 мА*ч
Входное напряжение сетевого адаптера: 100–240 В~, 50/60 Гц, 0,8 А
Выходное напряжение сетевого адаптера: 30,0 В⎓, 0,8 А, 24 Вт
Защита от поражения электротоком: класс II
Тип управления: сенсорный, электронный
Материал корпуса: пластик, металл
Фильтры: HEPA, циклон
Максимальный объём пылесборника: 1,4 л
Полезный объём пылесборника: 0,65 л
Объем резервуара моющей насадки: 180 мл (чистая вода) + 300 мл (грязная вода)
Уровень шума: 79 дБ
Регулировка мощности: 3 уровня + режим «AUTO»
Датчик пыли: есть
Время непрерывной работы: 25 мин (макс. мощность) – 1 ч 39 мин (мин. мощность)
Время полной зарядки: 6,5 ч
Турбощётка: с подсветкой
Индикация: светодиодный дисплей
Длина шнура питания: 1,5 м

Комплектация:

Пылесос, аккумулятор, адаптер питания Model BZ024-300080-AG, настенное крепление с зарядкой и комплектом винтов, складная трубка, насадка для мебели 2 в 1, турбощетка с подсветкой, дополнительный мягкий валик для турбощетки, мини-турбощетка, щелевая насадка с подсветкой, моющая насадка, гибкий шланг, насадка для вычесывания шерсти домашних животных, руководство по эксплуатации и гарантийный талон

В рамках постоянного улучшения продукта производитель может обновлять его внешний вид, состав комплекта и параметры без предупреждения. Возможные отклонения в характеристиках составляют ±10%.

УСТРОЙСТВО ПРИБОРА

Основные узлы и питание

1. Блок двигателя
2. Дисплей
3. Аккумулятор
4. Порт для зарядки аккумулятора
5. Адаптер питания

Система фильтрации и пылесборник

6. Контейнер-пылесборник
7. Циклонный фильтр
8. HEPA-фильтр двигателя

Трубки и соединители

9. Гибкий шланг
10. Гибкая трубка
11. Настенное крепление

Насадки и рабочие элементы

12. Турбощетка
13. Ролик турбощетки
14. Дополнительный мягкий валик для турбощетки
15. Мини-турбощетка
16. Щелевая насадка с подсветкой
17. Насадка для мебели 2 в 1
18. Моющая насадка
19. Насадка для вычесывания шерсти домашних животных



ДИСПЛЕЙ

1. Кнопка регулировки мощности
2. Индикатор режима «ТУРБО»
3. Индикатор режима «СРЕДНИЙ»
4. Индикатор режима «ЭКО»
5. Индикатор уровня заряда аккумулятора
6. Индикатор режима «AUTO»
7. Индикатор блокировки турбощетки
8. Индикатор засорения трубки
9. Индикатор количества всасываемой пыли



I. ПЕРЕД НАЧАЛОМ ИСПОЛЬЗОВАНИЯ

> Распаковка: Осторожно извлеките пылесос и аксессуары из упаковки. Снимите все транспортировочные пленки и рекламные стикеры.

> Важно: Не удаляйте с корпуса информационные таблички, предупреждающие знаки и наклейку с серийным номером — они необходимы для идентификации модели и сохранения гарантии.

> Акклиматизация: Если прибор находился на холоде, оставьте его в помещении минимум на 2 часа перед запуском. Это предотвратит поломку из-за конденсата.

> Гигиена: Протрите корпус влажной салфеткой и вытрите насухо. Рекомендуется провести первую очистку контейнера, чтобы устранить возможный «технический» запах нового пластика.

> Проверка: Используйте пылесос только в полной сборке. Перед включением осмотрите корпус и детали на предмет трещин или сколов. Убедитесь, что все фильтры и узлы установлены плотно и правильно.

> Зарядка: Перед первым полноценным циклом уборки зарядите аккумулятор до 100%.

Варианты подключения к сети показаны на схемах:

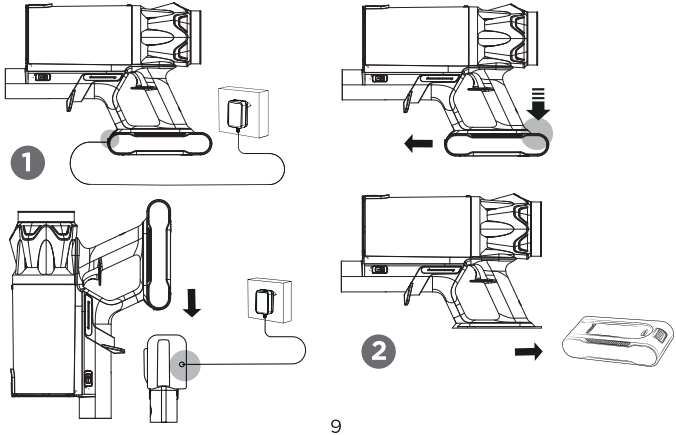

ЗАРЯДКА УСТРОЙСТВА

> Индикация: При подключении к сети на дисплее отобразится текущий процент заряда. Световые индикаторы на дисплее и аккумуляторе будут мигать зеленым.

> Завершение зарядки: Когда уровень достигнет 100%, а индикаторы перестанут мигать и начнут гореть ровным зеленым светом — прибор полностью готов к работе.

> Время процесса: Полный цикл зарядки занимает около 6,3 часа. При необходимости допускается использование удлинителя.

> Контроль разряда: Во время уборки следите за дисплеем. При критическом падении уровня заряда индикатор замигает красным, и пылесос автоматически выключится.

ВАЖНО: В целях безопасности пылесос не включается, пока подключен к зарядному устройству.

II. ЭКСПЛУАТАЦИЯ ПРИБОРА

> Турбощетка с подсветкой: предназначена для очистки твердых напольных покрытий и ковров с коротким ворсом. Система подсветки помогает находить пыль в темных зонах.

> Мини-турбощетка: компактная насадка для глубокой чистки мягкой мебели, матрасов и удаления шерсти домашних животных.

> Моющая насадка с резервуаром: позволяет осуществлять влажную уборку пола одновременно со всасыванием мусора.

> Щелевая насадка с подсветкой: незаменима для уборки в углах, узких зазорах и темных нишах.

> Насадка для мебели 2 в 1: универсальный инструмент для быстрой очистки обивки кресел, диванов и элементов салона автомобиля.

> Насадка для вычесывания животных: бережно удаляет лишнюю шерсть и подшерсток непосредственно с питомца, предотвращая их распространение по дому.

> Гибкая труба: предназначена для эффективной уборки в труднодоступных местах (под диванами, шкафами и другой низкой мебелью) без необходимости наклоняться.

> Гибкий шланг: обеспечивает свободу движений при использовании ручных насадок, облегчая чистку полок, шкафов и труднодоступных мест.

ПОРЯДОК СБОРКИ И ИСПОЛЬЗОВАНИЯ ПРИБОРА

Смотрите на схеме:

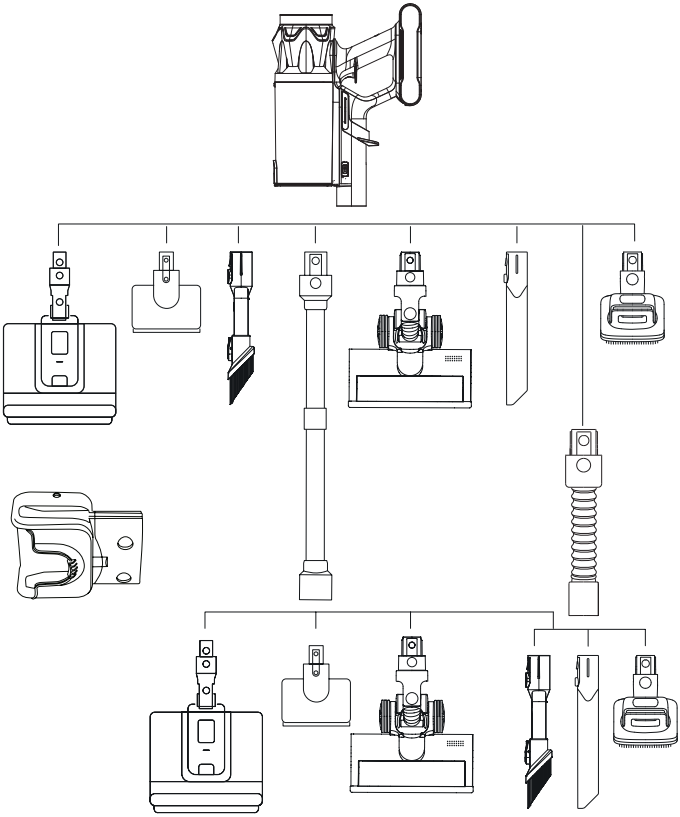

УСТАНОВКА НАСАДОК И УПРАВЛЕНИЕ

> Все аксессуары универсальны: их можно подключать к корпусу пылесоса напрямую, через складную трубку или гибкий шланг.
Обратите внимание: при использовании гибкого шланга активные насадки (турбощетка, мини-турбощетка и моющая насадка) будут работать только в режиме всасывания, без вращения валиков, так как шланг не оснащен электрическими контактами для питания приводов.

> Запуск прибора

Для начала уборки нажмите на кнопку-курок, расположенную на рукоятке. На дисплее отобразится текущий процент заряда аккумулятора и один из доступных режимов мощности:
- минимальная мощность «ЭКО»;
- средняя мощность «СРЕДНИЙ»;
- максимальная мощность «ТУРБО»;
- автоматический режим «AUTO»: мощность всасывания будет подстраиваться под условия работы. В данном режиме пылесос определяет количество всасываемого мусора и автоматически регулирует мощность всасывания.

Чтобы выбрать нужный режим работы, нажимайте кнопку на дисплее.
Чтобы закончить работу, нажмите кнопку-курок.
В режиме «AUTO» кольцевой индикатор на дисплее горит фиолетовым, по мере увеличения мощности заполняя всю окружность. В остальных режимах работы кольцевой индикатор горит красным, заполняясь на 1/3 (ЭКО), на 2/3 (СРЕДНИЙ) либо полностью (ТУРБО).

> Влажная уборка

В комплект поставки прибора входит насадка для влажной уборки. Залейте в резервуар насадки воду, как показано на схеме. После использования не забудьте слить остатки воды.

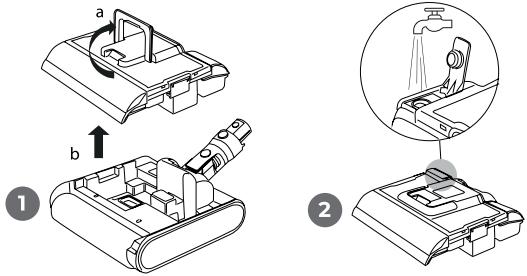

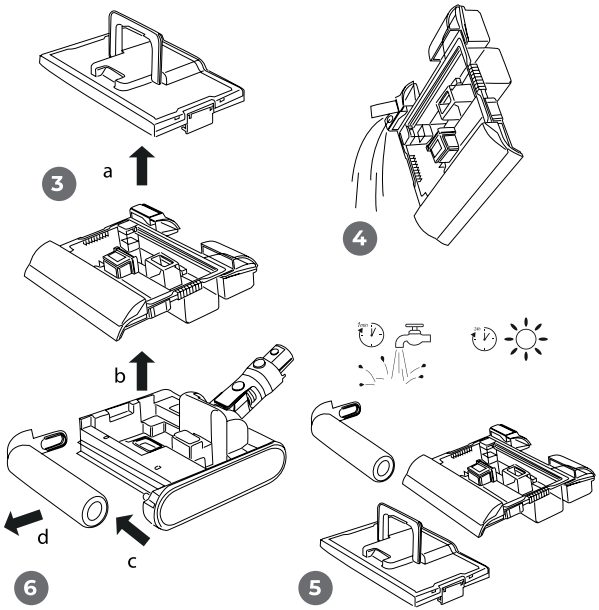

III. ОБСЛУЖИВАНИЕ И УХОД

Прежде чем приступать к очистке прибора, убедитесь, что он отключен от электросети.
Протирайте корпус прибора слегка влажной мягкой тканью.
! ЗАПРЕЩАЕТСЯ помещать корпус прибора, настенное крепление, кабель и адаптер электропитания, турбощетку, мини-турбощетку, насадку для влажной уборки и щелевую насадку с подсветкой под струю воды или погружать их в воду, а также использовать для очистки прибора любые химически агрессивные или абразивные вещества.

По мере загрязнения очищайте турбощетку и мини-турбощетку, полностью просушите перед повторным использованием.

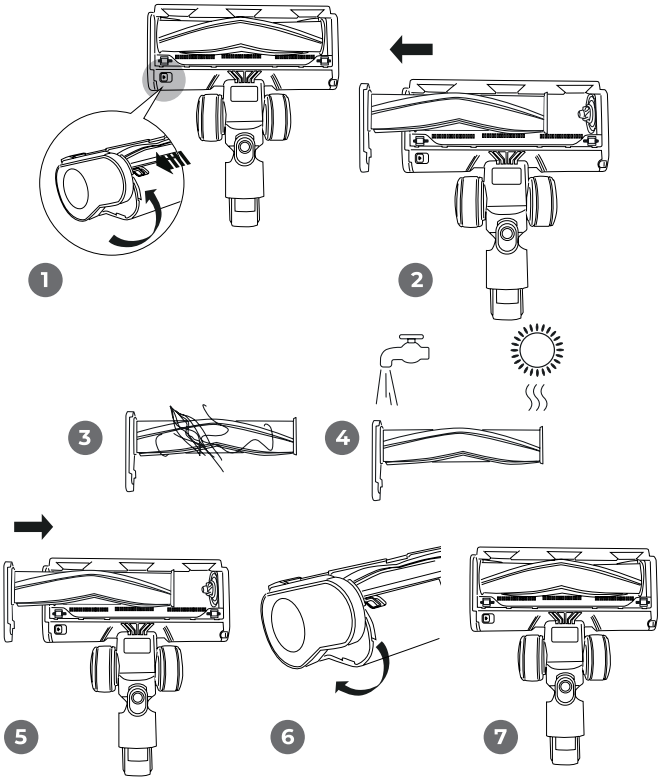

Порядок очистки моющей насадки см. на схеме (стр. 12), полностью просушите перед повторным использованием.

Порядок очистки контейнера-пылесборника, HEPA-фильтра и циклонного фильтра

Скапливающийся мусор может засорять отверстия циклонного фильтра, снижая мощность всасывания. Чтобы быстро очистить пылесборник, потяните за рукоятку в нижней части пылесоса. Регулярно очищайте контейнер для пыли. Для этого разместите прибор над мусорным ведром вертикально, контейнером вниз, и нажмите на кнопку открытия крышки контейнера. Следите за тем, чтобы количество мусора и пыли в контейнере не превышало максимальный уровень.

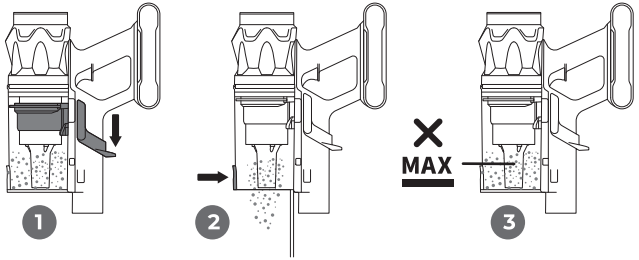

Для полной очистки контейнера и фильтров снимите их с корпуса пылесоса, извлеките циклонный фильтр и HEPA–фильтр, повернув его против часовой стрелки. Очистите все детали от грязи и пыли. Допускается очищать детали под проточной водой. Перед обратной сборкой тщательно просушите все детали.

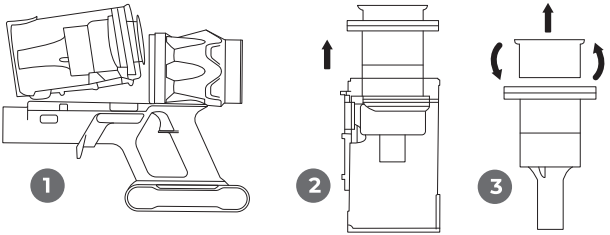

Очищайте контейнер-пылесборник по мере заполнения. Очищайте фильтры не реже одного раза в месяц.

УТИЛИЗАЦИЯ

Замена и утилизация аккумулятора

Замена: Если время работы значительно сократилось, аккумулятор подлежит замене (порядок действий указан на схеме). Используйте только оригинальные комплектующие.

Экология и утилизация: Не выбрасывайте отработанный аккумулятор вместе с бытовым мусором. Пожалуйста, проявите заботу о природе: сдайте его в специализированный пункт приема или воспользуйтесь местной программой переработки электронных отходов.

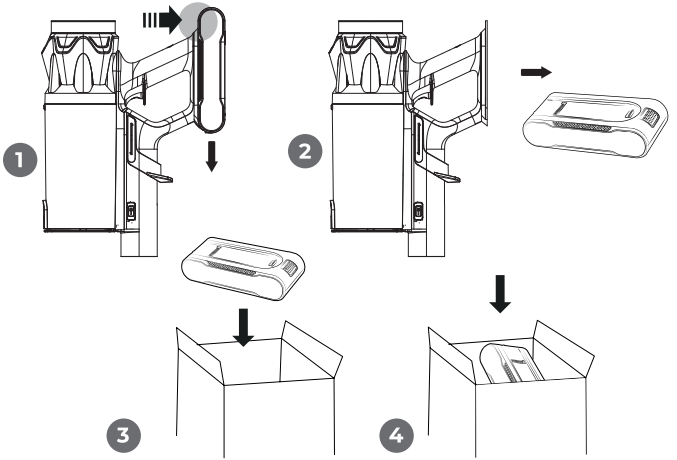



Упаковку, руководство пользователя, а также сам прибор необходимо утилизировать в соответствии с местной программой по переработке отходов. После окончания срока службы не выбрасывайте прибор вместе с бытовыми отходами. Передайте его в специализированный пункт для дальнейшей утилизации. Проявите заботу об окружающей среде. Отходы, образующиеся при утилизации изделий, подлежат обязательному сбору с последующей утилизацией в установленном порядке и в соответствии с действующими требованиями и нормами отраслевой нормативной документации, в том числе в соответствии с СанПиН 2.1.7.1322-03 «Гигиенические требования к размещению и обезвреживанию отходов производства и потребления».

ХРАНЕНИЕ, ТРАНСПАРТИРОВКА И РЕАЛИЗАЦИЯ

Хранение, транспортировка и реализация должны осуществляться в упаковке производителя при температуре воздуха от +5 °С до +35 °С и относительной влажности воздуха не более 80 % с защитой устройства от непосредственного воздействия атмосферных осадков, солнечного излучения и механических повреждений.

Перед хранением очистите и просушите все части прибора. Прибор следует хранить в сухом вентилируемом месте вдали от нагревательных приборов и попадания прямых солнечных лучей.

Хранить в недоступном для детей месте. Не храните прибор вне помещений или в местах, подверженных прямому воздействию погодных условий (прямой солнечный свет, ветер, дождь или температура ниже нуля градусов). Храните вдали от легковоспламеняющихся, взрывоопасных газов.

Если прибор не будет использоваться в течение длительного периода, полностью зарядите его, отключите и храните в сухом прохладном месте. Во избежание повреждения аккумулятора заряжайте пылесос не реже одного раза в 3 месяца.

Для удобства эксплуатации в комплект поставки входит настенное крепление. Перед монтажом крепления на стену убедитесь, что установке пылесоса не будут мешать посторонние предметы (мебель, полки, ручки и т.п.)

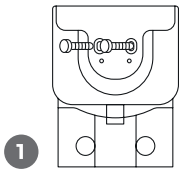

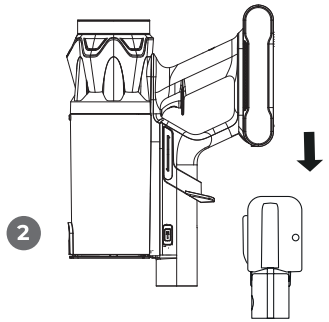

IV. ПЕРЕД ОБРАЩЕНИЕМ В СЕРВИС-ЦЕНТР

Неисправность	Возможные причины	Методы устранения
Прибор выключается сразу после включения. При попытке включения на дисплее загорается «0 %», а индикатор мигает красным	Аккумулятор прибора разряжен	Полностью зарядите аккумулятор (см. раздел «Перед началом использования»)
Мощность всасывания упала, или прибор издает сильный шум. На дисплее мигает индикатор «ТРУБКА»	Переполнен контейнер-пылесборник	Очистите контейнер-пылесборник
	HEPA-фильтр засорился	Очистите HEPA-фильтр
Турбощетка, мини-турбощетка или моющая насадка остановилась, на дисплее мигает индикатор «ЩЕТКА»	Турбощетка засорена, сработала защита от блокировки турбощетки	Проведите очистку турбощетки в соответствии с рекомендациями раздела «Обслуживание и уход»
Аккумулятор не заряжается	Сетевой адаптер не подключен к электросети	Проверьте правильность подключения сетевого адаптера
Аккумулятор слишком быстро разряжается	Засорены фильтры, турбощетка, насадка или трубка-удлинитель	Удалите засоры, проведите очистку прибора в соответствии с рекомендациями раздела «Обслуживание и уход»
Валик щетки оставляет полосы	Требуется некоторое время, чтобы валик равномерно пропитался водой	Не является неисправностью. Через пару минут валик равномерно пропитается водой

Если проблемы по-прежнему не решены, свяжитесь с авторизованным сервисным центром для ремонта или замены. Не разбирайте, не ремонтируйте и не модифицируйте устройство!

V. ГАРАНТИЙНЫЕ ОБЯЗАТЕЛЬСТВА

Приобретая товар, попросите проверить его в Вашем присутствии. Без гарантийного талона или если он не заполнен должным образом, претензии по качеству не принимаются, и гарантийный ремонт не производится. Гарантийный талон необходимо предъявить по адресу в сервисный центр в течение всего гарантийного срока. Изделие принимается на гарантийный ремонт только в полной комплектации. Гарантийный срок исчисляется с момента продажи покупателю.
Сохраните документы, подтверждающие дату покупки товара (кассовый чек).
Условием бесплатного гарантийного обслуживания вашего устройства является его правильная эксплуатация, не выходящая за рамки личных бытовых нужд, в соответствии с требованиями инструкции по эксплуатации товара, отсутствие механических повреждений и последствий неаккуратного обращения с товаром.
Товар принимается на гарантийное обслуживание в чистом виде.
Гарантия распространяется на все производственные дефекты (кроме перечисленных в разделе «Гарантия не распространяется»), выявленные в течение гарантийного срока. В течение этого периода дефектные детали, за исключением расходных материалов, подлежат бесплатной замене в центре гарантийного обслуживания.

Гарантия не распространяется на:
1. Дефекты, вызванные обстоятельствами непреодолимой силы.
2. Повреждение устройства, вызванное его использованием в целях, выходящих за рамки личных бытовых нужд (т. е. в промышленных или коммерческих целях).
3. Расходные материалы и аксессуары.
4. Неисправности, вызванные перегрузкой, неправильной эксплуатацией, попаданием жидкостей, пыли, насекомых, попаданием посторонних предметов внутрь изделия.
5. Товары, отремонтированные вне авторизованных сервисных центров или гарантийных обязательств.
6. Повреждения, возникшие в результате изменения конструкции устройства пользователем или неквалифицированной замены его компонентов.
7. Механические повреждения, в том числе из-за небрежного обращения, неправильной транспортировки и хранения, падения

изделия.
8. Нарушение инструкции по эксплуатации.
9. Неправильная подача сетевого напряжения.
10. Внесение технических изменений.
11. Ущерб по вине животных (в том числе грызунов и насекомых).

ГАРАНТИЙНЫЙ ТАЛОН

Талон действителен при наличии всех штампов и отметок.
Внимание! Пожалуйста, потребуйте от продавца полностью заполнить гарантийный талон.
Неполное, неправильное, либо заполнение талона с исправлениями, может привести к отказу от выполнения гарантийных обязательств.

Заполняется продавцом		ФИО и телефон покупателя
Наименование устройства	Беспроводной пылесос EVOLUTION	
Модель устройства	AIRO V50 PRO ULTRA	
Серийный номер		
Наименование продавца		
Дата продажи		

Товар получен в исправном состоянии, без видимых повреждений, в полном комплекте, проверен в моем присутствии, претензии по качеству товара не имею. С условиями гарантии ознакомлен.	Подпись клиента

Ремонт			
Дата ремонта	Неисправности	Выполненные работы	Примечания

Дата производства: Апрель 2026
Использовать только по назначению. Не разбирать устройство.
Срок службы: 24 месяца. Срок гарантии: 12 месяцев.

Изготовитель: ZHONGSHAN SILK IMP. & EXP. GROUP CO., LTD
Адрес: No.245 Huanshi Dadao Xi, Nansha district, Guangzhou, China
Сделано в Китае.

Импортер на территорию Республики Беларусь: Частное торговое унитарное предприятие «Неолинк», Республика Беларусь, 220055, г. Минск, ул. Каменногорская, д. 45, оф. 203.
Тел. +375 (33)-300-13-14
info@neolink.by | www.evolution.by

Сервисный центр: Частное торговое унитарное предприятие «Неолинк», Республика Беларусь, 220055, г. Минск, ул. Каменногорская, д. 45.
Тел. +375 (44) 525-32-83, +375 (17) 515-67-04

Если Вы покупали нашу продукцию на интернет-площаках (OZON, Onliner, Yandex Market или любой другой), оставьте, пожалуйста, свой отзыв, каким бы он ни был, это поддержит нас и позволит стать лучше.

Еще больше товаров EVOLUTION

wildberries

ozon

WILDBERRIES

5 ЭЛЕМЕНТ

OZON

21vek.by
онлайн-гипермаркет

XISTORE
Первый фирменный магазин умных устройств в Беларуси

onliner

DNS

AIRO

powered by EVOLUTION

KAZ

СЫМСЫЗ ТАЗАЛАУ ШАҢСОРҒЫШ
EVOLUTION AIRO V50 PRO ULTRA

ПАЙДАЛАНУ ЖӨНІНДЕГІ НҰСҚАУЛЫҚ

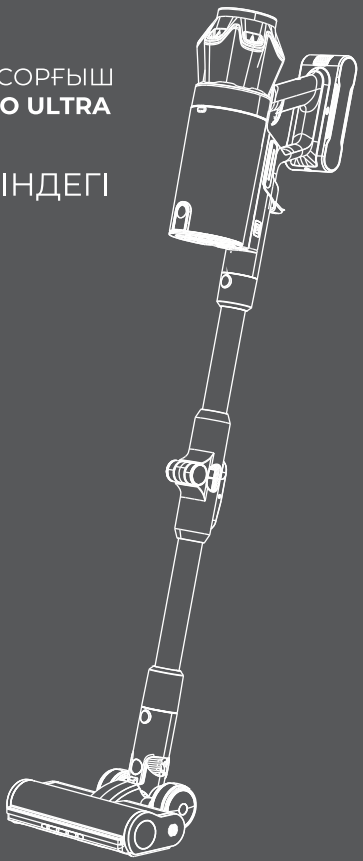

Құрметті сатып алушы!

«Evolution» сауда маркасының өнімін сатып алғаныңыз үшін Сізге алғысымызды білдіреміз. Біз Сізге сапаға, функционалдылыққа және дизайнға қойылатын жоғары талаптарға сәйкес әзірленген және өндірілген бұйымдарды ұсынуға қуаныштымыз.

Құрылғыны пайдалануды бастамас бұрын, қауіпсіздігіңізге қатысты маңызды ақпарат, сондай-ақ құрылғыны дұрыс пайдалану және оған күтім жасау жөніндегі ұсыныстар қамтылған осы нұсқаулықты мұқият оқып шығыңыз.

Осы Нұсқаулықтың сақталуын қамтамасыз етіңіз, құрылғыны одан әрі пайдалану барысында оны анықтамалық материал ретінде қолданыңыз.

МАЗМҰНЫ:

Қауіпсіздік шаралары 28
Техникалық сипаттамалары 30
Жиынтықтама 30
Құрылғының құрылысы 31
I. ПАЙДАЛАНУДЫ БАСТАР АЛДЫНДА 33
Аккумуляторды зарядтау 34
II. ҚҰРЫЛҒЫНЫ ПАЙДАЛАНУ 34
Құрастыру 35
Саптамаларды орнату және басқару 36
Ылғалды тазалау 36
III. ҚҰРЫЛҒЫҒА КҮТІМ ЖАСАУ 37
Кәдеге жарату 40
Сақтау және тасымалдау 42
IV. СЕРВИС ОРТАЛЫҒЫНА ЖҮГІНБЕЙ ТҰРЫП 43
V. КЕПІЛДІК МІНДЕТТЕМЕЛЕР 44
Кепілдік талоны 46

ҚАУІПСІЗДІК ШАРАЛАРЫ

1. Құрылғыны тек осы нұсқаулыққа сәйкес пайдаланыңыз. Үй-жайдан тыс жерде немесе дымқыл бетте пайдалануға тыйым салынады.
2. Құрылғы физикалық, сезімдік немесе ақыл-ой қабілеттері төмен адамдардың (соның ішінде балалардың), сондай-ақ өмірлік тәжірибесі немесе білімі жеткіліксіз адамдардың пайдалануына арналмаған, егер олар қауіпсіздігі үшін жауапты тұлғаның бақылауында болмаса немесе құрылғыны пайдалану бойынша нұсқаулық алмаған болса.
3. Балалардың құрылғымен ойнауына жол бермеу үшін оларды қадағалау қажет.
4. Құрылғыны +5 °C-тан +35 °C-қа дейінгі ауа температурасында және 80%-дан аспайтын салыстырмалы ауа ылғалдылығында пайдаланыңыз.
5. Шаңсорғышты майлы бояулардың, еріткіштердің, күйеге қарсы кейбір заттардың буларымен, тез тұтанғыш шаңмен немесе басқа да жарылыс қаупі бар немесе улы булармен толтырылған жабық үй-жайларда пайдаланбаңыз.
6. Шашты, кең киімді, саусақтарды және дененің басқа бөліктерін саңылаулар мен қозғалмалы бөліктерден аулақ ұстаңыз. Пайдалану кезінде роликті щетка үздіксіз айналады.
7. Келесі заттарды соруға тыйым салынады, әйтпесе бұл шаңсорғыштың зақымдануына немесе өртке әкеп соғуы мүмкін, бұл жарақаттарға және басқа да жазатайым оқиғаларға себеп болуы ықтимал:
- жоғары температуралы заттар (от және т.б.);
- ірі өткір сынықтар (шыны және т.б.);
- қауіпті заттар, су және сұйықтықтар (еріткіштер, коррозиялық заттар және т.б.);
- тез тұтанғыш және жарылыс қаупі бар заттар (бензин немесе алкоголь өнімдері).
8. Желі кернеуі қуат адаптерінің кернеуіне сәйкес келуі тиіс.
9. Шаңсорғышты тазалау немесе оған техникалық қызмет көрсету алдында ашаны розеткадан суыру керек.

Шаңсорғышты тазалау, оған қызмет көрсету қажет болғанда немесе оны уақытша пайдаланбаған жағдайда, алдымен құрылғыны өшіріп, аккумуляторлық батареяны шығарып алыңыз. Электр щеткасын қосу

немесе ажырату алдында құрылғыны әрдайым өшіріп отырыңыз.
10. Қуат адаптерінің сымы зақымдалған жағдайда, қауіп-қатердің алдын алу үшін оны өндіруші, оның жөндеу бөлімі немесе соған ұқсас бөлімдердің арнайы мамандары ауыстыруы тиіс.
11. Шаңсорғышқа, аккумуляторға және қуат адаптеріне су тигізбеңіз. Шаңсорғышты, аккумуляторды және қуат адаптерін суға батыруға тыйым салынады.
12. Құрылғыны жылу көздерінен алыс ұстаңыз. Оған тікелей күн сәулесінің түсуіне жол бермеңіз.
13. Шаңсорғыштың қызып кетуіне байланысты электр қозғалтқышының зақымдануын және деформациялануын болдырмау үшін, сору саңылауы бітелген күйде шаңсорғыштың ұзақ жұмыс істеуіне жол бермеңіз.
14. Құрылғы жұмыс істеп тұрған кезде ауа сорғышты немесе ауа шығару саңылауын түрлі заттармен жаппаңыз.
15. Тек өндіруші ұсынған керек-жарақтарды ғана пайдаланыңыз.
16. Қуат адаптерінің жұмысында қандай да бір ауытқулар байқалған жағдайда, қуат ашасын дереу ажыратыңыз. Жөндеу жұмыстарын тек өндіруші, оның жөндеу бөлімі немесе соған ұқсас арнайы мамандар жүргізуі тиіс.
17. Шаң жинағышсыз немесе сүзгілер орнатылмаған күйде пайдаланбаңыз.
18. Зарядталып жатқан құрылғыны қараусыз қалдырмаңыз.
19. Құрылғыны кәдеге жарату алдында одан батареяны шығарып алу керек. Батареяны шығару кезінде құрылғы қуат желісінен ажыратылған болуы тиіс. Батарея қауіпсіз түрде кәдеге жаратылуы керек.
20. Тек құрылғымен бірге жеткізілетін аккумуляторды және қуат адаптерін ғана пайдаланыңыз.

ТЕХНИКАЛЫҚ СИПАТТАМАЛАР

Үлгі: AIRO V50 PRO ULTRA
Қуаты: 800 Вт
Сору қуаты: 10 кПа (мин. қуат) – 40 кПа (макс.қуат)
Аккумулятор түрі: li-ion
Аккумулятор кернеуі: 25,2 В ⎓
Аккумулятор сыйымдылығы: 4000 мА*ч
Желілік адаптердің кіріс кернеуі: 100–240 В~, 50/60 Гц, 0,8 А
Желілік адаптердің шығыс кернеуі: 30,0 В⎓, 0,8 А, 24 Вт
Электр тогының соғуынан қорғау: II класс
Басқару түрі: сенсорлық, электрондық
Корпус материалы: пластик, металл
Сүзгілер: HEPA, циклон
Шаң жинағыштың максималды көлемі: 1,4 л
Шаң жинағыштың пайдалы көлемі: 0,65 л
Жуу қондырмасы резервуарының көлемі: 180 мл (таза су) + 300 мл (лас су)
Шу деңгейі: 79 дБ
Қуатты реттеу: 3 деңгей + «AUTO» режимі
Шаң датчигі: бар
Үздіксіз жұмыс уақыты: 25 мин (макс. қуат) – 1 ч 39 сағ (мин. қуат)
Толық зарядтау уақыты: 6,5 сағ
Турбощетка: жарықтандыруы бар
Индикация: жарықдиодты (LED) дисплей
Қуат сымының ұзындығы: 1,5 м

Жинақтау:

Шаңсорғыш, Аккумулятор, Қуат адаптері Model BZ024-300080-AG, Зарядтау функциясы бар қабырға бекітпесі және бұрандалар жинағы, Жиналмалы түтік, Жиһазға арналған «2-і 1-де» қондырмасы, Жарықтандыруы бар турбощетка, Турбощеткаға арналған қосымша жұмсақ білік (валик), Мини-турбощетка, Жарықтандыруы бар саңылаулы қондырма, Жуу қондырмасы, Иілімді шланг, Үй жануарларының жүнін тарауға арналған қондырма, Пайдалану жөніндегі нұсқаулық және кепілдік талоны

Өнімді үнемі жетілдіру аясында өндіруші оның сыртқы түрін, жиынтықталуын және сипаттамаларын алдын ала ескертусіз жаңартуы мүмкін. Сипаттамалардағы ықтимал ауытқулар ±10%-ды құрайды.

ҚҰРЫЛҒЫНЫҢ ҚҰРЫЛЫМЫ

Негізгі тораптар және қуат беру

1. Қозғалтқыш блогы
2. Дисплей
3. Аккумулятор
4. Аккумуляторды зарядтау порты
5. Қуат адаптері

Сүзу жүйесі және шаң жинағыш

6. Контейнер-шаң жинағыш
7. Циклон
8. Қозғалтқыштың HEPA-сүзгісі

Түтіктер мен қосқыштар

9. Иілімді шланг
10. Иілімді түтік
11. Қабырға бекітпесі

Қондырмалар және жұмыс элементтері

12. Турбощетка
13. Турбощетка ролигі
14. Турбощеткаға арналған қосымша жұмсақ білік
15. Мини-турбощетка
16. Жарықтандыруы бар саңылаулы қондырма
17. Жиһазға арналған «2-і 1-де» қондырмасы
18. Жуу қондырмасы
19. Үй жануарларының жүнін тарауға арналған қондырма



ДИСПЛЕЙ

1. Қуатты реттеу түймесі
2. «ТУРБО» режимі индикаторы
3. «ОРТАША» режимі индикаторы
4. «ЭКО» режимі индикаторы
5. Аккумулятор заряды деңгейінің индикаторы
6. «AUTO» режимі индикаторы
7. Турбощетканың бұғатталу индикаторы
8. Түтіктің бітелу индикаторы
9. Сорылатын шаң мөлшерінің индикаторы



I. ПАЙДАЛАНУДЫ БАСТАМАС БҰРЫН

> Қаптамадан шығару: Шаңсорғыш пен керек-жарақтарды қаптамадан абайлап шығарыңыз. Барлық тасымалдау пленкалары мен жарнамалық стикерлерді алып тастаңыз.

> Маңызды: Корпустағы ақпараттық тақтайшаларды, ескерту белгілерін және сериялық нөмірі бар жапсырманы алмаңыз – олар үлгіні сәйкестендіру және кепілдікті сақтау үшін қажет.

> Акклиматизация: Егер құрылғы суықта болса, оны іске қосар алдында кемінде 2 сағат бөлме температурасында қалдырыңыз. Бұл конденсаттың әсерінен болатын бұзылудың алдын алады.

> Гигиена: Құрылғының корпусын ылғалды сулықпен сүртіп, содан кейін құрғатып сүртіңіз. Жаңа пластиктің «техникалық» иісін кетіру үшін контейнерді алғаш рет тазалап алу ұсынылады.

> Тексеру: Шаңсорғышты тек толық жинақталған күйде пайдаланыңыз. Іске қосар алдында корпусты және бөлшектерді сызаттар немесе зақымдардың бар-жоғына тексеріңіз. Барлық сүзгілер мен тораптардың тығыз және дұрыс орнатылғанына көз жеткізіңіз.

> Зарядтау: Алғашқы толық тазалау циклінің алдында аккумуляторды 100%-ға дейін зарядтаңыз.

Желіге қосу нұсқалары схемаларда көрсетілген:

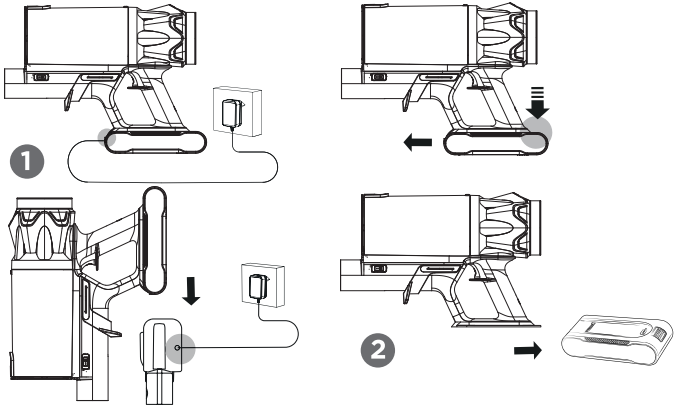

ҚҰРЫЛҒЫНЫ ЗАРЯДТАУ

> Индикация: Желіге қосылған кезде дисплейде зарядтың ағымдағы пайызы көрсетіледі. Дисплейдегі және аккумулятордағы жарық индикаторлары жасыл түспен жыпылықтайды.

> Зарядтаудың аяқталуы: Заряд деңгейі 100%-ға жетіп, индикаторлар жыпылықтауын тоқтатып, тұрақты жасыл түспен жанған кезде — құрылғы жұмысқа толық дайын болады.

> Процесс уақыты: Толық зарядтау циклі шамамен 6,5 сағатты алады. Қажет болған жағдайда ұзартқышты пайдалануға болады.

> Зарядтың таусылуын бақылау: Тазалау кезінде дисплейді қадағалаңыз. Заряд деңгейі критикалық деңгейге дейін төмендегенде, индикатор қызыл түспен жыпылықтап, шаңсорғыш автоматты түрде өшеді.

МАҢЫЗДЫ: Қауіпсіздік мақсатында шаңсорғыш қуаттау құрылғысына қосулы тұрғанда іске қосылмайды.

II. ҚҰРЫЛҒЫНЫ ПАЙДАЛАНУ

> Жарықтандыруы бар турбощетка: қатты еден жабындарын және түгі қысқа кілемдерді тазалауға арналған. Жарықтандыру жүйесі қараңғы жерлердегі шаңды табуға көмектеседі.

> Мини-турбощетка: жұмсақ жиһазды, матрастарды терең тазалауға және үй жануарларының жүнін кетіруге арналған ықшам қондырма.

> Резервуары бар жуу қондырмасы: қоқысты сорумен бір мезгілде еденді ылғалды тазалауға мүмкіндік береді.

> Жарықтандыруы бар саңылаулы қондырма: бұрыштарды, тар саңылауларды және қараңғы қуыстарды тазалау үшін таптырмас құрал.

> Жиһазға арналған «2-і 1-де» қондырмасы: креслолардың, диван-дардың қаптамаларын және автомобиль салонының элементтерін жылдам тазалауға арналған әмбебап құрал.

> Жануарларды тарауға арналған қондырма: үй жануарының артық жүні мен мамығын үй ішіне таратпай, тікелей жануардың үстінен ұқыпты түрде алып тастайды.

> Иілімді түтік: еңкеюдің қажеттілігінсіз қол жеткізу қиын жерлерде (дивандардың, шкафтардың астында және басқа да аласа жиһаздардың астында) тиімді тазалауға арналған.

> Иілімді шланг: қол қондырмаларын пайдалану кезінде қозғалыс еркіндігін қамтамасыз етеді, сөрелерді, шкафтарды және қол жеткізу қиын жерлерді тазалауды жеңілдетеді.

ҚҰРЫЛҒЫНЫ ҚҰРАСТЫРУ ЖӘНЕ ПАЙДАЛАНУ ТӘРТІБІ

Схемадан қараңыз:

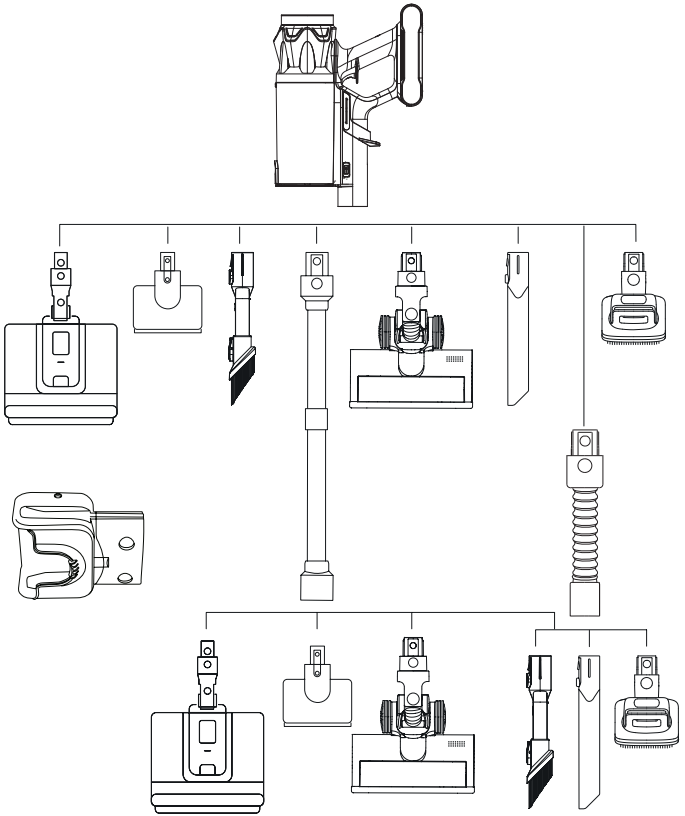

ҚОНДЫРМАЛАРДЫ ОРНАТУ ЖӘНЕ БАСҚАРУ

> Барлық керек-жарақтар әмбебап: оларды тікелей шаңсорғыш корпусына, жиналмалы түтік немесе иілімді шланг арқылы қосуға болады. Назар аударыңыз: иілімді шлангты пайдаланған кезде белсенді қондырмалар (турбощетка, мини-турбощетка және жуу қондырмасы) тек сору режимінде жұмыс істейді. Шлангта жетектерді қуаттандыратын электрлік контактілер болмағандықтан, біліктер (валиктер) айналмайды.

> Құрылғыны іске қосу

Тазалауды бастау үшін тұтқада орналасқан шүріппе-түймені басыңыз. Дисплейде аккумулятор зарядының ағымдағы пайызы және қолжетімді қуат режимдерінің бірі көрсетіледі:

- минималды қуат «ЭКО»;
- орташа қуат «ОРТАША»;
- максималды қуат «ТУРБО»;
- автоматты режим «AUTO»: сору қуаты жұмыс жағдайына қарай бейімделеді. Бұл режимде шаңсорғыш сорылатын қоқыс мөлшерін анықтап, сору қуатын автоматты түрде реттейді.

Қажетті жұмыс режимін таңдау үшін дисплейдегі түймені басыңыз. Жұмысты аяқтау үшін шүріппе-түймені қайта басыңыз.

> Индикация: «AUTO» режимінде дисплейдегі сақиналы индикатор күлгін түспен жанады және қуат артқан сайын шеңбер бойымен тола бастайды. Басқа жұмыс режимдерінде сақиналы индикатор қызыл түспен жанады: 1/3 бөлігі (ЭКО), 2/3 бөлігі (ОРТАША) немесе толық шеңбер (ТУРБО) болып толады.

> Ылғалды тазалау

Құрылғының жиынтығына ылғалды тазалауға арналған қондырма кіреді. Схемада көрсетілгендей, қондырма резервуарына су құйыңыз. Пайдаланып болған соң қалған суды төгуді ұмытпаңыз.

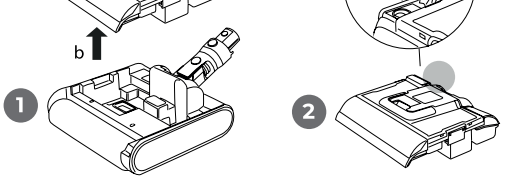

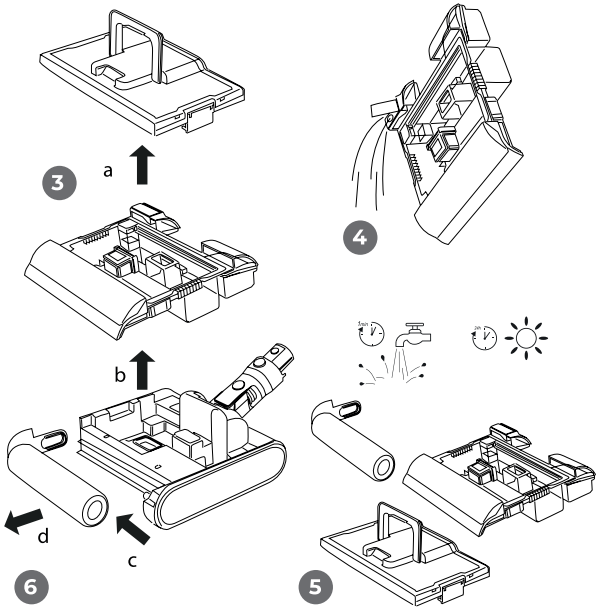

III. ҚЫЗМЕТ КӨРСЕТУ ЖӘНЕ КҮТІМ

Құрылғыны тазалауға кіріспес бұрын, оның электр желісінен ажыратылғанына көз жеткізіңіз. Құрылғының корпусын ылғалды жұмсақ шүберекпен сүртіңіз.

! ТЫЙЫМ САЛЫНАДЫ: Құрылғы корпусын, қабырға бекітпесін, кабель мен қуат адаптерін, турбощеткаңы, мини-турбощеткаңы, ылғалды тазалауға арналған қондырманы және жарықтандыруы бар саңылаулы қондырманы ағынды судың астына қоюға немесе суға батыруға, сондай-ақ құрылғыны тазалау үшін кез келген химиялық агрессивті немесе абразивті заттарды пайдалануға тыйым салынады.

Турбощетка мен мини-турбощетканы ластануына қарай тазалап тұрыңыз, қайта пайдаланар алдында оларды толық кептіріңіз.

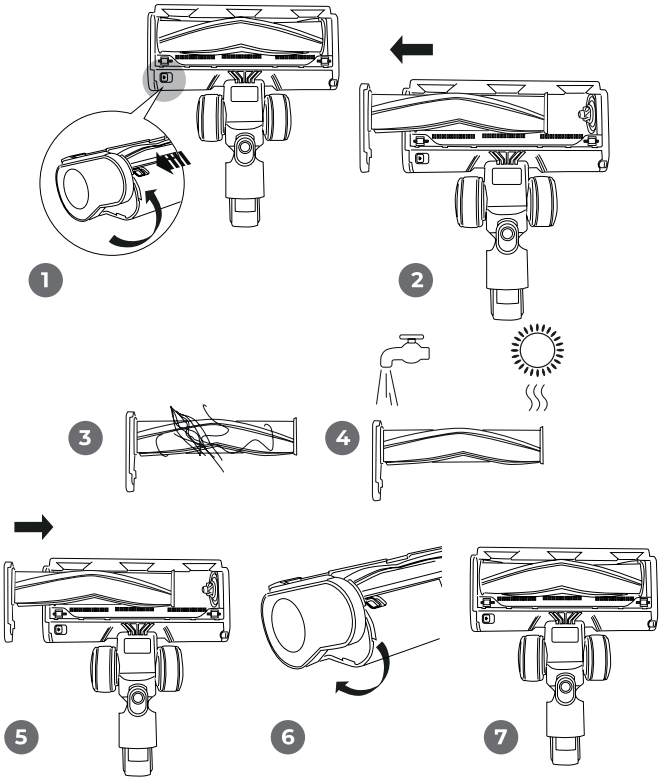

Жуу қондырмасын тазалау тәртібін схемадан қараңыз (12-бет), қайта пайдаланар алдында оны толық кептіріңіз.

Шаң жинағыш контейнерді, HEPA-сүзгіні және циклонды тазалау тәртібі

Жиналған қоқыс циклон саңылауларын бітеп, сору қуатын төмендетуі мүмкін. Шаң жинағышты босатпай-ақ циклонды жылдам тазалау үшін, шаңсорғыштың төменгі бөлігіндегі тұтқаны тартыңыз. Шаң контейнерін жүйелі түрде тазалап тұрыңыз. Ол үшін құрылғыны қоқыс шелегінің үстіне контейнерін төмен қаратып тік ұстаңыз және контейнер қақпағын ашу түймесін басыңыз. Контейнердегі қоқыс пен шаң мөлшерінің максималды деңгейден аспауын қадағалаңыз.

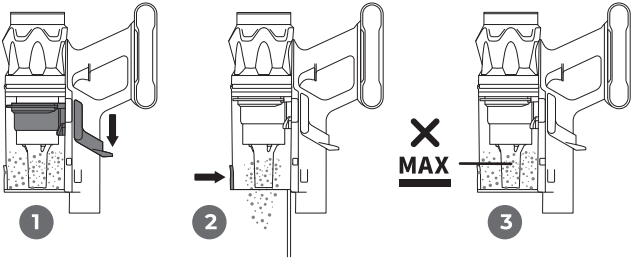

Контейнерді және кіріс сүзгілерін толық тазалау үшін оны шаңсорғыш корпусынан шешіп алыңыз, содан кейін циклонды сүзгіні және кіріс HEPA-сүзгісін сағат тіліне қарсы бұрап шығарыңыз. Барлық бөлшектерді кір мен шаңнан тазалаңыз. Бөлшектерді ағынды судың астында жууға болады. Қайта жинау алдында барлық бөлшектерді мұқият кептіріңіз.

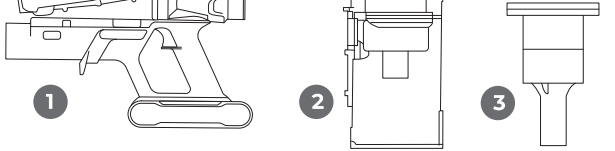

Шаң жинағыш контейнерді толуына қарай тазалап тұрыңыз. Сүзгілерді айына кемінде бір рет тазалаңыз.

КӘДЕГЕ ЖАРАТУ

Аккумуляторды ауыстыру және кәдеге жарату

Ауыстыру: Егер жұмыс уақыты айтарлықтай қысқарса, аккумуляторды ауыстыру қажет (іс-қимылдар тәртібі схемада көрсетілген). Тек түпнұсқа жиынтықтауыштарды пайдаланыңыз.

Экология және кәдеге жарату: Пайдаланылған аккумуляторды тұрмыстық қалдықтармен бірге тастамаңыз. Табиғатқа қамқорлық жасауыңызды сұраймыз: оны арнайы қабылдау пунктіне тапсырыңыз немесе электронды қалдықтарды қайта өңдеудің жергілікті бағдарламасын пайдаланыңыз.

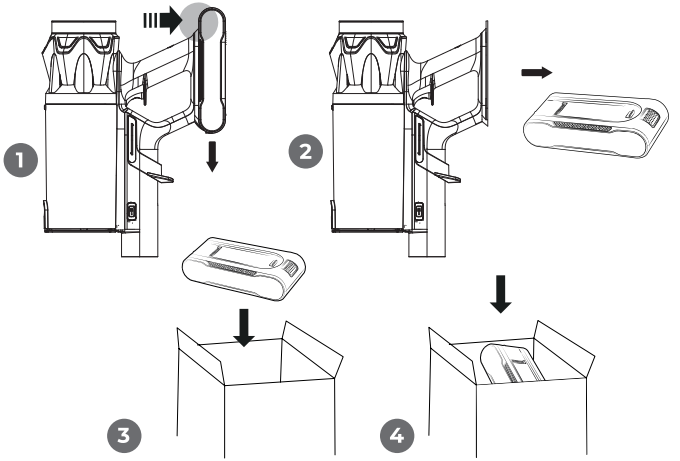



Қаптаманы, пайдаланушы нұсқаулығын, сондай-ақ құрылғының өзін қалдықтарды қайта өңдеудің жергілікті бағдарламасына сәйкес кәдеге жарату қажет. Қызмет ету мерзімі аяқталғаннан кейін құрылғыны тұрмыстық қалдықтармен бірге тастамаңыз. Оны әрі қарай кәдеге жарату үшін маман дандырылған пунктке өткізіңіз. Қоршаған ортаға қамқорлық жасаңыз. Бұйымдарды кәдеге жарату кезінде түзілетін қалдықтар белгіленген тәртіппен және салалық нормативтік құжаттаманың қолданыстағы талаптары мен нормаларына, соның ішінде СанЕжН 2.1.7.1322-03 «Өндіріс және тұтыну қалдықтарын орналастыру мен залалсыздандыруға қойылатын гигиеналық талаптарға» сәйкес міндетті түрде жиналуға және кейіннен кәдеге жаратылуға тиіс.

САҚТАУ, ТАСЫМАЛДАУ ЖӘНЕ САТУ

Сақтау, тасымалдау және сату өндірушінің қаптамасында, ауа температурасы +5 °С-тан +35 °С-қа дейін және ауаның салыстырмалы ылғалдылығы 80%-дан аспайтын жағдайда жүзеге асырылуы тиіс. Құрылғы атмосфералық жауын-шашынның, күн сәулесінің тікелей әсерінен және механикалық зақымданудан қорғалуы керек.

Сақтауға қояр алдында құрылғының барлық бөліктерін тазалап, кептіріңіз. Құрылғыны жылыту аспаптарынан алыс және тікелей күн сәулесі түспейтін, құрғақ, желдетілетін жерде сақтау керек.

Балалардың қолы жетпейтін жерде сақтаңыз. Құрылғыны үй-жайдан тыс жерде немесе ауа райы жағдайларының (тікелей күн сәулесі, жел, жаңбыр немесе нөл градустан төмен температура) тікелей әсеріне ұшырайтын жерлерде сақтамаңыз. Тез тұтанатын, жарылғыш газдардан алыс сақтаңыз.

Егер құрылғы ұзақ уақыт бойы пайдаланылмаса, оны толық заряд-тап, өшіріп, құрғақ әрі салқын жерде сақтаңыз. Аккумулятордың зақымдалуын болдырмау үшін шаңсорғышты кемінде 3 айда бір рет зарядтап тұрыңыз.

Пайдалануға ыңғайлы болу үшін жеткізілім жиынтығына қабырға бекітпесі кіреді. Бекітпені қабырғаға орнатпас бұрын, шаңсорғышты орналастыруға бөгде заттардың (жиһаз, сөрелер, тұтқалар және т.б.) кедергі жасамайтынына көз жеткізіңіз.

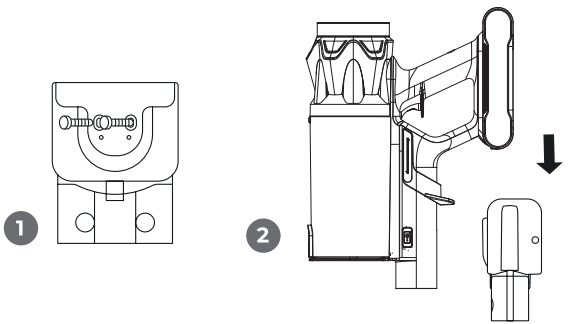

IV. СЕРВИСТІК ОРТАЛЫҚҚА ХАБАРЛАСАР АЛДЫНДА

Ақаулық	Ықтимал себептері	Жою әдістері
Құрылғы қосылғаннан кейін бірден өшіп қалады. Қосуға тырысқанда дисплейде «0%» жанады, ал индикатор қызыл түспен жыпылықтайды.	Құрылғының аккумуляторының заряды таусылған	Аккумуляторды толық зарядтаңыз («Пайдалану алдында» бөлімін қараңыз)
Сору қуаты төмендеді немесе құрылғы қатты шу шығарады. Дисплейде «ТҮТІК» индикаторы жыпылықтайды.	Шаң жинағыш контейнер толып кеткен	Шаң жинағыш контейнерді тазалаңыз
	HEPA-сүзгісі бітеліп қалған	HEPA-сүзгіні тазалаңыз
Турбощетка, шағын турбощетка немесе жууға арналған қондырма тоқтап қалды, дисплейде «ЩЕТКА» индикаторы жыпылықтайды	Турбощетка бітеліп қалған, турбощетканың бұғатталудан қорғанысы іске қосылды	Турбощетканы «Құрылғыға күтім жасау» бөлімінің ұсыныстарына сәйкес тазалаңыз
Аккумулятор зарядталмайды	Желілік адаптер электр желісіне қосылмаған	Желілік адаптердің дұрыс қосылғанын тексеріңіз
Аккумулятор тым тез таусылады	Сүзгілер, турбощетка, қондырма немесе ұзартқыш түтік бітеліп қалған	Бітелген жерлерді тазалаңыз, құрылғыны «Құрылғыға күтім жасау» бөлімінің ұсыныстарына сәйкес тазалап шығыңыз
Щетка білігі (валик) іздер қалдырады	Біліктің (валиктің) сумен біркелкі суланууы үшін біраз уақыт қажет	Ақаулық болып саналмайды. Бірнеше минуттан кейін білік (валик) сумен біркелкі суланады.

Егер мәселелер әлі де шешілмесе, жөндеу немесе ауыстыру үшін авторландырылған сервистік орталыққа хабарласыңыз. Құрылғыны өз бетіңізше бөлшектемеңіз, жөндемеңіз және өзгертпеңіз!

V. КЕПІЛДІК МІНДЕТТЕМЕЛЕР

Тауарды сатып алған кезде оны өз қатысуыңызбен тексеруді сұраңыз. Кепілдік талоны болмаса немесе ол тиісті түрде толтырылмаса, сапа бойынша шағымдар қабылданбайды және кепілдік жөндеу жүргізілмейді. Кепілдік талонын бүкіл кепілдік мерзімі ішінде сервистік орталықтың мекенжайы бойынша көрсету қажет. Бұйым кепілдік жөндеуге тек толық жиынтықта қабылданады. Кепілдік мерзімі сатып алушыға сатылған сәттен бастап есептеледі. Тауарды сатып алу күнін растайтын құжаттарды (кассалық чекті) сақтаңыз.

Құрылғыға тегін кепілдік қызмет көрсетудің шарты — оны тауарды пайдалану жөніндегі нұсқаулықтың талаптарына сәйкес жеке тұрмыстық қажеттіліктер шеңберінен шықпайтын дұрыс пайдалану, механикалық зақымданулардың болмауы және тауарды ұқыпсыз пайдалану салдарының болмауы.

Тауар кепілдік қызмет көрсетуге таза күйінде қабылданады.

Кепілдік мерзімі ішінде анықталған барлық өндірістік ақауларға («Кепілдік қолданылмайтын жағдайлар» бөлімінде көрсетілгендерден басқа) кепілдік беріледі. Осы кезең ішінде шығын материалдарын қоспағанда, ақаулы бөлшектер кепілдік қызмет көрсету орталығында тегін ауыстырылуға жатады.

Кепілдік келесі жағдайларға қолданылмайды:

1. Еңсерілмейтін күш жағдайларынан туындаған ақауларға.

2. Құрылғыны жеке тұрмыстық қажеттіліктерден тыс мақсаттарда (яғни өнеркәсіптік немесе коммерциялық мақсаттарда) пайдаланудан болған зақымдарға.

3. Шығын материалдарына (фильтрлер, щеткалар) және керек-жарақтарға.

4. Шамадан тыс жүктемеден, дұрыс пайдаланбаудан, бұйымның ішіне сұйықтықтардың, шаңның, жәндіктердің немесе бөгде заттардың түсуінен болған ақауларға.

5. Авторизацияланған сервистік орталықтардан тыс жерде немесе кепілдік міндеттемелерден тыс жөнделген тауарларға.

6. Пайдаланушының құрылғы конструкциясын өзгертуі немесе оның компоненттерін біліксіз ауыстыруы нәтижесінде пайда болған зақымдарға.

7. Механикалық зақымдануларға, соның ішінде ұқыпсыз пайдалану, дұрыс тасымалдамау және сақтамау, құрылғының құлауы салда-

рынан болған зақымдарға.
8. Пайдалану жөніндегі нұсқаулықты бұзуға.
9. Желілік кернеудің дұрыс берілмеуіне.
10. Техникалық өзгерістер енгізуге.
11. Жануарлардың (соның ішінде кеміргіштер мен жәндіктердің) кінәсінен болған зиянға.

КЕПІЛДІК ТАЛОНЫ

Талон барлық мөрлер мен белгілер болған жағдайда ғана жарамды.
Назар аударыңыз! Сатушыдан кепілдік талонын толық толтыруды талап етіңіз.
Талонды толық емес, дұрыс емес немесе түзетулермен толтыру кепілдік міндеттемелерді орындаудан бас тартуға әкеп соғуы мүмкін.

Сатушы толтырады		Сатып алушының аты-жөні және телефоны
Құрылғының атауы	Сымсыз шаңсорғыш EVOLUTION	
Құрылғы моделі	AIRO V50 PRO ULTRA	
Сериялық нөмір		
Сатушының атауы		
Сату күні		

Тауар ақаусыз, көрінбейтін зақымданусыз, толық жиынтықта алынды, менің қатысуымда тексерілді, тауардың сапасына қатысты шағымым жоқ. Кепілдік шарттарымен таныстым.

Клиенттің қолы

Жөндеу			
Жөндеу күні	Ақаулар	Орындалған жұмыстар	Ескертпелер

Шығарылған күні: Сәуір 2026
Тек тағайындалуы бойынша пайдаланыңыз. Құрылғыны бөлшектемеңіз.
Қызмет ету мерзімі: 24 ай. Кепілдік мерзімі: 12 ай.

Өндіруші:
ZHONGSHAN SILK IMP. & EXP. GROUP CO.,Ltd
Мекенжайы: No. 245 Huanshi DADAO XI, Nansha district, Guangzhou, China. Қытайда жасалған

Беларусь Республикасының аумағына импорттаушы:
«Неолинк» жеке сауда унитарлық кәсіпорны, Республика Беларусь, 220055, Минск қ., Каменногорская к-сі, 45-үй, 203-кеңсе
тел. +375 (33) 3001314
Info@neolink.by | evolution.by

Сервистік орталық:
«Неолинк» жеке сауда унитарлық кәсіпорны,
Беларусь Республикасы, 220055, Минск қ.,
Каменногорская к-сі, 45-үй
Тел.+375 (44) 525-32-83, +375 (17) 515-67-04

Егер сіз біздің өнімдерді интернет-сайттардан
сатып алсаңыз,қандай болса да, өз пікіріңізді қалдыруыңызды
сұраймыз, бұл бізді қолдайды және жақсаруға мүмкіндік береді.