COPYRIGHT © Hangzhou EZVIZ Software Co., Ltd. Все права защищены.

Вся информация, включая, помимо прочего, формулировки, изображения и графики, является собственностью компании Hangzhou EZVIZ Software Co., Ltd. (далее именуемой EZVIZ). Никакая часть настоящего руководства пользователя (в дальнейшем называемого «Руководство») не может быть воспроизведена, скопирована, переведена или передана в любой форме или любыми средствами без предварительного письменного разрешения компании EZVIZ. Если иное не указано, EZVIZ не дает никаких гарантий, поручительств или заявлений, прямо выраженных или подразумеваемых, в отношении Руководства.

О данном Руководстве

В Руководстве содержатся инструкции по эксплуатации Изделия. Фотографии, схемы, иллюстрации и прочие материалы приведены исключительно в качестве описаний и пояснений. Информация, приведенная в Руководстве, может быть изменена без предварительного уведомления в связи с обновлением микропрограммы или по другим причинам. Актуальную версию см. на веб-сайте EZVIZ ™ (http://www.ezviz.com).

История редакций

Новая версия — январь 2024 г.

Признание товарных знаков

EZVIZ ™,  ™, и все другие торговые марки и логотипы EZVIZ являются собственностью компании EZVIZ в различных юрисдикциях. Другие торговые марки и логотипы, упоминаемые в настоящем руководстве, являются собственностью соответствующих владельцев.

Заявление об ограничении ответственности

В СТЕПЕНИ, МАКСИМАЛЬНО ДОПУСТИМОЙ ДЕЙСТВУЮЩИМ ЗАКОНОДАТЕЛЬСТВОМ, ОПИСЫВАЕМОЕ ЗДЕСЬ ИЗДЕЛИЕ, А ТАКЖЕ ПРИЛАГАЕМОЕ ПРОГРАММНОЕ И АППАРАТНОЕ ОБЕСПЕЧЕНИЕ ПРЕДОСТАВЛЯЮТСЯ «КАК ЕСТЬ», С ВОЗМОЖНЫМИ ОШИБКАМИ И НЕТОЧНОСТЯМИ. КОМПАНИЯ EZVIZ НЕ ПРЕДОСТАВЛЯЕТ ЯВНЫХ ИЛИ ПОДРАЗУМЕВАЕМЫХ ГАРАНТИЙ В ОТНОШЕНИИ КАЧЕСТВА, СООТВЕТСТВИЯ УКАЗАННЫМ ЦЕЛЯМ И ОТСУТСТВИЯ НАРУШЕНИЙ ПРАВ ТРЕТЬИХ СТОРОН. КОМПАНИЯ EZVIZ, А ТАКЖЕ ЕЕ ДИРЕКТОРА, СОТРУДНИКИ И ПРЕДСТАВИТЕЛИ НЕ НЕСУТ ОТВЕТСТВЕННОСТИ ПЕРЕД ПОТРЕБИТЕЛЕМ ЗА КАКОЙ-ЛИБО СЛУЧАЙНЫЙ ИЛИ КОСВЕННЫЙ УЩЕРБ (ВКЛЮЧАЯ УБЫТКИ ИЗ-ЗА ПОТЕРИ ПРИБЫЛИ, ПЕРЕРЫВОВ В ДЕЯТЕЛЬНОСТИ, ПОТЕРИ ДАННЫХ ИЛИ ДОКУМЕНТАЦИИ) В СВЯЗИ С ИСПОЛЬЗОВАНИЕМ ДАННОГО ИЗДЕЛИЯ, ДАЖЕ ЕСЛИ КОМПАНИИ EZVIZ БЫЛО ИЗВЕСТНО О ВОЗМОЖНОСТИ ТАКОГО УЩЕРБА.

В ТОЙ СТЕПЕНИ, В КОТОРОЙ ЭТО ПРЕДУСМОТРЕНО ПРИМЕНИМЫМ ЗАКОНОДАТЕЛЬСТВОМ, НИ В КОЕМ СЛУЧАЕ ОБЩАЯ СУММА МАТЕРИАЛЬНОЙ ОТВЕТСТВЕННОСТИ EZVIZ НЕ МОЖЕТ ПРЕВЫШАТЬ ПЕРВОНАЧАЛЬНУЮ СТОИМОСТЬ ИЗДЕЛИЯ.

EZVIZ НЕ ПРИНИМАЕТ НА СЕБЯ ОТВЕТСТВЕННОСТЬ ЗА ТРАВМЫ ФИЗИЧЕСКОГО ЛИЦА ИЛИ ПОВРЕЖДЕНИЕ СОБСТВЕННОСТИ В РЕЗУЛЬТАТЕ СБОЯ В РАБОТЕ ИЗДЕЛИЯ ИЛИ ОТКАЗА В ОБСЛУЖИВАНИИ, ПРИЧИНОЙ КОТОРЫХ В СВОЮ ОЧЕРЕДЬ СТАЛО СЛЕДУЮЩЕЕ: А) НЕНАДЛЕЖАЩАЯ УСТАНОВКА ИЛИ ИСПОЛЬЗОВАНИЕ НЕ ПО НАЗНАЧЕНИЮ; Б) ЗАЩИТА ГОСУДАРСТВЕННЫХ ИЛИ ОБЩЕСТВЕННЫХ ИНТЕРЕСОВ; В) ФОРС-МАЖОР; Г) ВАШИ ДЕЙСТВИЯ ИЛИ ДЕЙСТВИЯ ТРЕТЬЕЙ СТОРОНЫ, ВКЛЮЧАЯ, ПОМИМО ПРОЧЕГО, ИСПОЛЬЗОВАНИЕ СТОРОННИХ УСТРОЙСТВ, ПРОГРАММНОГО ОБЕСПЕЧЕНИЯ, ПРИЛОЖЕНИЙ.

ОТВЕТСТВЕННОСТЬ ЗА ИСПОЛЬЗОВАНИЕ ПРОДУКТА С ДОСТУПОМ В ИНТЕРНЕТ НЕСЕТ ПОЛЬЗОВАТЕЛЬ. КОМПАНИЯ EZVIZ НЕ НЕСЕТ ОТВЕТСТВЕННОСТИ ЗА СБОИ В РАБОТЕ ОБОРУДОВАНИЯ, УТЕЧКУ ИНФОРМАЦИИ И ДРУГОЙ УЩЕРБ, ВЫЗВАННЫЙ КИБЕРАТАКАМИ, ХАКЕРАМИ, КОМПЬЮТЕРНЫМИ ВИРУСАМИ ИЛИ СЕТЕВЫМИ УГРОЗАМИ; ОДНАКО НАША КОМПАНИЯ ОБЕСПЕЧИВАЕТ СВОЕВРЕМЕННУЮ ТЕХНИЧЕСКУЮ ПОДДЕРЖКУ, ЕСЛИ ЭТО НЕОБХОДИМО. ЗАКОНЫ О ВИДЕОНАБЛЮДЕНИИ И ЗАЩИТЕ ДАННЫХ ОПРЕДЕЛЯЮТСЯ СООТВЕТСТВУЮЩЕЙ ЮРИСДИКЦИЕЙ. ПЕРЕД ИСПОЛЬЗОВАНИЕМ ОБОРУДОВАНИЯ УДОСТОВЕРЬТЕСЬ, ЧТО ВСЕ ПРИМЕНИМЫЕ ЗАКОНЫ ВАШЕЙ ЮРИСДИКЦИИ СОБЛЮДАЮТСЯ. КОМПАНИЯ EZVIZ НЕ НЕСЕТ ОТВЕТСТВЕННОСТИ ЗА ИСПОЛЬЗОВАНИЕ ОБОРУДОВАНИЯ В НЕЗАКОННЫХ ЦЕЛЯХ.

В СЛУЧАЕ РАЗНОЧТЕНИЙ МЕЖДУ ИЗЛОЖЕННЫМИ ВЫШЕ ПОЛОЖЕНИЯМИ И ПРИМЕНИМЫМ ЗАКОНОДАТЕЛЬСТВОМ ПОСЛЕДНЕЕ ИМЕЕТ ПРЕИМУЩЕСТВЕННУЮ СИЛУ.

Содержание

Обзор 1

1. Комплектация 1
2. Основные сведения 1

Настройка 3

1. Скачайте приложение EZVIZ 3
2. Включение камеры 3
3. Добавление камеры в приложении EZVIZ 5

Установка камеры 5

1. Установка карты microSD (необязательно) 5
2. Место установки 6
3. Порядок установки 6

Ознакомление с устройством 10

1. Трансляция в реальном времени 10
2. Настройки 11

Подключение к EZVIZ 12

1. Использование Amazon Alexa (Российские аккаунты не поддерживают эти системы) 12
2. Использование Google Ассистента (Российские аккаунты не поддерживают эти системы) 12

Часто задаваемые вопросы (FAQ) 13

Инициативы по использованию видеоустройств 14

Обзор

1. Комплектация



Камера (1 шт.)

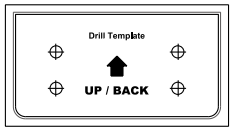

Шаблон для сверления отверстий (1 шт.)



Комплект винтового крепления (1 шт.)



Power Cable（x1）



Нормативно-правовая информация (2 шт.)



Краткое руководство (1 шт.)

Внешний вид приобретенного вами адаптера питания может отличаться от показанного на рисунке.

2. Основные сведения



Вид спереди



Показать справа



Вид сверху

Элемент	Описание	
Светодиодный индикатор		Постоянно светится синим: запуск камеры или просмотр изображения реальном времени в приложении EZVIZ.
		Быстрое мигание синим: Камера готова к настройке сети.
		Медленно мигает синим: камера работает нормально.
		Медленно мигает красным: ошибка сети.
		Быстро мигает красным: ошибка камеры / низкий заряд батареи.
		Постоянно светится зеленым: камера полностью заряжена.
		Медленно мигает зеленым цветом: выполняется зарядка.

Значок AOV	Это означает, что устройство оснащено новейшей функцией EZVIZ Always-On Video (AOV), которая обеспечивает круглосуточную запись с батарейной камеры для укрепления психического спокойствия.
Гнездо карты microSD	Перед использованием карты (приобретается отдельно) инициализируйте ее в приложении EZVIZ. Рекомендуется использовать следующие карты: класс 10, емкость до 512 ГБ.
Кнопка сброса	Нажмите и удерживайте 4 секунды для перезагрузки и сброса всех параметров к значениям по умолчанию.
Порт электропитания	Для зарядки камеры.
Кнопка питания	• Включение питания: на выключенной камере нажмите эту кнопку и удерживайте ее 2 секунды. • Выключение устройства: нажмите эту кнопку и удерживайте ее 4 секунды, чтобы выключить камеру.

Настройка

Для настройки камеры выполните следующие действия:

1. Установите приложение EZVIZ и войдите в аккаунт EZVIZ.
2. Включите камеру.
3. Добавьте камеру к вашему аккаунту EZVIZ.

1. Скачайте приложение EZVIZ

1. Подключите мобильный телефон к сети Wi-Fi (рекомендуется).
2. Найдите приложение EZVIZ по запросу «EZVIZ» в App Store или Google Play™, загрузите и установите его.
3. Запустите приложение и зарегистрируйте аккаунт пользователя в EZVIZ.

Приложение EZVIZ	
Download on the App Store	GET IT ON Google Play

Если вы уже используете приложение, убедитесь, что установлена его последняя версия. Для этого проверьте наличие доступных обновлений на странице EZVIZ в магазине приложений.

2. Включение камеры

1. Откройте силиконовую крышку камеры.



2. В выключенном состоянии нажмите и удерживайте кнопку питания в течение 2 секунд для включения.

3. Поставьте крышку на место.

Если батарея камеры разряжена, подключите ее к розетке электропитания или к солнечной батарее (приобретается отдельно) для зарядки.

Вариант 1: Подключите камеру к розетке с помощью адаптера питания для зарядки (5V 2A).



Вариант 2: Подключите камеру к солнечной батарее (прилагается отдельно) для зарядки.



Вариант 3: Подключите камеру к солнечной батарее с аккумулятором (прилагается отдельно) для зарядки.



- Перед подключением камеры к розетке для зарядки извлеките ее из стены.
- Адаптер питания (5 В 2 А), солнечная панель или солнечная панель с аккумулятором приобретаются отдельно.
- Не заряжайте камеру, если температура выше 45 градусов или ниже 0 градусов.
- Не допускается заряжать камеру с помощью адаптера вне помещения.
- Во время зарядки камера автоматически включится.
- Розетка должна быть установлена рядом с адаптером питания и легко доступна.

3. Добавление камеры в приложении EZVIZ

После включения питания камера быстро мигает синим цветом, что означает, что она включена и готова к настройке Wi-Fi.

1. Войдите в свою учетную запись в приложение EZVIZ.
2. На главном экране нажмите «+» в правом верхнем углу, чтобы перейти к сканированию QR-кода.
3. Отсканируйте QR-код на обложке этого руководства или на корпусе камеры.



4. Следуйте инструкциям мастера приложения EZVIZ, чтобы завершить настройку сети Wi-Fi и добавить камеру в аккаунт приложения EZVIZ.

- Подключите камеру к сети Wi-Fi, к которой подключен ваш мобильный телефон.
- Если камера не может подключиться к вашей Wi-Fi сети, нажмите и удерживайте кнопку сброса примерно на 4 секунд, чтобы перезапустить камеру и повторите вышеуказанные шаги.
- Если вы хотите подключить камеру к другой Wi-Fi-сети, перейдите в раздел Настройки > Сетевые настройки в приложении EZVIZ, чтобы изменить Wi-Fi-сеть.

Установка камеры

1. Установка карты microSD (необязательно)

1. Используя отвертку, ослабьте винты на черной пластиковой крышке камеры.
2. Снимите крышку камеры.
3. Установите карту microSD (продается отдельно) в гнездо, как показано на рисунке ниже.

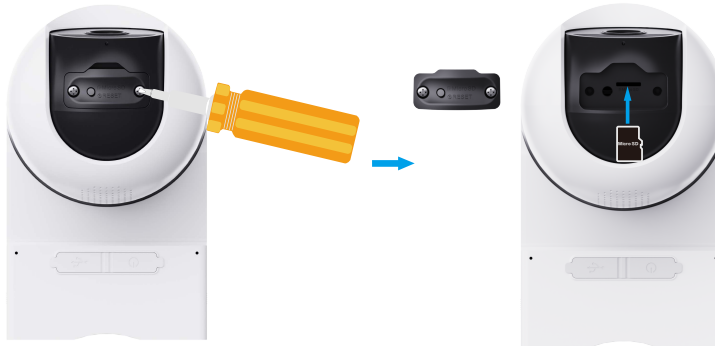

4. Установите крышку на место.
5. Затяните винты на крышке отверткой.

После установки карты microSD и перед использованием необходимо инициализировать карту в приложении EZVIZ.

6. В приложении EZVIZ откройте Настройки устройства -> Список записей, чтобы проверить состояние SD-карты.
7. Если состояние карты памяти отображается как Не инициализировано, нажмите соответствующий значок, чтобы инициализировать ее.

После этого состояние карты изменится на **Нормальное**. Теперь ее можно использовать для хранения видеозаписей и фотографий.

2. Место установки

Выберите место, в котором обеспечивается хороший, беспрепятственный обзор и качественный сигнал связи с камерой. Учитывайте следующие рекомендации:

- Перед установкой убедитесь, что выбранная поверхность может выдержать вес, в три раза превышающий вес камеры.
- Предлагаемая высота установки: 10 футов (3 м) над землей.
- Проследите за тем, чтобы перемещение в поперечном направлении попадало в поле обзора камеры. Датчик движения камеры чувствительнее к поперечным перемещениям через поле обзора, чем к перемещениям прямо к камере или от нее.

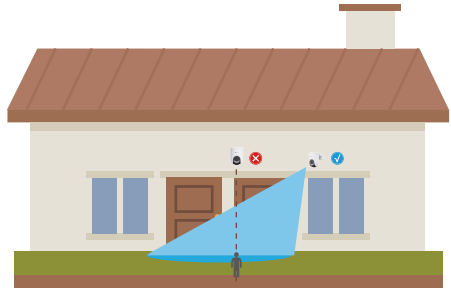

Камера может не обнаружить движение, когда температура окружающей среды близка к температуре человеческого тела, или когда кто-то приближается к PIR-датчику по вертикали. Это ограничение технологии обнаружения PIR.

- Рекомендуется настроить чувствительность обнаружения в приложении EZVIZ при выборе местоположения. Так вы сможете проверить работу датчика движения во время размещения камеры и отрегулировать чувствительность на основании размера обнаруженного объекта и расстояния до него.

Важные замечания по уменьшению количества ложных тревог:

- Не устанавливайте камеру в условиях сильной освещенности, в том числе под солнцем, яркими лампами и т. д.
- Не располагайте камеру рядом с какими-либо выходами, включая выходы кондиционеров воздуха, выходов увлажнителей, выводов охлаждения проекторов и т. д.
- Не располагайте камеру в местах с сильным ветром.
- Не устанавливайте камеру перед зеркалом.
- Держите камеру на расстоянии не менее 1 метра от беспроводных устройств, в том числе маршрутизаторов Wi-Fi и телефонов, чтобы избежать беспроводных помех.

3. Порядок установки

Камеру можно установить на стену, потолок или столб.

Перед установкой камеры снимите защитную пленку с объектива.

Потолочный монтаж/Настенный монтаж

1. Нажмите на натяжные крепления на обеих сторонах устройства, чтобы снять монтажный кронштейн.



2. Наклейте шаблон для сверления на чистую ровную поверхность.
3. (Только для бетонной стены) Просверлите крепежные отверстия по шаблону и вставьте три дюбеля.
4. Закрепите монтажный кронштейн шурупами (PA4x25) на установочной поверхности.
5. Нажмите камеру на монтажный кронштейн, пока не услышите звук щелчка. Это означает, что корпус устройства полностью смонтирован с монтажным кронштейном.

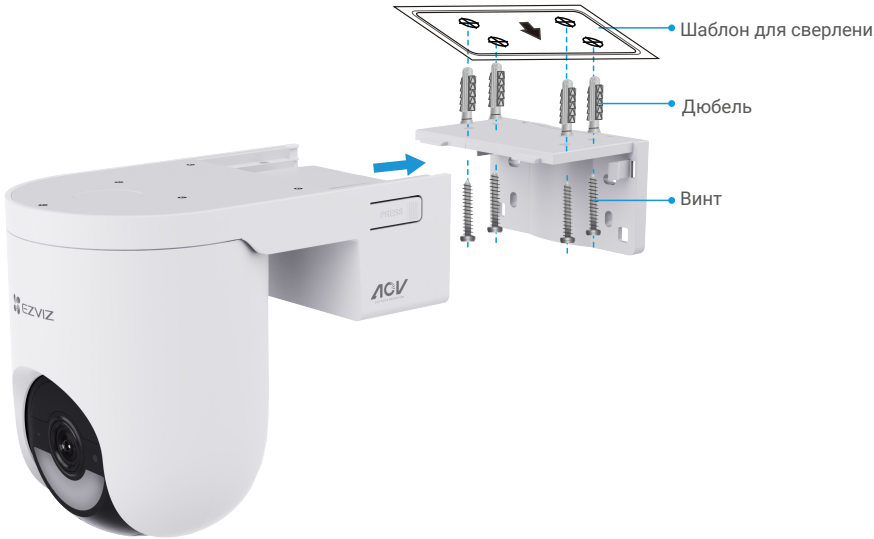

Потолочный монтаж

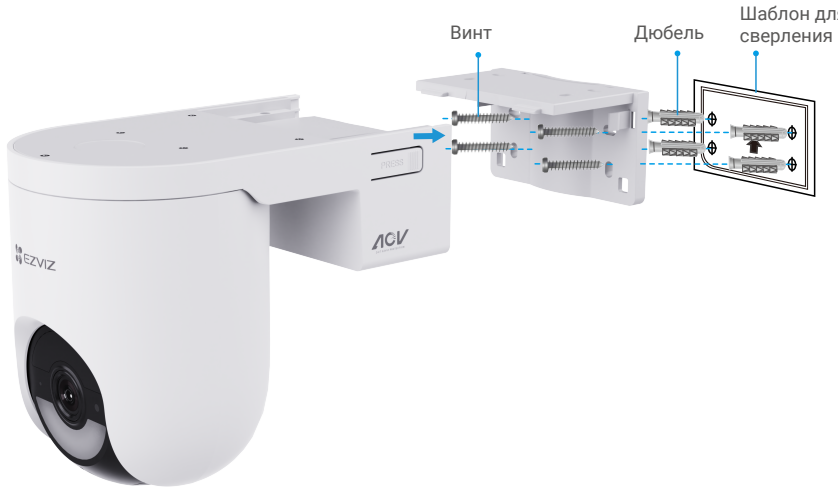

Настенный монтаж

Если устройство установлено под крышей, рекомендуется, чтобы расстояние между устройством и крышей было менее 20 см, чтобы предотвратить отражение на стене в ночное время, что может повлиять на эффективность мониторинга устройства.

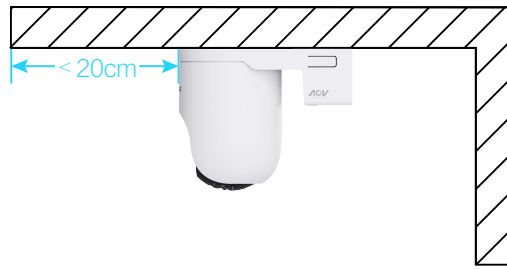

Мы рекомендуем установить расстояние между устройством и стеной не более 30 см, чтобы предотвратить отражение на стене в ночное время, что может повлиять на эффективность мониторинга устройства.



Монтаж на столб

1. Закрепите монтажный кронштейн на столбе с помощью обруча (приобретается отдельно).
2. Нажмите камеру на монтажный кронштейн, пока не услышите звук щелчка. Это означает, что корпус устройства полностью смонтирован с монтажным кронштейном.



3. После завершения установки рекомендуется настроить объектив, просматривая экран предварительного просмотра в реальном времени в приложении EZVIZ, чтобы получить оптимальную перспективу мониторинга.

Ознакомление с устройством

Интерфейс приложения может измениться при обновлении. См. действительный интерфейс.

1. Трансляция в реальном времени

После запуска приложения EZVIZ отобразится страница устройства, как показано ниже.
Вам доступны видео и аудио при прямой трансляции, вы можете делать моментальные снимки или записывать видео, а также выбирать его разрешение (при необходимости).

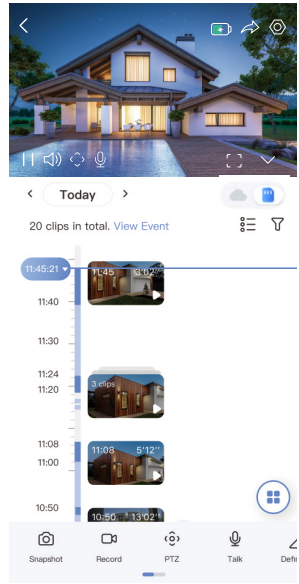

Проведите влево или вправо по экрану, чтобы увидеть больше иконок.

Иконка	Описание
	Батарея. Просмотр оставшейся емкости батареи.
	Общий доступ. Вы можете открыть доступ к устройству любому пользователю.
	Настройки. Вы можете просматривать и изменять параметры устройства.
	Snapshot (Моментальный снимок). Вы можете делать моментальные снимки.
	Record (Запись). Вы можете вручную начать/остановить запись видео.
	Pan/Tilt/Zoom (Панорамирование/наклон/увеличение). Поверните камеру, чтобы получить более широкий угол обзора. Нажмите четыре кнопки стрелки внизу изображения в реальном времени, чтобы настроить объектив PTZ.
	Talk (Связь). Нажмите на значок, затем выполните появляющиеся на экране инструкции, чтобы говорить с находящимися у камеры людьми или слушать их.
	Definition (Разрешение). Выберите требуемое разрешение видео.
	Звуковая и световая сигнализация. Сирена и прожектор для отпугивания нарушителей.
	Устройство поблизости. Нажмите, чтобы выбрать оконные компоновки.
	Советы. Нажмите, чтобы узнать о некоторых функциях устройства.

	Переустройство. Переустройство последовательности всех указанных выше функций.

2. Настройки

На странице настроек можно задать параметры устройства.

Параметр	Описание
Элемент	Просмотрите или нажмите здесь для настройки имени устройства.
Батарея	Здесь можно увидеть оставшуюся емкость аккумулятора и выбрать режим работы вашего устройства.
Интеллектуальное обнаружение	Выбор различных типов обнаружения для устройства.
Уведомление посредством сообщения	Вы можете управлять сообщением устройства и уведомлениями EZVIZ APP.
Настройки аудио	Вы можете установить соответствующие аудиопараметры для вашего устройства.
Настройки изображения	Вы можете установить соответствующие параметры изображения для вашего устройства.
Настройки освещения	Вы можете задавать соответствующие параметры освещения для устройства.
Настройки PTZ	Вы можете настроить параметры PTZ для вашего устройства, такие как отслеживание человека, PTZ Калибровка положения и предварительная настройка PTZ.
Список записей	Здесь можно выбрать тип записи и просмотреть состояние карты microSD.
Настройки конфиденциальности	Вы можете зашифровать свои видео с помощью пароля шифрования.
Сетевые настройки	Вы можете просматривать состояние подключения и настраивать сеть Wi-Fi.
Информация об устройстве	Здесь отображается информация об устройстве.
Общий доступ к устройству	Вы можете предоставить доступ к устройству члену семьи или гостю.
CloudPlay	Подписка на облачное хранилище и управление им.
Перезагрузить устройство	Нажмите, чтобы перезапустить камеру.
Удалить устройство	Нажмите для удаления устройства из приложения EZVIZ.

Подключение к EZVIZ

1. Использование Amazon Alexa (Российские аккаунты не поддерживают эти системы)

Эти инструкции позволят вам управлять устройствами EZVIZ с помощью Amazon Alexa. Если в процессе возникнут трудности, обратитесь к разделу **Устранение неисправностей**.

Перед подключением убедитесь, что:

1. Устройства EZVIZ добавлены в аккаунт пользователя в приложении EZVIZ.
2. В приложении EZVIZ отключите функцию «Шифрование видео» и включите опцию «Аудио» на странице настроек устройства.
3. У вас есть устройство с поддержкой Alexa (например, смарт-телевизоры Echo Spot, Echo-Show, All-new Echo-Show, Fire TV (любого поколения), Fire TV stick (только второго поколения) или Fire TV Edition).
4. Приложение Amazon Alexa установлено на вашем телефоне или планшете, и вы создали аккаунт.

Для управления устройствами EZVIZ с помощью Amazon Alexa:

1. Откройте приложение Amazon Alexa и выберите пункт меню "Skills and Games" (Навыки и игры).
2. На экране "Навыки и игры" выполните поиск по слову "EZVIZ". Вы увидите функции, доступные для устройств EZVIZ.
3. Выберите функцию устройства EZVIZ и коснитесь **ENABLE TO USE (РАЗРЕШИТЬ ИСПОЛЬЗОВАНИЕ)**.
4. Введите имя пользователя и пароль аккаунта EZVIZ и коснитесь **Sign in (Войти)**.
5. Нажмите кнопку **Authorize (Разрешить)**, чтобы разрешить Alexa доступ к вашей учетной записи EZVIZ и позволить Alexa управлять устройствами EZVIZ.
6. Появится сообщение "EZVIZ has been successfully linked" (Подключение EZVIZ выполнено успешно). Нажмите **DISCOVER DEVICES (НАЙТИ УСТРОЙСТВА)**, чтобы позволить Alexa найти все ваши устройства EZVIZ.
7. Вернитесь в меню приложения Alexa и выберите "Devices" (Устройства), и в одноименном окне вы сможете увидеть все свои устройства EZVIZ.

Голосовое управление

Найдите новое умное устройство в меню "Smart Home" (Главное окно умного устройства) в приложении Alexa или воспользуйтесь для этого функцией голосового управления Alexa.

Вы сможете управлять устройством, как только оно будет найдено. Подайте Alexa простые голосовые команды.

Например, имя вашего устройства: "show xxxx camera" (показать камеру xxx) можно изменить в приложении EZVIZ. При каждом изменении имени устройства необходимо выполнять его поиск для обновления имени.

Устранение неисправностей

Что делать, если виртуальный ассистент Alexa не может найти мое устройство?

Проверьте подключение к Интернету.

Перезагрузите умное устройство и выполните его поиск еще раз.

Почему для устройства указан статус "Offline" (Не в сети) в приложении Alexa?

Возможно, разорвалось беспроводное соединение. Перезагрузите умное устройство и выполните его поиск еще раз. Подключение к Интернету на маршрутизаторе может быть недоступно. Убедитесь,

что маршрутизатор подключен к Интернету и попробуйте еще раз.

Страны, в которых возможно использование Amazon Alexa, указаны на ее официальном сайте.

2. Использование Google Ассистента (Российские аккаунты не поддерживают эти системы)

Google Ассистент позволяет активировать устройства EZVIZ и осуществлять просмотр в реальном времени с помощью голосовых команд Google Ассистента.

Для этого вам необходимы следующие устройства и приложения.

1. Приложение EZVIZ.
2. В приложении EZVIZ отключите функцию «Шифрование видео» и включите опцию «Аудио» на странице настроек устройства.
3. Телевизор с подключенным устройством Chromecast.

4. Приложение Google Ассистент для мобильного телефона.

Чтобы начать, выполните следующие действия:

1. Настройте устройство EZVIZ в приложении и убедитесь, что оно работает нормально.
2. Скачайте приложение Google Home из App Store или Google Play Store™ и войдите в свою учетную запись Google.
3. На экране "Myhome" (Дом) нажмите знак "+" в верхнем левом углу и выберите пункт "Set up device" (Настроить устройство) из списка меню.
4. Нажмите "Works with Google" (Работа с Google) и выполните поиск по запросу EZVIZ, где вы найдете специалистов EZVIZ.
5. Введите имя пользователя и пароль аккаунта EZVIZ и коснитесь Sign in (Войти).
6. Нажмите кнопку Authorize (Разрешить), чтобы разрешить Google доступ к вашей учетной записи EZVIZ и позволить Google управлять устройствами EZVIZ.
7. Коснитесь "Return to app" (Вернуться в приложение).
8. Завершите авторизацию, выполнив описанные выше действия. После завершения синхронизации служба EZVIZ появится в списке служб. Чтобы посмотреть список совместимых устройств в аккаунте EZVIZ, коснитесь на значок сервиса EZVIZ.
9. Попробуйте какие-нибудь команды. Используйте имя камеры, которое вы задали при настройке системы.

Пользователи могут управлять устройствами по отдельности или в составе группы. Добавление устройств в помещение позволяет пользователям управлять группой устройств одновременно с помощью одной команды.

Подробную информацию можно найти по ссылке:
https://support.google.com/googlehome/answer/7029485?co=GENIE.Platform%3DAndroid&hl=en

Часто задаваемые вопросы (FAQ)

В: Если в приложении камера отображается как отключенная от сети, будет ли видеозапись непрерывной?

О: Если нет перебоя с питанием, но камера отключилась от Интернета, то запись на локальный носитель продолжится, а запись в облако прервется. Если камера выключена, видео записываться не будет.

В: Почему срабатывает сигнал тревоги, если на изображении никого нет?

О: Попробуйте установить более низкий уровень чувствительности. Обратите внимание, что сигнал тревоги также может срабатывать при обнаружении транспортных средств и животных.

В: Почему не сработала сигнализация, когда в зоне обнаружения PIR появился человек?

О:
- Попробуйте увеличить чувствительность сигнализации.
- Убедитесь, что в зоне обнаружения кто-то есть, и что при чувствительности обнаружения 100 дальность обнаружения PIR составляет 9 метров.
- Камера может не обнаружить движение, когда температура окружающей среды близка к температуре человеческого тела, или когда кто-то приближается к PIR-датчику по вертикали. Это ограничение технологии обнаружения PIR.

Дополнительную информацию об устройстве см. на сайте www.ezviz.com/ru.

Инициативы по использованию видеоустройств

Уважаемые пользователи EZVIZ,

Технология оказывает влияние на все аспекты нашей жизни. Как компания, ориентированная на будущее, мы все более осознаем роль технологии в повышении эффективности и качества нашей жизни. В то же время, мы также осознаем потенциальный вред от неадекватного использования. Например, видео продукты могут записывать реальные, полные и четкие изображения, поэтому они имеют большую ценность в отображении фактов. Тем не менее, неадекватное распространение, использование и / или обработка видеозаписей может нарушить частную жизнь, законные права и интересы других людей. В приверженности к инновационным технологиям для блага, мы, в EZVIZ, с этим серьезно выступаем за то, чтобы каждый пользователь использовал видеопродукты должным образом и с ответственностью, создавая тем самым позитивную среду, где все связанные практики и использование соответствуют применимым законам и нормам, уважают интересы и права личности и способствуют социальной морали.

Вот инициативы EZVIZ, которым мы бы хотели, чтобы вы уделили внимание:

1. Каждый человек имеет разумные ожидания в отношении частной жизни, и использование видео продукции не должно противоречить этим разумным ожиданиям. Поэтому при установке видео продуктов в общественных местах необходимо отображать предупредительное уведомление, которое определяет зону мониторинга в разумном и эффективном стиле. Для нетщательных зон следует внимательно оценивать права и интересы затронутых людей, включая, но не ограничиваясь, установкой видео продукции только после получения согласия заинтересованных сторон и независимо от того, нет ли при этом установки видео продукции, которая является высоко-невидимой без знания других людей.

2. Видео продукты объективно записывают кадры реальных действий в определенное время и пространство. Пользователи должны разумно заранее определить людей и права, затронутых в этой области, чтобы избежать любого противоречия портрету, конфиденциальности или другим законным правам других лиц, одновременно защищая себя через видео продукты. Важно отметить, что если вы выбираете включить функцию записи аудио на вашей камере, она захватит звуки, включая разговоры, находящиеся в зоне мониторинга. Мы настоятельно рекомендуем провести комплексную оценку потенциальных источников звука в зоне мониторинга, чтобы полностью понимать необходимость и обоснованность процедуры перед включением функции записи аудио.

3. При использованиии видеопродуктов в реальных сценах постоянно генерируются аудио или видеоданные - возможно, включая биометрическую информацию, такую как изображения лица, на основе выбора пользователем функций продукта. Такие данные могут быть использованы или обработаны для использования. Видеопродукты являются только технологическими инструментами, которые не могут и не могут человечески практиковать правовые и моральные стандарты, чтобы руководить законным и правильным использованием данных. Именно методы и цели людей, которые контролируют и используют сгенерированные данные, имеют значение. Поэтому контролеры данных должны не только строго соблюдать применимые законы и правила, но также полностью уважать необязательные правила, включая международные конвенции, моральные стандарты, культурные нормы, общественный порядок и местные обычаи. Кроме того, мы всегда должны отдавать приоритет защите частной жизни и прав на портрет, а также другим разумным интересам.

4. Видеоданные, непрерывно генерируемые видеопродуктами, несут в себе права, ценности и другие требования различных заинтересованных сторон. Таким образом, крайне важно обеспечить безопасность данных и защитить продукты от злонамеренных вторжений. Каждый пользователь и контролер данных должны предпринимать все разумные и необходимые меры для максимизации безопасности продукта и данных, избегая утечки данных, неправомерного раскрытия или злоупотребления, включая, но не ограничиваясь установкой контроля доступа, выбором подходящей сетевой среды для подключения видеопродуктов, установкой и постоянной оптимизацией сетевой безопасности.

5. Видеопродукты внесли большой вклад в улучшение безопасности нашего общества, и мы считаем, что они будут продолжать играть положительную роль в различных аспектах нашей повседневной жизни. Любая попытка злоупотребления этими продуктами с нарушением прав человека или участием в незаконной деятельности противоречит сущности ценности в технологических инновациях и развитии продуктов. Мы поощряем каждого пользователя установить свои собственные методы и правила для оценки и мониторинга использования видеопродуктов, чтобы обеспечить правильное, продуманное и благородное использование этих продуктов