3
Скорости

Мощность
2000 Вт

3
Насадки

4
Температурных
режима

Световая
индикация
режимов

Режим
ионизации

FELFRI



Профессиональный фен
Модель: HD-01
Мощность: 2000 Вт
Напряжение: ~220-240 В, 50/60 Гц

Сделано в Китае

ФЕН ДЛЯ ВОЛОС ПРОФЕССИОНАЛЬНЫЙ [HD-01]

ИНСТРУКЦИЯ ПО ЭКСПЛУАТАЦИИ

FELFRI

Компания Felfri постоянно совершенствует свою продукцию, стремясь к максимальному качеству и удобству. В связи с этим дизайн, комплектация и технические характеристики товара могут изменяться без предварительного уведомления.

Продукция Felfri сертифицирована в соответствии с законодательством Российской Федерации. Актуальную информацию о действующих сертификатах вы можете найти по запросу на официальном сайте **felfri.ru**

СОДЕРЖАНИЕ

Меры безопасности.....3-4

Технические характеристики / Комплектация.....5

Подготовка к работе / Использование.....6

Схема устройства.....7

Общие сведения.....8

Вентиляция / Руководство по укладке.....9-10
Фен не работает

Хранение и транспортировка / Утилизация устройства.....11

Обязательная маркировка / Дата производства и производитель.....12

Гарантийные обязательства.....13-14

МЕРЫ БЕЗОПАСНОСТИ

Перед использованием внимательно прочитайте инструкцию. Несоблюдение правил может привести к поражению электрическим током, ожогам или возгоранию.

Общие рекомендации

- Используйте фен только по назначению и в соответствии с напряжением, указанным на шильдике.
- Не используйте прибор во влажных или сырых помещениях и не допускайте попадания воды на фен.
- Располагайте шнур питания так, чтобы его нельзя было повредить, придавить или пережать.
- Извлекайте вилку из розетки, держась за штекер, а не за шнур.
- Не оставляйте прибор без присмотра, если он подключён к сети.
- Всегда отключайте фен от сети после использования.

Запрещается

- Использовать фен при повреждённом шнуре, вилке или после падения в воду.
- Разбирать, ремонтировать или модифицировать прибор самостоятельно.
- Использовать неоригинальные аксессуары и насадки.
- Закрывать вентиляционные отверстия и ставить фен на мягкие поверхности, препятствующие вентиляции.
- Направлять горячий воздух на глаза или использовать фен рядом с аэрозолями.

При работе

- Всегда становитесь на сухое основание и убедитесь, что руки сухие.
- Не касайтесь нагретых частей во время и сразу после использования.
- Кладите фен только на огнестойкую поверхность.
- Следите, чтобы волосы не затягивались в воздухозаборные отверстия.

При аварийных ситуациях

- Если фен упал в воду, немедленно отключите питание. Не прикасайтесь к воде, пока вилка не вынута из розетки.
- При повреждении шнура или вилки обратитесь в авторизованный сервисный центр.

Дополнительные указания

- Рекомендуется использование устройства защитного отключения (УЗО) с током срабатывания не более 30 мА.
- Держите шнур вдали от нагретых поверхностей.
- Не используйте фен на улице или вблизи источников воды.

Для детей и лиц с ограниченными возможностями

- Прибор можно использовать детям старше 8 лет и лицам с ограниченными возможностями только под присмотром взрослых.
- Дети не должны играть с прибором. Очистку и обслуживание должны выполнять взрослые.

ВАЖНО!

Шнур питания не подлежит самостоятельной замене.
При повреждении обратитесь к производителю или к квалифицированному специалисту.

ТЕХНИЧЕСКИЕ ХАРАКТЕРИСТИКИ

- Номинальное напряжение: ~220-240 В, 50/60 Гц
- Мощность: 2000 Вт
- Скорость потока воздуха: 3
- Температурные режимы: 3
- Холодный воздух: есть
- Шнур питания: 0,25 см

КОМПЛЕКТАЦИЯ

- Фен
- Насадка-концентратор
- Насадка-диффузор
- Инструкция
- Гарантийный талон

ПОДГОТОВКА К РАБОТЕ

Осторожно извлеките фен из упаковки. Упаковку рекомендуется сохранить для дальнейшего использования.
При необходимости установите насадку-концентратор или диффузор на переднюю часть фена.

ИСПОЛЬЗОВАНИЕ

- Размотайте шнур питания, подключите его к розетке и включите питание.
- Установите переключатель в одно из двух положений (1 или 2). Положение 2 обеспечивает более высокую температуру, чем положение 1
- После завершения работы переведите переключатель в положение «выключено» (0).

СХЕМА УСТРОЙСТВА

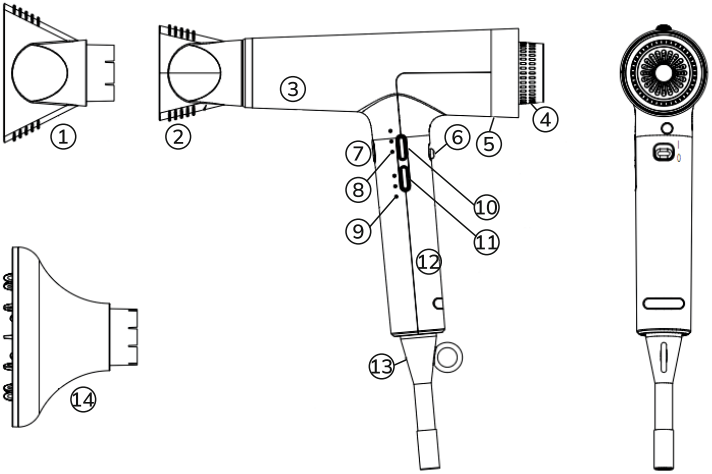

1. Насадка концентратор широкая
2. Насадка концентратор узкая
3. Корпус фена
4. Крышка фильтра
5. Светодиодный индикатор температуры
6. Кнопка включения
7. Режим холодного воздуха
8. Индикатор температуры
9. Индикатор скорости
10. Переключатель температуры
11. Переключатель скорости потока
12. Рукоять фена
13. Защитная крышка
14. Диффузор

ОБЩИЕ СВЕДЕНИЯ

Фен предназначен для сушки и профессионального стайлинга волос. Благодаря трем ступеням вентилятора и трем ступеням нагрева фен удовлетворит любые индивидуальные требования. Дополнительно функция холодного воздуха обеспечивает лучшую фиксацию прически.

Узкая профессиональная насадка позволит выполнить стайлинг волос, насадка-диффузор придаст волосам дополнительный объем. Функция защиты создает правильный баланс тепла и потока воздуха. Это предохраняет волосы от чрезмерной сухости и сохраняет блеск цвета. Используемая ионная технология нейтрализует волосы негативно заряженными ионами, и благодаря 3 уровням настройки интенсивности прибор может быть настроен на любой тип волос. Таким образом, предотвращается образование статического заряда волос.

Защитный автомат защищает прибор от перегрева.

Съемный фильтр облегчает удаление попавших с потоком всасываемого воздуха ворсинок, пыли и волос.

Допускается использование прибора только в целях, описываемых в данной инструкции по применению.

Производитель не несет ответственности за ущерб, причиненный вследствие использования прибора не по назначению или халатного обращения с ним.

ВЕНТИЛЯЦИЯ

Отверстия и прорези на корпусе предназначены для вентиляции. Не закрывайте и не блокируйте их, так как это может привести к перегреву прибора.
НИКОГДА не позволяйте детям вставлять какие-либо предметы в вентиляционные отверстия или прорези фена.

РУКОВОДСТВО ПО УКЛАДКЕ

- Вымойте волосы шампунем и нанесите кондиционер. Тщательно смойте. Промокните волосы полотенцем, чтобы удалить излишки влаги. Разделите волосы на пряди. Используя фен вместе со стайлинговой щеткой, направляйте горячий воздух на одну прядь за раз. Плавно перемещайте фен по каждой пряди, чтобы горячий воздух проходил через волосы. Направляйте поток воздуха на волосы, а не на кожу головы.
- Держите вентиляционные отверстия фена свободными от волос и других препятствий во время работы.
- Чтобы избежать пересушивания, не концентрируйте тепло на одной пряди в течение длительного времени. Держите фен в движении во время укладки.

- Для быстрой укладки слегка увлажните волосы перед началом сушки.
- При создании локонов или волн высушите волосы почти полностью на самой высокой температуре, затем завершите укладку на более низкой температуре. Это зафиксирует прическу.
- Этот фен оснащен насадкой-концентратором. Используйте ее, если необходимо сфокусировать поток воздуха на небольшой площади (например, на локоне или волне) или если вы хотите выпрямить кудрявые волосы.
- Фен также обладает функцией ионизации, которая помогает сохранить естественную влагу волос и уменьшить статическое электричество. Во время сушки фен генерирует отрицательно заряженные ионы, которые нейтрализуют положительный заряд, возникающий на волосах. Это делает волосы более гладкими, блестящими и послушными.

ОЧИСТКА И ОБСЛУЖИВАНИЕ

- Перед выполнением очистки убедитесь, что фен отключен от сети.
- Не используйте жидкие или аэрозольные чистящие средства.
- Очищайте фен мягкой, слегка влажной (не мокрой) тканью.

ФЕН НЕ РАБОТАЕТ

- Убедитесь, что прибор подключен к электросети и включен.
- Проверьте, включен ли переключатель питания.
- Если фен по-прежнему не работает, обратитесь в авторизованный сервисный центр.

ХРАНЕНИЕ И ТРАНСПОРТИРОВКА

- Храните в сухом, недоступном для детей месте при температуре воздуха от 0 °C до 40 °C и относительной влажности воздуха не более 80 %.
- Устройство требует бережного обращения, оберегайте его от воздействия пыли, грязи, ударов, влаги, огня и т. д.
- Транспортируйте устройство в надёжной упаковке, защищающей от ударов, влаги.
- В помещениях не должно быть агрессивных примесей (паров кислот, щелочей), вызывающих коррозию.
- При обнаружении неисправностей следует немедленно обратиться в авторизованный сервисный центр или утилизировать устройство.

УТИЛИЗАЦИЯ УСТРОЙСТВА

Не выбрасывайте устройство вместе с бытовыми отходами – сдайте его в специализированный пункт. Все материалы должны быть утилизированы в соответствии с действующим законодательством, санитарными нормами и местным регламентом, включая СанПиН 2.1.7.1322-03.

ОБЯЗАТЕЛЬНАЯ МАРКИРОВКА

Товар имеет маркировку EAC, соответствующую нормам и стандартам Таможенного союза.

ДАТА ПРОИЗВОДСТВА И ПРОИЗВОДИТЕЛЬ

Месяц и год изготовления указан на упаковке.
Торговая марка: FELFRI
Модель: HD-01
Страна производитель: Китай

ГАРАНТИЙНЫЕ ОБЯЗАТЕЛЬСТВА

Мы предоставляем гарантию на всю нашу линейку продукции.

При возникновении вопросов или проблем с товаром — брак, поломка или недостающие комплектующие — свяжитесь с нами любым удобным для вас способом. Мы всегда готовы помочь.

FELFRI

@FelfriSupport_bot
(Чат поддержки)

support@felfri.ru
FELFRI.RU

MAX
(Чат поддержки)

Срок эксплуатации товара 3 года. Гарантия 1 год.

НЕГАРАНТИЙНЫЕ СЛУЧАИ

Изделия с неисправностями не подлежат гарантийному обслуживанию, если неисправность возникла вследствие:

- несоблюдения правил эксплуатации, хранения и транспортировки;
- механических, тепловых и иных повреждений, вызванных неправильной эксплуатацией устройства, небрежного обращения или несчастного случая;
- действий третьих лиц, повреждения животными или обстоятельств непреодолимой силы (пожар, наводнение, удары и т. д.);
- попадания внутрь посторонних предметов, жидкостей, насекомых;
- использования устройства не по назначению, в нестабильных электросетях или во влажной/агрессивной среде;
- ремонта или внесения конструктивных или схематических изменений, некорректного обновления программного обеспечения самостоятельно или третьими лицами;
- отклонения параметров электрических сетей от Государственных Технических Стандартов (ГОСТов);
- использования химических добавок или средств от накипи.

Мы гарантируем исправное функционирование устройства при соблюдении условий эксплуатации, хранения и транспортировки, указанных в инструкции.

С уважением и заботой, команда Felfri