Руководство по эксплуатации

Колонка портативная
Glame 3
FRPS-230

Fiero

Содержание

Назначение устройства 4
Меры предосторожности 4
Рекомендации по работе с аккумуляторной батареей (Li-pol/Li-ion) 5
Технические характеристики 6
Комплектация 7
Схема устройства 7
Панель управления 8
Микрофон 9
Инструкция по эксплуатации 10
При первом включении 10
Сопряжение по Bluetooth 10
Режим TWS 10
Проводное подключение 11
Регулировки звука 11
Управление музыкой 11
Функция памяти 12
Подключение микрофона 12
Регулировка подсветки 13
Зарядка устройства 14
Индикатор уровня заряда 14
Правила и условия монтажа, хранения, перевозки (транспортировки), реализации и утилизации 15
Дополнительная информация 16

Уважаемый покупатель!

Благодарим Вас за выбор нашей продукции.
Мы рады предложить Вам изделия и устройства, разработанные и изготовленные в соответствии с высокими требованиями к качеству, функциональности и дизайну. Перед началом эксплуатации внимательно прочитайте данное руководство, в котором содержится важная информация, касающаяся Вашей безопасности, а также рекомендации по правильному использованию продукта и уходу за ним. Позаботьтесь о сохранности настоящего руководства и используйте его в качестве справочного материала при дальнейшей эксплуатации изделия.

Назначение устройства

Портативная колонка предназначена для воспроизведения музыки, в том числе в местах без доступа к сетевой розетке.

Меры предосторожности

- Не устанавливайте данное устройство в непосредственной близости от источников тепла и нагревательных элементов.
- Оберегайте устройство от воздействия влаги, дождя и прямых солнечных лучей.
- Не погружайте устройство в воду и не используйте данное устройство в непосредственной близости от источников воды. При попадании воды в корпус устройства незамедлительно обратитесь в авторизованный сервисный центр.
- Предохраняйте устройство от падений, ударов и тряски.
- Оберегайте устройство от попадания внутрь корпуса посторонних объектов во избежание порчи устройства и нанесения вреда здоровью пользователя.
- Не разбирайте устройство самостоятельно во избежание поражения электрическим током. Данное устройство не содержит элементов, обслуживаемых пользователем. Обслуживание и ремонт должны производиться только квалифицированными специалистами авторизованного сервисного центра.
- Не размещайте устройство на нестабильных и неровных поверхностях.

- Избегайте блокировки вентиляционных отверстий, обеспечивающих корректную работу устройства. Обеспечивайте циркуляцию воздуха при размещении устройства на мягких поверхностях (диван, кресло, ковер и т. д.).
- Используйте только оригинальные аксессуары.
- Не используйте устройство после падения, а также при наличии видимых повреждений устройства. Обратитесь в сервисный центр.
- При обнаружении любых сбоев в работе рекомендуется незамедлительно отключить устройство и обратиться в авторизованный сервисный центр.
- Не используйте бензолосодержащие вещества, аэрозоли, спирты, растворители и т. д. для ухода за устройством, так как они могут навредить его элементам, а также окрашенной поверхности. Для чистки устройства используйте исключительно мягкую сухую (или слегка влажную) ткань.
- Прослушивание музыки на высокой громкости может навредить Вашему слуху.
- Устройство не предназначено для использования в коммерческих целях.
- Устройство не предназначено для использования детьми и лицами с ограниченными физическими, сенсорными или умственными способностями, кроме случаев, когда над ними осуществляется контроль другими лицами, ответственными за их безопасность. Не позволяйте детям играть с устройством.

Рекомендации по работе с аккумуляторной батареей (Li-pol/Li-ion)

- Используйте только оригинальное зарядное устройство.
- Соблюдайте температурный режим. Батареи должны храниться в заряженном состоянии при температуре от +15 °C до +35 °C при нормальной влажности воздуха. Батареи плохо переносят длительную эксплуатацию при очень высоких (выше +40 °C) и очень низких (ниже -10 °C) температурах окружающей среды. Нельзя оставлять батарею под прямыми солнечными лучами.
- Не разбирайте, не сжигайте, не используйте батареи со следами повреждений.

Технические характеристики

- Модель: FRPS-230.
- Торговая марка: Fiero.
- Выходная мощность RMS: 120 Вт.
- Количество каналов: 2.
- ВЧ-динамик: 58 мм, 8 Ом × 2 шт.
- НЧ-динамик: 165 мм, 3 Ом.
- Частотный диапазон: 20 Гц — 20 кГц.
- Соотношение «сигнал/шум»: 127 дБ.
- THD: ≤ 5%.
- Версия Bluetooth: 5.3.
- Стандарт беспроводного соединения: IEEE 802.15.1.
- Диапазон частот: 2402–2480 МГц.
- Мощность передатчика: < 10 дБм.
- Профили Bluetooth: A2DP, HFP, AVRCP.
- Кодеки Bluetooth: SBC, AAC.
- Радиус действия: 20 м.
- Поддержка функции TWS.
- Входные интерфейсы: USB-A; Jack 3,5 мм; Jack 6,3 мм.
- OTG USB A интерфейс.
- Воспроизведение с USB накопителей: есть.
- Форматы аудиофайлов: APE, FLAC, MP3, WMA, WAV.
- Максимальный объем карты памяти: 64 Гб.
- Поддерживаемые файловые системы: FAT32, exFAT.
- Зарядный порт: Type-C.
- Параметры питания: 5 В ⎓ 3 А.
- Параметры аккумулятора: Li-ion; 5000 мА·ч; 11,1 В.
- Время работы от аккумулятора на средней громкости: 13 ч*.
- Время работы от аккумулятора на макс. громкости: 2 ч 50 мин*.
- Время зарядки: 4 ч.
- Материал устройства: дерево (MDF).
- Габариты устройства (Ш × Г × В): 293 × 170 × 185 мм.
- Вес устройства: 4100 г.
- Тип крепления шнура питания: X.
- Степень защиты от пыли и влаги: IPX0.
- Класс защиты от поражения эл. током: II.

---

* Время воспроизведения указано при включенной подсветке и зависит от уровня громкости и качества воспроизводимой музыки.

- Область применения: бытовое.

Комплектация

- Устройство.
- Кабель USB Type-C — USB Type-C.
- Кабель USB Type-A — USB Type-C.
- Кабель Jack 3,5 — Jack 3,5.
- Адаптер питания.
- Микрофон — 2 шт.
- Руководство по эксплуатации.

Схема устройства

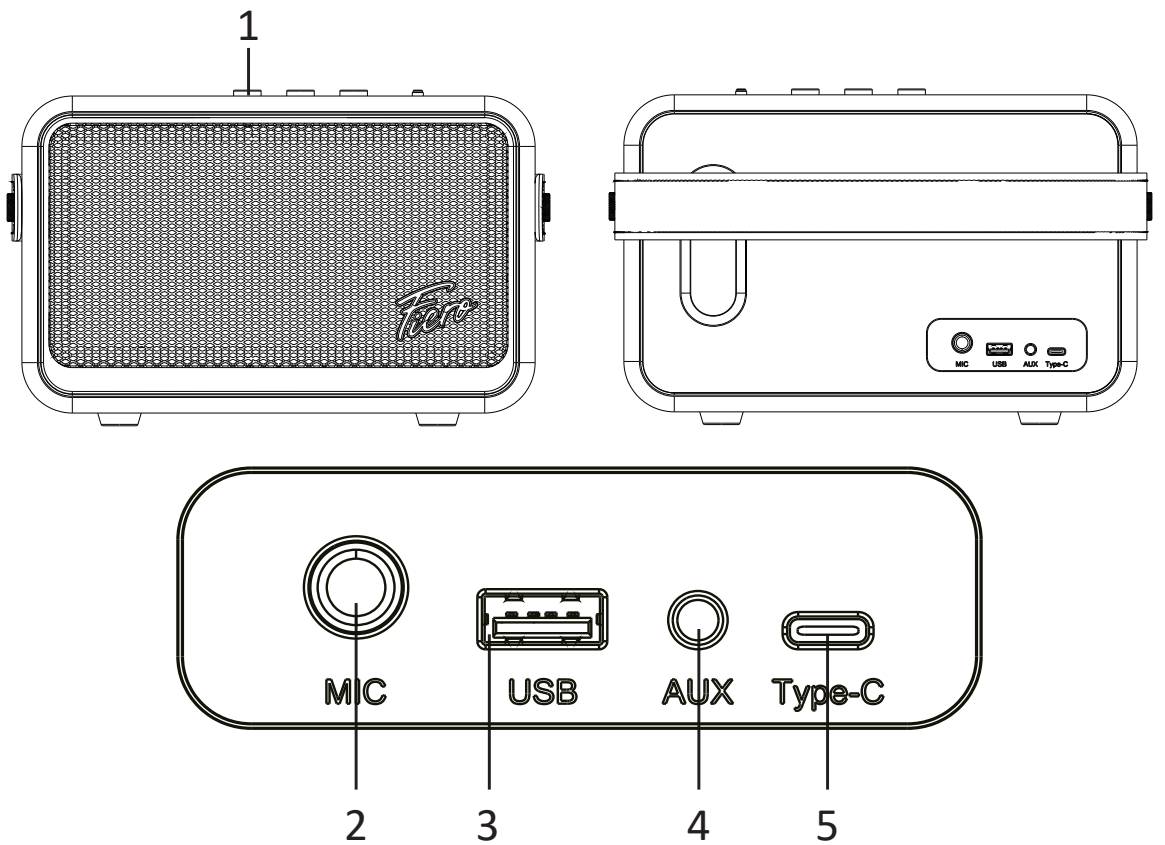

1. Панель управления.
2. Разъем для микрофона Jack 6,3.
3. Разъем USB Type-A.
4. Разъем AUX.
5. Зарядный порт USB Type-C.

Панель управления

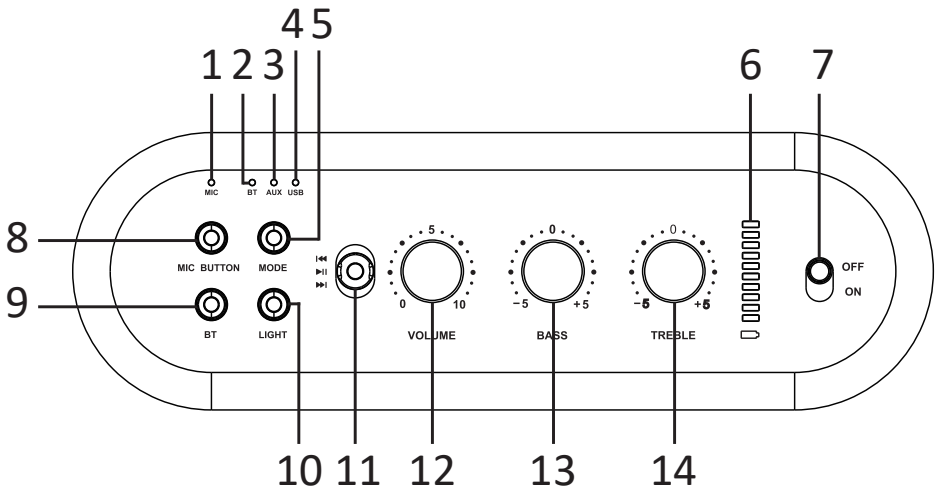

1. Индикатор микрофона.
2. Индикатор Bluetooth.
3. Индикатор AUX.
4. Индикатор USB и OTG.
5. Кнопка выбора режима подключения.
6. Индикатор уровня заряда.
7. Переключатель питания.
8. Кнопка «MIC».
9. Кнопка «BT».
10. Кнопка подсветки.
11. Кнопка управления воспроизведением.
12. Регулятор громкости.
13. Регулятор низких частот.
14. Регулятор высоких частот.

Микрофон

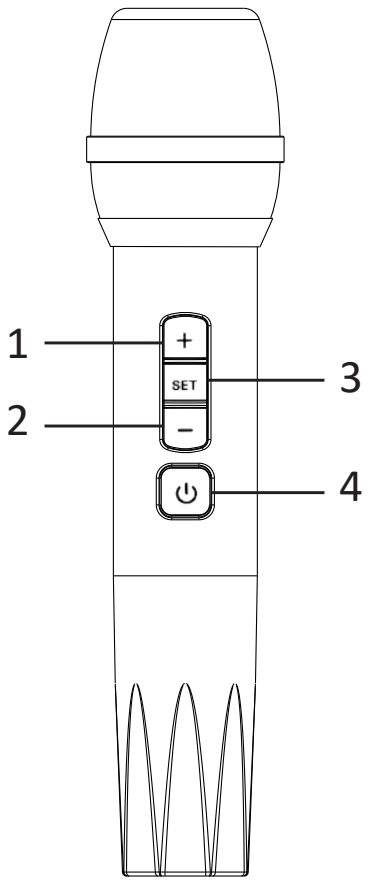

1. Кнопка увеличения громкости микрофона.
2. Кнопка уменьшения громкости микрофона.
3. Кнопка «SET».
4. Кнопка питания.

Инструкция по эксплуатации

При первом включении

- Чтобы включить устройство, переведите переключатель питания в положение «ON».
- При первом включении и после сброса до заводских настроек колонка по умолчанию переходит в режим Bluetooth.

Сопряжение по Bluetooth

1. Включите колонку.
2. Нажмите кнопку «BT» — индикатор Bluetooth начнет мигать, а устройство будет издавать звуковой сигнал, обозначая вход в режим сопряжения.
3. Активируйте Bluetooth на Вашем устройстве.
4. Из списка доступных устройств выберите «Fiero Glame 3» и выполните подключение. При успешном подключении индикатор Bluetooth будет гореть постоянно.
5. Управляйте воспроизведением на источнике сигнала или при помощи кнопок на устройстве.
6. Чтобы отключить/переподключить устройство, нажмите кнопку «BT» еще раз.
7. Чтобы сбросить настройки Bluetooth, нажмите и удерживайте кнопку «BT» в течение 3 секунд.

Примечание: если Bluetooth-соединение не было установлено в течение 20 минут, устройство автоматически выключится.

Режим TWS

1. Включите обе колонки и убедитесь, что они находятся в режиме сопряжения Bluetooth. Индикаторы Bluetooth на обеих колонках должны мигать.
2. Активируйте Bluetooth на Вашем мобильном устройстве и выберите «Fiero Glame 3». Подключенная колонка станет основной.
3. Дважды нажмите кнопку Bluetooth на основной колонке.
4. В течение 5 секунд между колонками установится соединение. При успешном соединении раздастся звуковой сигнал.
5. Чтобы выйти из режима TWS, дважды нажмите кнопку Bluetooth на одной из колонок. Основная колонка останется подключенной к Вашему устройству, а дополнительная перейдет в режим Bluetooth и будет готова к подключению.

Проводное подключение

1. В устройстве предусмотрен интерфейс USB OTG. Для проводного подключения используйте комплектные кабели USB-A — USB Type-C или USB A — USB A — они обладают функцией передачи данных. При подключении Jack 3,5, запоминающего устройства USB или USB OTG колонка автоматически переключится в соответствующий режим (AUX/USB/OTG). При подключении раздастся звуковой сигнал и загорится соответствующий индикатор.
2. Нажимайте кнопку «MODE», чтобы переключать режимы в следующем порядке: BT — AUX — USB — OTG.

Примечание: если подключено несколько источников одновременно, колонка останется в том режиме, который был подключен последним.

Регулировки звука

Для настройки громкости частот используйте соответствующие регуляторы. Вращение по часовой стрелке — увеличение, против часовой стрелки — уменьшение.

Управление музыкой

- Чтобы воспроизвести/приостановить аудиодорожку, нажмите на центр переключателя аудио.
- Чтобы переключиться на предыдущую аудиодорожку, сдвиньте переключатель в верхнее положение.
- Чтобы переключиться на следующую аудиодорожку, сдвиньте переключатель в нижнее положение.

Функция памяти

- При повторном включении колонка вернется к настройкам, установленным до ее выключения.
- При сбросе настроек до заводских колонка вернется к стандартным параметрам: режим Bluetooth, режим подсветки по умолчанию.

Подключение микрофона

Проводное подключение

- Подключите проводной микрофон в разъем Jack 6,3 для микрофона — устройство готово к работе. Загорится индикатор микрофона.
- Удерживайте кнопку микрофона на панели управления в течение 2 секунд, чтобы включить/выключить функцию подавления вокала* (караоке-режим).

Беспроводное подключение комплектных микрофонов

- Включите режим микрофона, нажав кнопку «MIC» на панели управления — соответствующий индикатор начнет мигать.
- Нажмите и удерживайте кнопку питания на микрофоне в течение 3 секунд, чтобы включить его. Индикатор на кнопке питания начнет мигать. В течение 5 секунд между колонкой и микрофонами установится соединение. Индикатор микрофона загорится белым, сигнализируя об успешном подключении.
- Нажмите кнопку питания на микрофоне для воспроизведение/приостановки проигрывания музыки.
- Нажимайте кнопки +/- на микрофоне, чтобы увеличить/уменьшить громкость микрофона.
- Нажмите кнопку «SET», чтобы включить/выключить режим реверберации.
- По умолчанию включен режим «Реверберация».
- Чтобы отключить микрофон, нажмите на кнопку «MIC» на панели управления еще раз или нажмите и удерживайте кнопку питания на микрофоне в течение 3 секунд.

---

* Функция подавления вокала работает как при проводном, так и при беспроводном подключении.

Регулировка подсветки

Для включения/выключения подсветки дважды нажмите кнопку «LIGHT». Нажимайте кнопку «LIGHT» для переключения режимов подсветки.

Нажмите и удерживайте кнопку подсветки в течение 2 секунд, чтобы отрегулировать яркость свечения.

Режимы подсветки:

- Сине-фиолетовый градиент (по умолчанию).
- Сине-фиолетовый ритм.
- Сине-розовый градиент.
- Сине-розовый ритм.
- Красно-оранжевый градиент.
- Красно-оранжевый ритм.
- Зелено-голубой градиент.
- Зелено-голубой ритм.
- Холодный белый (перманентный).
- Холодный белый (дыхание).
- Желтый (перманентный).
- Желтый (дыхание).
- Теплый белый (перманентный).
- Теплый белый (дыхание).

Примечание: при перезагрузке колонки подсветка вернется в последний использованный режим.

Зарядка устройства

Подключите устройство к источнику питания при помощи комплектных кабеля USB Type-C и блока питания.

Индикатор уровня заряда

- Во время зарядки индикатор будет мигать соответственно уровню заряда. По достижении полного уровня заряда индикатор будет гореть белым непрерывно.
- Когда уровень заряда снизится до 10%, раздастся звуковой сигнал, и индикатор заряда начнет мигать красным. Через 10 секунд устройство автоматически выключится.

Проценты заряда	Количество горящих светодиодов
100%	10
90%	9
80%	8
70%	7
60%	6
50%	5
40%	4
30%	3
20%	2
10%	1

Правила и условия монтажа, хранения, перевозки (транспортировки), реализации и утилизации

- Устройство не требует какого-либо монтажа или постоянной фиксации.
- Хранение устройства должно производиться в упаковке в отапливаемых помещениях у изготовителя и потребителя при температуре воздуха от +5 °С до +40 °С и относительной влажности воздуха не более 80%. В помещениях не должно быть агрессивных примесей (паров кислот, щелочей), вызывающих коррозию.
- Перевозка устройства должна осуществляться в сухой среде.
- Устройство требует бережного обращения, оберегайте его от воздействия пыли, грязи, ударов, влаги, огня и т.д.
- Реализация устройства должна производиться в соответствии с местным законодательством.
- После окончания срока службы изделия его нельзя выбрасывать вместе с обычным бытовым мусором. Вместо этого оно подлежит сдаче на утилизацию в соответствующий пункт приема электрического и электронного оборудования для последующей переработки и утилизации в соответствии с федеральным или местным законодательством. Обеспечивая правильную утилизацию данного продукта, Вы помогаете сберечь природные ресурсы и предотвращаете ущерб для окружающей среды и здоровья людей, который возможен в случае ненадлежащего обращения. Более подробную информацию о пунктах приема и утилизации данного продукта можно получить в местных муниципальных органах или на предприятии по вывозу бытового мусора.
- При обнаружении неисправности устройства следует немедленно обратиться в авторизованный сервисный центр или утилизировать устройство.

Дополнительная информация

Manufacturer: Huizhou Shenke Xinfei Technology Co., Ltd.
Building C Tangxia Area, Chanjing Village Xinxu Town, Huiyang District, Huizhou Guangdong Province, China.

Изготовитель: Хуэйчжоу Шэнькэ Синьфэй Тэкнолоджи Ко., Лтд.
Зд. С зоны Тансия, д. Чаньцзин, Синьсюй, р-н Хуэйян, г. Хуэйчжоу, пров. Гуандун, Китай.
Сделано в Китае.

Импортер в России/уполномоченное изготовителем лицо:
ООО «ДНС ЛОДЖИСТИК».
690002, Приморский край, г.о. Владивостокский, г. Владивосток, ул. Некрасовская, д. 59, каб. 2.
Адрес электронной почты: dns-logistic.llc@mail.dlogistix.com

Товар соответствует требованиям ТР ТС (ЕАЭС).

Спецификации, информация о продукте и его внешний вид могут быть изменены без предварительного уведомления пользователя в целях улучшения качества нашей продукции.



Товар изготовлен (мм.гггг): _____ v.1

Гарантийный талон

SN/IMEI: _____

Дата постановки на гарантию: _____

Производитель гарантирует бесперебойную работу устройства в течение всего гарантийного срока, а также отсутствие дефектов в материалах и сборке. Гарантийный период исчисляется с момента приобретения изделия и распространяется только на новые продукты.
В гарантийное обслуживание входит бесплатный ремонт или замена элементов, вышедших из строя не по вине потребителя в течение гарантийного срока при условии эксплуатации изделия согласно руководству пользователя. Ремонт или замена элементов производится на территории уполномоченных сервисных центров.

Срок гарантии: 12 мес.
Срок эксплуатации: 24 мес.

Актуальный список сервисных центров по адресу:
https://www.dns-shop.ru/service-center/

Для заметок


Fiero