gorenje

RU RU

ИНСТРУКЦИЯ ПО ЭКСПЛУАТАЦИИ

ХОЛОДИЛЬНО-МОРОЗИЛЬНО-ГО ШКАФА



ПОЗДРАВЛЯЕМ ВАС С ПРИОБРЕТЕНИЕМ НОВОГО БЫТОВОГО ПРИБОРА!

Благодарим вас за выбор бытовой техники Hisense. Компания Hisense стремится сделать вашу жизнь комфортнее с помощью передовых технологий и современной бытовой техники, изготовленной из высококачественных материалов. Мы постоянно работаем над повышением энергоэффективности, поэтому, приобретая нашу технику, вы также вносите свой вклад в благоприятное экологическое будущее планеты.

Чтобы воспользоваться полным спектром наших услуг и гарантией, а также получить другую важную информацию, зарегистрируйте свой прибор Hisense на нашем сайте:

https://www.hisense-europe.com

Мы надеемся, что наша техника оправдает и превзойдет ваши ожидания.

Прибор предназначен для использования в домашнем хозяйстве.

Холодильное отделение предназначено для хранения свежих продуктов при температуре выше 0°C.

Морозильное отделение предназначено для замораживания свежих продуктов и длительного хранения замороженных продуктов (до одного года, в зависимости от вида продукта).

В инструкции используются символы, которые обозначают следующее:

ИНФОРМАЦИЯ!
Информация, совет, подсказка или рекомендация

ПРЕДОСТЕРЕЖЕНИЕ!
Предупреждение об опасности

ПОРАЖЕНИЕ ЭЛЕКТРИЧЕСКИМ ТОКОМ!
Предупреждение об опасности поражения электрическим током

ОПАСНОСТЬ ПОЖАРА!
Предупреждение об опасности пожара

Содержание

Меры безопасности **4**
Перед первым использованием 4
ВАжные указания по безопасности 4
Правильная эксплуатация 8
Охрана окружающей среды 10

Советы по экономии электроэнергии **11**

Установка и подключение **12**
Вентиляция прибора 12
Минимальные расстояния (мм) 12
Выравнивание прибора (если требуется) 13

Перенавешивание дверцы **15**

Описание прибора **17**

Управление прибором **18**
Включение и выключение прибора 18
Установка температуры холодильного отделения 19
Установка температуры морозильного отделения 19
Быстрое замораживание (Fast Freeze) 19
Интенсивное охлаждение 20
Функция Wi-Fi 20

Оборудование прибора **22**
Дверные полки 22
Полки в холодильном отделении 22
Контейнер для овощей и фруктов в холодильном отделении 22
Ящик морозильного отделения / конвертируемая зона 23
Регулятор температуры 24

Хранение продуктов в холодильном отделении **25**
Важные предупреждения по хранению продуктов 25
Избегайте случаев порчи продуктов питания 25

Замораживание и хранение замороженных продуктов **26**
Замораживание 26
Важные предупреждения по замораживанию свежих продуктов 26
Хранение продуктов, замороженных промышленным способом 26
Сроки хранения замороженных продуктов 27
Разморозка замороженных продуктов 27

Размораживание **28**
Автоматическое размораживание холодильного отделения 28
размораживание морозильного отделения NoFrost 28

Чистка прибора **29**

Устранение неисправностей **30**

Информация об уровне шума **33**

Охрана окружающей среды **34**

Меры безопасности

Перед первым использованием

Перед подключением и использованием прибора внимательно ознакомьтесь с инструкцией, которая содержит описание прибора и указания по его правильному и безопасному использованию. Инструкция разработана для нескольких типов приборов, поэтому может включать описание оборудования и отдельных функций, которых нет в вашей модели. Сохраните инструкцию для дальнейшего использования.

Инструкция также описывает вариант морозильного отделения No Frost, оборудованного вентилятором и автоматическим оттаиванием (в некоторых моделях).

Проверьте, что вы получили прибор без повреждений. При обнаружении повреждений обратитесь в торговую организацию, где вы приобрели прибор.

После транспортировки перед подключением к электросети оставьте прибор в вертикальном положении не менее двух часов. Это поможет избежать неполадок в работе прибора из-за воздействия на систему охлаждения при транспортировке.

ВАжные указания по безопасности



⚠ ОПАСНОСТЬ ПОЖАРА!
ПРЕДУПРЕЖДЕНИЕ! Опасность пожара/легковоспламеняющиеся вещества.

Подключение прибора к электросети и заземление должны быть выполнены в соответствии с действующими стандартами и предписаниями.

ПРЕДУПРЕЖДЕНИЕ! Сзади прибора запрещается размещать переносные розетки и другие источники питания.

Обязательно отключайте прибор от электросети (извлеките вилку присоединительного кабеля из розетки) перед очисткой.

⚠ ПОРАЖЕНИЕ ЭЛЕКТРИЧЕСКИМ ТОКОМ!
Во избежание опасных ситуаций замену поврежденного шнура питания может выполнять только изготовитель, его сервисная служба или лица, имеющие соответствующую квалификацию.

⚠ ПОРАЖЕНИЕ ЭЛЕКТРИЧЕСКИМ ТОКОМ!
ПРЕДУПРЕЖДЕНИЕ! При установке прибора следите, чтобы присоединительный кабель не был зажат или поврежден.

⚠ ПОРАЖЕНИЕ ЭЛЕКТРИЧЕСКИМ ТОКОМ!
Если не работает светодиодное освещение, обратитесь в сервисный центр. Не пытайтесь отремонтировать светодиодное освещение самостоятельно, это может привести к удару электрическим током.

⚠ ПРЕДОСТЕРЕЖЕНИЕ!
ПРЕДУПРЕЖДЕНИЕ! Не используйте внутри прибора электрические устройства, не разрешенные производителем.

⚠ ПРЕДОСТЕРЕЖЕНИЕ!
ПРЕДУПРЕЖДЕНИЕ! Для размораживания не пользуйтесь механическими предметами и способами, не рекомендованными производителем.

⚠ ПРЕДОСТЕРЕЖЕНИЕ!
ПРЕДУПРЕЖДЕНИЕ! Во избежание опасности, вызванной нестабильностью прибора, его установка должна быть выполнена в соответствии с инструкцией.

Опасность обморожения
Не прикасайтесь и не кладите в рот замороженные продукты во избежание обморожения.

Безопасность людей с ограниченными возможностями и детей
Использование прибора лицами (в том числе детьми) с ограниченными физическими, сенсорными или умственными способностями, а также людьми, не имеющими достаточного опыта или знаний для его использования, допускается только под присмотром или после обучения безопасному использованию со стороны человека, отвечающего за их безопасность.

Взрослые должны следить за тем, чтобы дети не играли с прибором.

Дети могут очищать и осуществлять обслуживание прибора только под присмотром.

Снимите упаковку, предназначенную для защиты прибора и его отдельных частей во время транспортировки, и храните ее в недоступном для детей месте. Опасность травм или удушья!

Отслужившее изделие нужно сделать непригодным для использования. Для этого отсоедините прибор от электросети, обрежьте присоединительный кабель, снимите дверцы и оставьте полки внутри прибора. Так дети не смогут закрыться внутри прибора.

Относится к европейским странам
Использование прибора детьми старше 8 лет и людьми с ограниченными физическими, сенсорными и психическими способностями, а также людьми, не имеющими достаточного опыта или знаний для его использования, допускается только под присмотром или после обучения безопасному использованию прибора (при условии понимания ими сопутствующих рисков).

Не позволяйте детям играть с прибором.

Дети могут очищать и осуществлять обслуживание прибора только под присмотром.

Детям в возрасте от 3 до 8 лет разрешается класть продукты в холодильное оборудование и вынимать их из холодильного оборудования.

Предупреждение о хладагенте
Этот прибор содержит небольшое количество безопасного для окружающей среды, но горючего газа изобутан (R600a). Следите, чтобы не были повреждены компоненты контура охлаждения. Утечка хладагента не представляет опасность для окружающей среды, но может привести к травме глаз или к возгоранию!

При обнаружении утечки хладагента хорошо проветрите помещение, отсоедините прибор от электросети и обратитесь в сервисный центр!

Правильная эксплуатация



ПРЕДУПРЕЖДЕНИЕ! Прибор предназначен для использования в бытовых и аналогичных условиях, в частности:

- в кухонных зонах для персонала в магазинах, офисах и прочих производственных условиях,
- на сельскохозяйственных фермах, постояльцами в гостиницах, мотелях и прочей инфраструктуре жилого типа,
- в местах ночлега и завтрака,
- при организации общественного питания и в аналогичных условиях, где не предусмотрена розничная торговля.

⚠ **ПРЕДОСТЕРЕЖЕНИЕ!**
ПРЕДУПРЕЖДЕНИЕ! Не закрывайте вентиляционные отверстия прибора и кухонного шкафа, куда встроен прибор; содержите их в чистоте.

Нельзя устанавливать прибор на открытом пространстве. На прибор не должны попадать капли дождя и брызги.

В отделениях прибора запрещено хранить взрывоопасные материалы, например аэрозольные баллоны с горючим содержимым.

Если вы не собираетесь пользоваться прибором длительное время, выключите его и извлеките присоединительный кабель из розетки. Выньте продукты, разморозьте и очистите прибор, оставьте дверцу приоткрытой.

В случае неисправности или отключения электроэнергии не открывайте морозильник в течение 16-ти часов. Если за это время неисправность не устранена или подача электроэнергии не восстановлена, продукты необходимо использовать или поместить в другой морозильник или холодное место.

Технические данные, шильд прибора
Заводская табличка с основными данными прибора находится внутри прибора и содержит информацию о напряжении, брутто и нетто объеме, типе и количестве хладагента, климатическом классе прибора.

В случае если имеющаяся этикетка не соответствует вашему языку, замените ее на другую, которая прилагается в комплекте.

⚠ ПРЕДОСТЕРЕЖЕНИЕ!
ПРЕДУПРЕЖДЕНИЕ! При установке, очистке и утилизации прибора не допускайте повреждения изоляции и охлаждающего контура. Этим вы предотвратите причинение ущерба окружающей среде.

Охрана окружающей среды

Упаковка изготовлена из экологически чистых материалов, которые можно без ущерба для окружающей среды подвергать переработке, складировать на специальных полигонах для хранения отходов и утилизировать.

Утилизация отслужившего прибора

Отслуживший прибор сдайте в пункт приема отслужившей бытовой техники.

При этом:

- отсоедините прибор от электросети и обрежьте присоединительный кабель;
- не позволяйте детям играть с отслужившим прибором.



Символ на изделии или его упаковке указывает, что оно не подлежит утилизации в качестве бытовых отходов. Изделие следует сдать в соответствующий пункт приема электронного и электрооборудования для последующей утилизации. Соблюдая правила утилизации изделия, вы поможете предотвратить причинение ущерба окружающей среде и здоровью людей, который возможен вследствие неподобающего обращения с подобными отходами. За более подробной информацией об утилизации изделия просьба обращаться к местным властям, в службу по вывозу и утилизации отходов или в магазин, в котором вы приобрели изделие.

Советы по экономии электроэнергии

- Соблюдайте указания по установке, приведенные в инструкции по эксплуатации.
- Не открывайте дверцу без надобности.
- Периодически проверяйте беспрепятственную вентиляцию за прибором.
- Поврежденный или негерметичный уплотнитель необходимо немедленно заменить.
- Храните продукты в закрытых контейнерах или другой соответствующей упаковке.
- Перед тем как поставить продуты в прибор, охладите их до комнатной температуры.
- Размораживайте замороженные продукты в холодильном отделении.
- Чтобы максимально использовать внутренний объем морозильной камеры, извлеките ящики, как описано в этой инструкции.
- Рекомендуется устанавливать полки на одинаковом расстоянии и хранить продукты так, чтобы воздух мог свободно циркулировать (следуйте рекомендации по распределению продуктов, которые приведены в данной инструкции).
- Не загораживайте вентилятор продуктами!

Установка и подключение

Перед началом использования прибора необходимо ознакомиться с приведенной ниже информацией.

Вентиляция прибора

Вокруг прибора необходимо обеспечить достаточную циркуляцию воздуха и свободное пространство для повышения эффективности работы прибора, экономии электроэнергии и отвода тепла. Для этого оставьте свободное пространство вокруг прибора.

Совет. Рекомендуется оставить расстояние не менее 50 миллиметров от задней стенки прибора до стены, не менее 100 миллиметров над прибором, не менее 50 миллиметров от боковых стенок прибора до соседних стен, а также свободное пространство спереди для открывания дверей на 165°. См. схемы ниже. См. схемы ниже.

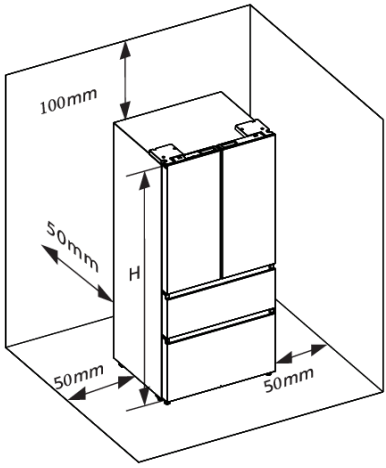

Минимальные расстояния (мм)

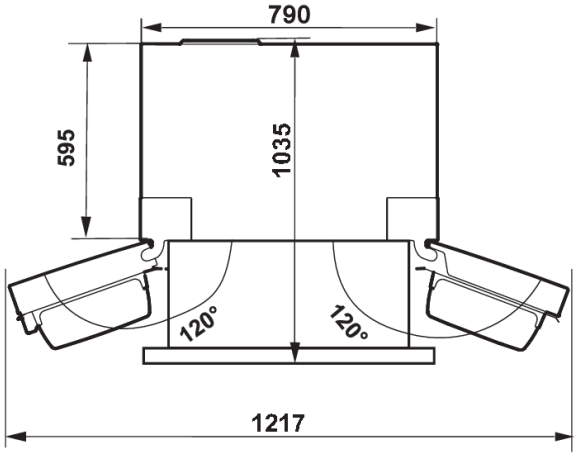

ПРЕДОСТЕРЕЖЕНИЕ!

Прибор исправно работает в климатических классах: от SN до T. Прибор может работать некорректно, если в помещении длительное время температура выше или ниже указанного диапазона.

Описание	Климатический класс	Диапазон температуры окружающей среды, °C	Относительная влажность
Расширенный температурный диапазон	SN	от +10 до +32	≤75%
Нормальный температурный диапазон	N	от +16 до +32	
Субтропический	ST	от +16 до +38	
Тропический	T	от +16 до +43	

Устанавливайте прибор в сухом помещении, чтобы избежать негативного воздействия высокой влажности. Не подвергайте прибор воздействию прямого солнечного света, дождя и замерзанию. Не устанавливайте прибор вблизи устройств, излучающих тепло, например, плит, обогревателей, источников открытого огня.

Выравнивание прибора (если требуется)

- Чтобы прибор стоял ровно и устойчиво и чтобы обеспечить достаточную циркуляцию воздуха в нижней части прибора, отрегулируйте высоту ножек руками или гаечным ключом.
- Чтобы дверцы прибора закрывались самостоятельно, с помощью регулируемых ножек немного наклоните холодильник назад (примерно на 15 миллиметров).
- Если необходимо переместить прибор, закрутите ножки внутрь до упора, чтобы прибор можно было катить на колесиках. После перемещения снова выровняйте прибор с помощью ножек.

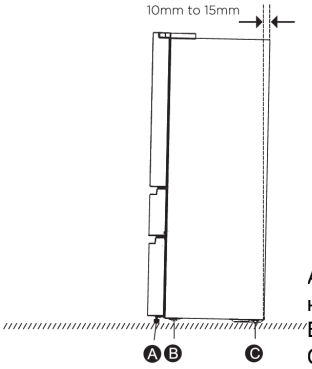

A. Регулируемая ножка
B. Ролик
C. Ролик

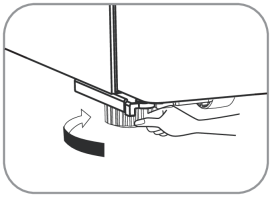

Регулируемая ножка

ПРЕДОСТЕРЕЖЕНИЕ!

- Разместите холодильник на поверхности, находящейся на одной высоте с другими напольными покрытиями в помещении. Поверхность должна быть достаточно прочной, чтобы выдержать полностью загруженный холодильник. Ролики не колесики. Используйте ролики для перемещения прибора вперед и назад. Перемещение прибора на роликах вбок может привести к повреждению пола и прибора.
- После установки прибора рекомендуется отрегулировать обе нижние ножки так, чтобы они полностью опирались на пол.

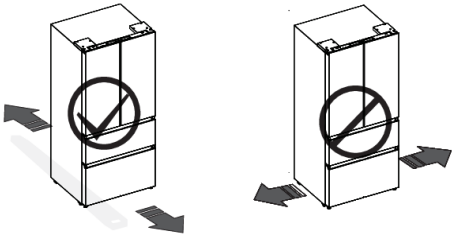

Перенавешивание дверцы

⚠ ПРЕДОСТЕРЕЖЕНИЕ!

- Отключите питание перед снятием дверей.
- Перед началом работы подсоедините заземляющий провод.
- Несоблюдение этого требования может привести к смерти или поражению электрическим током.

Необходимый инструмент (не входит в комплект):	
	Шестигранный ключ (5/32", 4 мм)
	Гаечный ключ (5/16", 8 мм)
	Отвертка Philips

1. 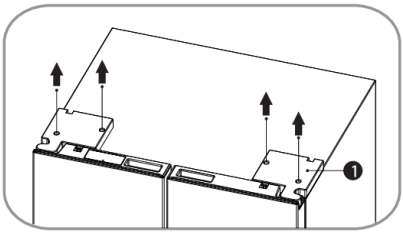

Убедитесь, что дверца закрыта. С помощью отвертки (+) Philips выкрутите 4 винта, крепящих верхние крышки (1), и снимите крышки.

2. 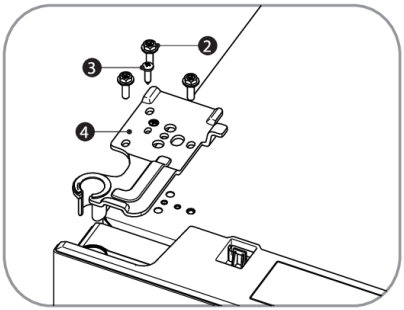

С помощью гаечного ключа (5/16", 8 мм) выкрутите винты (2), фиксирующие верхние шарниры. С помощью отвертки (+) Philips выкрутите винт (3), прикрепленный к шарниру. Снимите верхние левый и правый шарниры двери (4).

3.

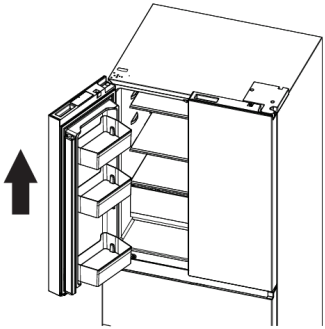

Обеими руками откройте дверцу больше чем на 90°. Приподнимите и снимите.

4.

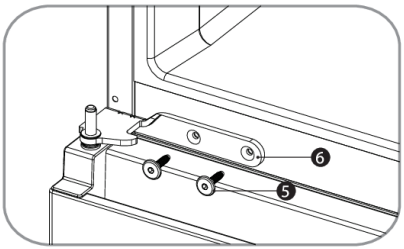

С помощью шестигранного ключа (5/32", 4 мм) выкрутите винты (5), фиксирующие средние шарниры. Снимите средние левый и правый шарниры (6).

Установка дверцы

Чтобы установить двери обратно после установки прибора в конечное положение, соберите все детали в обратном порядке.

Описание прибора

Оборудование зависит от модели прибора.

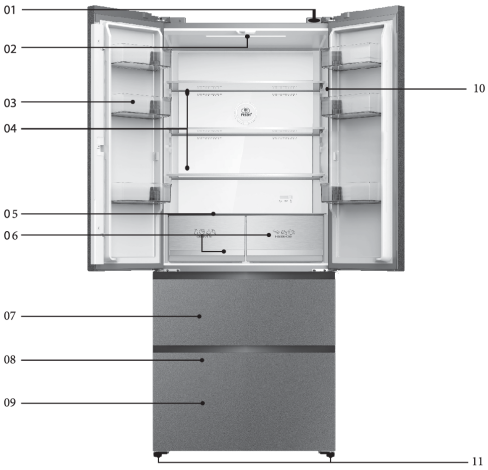

1. Модуль Wi-Fi
2. Верхнее светодиодное освещение холодильного отделения
3. Дверная полка холодильного отделения
4. Стеклянные полки
5. Крышка контейнеров для овощей и фруктов
6. Контейнеры для овощей и фруктов
7. Ящик морозильного отделения
8. Верхний ящик морозильного отделения
9. Нижний ящик морозильного отделения
10. Дисплей
11. Регулируемые ножки

ВНИМАНИЕ!

Ваш прибор может отличаться от этого и других изображений в этой инструкции в зависимости от характеристик вашей модели.

Приведенная схема показывает оптимальное распределение ящиков, контейнеров и полок, которое обеспечивает максимально энергоэффективную работу прибора.

Управление прибором

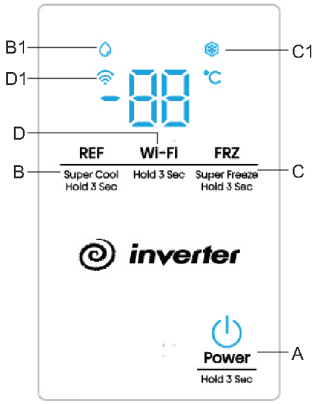

A Кнопка вкл./выкл. прибора
B Кнопка установки температуры холодильного отделения и функции «Интенсивное охлаждение» (Super Cool)
B1 Индикатор включения функции «Интенсивное охлаждение» (Super Cool)
C Кнопка установки температуры морозильного отделения и функции «Быстрое замораживание» (Fast Freeze)
C1 Индикатор включения функции «Быстрое замораживание» (Fast Freeze)
D Кнопка вкл./выкл. функции Wi-Fi
D1 Индикатор работы Wi-Fi

ВНИМАНИЕ!

- Панель управления загорается при открывании двери и последующем нажатии любой кнопки. Подсветка погаснет, если не касаться кнопок.
- При включении холодильника все значки на панели управления загораются на 3 секунды после открывания дверцы.
- Мы постоянно совершенствуем свои изделия, поэтому ориентируйтесь на фактический вид панели управления.
- При более высокой установленной температуре в холодильнике продукты быстрее портятся. Для оптимального хранения продуктов при первом включении прибора рекомендуется установить температуру в холодильном отделении на 4°C и в морозильном отделении — на -18°C.
- **Осторожно!**
  Заданная температура означает среднюю температуру для всего холодильника. Температура в разных зонах может отличаться от температуры, отображаемой на панели управления, в зависимости от количества продуктов и места установки холодильника. Фактическая температура в верхних и нижних зонах будет отличаться.

ПРЕДОСТЕРЕЖЕНИЕ!
При более высокой температуре в холодильнике продукты быстрее портятся. Для оптимального хранения продуктов при первом включении прибора рекомендуется установить температуру в холодильном отделении 4°C и в морозильном отделении -18°C.

Включение и выключение прибора

Нажмите кнопку **A** и удерживайте 3 секунды, чтобы включить или выключить прибор. На температурном дисплее отобразится индикация «--».

Установка температуры холодильного отделения

- Нажмите кнопку **B**, чтобы установить температуру холодильного отделения. Затем нажимайте кнопку **B**, и температура будет меняться циклически в следующей последовательности:

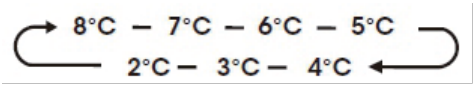

Установка температуры морозильного отделения

- Нажмите кнопку **C**, чтобы установить температуру морозильного отделения. Затем нажимайте кнопку **C**, и температура будет меняться циклически в следующей последовательности:

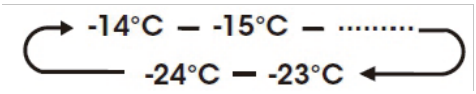

Быстрое замораживание (Fast Freeze)

- Функция «Быстрое замораживание» позволяет быстро замораживать загруженные в морозильное отделение свежие продукты.

Нажмите кнопку **C** и удерживайте 3 секунды. Прибор перейдет в режим быстрого замораживания или выйдет из него. В режиме быстрого замораживания в морозильном отделении устанавливается температура -24°C, при этом холодильное отделение продолжает работать при температуре, заданной до включения режима быстрого замораживания. Функция автоматически выключается через определенное время.

Функция «Быстрое замораживание» быстро понижает температуру и замораживает продукты гораздо быстрее, чем обычно. Это сохраняет витамины, питательные вещества и увеличивает срок хранения продуктов. Функция «Быстрое замораживание» выключается автоматически через 52 часа, и температура морозильного отделения возвращается к ранее установленному значению. Функцию также можно отключить вручную, нажав кнопку C.

Функция «Быстрое замораживание» используется для предварительного охлаждения морозильного отделения и дальнейшего быстрого замораживания продуктов в нем. Эта функция ускоряет замораживание свежих продуктов и одновременно защищает уже хранящиеся замороженные продукты от нежелательного нагрева.

Примечание.

1. Если во время работы функции «Быстрое замораживание» нажать кнопку **C**, включится режим Eco, а функция «Быстрое замораживание» выключится.
2. Перед замораживанием свежих продуктов включите функцию «Быстрое замораживание» не менее чем за 24 часа до загрузки продуктов — для предварительного охлаждения.

⚠ **ПРЕДОСТЕРЕЖЕНИЕ!**
При включении функции «Быстрое замораживание» проверьте, чтобы в морозильном отделении не было напитков (особенно газированных) в бутылках и алюминиевых банках. При замораживании жидкость расширяется, и бутылки могут лопнуть.

Интенсивное охлаждение

- Функция «Интенсивное охлаждение» позволяет быстро охлаждать свежие продукты, загруженные в холодильное отделение.

Нажмите кнопку **B** и удерживайте 3 секунды. Прибор перейдет в режим интенсивного охлаждения или выйдет из него. В режиме интенсивного охлаждения в холодильном отделении устанавливается температура 2°C, при этом морозильное отделение продолжает работать при температуре, заданной до включения режима интенсивного охлаждения. Функция автоматически выключается через определенное время.

Функция Wi-Fi

Вы можете управлять прибором удаленно со смартфона. Если прибор не подключен к домашней сети, он работает как обычный прибор.

Подключение прибора к приложению ConnectLife

ConnectLife — это платформа для умного дома, объединяющая людей, устройства и сервисы. Приложение **ConnectLife** включает в себя передовые цифровые сервисы и удобные решения, которые позволяют пользователю контролировать и управлять приборами, получать уведомления на смартфон и обновлять программное обеспечение (поддержка функций зависит от прибора и региона/страны).

Для подключения прибора необходима домашняя сеть Wi-Fi (поддерживаются только сети 2,4 ГГц) и смартфон с приложением **ConnectLife**.

Чтобы загрузить приложение **ConnectLife**, отсканируйте QR-код или найдите **ConnectLife** в магазине приложений.

1. Установите приложение **ConnectLife** и создайте учетную запись.
2. В приложении **ConnectLife** перейдите в меню «Добавить прибор» и выберите соответствующий тип прибора. Затем отсканируйте QR-код (находится на заводской табличке прибора или введите код AUID/SN вручную).
3. После этого приложение проведет вас через процесс подключения прибора к смартфону.
4. После успешного подключения прибором можно управлять удаленно через мобильное приложение.

Остались вопросы? Посетите наш сайт **www.connectlife.io** или свяжитесь с нами по адресу **hello@connectlife.io**.

ИНФОРМАЦИЯ!

- Расстояние между прибором и роутером Wi-Fi может влиять на качество соединения. Если они находятся далеко друг от друга, сопряжение прибора может не устанавливаться или занимать больше времени.
- Прибор поддерживает только сети Wi-Fi 2,4 ГГц. Должен быть виден SSID сети Wi-Fi.
- Другие устройства, использующие беспроводное соединение, могут влиять на стабильность соединения.
- Внешние факторы, такие как домашняя сеть или поставщик услуг Интернета, также могут влиять на стабильность подключения прибора к сети Wi-Fi.

Подключение прибора

После установки приложения ConnectLife войдите в него или создайте учетную запись и выполните следующие действия:

1. 

Нажмите любую кнопку на панели управления прибора для ее активации. Панель готова к работе, когда включится ее подсветка.

2. 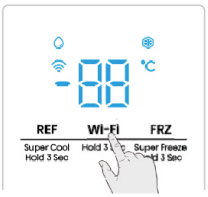

Нажмите кнопку **D** и удерживайте 3 секунды, пока не раздастся звуковой сигнал и не начнет мигать индикатор **D1**.

3. Убедитесь, что на вашем телефоне включен Bluetooth, и откройте приложение ConnectLife. Дождитесь появления всплывающего окна с сообщением о том, что найден новый прибор. Нажмите кнопку во всплывающем окне и следуйте дальнейшим инструкциям.
4. Если всплывающее окно не появилось, нажмите кнопку «Добавить прибор» или «+» в приложении.
5. Найдите в списке приборов «Холодильник» и выберите его.
6. Следуйте инструкциям в приложении, чтобы подключить холодильник. После завершения настройки ваш холодильник появится на главном экране.

ИНФОРМАЦИЯ!

- Чтобы сбросить настройки сети на заводские, удерживайте кнопку Wi-Fi в течение 6 секунд. После сброса настроек раздастся два звуковых сигнала.
- После сброса настроек прибор автоматически перейдет в режим сопряжения.
- Горящий индикатор Wi-Fi означает, что прибор успешно подключен к домашней сети.

Оборудование прибора

В этом разделе вы найдете подробную информацию об использовании прибора. Перед началом работы с прибором рекомендуется внимательно ознакомиться с ней.

Дверные полки

На дверях размещены полки для хранения банок и бутылок с напитками, продуктов в небольших упаковках, тюбиков. Не ставьте на дверные полки тяжелые предметы.

Полки в холодильном отделении

ИНФОРМАЦИЯ!
Во избежание повреждения дверей полностью задвиньте все полки и ящики в прибор, прежде чем закрывать двери.

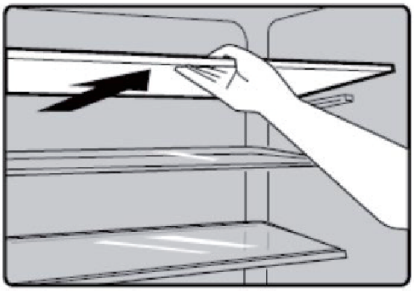

Холодильное отделение оборудовано полками. Полки можно извлекать для очистки.

Контейнер для овощей и фруктов в холодильном отделении

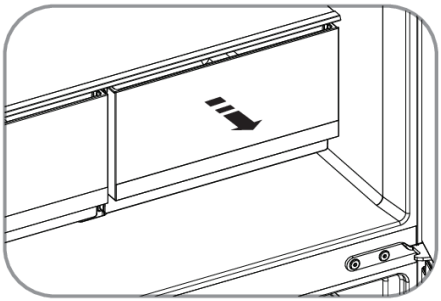

- Контейнер предназначен для хранения овощей и фруктов.
- Чтобы извлечь контейнер, сначала потяните его горизонтально на себя, затем приподнимите вверх.
- Установка контейнера производится в обратной последовательности.

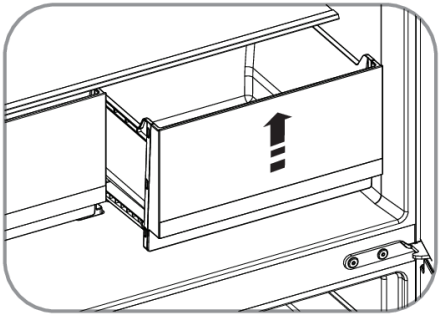

Ящик морозильного отделения / конвертируемая зона

- Морозильное отделение предназначено для замораживания и длительного хранения замороженных продуктов, например, мяса, мороженого и т. п.
- В конвертируемой зоне можно установить как положительную, так и отрицательную температуру в зависимости от того, какие продукты вы планируете в ней хранить.
- Порядок извлечения ящиков такой же, как и для контейнера для овощей и фруктов.

⚠ ПРЕДОСТЕРЕЖЕНИЕ!

Никогда не закрывайте дверь, если ящики или держатели выдвинуты. Это может привести к повреждению прибора. Не держите в морозильном отделении бутылки с напитками дольше положенного времени, так как они могут лопнуть.

Извлечение ящика морозильного отделения

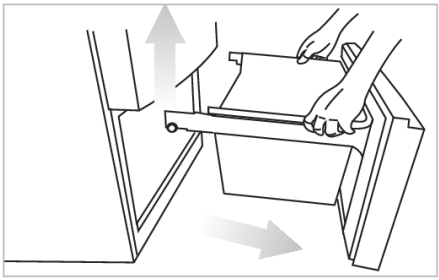

Чтобы извлечь ящик, сначала полностью выдвиньте его за фасадную панель (см. рис.).

Выдвиньте ящик нижнего морозильного отделения, возьмитесь за раму обеими руками, слегка приподнимите вверх, а затем вытяните на себя из корпуса прибора.

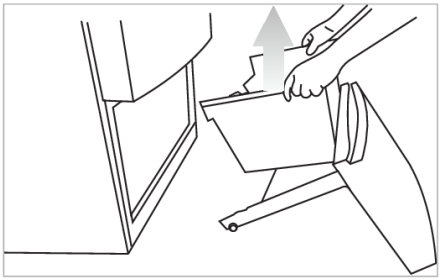

Чтобы полностью снять контейнер ящика, поднимите контейнер вверх.

Регулятор температуры

Правый ящик отделения для овощей и фруктов оснащен регулятором температуры, что позволяет создавать оптимальные условия для разных продуктов и напитков. Слайдер расположен на крышке вентиляционного канала холодильного отделения. Переместите слайдер в один из режимов в зависимости от потребностей:

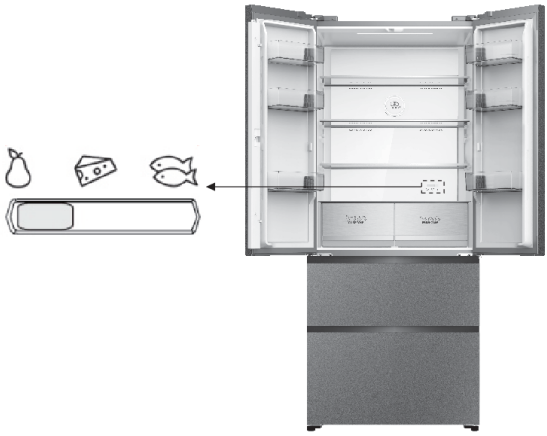

	Режим «Ледяная свежесть» (Iced Fresh): может использоваться для хранения свежей рыбы и мяса, которые планируется употребить в тот же день.
	Режим «Хранение при 0°C» (0°C preservation): подходит для быстрого охлаждения пива и напитков.
	Режим «Свежесть» (Fresh): подходит для хранения фруктов, овощей и других обычных продуктов.

Хранение продуктов в холодильном отделении

Важные предупреждения по хранению продуктов

ИНФОРМАЦИЯ!

Правильная эксплуатация прибора, соответствующая упаковка продуктов, поддержание правильной температуры и соблюдение правил гигиены имеют решающее значение для качества хранения продуктов.

Соблюдайте сроки хранения продуктов, указанные на упаковке.

Продукты, хранящиеся в холодильном отделении, должны быть соответствующе упакованы или находиться в закрытых емкостях, чтобы не выделять запахи и влагу и не впитывать их от других продуктов.

В холодильном отделении нельзя хранить легковоспламеняющиеся, летучие и взрывчатые вещества.

Бутылки с жидкостями с высоким содержанием алкоголя храните плотно закрытыми, в вертикальном положении.

Некоторые органические растворы, эфирные масла, содержащиеся в кожуре лимона и апельсина, жирные кислоты могут при длительном контакте с пластиковыми поверхностями и уплотнителями привести к их повреждению и преждевременному старению.

Неприятный запах предупреждает о загрязнении прибора или о порче продуктов (см. раздел «Очистка»).

Если вас долго не будет дома, уберите из холодильного отделения скоропортящиеся продукты.

Избегайте случаев порчи продуктов питания

Чтобы избежать порчу продуктов питания, соблюдайте следующие инструкции:

- Открытие дверцы в течение длительного времени может привести к значительному повышению температуры в камерах прибора.
- Регулярно очищайте поверхности, которые могут контактировать с пищевыми продуктами, и доступные дренажные системы.
- Храните сырое мясо и рыбу в предназначенных для этого контейнерах в холодильнике, таким образом, чтобы они не соприкасались с другими продуктами и не капали на них.
- Если холодильный прибор оставлен пустым в течение длительного времени, выключите его, разморозьте, очистите, высушите и оставьте дверцу открытой, чтобы предотвратить образование плесени внутри прибора.
- Очищайте емкости для воды, если они не использовались 48 часов. Промойте систему подачи воды с прямым подключением к водопроводу, если вода не набиралась более 5 дней.

Замораживание и хранение замороженных продуктов

Замораживание

ИНФОРМАЦИЯ!

Максимальное количество свежих продуктов, которое можно заморозить за сутки, указано в заводской табличке прибора. Загрузка большего количества продуктов приведет к ухудшению качества замораживания, а также к потере качества уже замороженных продуктов.

- За 24 часа перед замораживанием свежих продуктов включите функцию «Быстрое замораживание».
- Затем загрузите свежие продукты в морозильное отделение.

Свежие продукты не должны касаться уже замороженных продуктов.

- «Быстрым замораживанием» нет необходимости пользоваться при замораживании до 2 кг свежих продуктов.

Важные предупреждения по замораживанию свежих продуктов

ИНФОРМАЦИЯ!

Замораживайте только пригодные для замораживания продукты. Используйте качественные и свежие продукты.

Используйте подходящую упаковку и правильно упаковывайте продукты.

Упаковка не должна пропускать воздух и влагу во избежание высушивания продуктов и потери витаминов.

На упаковке указывайте вид и количество находящегося внутри продукта, а также дату заморозки.

Очень важно, чтобы продукты заморозились как можно быстрее. Поэтому рекомендуем замораживать продукты в небольших упаковках, предварительно их охладив.

Хранение продуктов, замороженных промышленным способом

- Следуйте указаниям производителя по правильному хранению и использованию продуктов. На упаковке указан срок и температура их хранения.
- При покупке выбирайте продукты в неповрежденной упаковке, хранящиеся в морозильниках при температуре не выше -18°C.
- Не покупайте покрытых инеем продуктов, так как они уже несколько раз размораживались.
- При транспортировке предохраняйте продукты от размораживания, так как повышение температуры сокращает срок хранения и снижает качество продуктов.

Сроки хранения замороженных продуктов

Рекомендуемые сроки хранения продуктов в морозильном отделении

Тип продуктов	Срок хранения
Фрукты, говядина	от 10 до 12 месяцев
Овощи, телятина, мясо птицы	от 8 до 10 месяцев
Дичь	от 6 до 8 месяцев
Свинина	от 4 до 6 месяцев
Мелко нарезанное мясо или фарш	4 месяца
Хлеб, паста, готовые блюда, белая рыба	3 месяца
Ливер	2 месяца
Копченая колбаса, голубая рыба	1 месяц

Разморозка замороженных продуктов

- Разморозка — важный этап хранения замороженных пищевых продуктов. Размораживать продукты следует правильно.
- Существует несколько способов разморозки продуктов:
  - в холодильнике;
  - в холодной воде;
  - в микроволновой или другой печи, имеющей программу разморозки.
- Некоторые продукты можно готовить, не размораживая. Это обычно указано производителем на упаковке.
- Рекомендуется замораживать продукты небольшими отдельными порциями. В этом случае разморозка занимает меньше времени.
- Оттаявшую (полностью или частично) пищу следует использовать как можно быстрее. Бактерии в оттаявшей пище пробуждаются и такие продукты очень быстро могут прийти в негодность. В частности, это относится к фруктам, овощам и готовым блюдам.
- Замораживать оттаявшую (полностью или частично) пищу не рекомендуется.

Размораживание

Автоматическое размораживание холодильного отделения

Холодильное отделение не требует размораживания, так как лед на задней стенке оттаивает автоматически. Лед, образующийся на задней стенке во время работы компрессора, во время остановки компрессора оттаивает и в виде капель стекает вниз. Затем поступает через отверстие в задней стенке холодильного отделения в емкость над компрессором и оттуда испаряется.

Для обеспечения свободного стекания воды не загораживайте отверстие для стока в задней стенке холодильного отделения.

Если на задней стенке холодильного отделения образуется чрезмерный слой льда (толщиной 3-5 мм), выключите его и разморозьте вручную.

размораживание морозильного отделения NoFrost

- Размораживание морозильного отделения NoFrost происходит автоматически. Появляющийся иней периодически автоматически оттаивает и исчезает.

Чистка прибора

⚠ **ПРЕДОСТЕРЕЖЕНИЕ!**
Перед очисткой выключите прибор и выньте вилку присоединительного кабеля из розетки.

- Для очистки всех поверхностей прибора используйте мягкую ткань. Во избежание повреждения поверхностей нельзя использовать абразивные чистящие средства и чистящие средства, содержащие кислоту и растворители!

Внешние поверхности очищайте водой или слабым раствором жидкого моющего средства.

Крашеные и алюминиевые поверхности можно чистить теплой водой с добавлением мягкого моющего средства. Разрешается использовать чистящие средства с невысоким содержанием спирта (например, чистящее средство для стекол). Нельзя использовать спиртосодержащие средства для очистки пластиковых поверхностей.

Внутренние поверхности прибора очищайте теплой водой с добавлением небольшого количества уксуса.

- Не мойте детали внутреннего оборудования прибора в посудомоечной машине, так как это может привести к их повреждению!

- Слой льда или инея толщиной 3-5 мм увеличивает потребление электроэнергии, поэтому прибор рекомендуется регулярно размораживать (не относится к морозильным камерам No Frost). Не используйте острые предметы, аэрозоли и растворители.

- После очистки снова подсоедините прибор к электросети, включите и загрузите продукты.

Устранение неисправностей

Неисправность	Возможная причина	Устранение
Прибор не работает после подключения к электросети.	Вилка не вставлена в розетку.	Подключайте прибор к трехконтактной розетке с заземлением.
	Сработал автоматический выключатель или перегорел предохранитель.	Проверьте выключатель или предохранитель и при необходимости замените предохранитель.
	Прибор в режиме оттаивания.	Обычно прибор не работает во время цикла автоматического оттаивания и короткое время после включения прибора для защиты компрессора.
Компрессор часто включается или непрерывно работает в течение долгого времени. **Примечание.** Конструкция прибора предусматривает длительную работу при меньшем потреблении энергии.	Прибор недавно подключен к электросети.	Это нормально. Дайте прибору поработать 24 часа и хорошо охладиться.
	Загружено много продуктов или продукты теплые.	Это нормально.
	Дверца открыта или прибор не выровнен.	Проверьте, чтобы ничто не препятствовало закрытию дверцы. Выровняйте холодильник. См. раздел «Выравнивание прибора».
	Жаркая погода или частое открывание дверей.	Это нормально.
	Установлена очень низкая температура.	Установите более высокую температуру.
Запах в холодильнике.	Продукты ненадлежаще упакованы или не в закрытых емкостях.	Повторно упакуйте продукты. Поставьте в холодильник открытую коробочку с пищевой содой и меняйте ее каждые 3 месяца.
	Необходимо провести очистку прибора.	Очистите внутренние поверхности. См. раздел «Очистка и уход».
	Продукты хранятся слишком долго.	Уберите испорченные продукты.
Не включается внутренняя подсветка.	Вилка не вставлена в розетку.	Подключайте прибор к трехконтактной розетке с заземлением.
	Светодиодная лампа перегорела.	Обратитесь к квалифицированному специалисту для замены перегоревшей светодиодной лампы.

Продолжение таблицы

Неисправность	**Возможная причина**	**Устранение**
Вибрация или дребезжание.	Прибор не выровнен.	См. раздел «Выравнивание прибора».
Обычные звуки при работе прибора.	Звук перетекающей воды.	Этот звук издает хладагент, текущий по трубкам, при запуске и остановке компрессора.
		Прибор оснащен системой автоматического размораживания. Такой звук издает оттаявшая вода.
Обычные звуки при работе прибора.	Гудение или жужжание.	Этот звук может издавать компрессор, а также вентиляторы, которые обеспечивают принудительную циркуляцию холодного воздуха. Если прибор не выровнен, звук будет громче.
	Треск или щелчки.	При изменении температуры внутренние детали сжимаются и расширяются и издают такой звук.
	Потрескивание.	Может раздаваться во время автоматического оттаивания.
Слишком высокая температура в холодильном или морозильном отделении.	Установлена высокая температура.	Установите более низкую температуру в необходимом отделении и подождите 24 часа для достаточного охлаждения.
	Слишком частое открывание двери или дверь долго открыта.	Старайтесь не открывать дверь часто, чтобы не выпускать холод из прибора. Проверьте, чтобы ничто не препятствовало закрытию дверцы.
	Недавно загружены теплые продукты.	Дайте продуктам и прибору охладиться.
	Слишком маленькое расстояние между стеной и задней стенкой прибора.	Устанавливайте прибор на расстоянии 5 сантиметров от стены за ним.
	Не загораживайте вентиляционные отверстия на задней стенке, чтобы воздух мог свободно циркулировать внутри прибора.	Ставьте продукты внутри рамок стеклянных полок, не ставьте продукты близко к стенкам и перед вентиляционными отверстиями.

Продолжение таблицы

Неисправность	Возможная причина	Устранение
Слишком низкая температура в холодильном или морозильном отделении.	Установлена очень низкая температура.	Установите более высокую температуру в необходимом отделении и подождите 24 часа для достижения температуры.
Конденсат на внешних или внутренних поверхностях прибора.	Высокая влажность.	Это нормально в условиях высокой влажности. Протрите поверхность и установите более низкую температуру.
	Слишком частое открывание двери или дверь долго открыта.	Старайтесь не открывать дверь часто. Проверьте, чтобы ничто не препятствовало закрытию дверцы. Выровняйте холодильник. См. раздел «Выравнивание прибора».
	Открытая емкость с водой в приборе.	Закройте емкость.
Иней или кристаллы льда на замороженной еде	Дверь морозильного отделения часто открывается или долго открыта.	Старайтесь не открывать дверь часто, чтобы не выпускать холод из прибора. Проверьте, чтобы ничто не препятствовало закрытию дверцы.
	Прибор не выровнен.	Выровняйте холодильник. См. раздел «Выравнивание прибора».
	Не загораживайте вентиляционные отверстия на задней стенке прибора, чтобы воздух мог свободно циркулировать внутри прибора.	Отодвиньте продукты от задней стенки.
Слишком низкая температура в холодильном или морозильном отделении.	Продукты находятся очень близко к вентиляционным отверстиям.	Отодвиньте продукты от задней стенки.
	Установлена очень низкая температура.	Установите более высокую температуру.

При невозможности устранить неисправность в соответствии с приведенными рекомендациями обратитесь в сервисный центр. При обращении назовите тип, модель и серийный номер прибора, которые указаны в заводской табличке внутри прибора.

Информация об уровне шума

Соответствующие климатические условия в холодильно-морозильных приборах обеспечивает система охлаждения с компрессором (в некоторых приборах также вентилятор). Работа компрессора вызывает определенный шум. Уровень шума зависит от установки, правильного использования и срока службы прибора.

- После включения прибора работа компрессора (шум жидкости), или шум, возникающий от движения хладагента, будет несколько громче, чем обычно. Это не является признаком неисправности и не влияет на срок службы прибора. Со временем уровень шума во время работы прибора снизится.
- Иногда во время работы прибора возникает необычный или очень сильный шум, который не свойственен прибору, и является следствием неправильной установки:
  - Прибор должен стоять ровно и стабильно на твердом основании;
  - Прибор нельзя устанавливать вплотную к стене и мебели.
  - Проверьте, находится ли внутреннее оборудование на своих местах. Возможно, жестяные банки, бутылки, контейнеры и другие емкости соприкасаются — отодвиньте их друг от друга.
- Если вы часто открываете дверцу холодильника, держите ее долго открытой, загрузили большое количество свежих продуктов или включили функцию «Интенсивное охлаждение» или «Быстрое замораживание», увеличивается нагрузка на систему охлаждения, и прибор некоторое время может работать громче.

Охрана окружающей среды

Упаковка изготовлена из экологически чистых материалов, которые можно без ущерба для окружающей среды подвергать переработке, складировать на специальных полигонах для хранения отходов и утилизировать.

Утилизация отслужившего прибора

Отслуживший прибор сдайте в пункт приема отслужившей бытовой техники.

При этом:

- отсоедините прибор от электросети и обрежьте присоединительный кабель;
- не позволяйте детям играть с отслужившим прибором.



Этот символ на изделии или его упаковке указывает, что оно не подлежит утилизации вместе с бытовыми отходами. Сдайте изделие в центр сбора и переработки электрического и электронного оборудования. Соблюдая правила утилизации, вы поможете предотвратить причинение ущерба окружающей среде и здоровью людей, который возможен вследствие неподобающего обращения с подобными отходами. За более подробной информацией об утилизации изделия обращайтесь к местным властям, в службу по вывозу и утилизации отходов или в магазин, в котором вы приобрели изделие.

gorenje

ООО «Горенье БТ»: 119180, Москва, Якиманская набережная,
д.4, стр.1, этаж 3, пом. I, ком. 55

EAC

CE

-a1DRAFT