正面

EasySMX

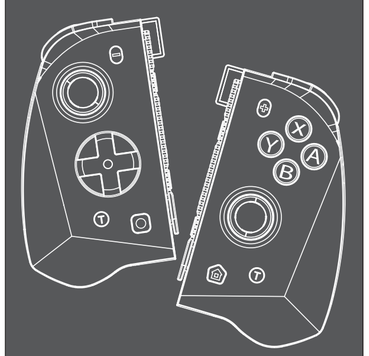

Game Controller

EasySMX S15 USER MANUAL

Contents

English ---------- 02-07
Russian ---------- 08-13
日本語 ---------- 14-19
China ---------- 20-25

Dear customer

Thank you for purchasing our product.
Please read this user manualcarefully and keep it for further reference.

If you have any problems or suggestions, please contact us quickly and we will answer you as soon as possible.

Amazon US: support.us@easysmx.com
Amazon FR: support.fr@easysmx.com
Amazon IT: support.it@easysmx.com
Amazon ES: support.es@easysmx.com
Amazon JP: support.jp@easysmx.com
Amazon DE: leslie@easysmx.com
Amazon UK: jane@easysmx.com
AliExpress: aliexpress@easysmx.com
Walmart: walmart@easysmx.com
Official Website: official@easysmx.com

EN

Product Diagram

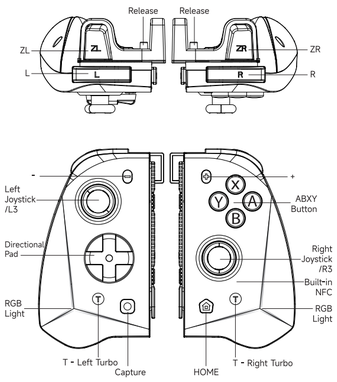

EN

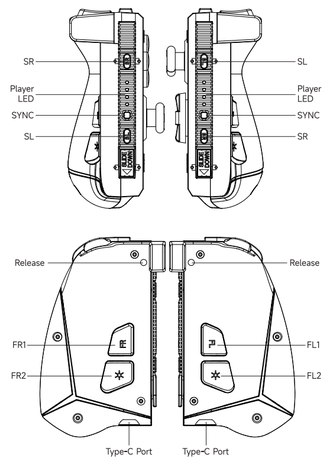

EN

Product Overview

The S15 is a professional Switch controller with NFC, six-axis mqotion control, vibration, and other features. It is compatible with both the Switch and Switch OLED models.

Connection Instructions

1. Rail Connection

Attach the controller to the Switch console via the rail. Once connected, the Switch will automatically recognize the S15 controller for immediate use.

2. Bluetooth Connection

・Initial Connection

Press and hold the SYNC button on both controllers for 3 seconds to power on. Release when the LED 1-4 lights flash. Open the Switch console, select "Change Grip/Order," and the controller will automatically pair.

・Reconnection

Press the Capture button on the left controller and the HOME button on the right controller to power on. The controllers will automatically reconnect to the Switch.

・Rail-guided Bluetooth Connection

Attach the controllers to the Switch console via the rail, then detach the controllers. Press any button to automatically connect via Bluetooth.

3. Wake Up the Controller

・Press and hold the Capture button for 1 second to wake up the left controller.
・Press and hold the HOME button for 1 second to wake up the right controller.
・Briefly press the HOME button to wake up the Switch console.

EN

Turbo Function

Manual Turbo Activation	Press "T" & "A" to enable	Hold the "A" button for continuous rapid fire
Automatic Turbo Activation	Press "T" & "A" again	Tap the "A" button for continuous rapid fire
Cancel Turbo	Press "T" & "A" a third time to cancel Turbo	

【Note 1】 Adjust left controller turbo speed with "T" & "L3", and right controller turbo speed with "T" & "R3".
【Note 2】 Hold the "T" button for 5 seconds to cancel turbo for all buttons.

Vibration Adjustment

・Left Controller: Hold "T" & move the left joystick up or down to adjust vibration intensity. Choose from high, medium, low, or off.
・Right Controller: Hold "T" & move the right joystick up or down to adjust vibration intensity. Choose from high, medium, low, or off.

Macro Programming

・Press and hold TURBO & FL1 (or FL2, FR1, FR2) for 3 seconds. The motor will vibrate once, entering macro programming mode.
・Press the desired function button (e.g., "A" or "A" & "B"), then press FL1 (or FL2, FR1, FR2) to complete the setting. The motor will vibrate twice to confirm success.

Clear Macro Functions

Press and hold TURBO & FL1 (or FL2, FR1, FR2) for 3 seconds. The motor will vibrate once, then press FL1 (or FL2, FR1, FR2) again to exit. The motor will vibrate twice to confirm that macros have been cleared.

EN

RGB Lighting Adjustment

・Hold "T" & Left joysticks to turn left/right to adjust the left light's brightness.
Hold "T" & Right joysticks to turn left/right to adjust the right light's brightness.
・Press "T" & "-" to switch the left controller lighting mode, Press "T" & "+" to switch the right controller lighting mode.
・Hold "T" & "SL" buttons to change the lighting color of the left controller, and hold "T" & "SR" buttons to change the lighting color of right controller.
・Press and hold the "T" & "-" for 5 seconds to turn the left controller lights on/off, and press and hold the "T" & "+" for 5 seconds to turn the right controller lights on/off.

Joystick and Gyroscope Calibration

・Left Controller Calibration

In sleep mode, press and hold "L" & "UP" & Capture button for 1 second to enter calibration mode. The channel lights will flash alternately. Rotate the joystick in a circular motion three times, then place the controller on a flat surface and press "-" to exit.

・Right Controller Calibration

In sleep mode, press and hold "R" & "X" & HOME for 1 second to enter calibration mode. The channel lights will flash alternately. Rotate the joystick in a circular motion three times, then place the controller on a flat surface and press "+" to exit.

Charging Indicator

・**While Powered Off:** The channel lights flash during charging and remain solid once fully charged.
・**While Connected:** The channel lights flash slowly during charging and remain solid once fully charged.

Sleep Mode

・**Pairing Mode:** The controller will enter sleep mode after 60

EN

seconds of inactivity.
・**Connected Mode:** The controller will automatically sleep after 10 minutes of inactivity.

Package Contents

1 × S15 Controller
1 × User Manual
1 × Type-C Charging Cable
2 × Sticks Cap

Product Specifications

Model	S15	Sleep Current	20uA
Operating Current	< 90mA	Input Voltage	5V
Battery Capacity	650mAh	Charging Time	3H

※ Safety Information

Before using and operating the device, please read and follow the precautions below to ensure optimal device performance and to avoid dangers or illegal situations.

1. Use the device within a temperature range of 0°C to 35°C and store the device and its accessories within -10°C to 40°C. Extreme temperatures may cause device malfunction.
2. The device and its accessories may contain small parts. Keep them out of reach of children to prevent accidental damage or choking hazards.
3. Avoid exposing the device and its accessories to rain or moisture to prevent fire or electric shock hazards.
4. Keep the device and its batteries away from fire, high temperatures, and direct sunlight.
5. Do not throw batteries into fire; do not disassemble, drop, crush, or modify batteries; avoid inserting foreign objects. Do not immerse batteries in water or other liquids; avoid external impacts and pressure on batteries to prevent leakage, overheating, fire, or explosion.
6. Do not replace batteries by yourself to prevent damage that may lead to overheating, fire, or personal injury.
7. Do not disassemble or modify the device (including replacing built-in batteries) and accessories without authorization, as this will void the warranty.
8. Dispose of the device, batteries, and other accessories properly according to local regulations. Improper battery disposal may lead to explosion.

RU

Схема продукта

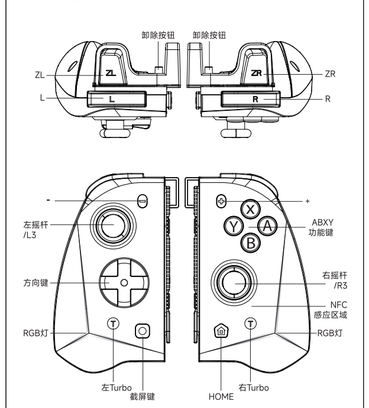

RU

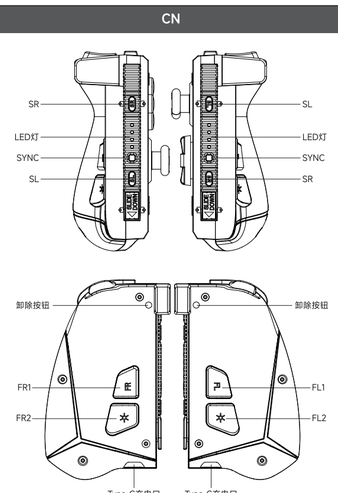

RU

Обзор продукта

S15 - это профессиональный геймпад для Switch с NFC, шестиосевым гироскопом, вибрацией и другими функциями. Он совместим как с Switch, так и с Switch- OLED-моделями.

Инструкции по подключению

1. Соединение с консолью

Подсоедините геймпад к консоли с помощью реек. После подключения консоль автоматически распознает контроллер S15 для немедленного использования.

2. Подключение по Bluetooth

・Первоначальное подключение

Нажмите и удерживайте в течение 3 секунд кнопки SYNC на левой и правой рукоятках соответственно, чтобы включить компьютер. Отпустите, когда загорятся индикаторы 1-4. Откройте консоль Switch, выберите "Изменить захват / порядок", и контроллер автоматически выполнит сопряжение.

・Повторное подключение

Нажмите кнопку захвата на левом контроллере и кнопку "Домой" на правом контроллере, чтобы включить питание. Контроллеры автоматически повторно подключаются к коммутатору.

・Подключение Bluetooth по направляющим

подсоедините контроллеры к консоли с помощью направляющих рейлов, затем отсоедините контроллеры. Нажмите любую кнопку для автоматического подключения по Bluetooth.

3. Разбудить геймпад

・Нажмите и удерживайте кнопку захвата (Capture) в течение 1 секунды, чтобы включить левый контроллер.
・Нажмите и удерживайте кнопку "Домой" в течение 1 секунды, чтобы включить правый контроллер.
・Кратковременно нажмите кнопку "Домой", чтобы включить консоль Switch.

Регулировка вибрации

・Левый геймпад: удерживайте клавишу "T" и перемещайте левый джойстик вверх или вниз, чтобы отрегулировать интенсивность вибрации. Выберите высокую, среднюю, низкую или выключить совсем.

RU

・Правый геймпад: удерживайте клавишу "T" и перемещайте правый джойстик вверх или вниз, чтобы отрегулировать интенсивность вибрации. Выберите высокую, среднюю, низкую или выключить совсем.

Функция Turbo

Ручная активация турбо	Нажмите "T" и "A", чтобы включить.	Удерживайте кнопку "A" для запуска непрерывного нажатия.
Автоматическое включение турбо	Снова нажмите "T" и "A".	Нажмите кнопку "A" для непрерывного нажатия.
Отменить турбо	Нажмите "T" и "A" в третий раз, чтобы отменить Турбо.	

【Примечание 1】 Отрегулируйте скорость турбо левого геймпада с помощью "T" и "L3", а скорость турбо правого геймпада - с помощью "T" и "R3".
【Примечание 2】 Удерживайте кнопку "T" в течение 5 секунд, чтобы отменить турбо для всех кнопок.

Макропрограммирование

・Нажмите и удерживайте TURBO & FL1 (или FL2, FR1, FR2) в течение 3 секунд. Двигатель завибрирует один раз, переходя в режим макропрограммирования.
・Нажмите нужную функциональную кнопку (например, "A" или "A" & "B"), затем нажмите FL1 (или FL2, FR1, FR2) для завершения настройки. Двигатель дважды завибрирует, подтверждая успех.

Очистить макрофункции

Нажмите и удерживайте TURBO & FL1 (или FL2, FR1, FR2) в течение 3 секунд. Двигатель завибрирует один раз, затем нажмите FL1 (или FL2, FR1, FR2) еще раз для выхода. Двигатель дважды завибрирует, подтверждая, что макросы были очищены.

Регулировка освещения RGB

・Нажмите и удерживайте T+левый стик влево/вправо, чтобы настроить яркость левого стика.
Нажмите и удерживайте T+правый джойстик влево/вправо, чтобы отрегулировать яркость правого джойстика.

RU

・Нажмите и удерживайте T+«-», чтобы настроить режим освещения левой рукоятки; нажмите и удерживайте T+«+», чтобы настроить режим освещения правой рукоятки.
・В постоянном режиме и режиме потоковой передачи.
Нажмите и удерживайте T+SL, чтобы настроить цвет подсветки левой рукоятки.
Нажмите и удерживайте T+SR, чтобы настроить цвет подсветки правой рукоятки;
・Нажмите и удерживайте кнопку T+«-» в течение 5 секунд, чтобы включить или выключить подсветку левой рукоятки.
Нажмите и удерживайте T+«+» в течение 5 секунд, чтобы включить или выключить подсветку правой рукоятки.

Калибровка джойстика и гироскопа

・Калибровка левого контроллера

В спящем режиме нажмите и удерживайте "L" и "UP" и кнопку захвата в течение 1 секунды, чтобы перейти в режим калибровки. Индикаторы канала будут мигать попеременно. Поверните джойстик круговыми движениями три раза, затем положите контроллер на плоскую поверхность и нажмите "-" для выхода.

・Калибровка правого контроллера

В режиме ожидания нажмите и удерживайте "R", "X" и HOME в течение 1 секунды, чтобы перейти в режим калибровки. Индикаторы будут мигать попеременно. Поверните джойстик круговыми движениями три раза, затем положите контроллер на плоскую поверхность и нажмите "+" для выхода.

Индикатор Зарядки

・При выключенном питании: Индикаторы каналов мигают во время зарядки и остаются неизменными после полной зарядки.
・При подключении: Индикаторы канала медленно мигают во время зарядки и остаются неизменными после полной зарядки.

Спящий режим

・Режим сопряжения: Контроллер перейдет в спящий режим после 60 секунд бездействия.
・Подключенный режим: Контроллер автоматически переходит в режим ожидания после 10 минут бездействия.

RU

Содержимое упаковки

1 × Контроллер S15
1 × Руководство пользователя
1 × Кабель для зарядки type-C
2 × Крышка качалки

Технические характеристики продукта

Модель	S15	Ток сна	20uA
Рабочий ток	< 90mA	Входное напряжение	5V
Емкость аккумулятора	650mAh	Время зарядки	3H

※Информация по охране труда

Пожалуйста, прочтите и следуйте приведенным ниже мерам предосторожности, чтобы обеспечить оптимальную производительность и избежать потенциальных опасностей. Несоблюдение этого требования может привести к травмам или повреждению. Взрослые должны следить за использованием этого продукта детьми.

1. Используйте устройство при температуре от 0° C до 35° C и храните при температуре от -10° C до 40°C. Экстремальные температуры могут привести к неисправности.
2. Храните устройство и принадлежности в недоступном для детей месте, поскольку мелкие детали могут вызвать удушье.
3. Не подвергайте устройство и принадлежности воздействию влаги или дождя во избежание возгорания или поражения электрическим током.
4. Храните устройство и аккумулятор вдали от источников тепла, огня и прямых солнечных лучей.
5. Не бросайте аккумулятор в огонь и не пытайтесь разобрать, раздавить или модифицировать аккумулятор.
6. Не заменяйте аккумулятор самостоятельно, Неправильное обращение может привести к перегреву или травме.
7. Несанкционированная разборка или модификация устройства или аксессуаров аннулирует гарантию.
8. Утилизируйте устройство и аккумулятор надлежащим образом. Неправильная утилизация может привести к взрыву.

反面

Contents

English ---------- 02-07
Russian ---------- 08-13
日本語 ---------- 14-19
China ---------- 20-25

Dear customer

Thank you for purchasing our product.
Please read this user manualcarefully and keep it for further reference.

If you have any problems or suggestions, please contact us quickly and we will answer you as soon as possible.

Amazon US: support.us@easysmx.com
Amazon FR: support.fr@easysmx.com
Amazon IT: support.it@easysmx.com
Amazon ES: support.es@easysmx.com
Amazon JP: support.jp@easysmx.com
Amazon DE: leslie@easysmx.com
Amazon UK: jane@easysmx.com
AliExpress: aliexpress@easysmx.com
Walmart: walmart@easysmx.com
Official Website: official@easysmx.com

JP

製品の概略図（示意図）

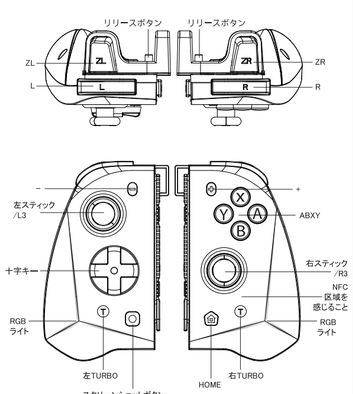

JP

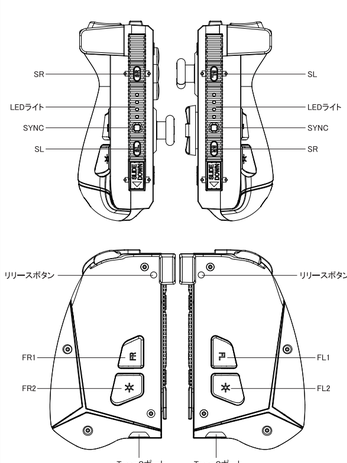

JP

製品紹介

S15は、NFC、6軸モーションセンサー、振動機能などを搭載した、プロフェッショナルなSwitch用ゲームコントローラーです。SwitchおよびSwitch OLEDに対応しています。快適な操作性と多機能を提供し、よりリアルで没入感のあるゲーム体験をサポートします。

接続操作

1. レール接続
コントローラーをSwitch本体のレールに直接接続し、接続に成功するとSwitchが自動的にコントローラーを認識し、そのまま操作が可能になります。

2. Bluetooth接続
・初回接続
左右のコントローラーの「SYNC」ボタンをそれぞれ3秒間長押しして電源を入れます。LED1～4の流水ライトが速く点滅したらボタンを離します。その後、Switch本体を開き、「コントローラーを選んで持ち方/順番を変更する」をクリックすると、コントローラーが自動的にSwitch本体とペアリングされます。

・再接続
左コントローラーのスクリーンショットボタンと右コントローラーのHOMEボタンをそれぞれ短く押して電源を入れると、コントローラーは自動的に再接続されます。

・レールを介したBluetooth接続
コントローラーをSwitch本体のレールに接続した後、コントローラーを本体から取り外して任意のボタンを押すと、コントローラーは自動的にSwitch本体とBluetooth接続されます。

3. コントローラーを起動する
・左コントローラーを起動するには、スクリーンショットボタンを1秒間押します。
・右コントローラーを起動するには、「HOME」ボタンを1秒間押します。

JP

・接続状態でHOMEボタンを短押しすると、Switch本体も起動します。

連射設定

手動連射	1回目: T + Aボタンを押すと	Aボタンを押し続けることで連射が発動します
自動連射	2回目: T + Aボタンを再度押すと	Aボタンを一度押すだけで連射が発動します
連射解除	3回目: T + Aボタンを3回目に押すと	Aボタンの連射機能が解除されます

【注意1】 左コントローラーでT + "L3"ボタンで連射速度を調整し、右コントローラーはT + "R3"ボタンで連射速度を調整します。
【注意2】 Tボタンを5秒間押し続けると、すべてのボタンの連射機能が解除されます。

振動調整

・左コントローラー: T + 左スティックを上下に動かして、振動強度を調整します（強・中・弱・無の4段階）。
・右コントローラー: T + 右スティックを上下に動かして、振動設定を変更します（強・中・弱・無の4段階）。

マクロ機能設定

マクロ設定: TURBO + FL1（またはFL2, FR1, FR2）ボタンを3秒長押しするとモーター が1回振動し、マクロプログラムモードに入ります。次に、割り当てたい機能ボタン（例：Aボタン、またはABボタン）を押し、続いてFL1（またはFL2, FR1, FR2）ボタンを押して設定完了です。モーターが2回振動すると設定成功です。

FL、FRボタンの機能解除

機能解除: TURBO + FL1（またはFL2, FR1, FR2）ボタンを3秒長押しするとモーター が1回振動し、設定モードに入ります。その後、FL1（またはFL2, FR1, FR2）ボタンを押すと、モーターが2回振動して解除完了を知らせます。

JP

RGBライト調整

・Tボタンを押しながら、左スティックの左右を操作して左コントローラーのライトの明るさを調整します。
Tボタンを押しながら、右スティックの左右を操作して右コントローラーのライトの明るさを調整します。
・Tボタンを押しながら「－」ボタンを押すと、左コントローラーのライトモードを調整します。
Tボタンを押しながら「＋」ボタンを押すと、右コントローラーのライトモードを調整します。
・常時点灯モードと流光モードでは、
Tボタンを押しながらSLボタンを押すと、左コントローラーのライトの色を調整します。
Tボタンを押しながらSRボタンを押すと、右コントローラーのライトの色を調整します。
・Tボタンを押しながら「－」ボタンを5秒間長押しすると、左コントローラーのライトをオンまたはオフにします。
Tボタンを押しながら「＋」ボタンを5秒間長押しすると、右コントローラーのライトをオンまたはオフにします。

スティック・ジャイロセンサーのキャリブレーション

・左コントローラーのキャリブレーション: コントローラーがスリープ状態の時に、L + UP + スクリーンショットボタンを1秒間押し続けると、キャリブレーションモードに入ります。LEDが交互に点滅したら、スティックを3周均等に回し、平面に置き、最後に「－」ボタンを押してキャリブレーション完了です。
・右コントローラーのキャリブレーション: コントローラーがスリープ状態の時に、R + X + HOMEボタンを1秒間押し続けると、同じくキャリブレーションモードに入ります。「＋」ボタンで完了します。

充電表示

・電源オフで充電時: LEDが点滅し、満充電になるとLEDが常時点灯します。
・電源オンで充電時: 対応するLEDがゆっくり点滅し、満充電になるとLEDが常時点灯します。

JP

スタンバイスリープ

・ペアリング状態: 60秒間ペアリングが行われないと自動的にスリープします。
・接続状態: 10分間操作が行われないと自動的にスリープします。

パッケージ内容

1 × コントローラー
1 × 製品マニュアル
1 × TYPE Cデータケーブル
2 × ロッカーキャップ

製品仕様

製品型番	S15	スリープ電流	20uA
動作電流	＜90mA	入力電圧	5V
バッテリー仕様	650mAh	充電時間	3H

※安全情報

本製品の使用および操作の前に、以下の注意事項をお読みいただき、遵守してください。これにより、機器の性能を最適に保ち、危険や違法な状況を回避することができます。

1. 本製品は0°Cから35°Cの範囲内で使用し、-10°Cから40°Cの範囲内で保管してください。環境温度が高すぎたり低すぎたりすると、機器の故障を引き起こす可能性があります。
2. 本製品および付属品には小さな部品が含まれている場合があります。これらをお子様の手の届かない場所に保管してください。お子様が無意識に機器や付属品を損傷したり、小さな部品を誤飲して窒息などの危険を引き起こす可能性があります。
3. 機器および付属品を雨や湿気から遮けてください。火災や感電の危険性が生じる可能性があります。
4. 機器および電池を火元、高温、直射日光から遠ざけてください。
5. 電池を火中に投げ入れたり、分解、落下、圧迫、改造、異物挿入をしないでください。破損した電池は水やその他の液体に浸さないでください。電池に外部の衝撃や圧力を与えると、漏液、過熱、火災、または爆発を引き起こす可能性があります。
6. 電池を自分で交換しないでください。電池が損傷し、過熱、火災、人身事故を引き起こす可能性があります。
7. 機器（内蔵電池の交換を含む）および付属品を自分で分解、改造しないでください。そうした場合、製品および付属品は保証対象外となります。
8. 地域の規定に従って、本製品、電池、およびその他の付属品を適切に処分してください。これらを生活ゴミとして処理しないでください。電池を不適切に処分すると、爆発の危険性があります。

Contents

English ---------- 02-07
Russian ---------- 08-13
日本語 ---------- 14-19
China ---------- 20-25

Dear customer

Thank you for purchasing our product.
Please read this user manualcarefully and keep it for further reference.

If you have any problems or suggestions, please contact us quickly and we will answer you as soon as possible.

Amazon US: support.us@easysmx.com
Amazon FR: support.fr@easysmx.com
Amazon IT: support.it@easysmx.com
Amazon ES: support.es@easysmx.com
Amazon JP: support.jp@easysmx.com
Amazon DE: leslie@easysmx.com
Amazon UK: jane@easysmx.com
AliExpress: aliexpress@easysmx.com
Walmart: walmart@easysmx.com
Official Website: official@easysmx.com

CN

产品示意图

CN

CN

产品介绍

S15是一款专业的switch游戏手柄，带NFC、六轴、震动等功能，适用于Switch，Switch OLED。

连接操作

1. 导轨连接

将手柄与switch主机通过导轨直接连接，连接成功后Switch自动识别到手柄，可以直接进行操作。

2. 蓝牙连接

·初次连接

分别长按左右手柄的SYNC键3秒开机，当LED1-4 流水灯快速来回闪烁后松开，然后打开Switch主机，点击手柄选择更改握法/顺序，手柄会和switch主机自动配对。

·二次连接

分别短按左手柄截屏键和右手柄HOME键开机，开机后手柄自动回连。

·导轨引导蓝牙连接

手柄通过导轨连接Switch主机后,将手柄从主机上卸下，按手柄任意键，手柄会自动蓝牙连接Switch主机。

3. 唤醒手柄

·按住截屏键1秒，唤醒左手柄，按住"HOME"键1秒，唤醒右手柄；
·连接状态下短按HOME键，唤醒主机。

CN

连发（Turbo）设置

手动连发	第一次按下T+A键	按住A键，A键连续触发
自动连发	第二次按下T+A键	按一下A键，A键连续触发
取消连发	第三次按下T+A键	取消A键连发功能

【备注1】 左手柄"T"+"L3"键调节左手柄连发速度，右手柄"T"+"R3"调节右手柄连发速度。
【备注2】 按住T键5秒将取消所有按键的连发功能。

震动调节

·按住左手柄T+左摇杆上下调节左手柄震动强度，震动强度分为高中低无四挡；
·按住右手柄T+右摇杆上下调节右手柄震动强度，震动强度分为高中低无四挡。

宏功能设置

长按TURBO+FL1（或FL2, FR1, FR2）键3秒此时马达振动一下，进入宏编程状态，再按一下需要映射的功能键,如 A键或者AB键，再按下FL1（或FL2, FR1, FR2)键完成设置，此时马达振动两下，表示设置成功。

FL、FR键功能清除

长按TURBO+FL1（或FL2, FR1, FR2)键3秒此时马达振动一下提示进入设置状态，再按下FL1（或FL2, FR1, FR2)键退出，此时马达振动两下表示清除成功。

CN

RGB灯光调节

·按住T+左摇杆左右键, 调节左手柄灯光亮度;
按住T+右摇杆左右键, 调节右手柄灯光亮度;
·按住T+"-"键调节左手柄灯光模式;
按住T+"+"键调节右手柄灯光模式;
·在常亮模式和流光模式下:
按住T+SL键调节左手柄灯光颜色;
按住T+SR键调节右手柄灯光颜色;
·长按T+"-"键5秒开启或关闭左手柄灯光;
长按T+"+"键5秒开启或关闭右手柄灯光。

摇杆、陀螺仪感应器校正

·左手柄校准方法

手柄休眠状态下，同时按组合键"L"+"UP"+"截屏"键1秒，进入校准模式此时通道灯交替闪烁，将手柄摇杆匀速转3圈，放置平面上，再按" - "键退出，手柄校准完成。

·右手柄校准方法

手柄休眠状态下，同时按组合键"R"+"X"+"HOME"键1秒，进入校准模式此时通道灯交替闪烁，将手柄摇杆匀速转3圈，放置平面上，再按"+"退出，手柄校准完成。

充电指示

·手柄在关机充电时，通道灯闪烁，充满后通道灯长亮。
·手柄在联机充电时，相应通道灯慢闪，充满后通道灯长亮。

待机休眠

·手柄在配对状态下，60秒无配对自动休眠;
·手柄在连接状态下，10分钟无动作自动休眠。

CN

包装清单

1 × 游戏手柄
1 × TYPE C数据线
1 × 产品说明书
2 × 摇杆帽

产品规格

产品型号	S15	休眠电流	20uA
工作电流	＜90mA	输入电压	5V
电池规格	650mAh	充电时长	3H

※安全信息

在使用和操作设备前，请阅读并遵守下面的注意事项，以确保设备性能最佳，并避免出现危险或非法情况。

1. 请在温度0°C至35°C范围内使用本设备，并在温度-10°C至40°C范围内存放设备及其配件。当环境温度过高或过低时，可能会引起设备故障；
2. 本设备及其配件可能包含一些小零件，请将设备及其配件放置在儿有接触不到的地方儿童可能在无意之中损坏设备及其配件，或存下小零件导致窒息或他危险；
3. 请避免设备及其配件雨淋或受潮，否则可能导致火灾或触电危险。
4. 请将设备及其电池远离火源、高温和太阳直射。
5. 禁止将电池扔入火中；禁止拆解、跌落、挤压或改装电池；禁止异物插入。穿刺电池禁止将电池浸入永或其它液体中；避免电池遭受外部冲击和压力，以免引起电池漏液、过热起火或爆炸。
6. 请勿自行更换电池，否则可能会损坏电池导致电池过热起火造成人身情害。
7. 请勿擅自拆卸、改装设备（含更换内置电池）及配件，否则该设备及配件将不在本公司保修范围之内。
8. 请按当地规定合理处置本设备、电池及其它配件，不可将它们作为生活垃圾处理。若电池处置不当，可能会导致电池爆炸。