Ginzzu™

ПЫЛЕСОС С МУЛЬТИЦИКЛОННЫМ ФИЛЬТРОМ

VS427

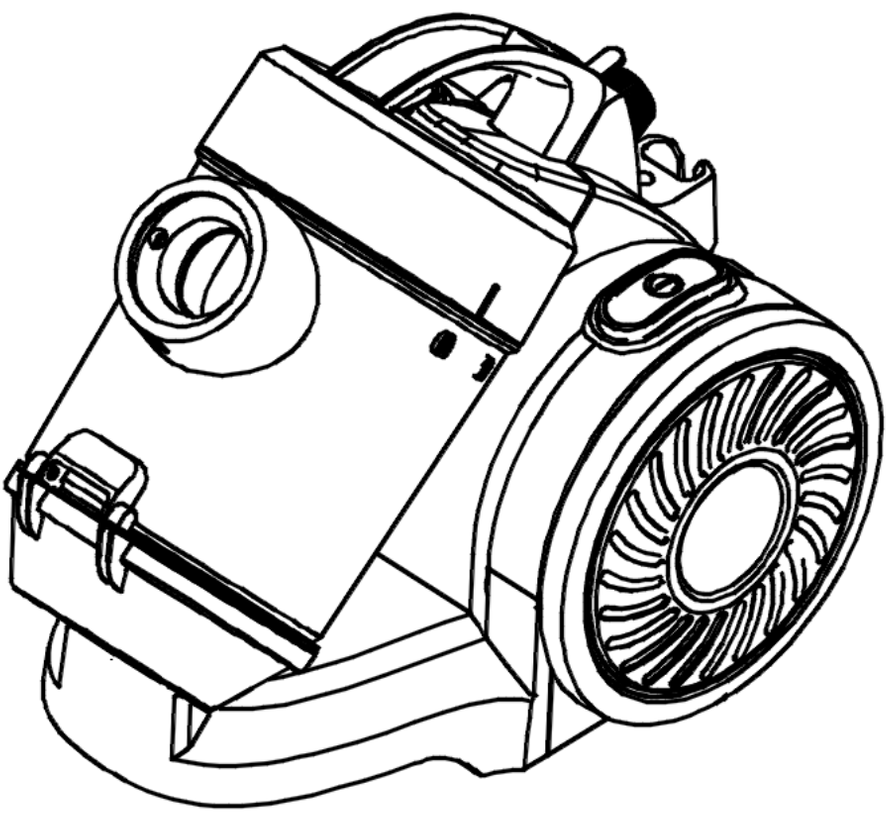

ПОЛНОЕ

РУКОВОДСТВО ПОЛЬЗОВАТЕЛЯ

M_220_050_W

СОДЕРЖАНИЕ

ВВЕДЕНИЕ 2
ОПИСАНИЕ 3
ИНСТРУКЦИЯ ПО БЕЗОПАСНОСТИ 3
ПРЕДУПРЕЖДЕНИЕ 4
СБОРКА 5
ИНСТРУКЦИЯ ПО ПРИМЕНЕНИЮ 6
ОЧИСТКА 7
ИСПОЛЬЗОВАНИЕ НАСАДОК 8
ТЕХНИЧЕСКИЕ ХАРАКТЕРИСТИКИ 9
ТРАНСПОРТИРОВКА И ХРАНЕНИЕ 9
УТИЛИЗАЦИЯ 9

ВВЕДЕНИЕ

Уважаемый покупатель! Благодарим Вас за приобретение Пылесоса GINZZU VS427

- Перед началом использования обязательно прочтите Руководство пользователя. Это позволит вам правильно пользоваться пылесосом.
- В связи с постоянным совершенствованием конструкции и характеристик продукции, производитель оставляет за собой право на внесение изменений в содержание Руководства пользователя без предварительного уведомления. Актуальная версия данного Руководства размещена на сайте **www.ginzzu.ru.**
- Сохраняйте Руководство в течение всего срока службы.
- При передаче пылесоса другому пользователю передайте и Руководство.
- Информация об условиях гарантии содержится в Гарантийном талоне, входящем в комплект поставки. Адреса и телефоны авторизованных сервисных центров (АСЦ), производящих сервисное обслуживание и ремонт продукции «ГИНЗУ», представлены на сайте **www.ginzzu.ru.**

ОПИСАНИЕ

A. Держатель шланга
B. Шланг
C. Регулятор всасывания
D. Трубка
E. Щётка
F. Соединительный разъём
G. Контейнер
H. Кнопка сматывания шнура (на схеме не видна)
I. Кнопка ВКЛ/ВЫКЛ

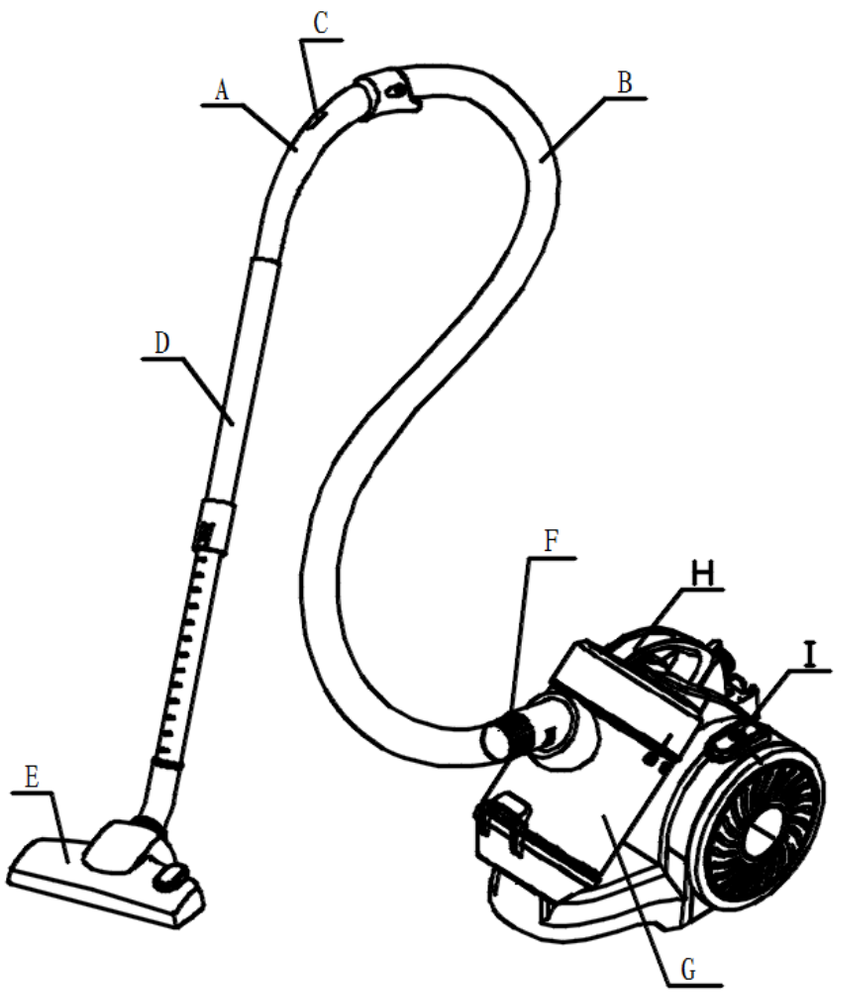

ИНСТРУКЦИЯ ПО БЕЗОПАСНОСТИ

Устройство предназначено только для личного (семейного) использования в бытовых условиях!

Просьба соблюдать меры предосторожности при пользовании пылесосом, включая следующие:

1. Не оставляйте пылесос, включенный в сеть, без присмотра. Отключайте его от сети, когда не планируете использовать, а также при чистке фильтров.
2. Во избежание риска поражения электрическим током, не пользуйтесь пылесосом на улице, во влажных помещениях или на мокрой поверхности.
3. Не позволяйте детям играть с пылесосом. Будьте особо внимательны при пользовании пылесосом рядом с детьми.
4. Следуйте указаниям данного руководства. Используйте только рекомендуемые производителем фильтры и насадки.
5. Не включайте при поврежденном шнуре или вилке. Не пользуйтесь пылесосом, если он был поврежден, находился вне помещения, попадал в воду. Обратитесь в сервисную

службу для ремонта или восстановления.

6. Для перемещения пылесоса не тяните за шнур. Следите, чтобы не повредить шнур, закрывая двери, не наматывайте шнур на предметы с острыми гранями или выступами. Не перекатывайте пылесос через шнур. Избегайте контакта шнура с горячими поверхностями.
7. Не тяните за шнур для выключения из розетки. Тяните непосредственно за вилку.
8. Не пользуйтесь пылесосом, если руки – мокрые.
9. Не засовывайте предметы в отверстия на пылесосе. Не пользуйтесь пылесосом, если что-то мешает прохождению воздушного потока. Прочищайте отверстия от ниток, волос, пыли и другого, что может затруднить всасывание.
10. Не собирайте с помощью пылесоса тяжелые или острые предметы (осколки, гвозди, шурупы и т.д. Это может привести к повреждениям.
11. Не собирайте с помощью пылесоса горящие угли, сигареты, спички и другие горячие или горящие предметы.
12. Не включайте пылесос без установленных фильтров.
13. Перед включением в сеть / выключением из сети пылесос должен быть отключен с помощью кнопки “вкл/выкл”.
14. Будьте осторожны при чистке на ступеньках лестницы.
15. Не пользуйтесь пылесосом в присутствии легковоспламеняющихся жидкостей или во взрывоопасных средах. Не допускайте всасывания токсичных веществ (например – отбеливатели, нашатырь, жидкость для прочистки труб и т.д.). Не пользуйтесь пылесосом в помещениях, где хранятся горючие, взрывоопасные или токсичные вещества. Такие как – краски, растворители, средства от моли и т.д.
16. Обесточьте пылесос, когда присоединяете или отсоединяете шланг к всасывающему отверстию. Не позволяйте шнуру перекручиваться во время сматывания.
17. Используйте пылесос только по назначению.
18. Храните в сухом прохладном месте.
19. Не погружайте шланг и щетку в жидкости.
20. Пылесос не предназначен для чистки животных.
21. Сила всасывания вашего пылесоса высока, поэтому держите подальше всасывающие отверстия от тела и одежды.

ПРЕДУПРЕЖДЕНИЕ!

Важно:

Если крупный мусор застрял и мешает потоку всасываемого воздуха, отключите пылесос, прочистите все воздухопроводы. После чего включите пылесос снова.

1. Не пользуйтесь пылесосом в непосредственной близости от нагревательных приборов.
2. Перед включением уберите с пола большие, тяжелые и острые предметы, которые могут повредить пылесос.
3. Если вы заметили, что звук работающего пылесоса сильно изменился, возможно это связано с ухудшением всасывающей способности. Отключите пылесос и прочистите фильтры.

Замечание:

Если шнур поврежден, он должен быть заменен на исправный в сервисной службе или другой уполномоченной организации.

При отключении от сети не тяните за провод. Беритесь за вилку. 	Не переезжайте провод пылесосом. 	Не засасывайте спички, окурки и золу. 
Не пользуйтесь в местах с повышенной влажностью. 	Не располагайте рядом с источниками тепла. 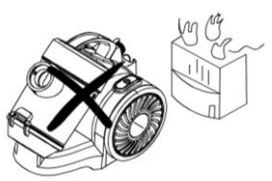	Не засасывайте острые предметы (иголки, шурупы, скобы и т.д.) 

СБОРКА ПЫЛЕСОСА

Всегда отключайте пылесос от сети при сборке / разборке!

Подсоединение шланга

Вставьте конец шланга в отверстие на контейнере для мусора (как показано на рисунке) до фиксации.

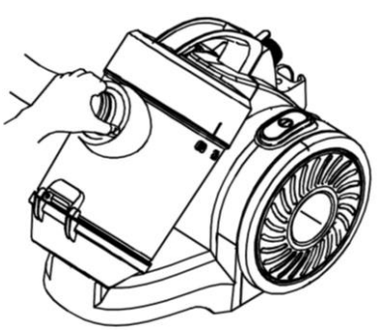

Снятие шланга

Нажмите на кнопку фиксации на конце шланга и выньте шланг из отверстия.

Подсоединение трубы и насадок

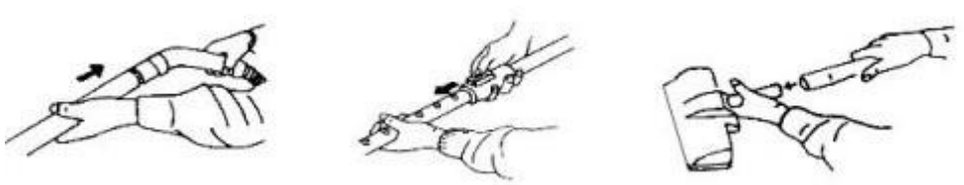

Примечание:

Снятие трубы и насадок

Для снятия аккуратно потяните.

Щетка для ковра / пола

Щетка для пола имеет две установки. Для твердого пола (паркетный пол, напольная плитка и т.п.) щетина должна быть выдвинута. Для уборки ковров и матов щетина должна быть убрана в щетку. Для переключения между установками нажмите A или B.

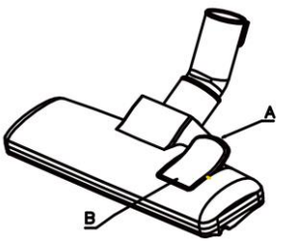

Универсальная щетка: щелевая / для мебели

Универсальная щётка имеет две установки. Для радиаторов, углов и труднодоступных мест щетина должна быть убрана. Для мебели, штор, гардин и тому подобного щетина должна быть выдвинута.

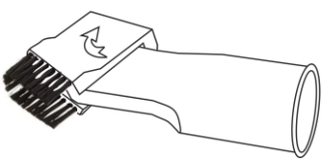

ИНСТРУКЦИЯ ПО ПРИМЕНЕНИЮ

1. Перед началом использования размотайте шнур питания и вставьте вилку в розетку. Оптимальная длина извлечения кабеля – до желтой метки. Не разматывайте шнур далее красной метки, это может привести к его повреждению. Для сматывания шнура нажмите на кнопку сматывания, придерживая при этом провод другой рукой. Если провод до конца не сматывается, потяните слегка на себя и затем опять сматывайте.

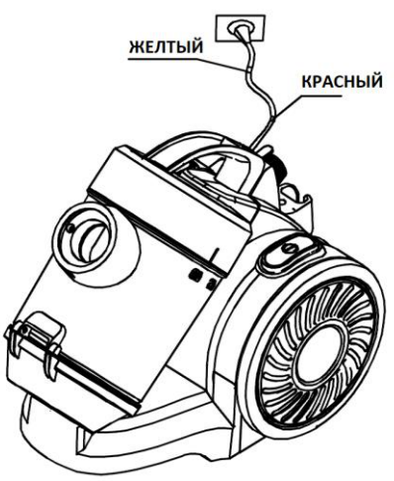

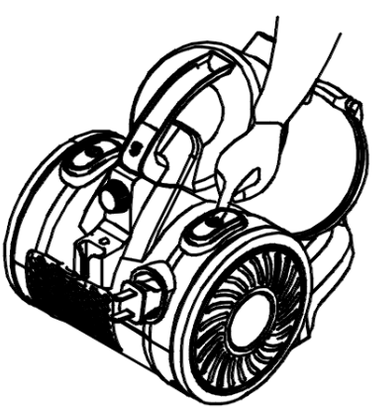

2. Нажмите кнопку включения / выключения.

ОЧИСТКА

Очистка контейнера

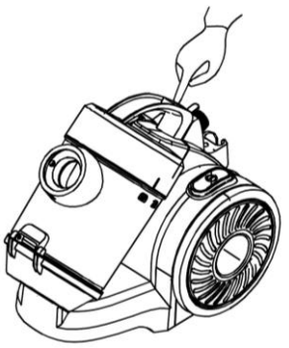

1. Отключите пылесос, и отсоедините вилку от розетки.
2. Отсоедините шланг.
3. Нажмите кнопку фиксации контейнера.
4. Снимите контейнер.
5. Для выброса мусора нажмите кнопку открывания контейнера в нижней части.

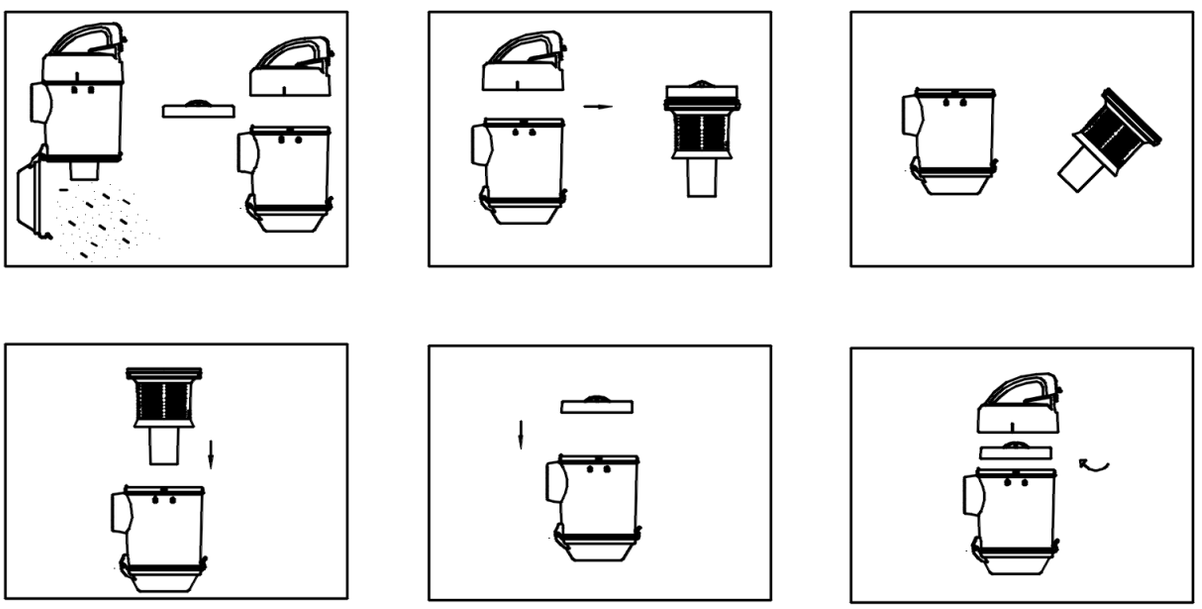

Очистка моторного фильтра

1. Моторный фильтр необходимо чистить по мере загрязнения (чтобы избежать потери мощности).
2. Достаньте его, промойте под душем. Просушите в течение 24 часов в проветриваемом месте, но не рядом с источниками тепла. После просушки установите обратно.
3. Внимание! Не используйте пылесос без моторного фильтра.

Очистка выходного фильтра

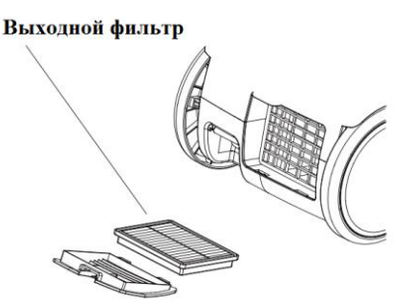

1. Нажмите на защелку на крышке фильтра и снимите ее.
2. Извлеките фильтр для чистки / замены.
3. Со временем материал фильтра забивается пылью. Это нормально и не сильно влияет на эффективность фильтра. Если все-таки запыленность фильтра влияет на работу пылесоса, достаньте его, промойте холодной водой под душем. Просушите в течение 24 часов в проветриваемом месте, но не рядом с источниками тепла. После просушки установите обратно.
4. Важно! Никогда не мойте HEPA фильтр мылом и другими моющими средствами.

ИСПОЛЬЗОВАНИЕ НАСАДОК

Щетка для ковра / пола

Для твердого пола (паркетный пол, напольная плитка и т.п.) щетина должна быть выдвинута.

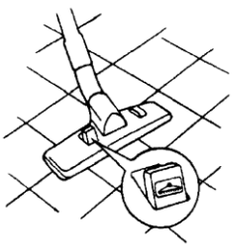

Для уборки ковров и матов щетина должна быть убрана в щетку.

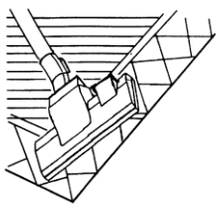

Универсальная щетка: щелевая / для мебели

Для радиаторов, углов и труднодоступных мест щетина должна быть убрана.

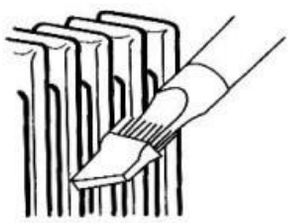

Для мебели, штор, гардин и тому подобного щетина должна быть выдвинута.



ВНИМАНИЕ!

Регулярно прочищайте щетку.

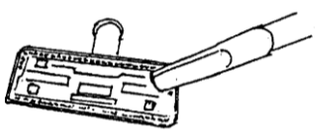

После использования

Вы можете закрепить трубу с щёткой в подставке на пылесосе.

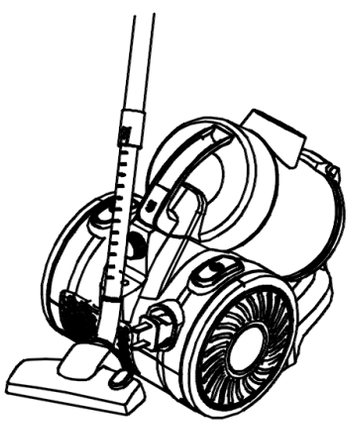

ТЕХНИЧЕСКИЕ ХАРАКТЕРИСТИКИ

Модель	VS427
Напряжение питания	230 В
Частота тока	50 Гц
Трубка	Пластиковая сборная
Размеры	24,5 x 28 x 34,5 см

ТРАНСПОРТИРОВКА и ХРАНЕНИЕ

В упакованном виде устройство может транспортироваться в крытых транспортных средствах любого вида и храниться в закрытых помещениях в соответствии с ГОСТ 15150-69 с защитой от непосредственного воздействия атмосферных осадков, солнечного излучения и механических повреждений.

УТИЛИЗАЦИЯ

Утилизация устройств, потерявших потребительские свойства, осуществляется в соответствии с действующим законодательством.

За более подробной информацией об утилизации обращайтесь к местным властям.

Дата производства:
смотрите расшифровку серийного номера устройства на www.ginzzu.com/date

СЕРТИФИКАТ СООТВЕТСТВИЯ ЕАЭС № RU C-CN.АЖ56.В.05012/24
Орган по сертификации: ООО «Омега-Тест». 105082, РФ, г. Москва, пер. Балакиревский, д. 19, оф. 601.
Соответствует требованиям: ТР ТС 004/2011 «О безопасности низковольтного оборудования»; ТР ТС 020/2011 «Электромагнитная совместимость технических средств»;
Срок действия: с 24.06.2024 по 23.06.2029

S78

ПРОИЗВОДИТЕЛЬ: Гинзу Технолоджи Лимитед. Китай г. Шеньжень, Инжан, район Лонган, Кензи, Лонгтьен, Индустриальная зона А3
Гарантия:1 год. Срок службы:5 лет.

F41

ИМПОРТЕР: ООО "ГИНЗУ"
125502, Россия, г. Москва,
ул. Лавочкина, д.19, стр. 3

I35

Информация о технической поддержке и актуальная версия данного Руководства размещены на сайте www.ginzzu.ru



GINZZU LLC
WWW.GINZZU.RU

Copyright © GINZZU LLC. All rights reserved. All brand names are registered trademarks of their respective owners. Specifications are subject to change without prior notice.