tuvio

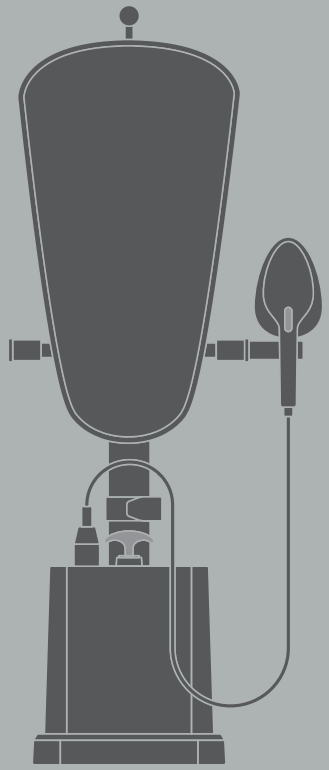

Инструкция
пользователя

TGS03U

Гладильная система

Рады встрече. Мы — Tuvio, бренд удобной бытовой техники, придуманный в Яндексе.

Рекомендуем внимательно прочитать инструкцию, чтобы ознакомиться с особенностями устройства и техникой безопасности. Советуем сохранить руководство — к нему можно обратиться, если возникнут вопросы.

Мы постоянно работаем над улучшением инструкций. Версия с последними обновлениями доступна на сайте tuvio.ru.

Содержание

01

Техника безопасности 6

1.1 Общие меры предосторожности 6
1.2 Меры предосторожности при работе с электричеством 7
1.3 Меры предосторожности при эксплуатации 8
1.4 Правила хранения и транспортировки 10
1.5 Правила утилизации 11

02

Описание устройства 12

2.1 Описание гладильной системы 12
2.2 Панель управления 14
2.3 Кнопки утюжка 15

03

Перед началом использования 16

04

Эксплуатация гладильной системы 17

4.1 Общие рекомендации 17
4.2 Сборка гладильной системы 18
4.3 Положение гладильной доски 24
4.4 Наполнение резервуара для воды 24
4.5 Использование гладильной системы 25
4.6 Функция парового удара 28
4.7 Функция автоотключения 28
4.8 Функция автоотключения при отсутствии воды 29
4.9 Функция «Капля-стоп» 29
4.10 Система профилактической защиты устройства 29

05

Техническое обслуживание и уход 30

5.1 Общие рекомендации 30
5.2 Очистка утюжка 31
5.3 Очистка парового блока 32
5.4 Удаление накипи 33

06

Устранение неисправностей 34

07

Гарантия 37

7.1 Негарантийные случаи 37
7.2 Случаи, аннулирующие гарантию 38

08

Технические характеристики 39

09

Комплектация 41

Техника безопасности

01

1.1 Общие меры предосторожности

- Гладильная система предназначена для парового глажения в домашних и иных аналогичных условиях.
  Не используйте устройство на открытом воздухе, а также в коммерческих или промышленных целях.
- Перед использованием устройства прочитайте инструкцию пользователя.
- Изготовитель не несёт ответственности в случае несоблюдения правил техники безопасности и положений настоящей инструкции.
- Гладильная система не предназначена для использования лицами (включая детей) с пониженными физическими, сенсорными или умственными способностями или при отсутствии у них жизненного опыта или знаний, если они не находятся под присмотром или не проинструктированы об использовании устройства лицом, ответственным за их безопасность.
- Не оставляйте устройство без присмотра.
- Не позволяйте детям играть с устройством.
- Дети должны находиться под присмотром для недопущения игр с устройством.
- Храните гладильную систему в недоступном для детей месте.

- Не используйте устройство при возникновении любых неисправностей иповреждений.

- Сохраните инструкцию (по возможности с чеком и коробкой) — при необходимости вы всегда можете к ней обратиться. Инструкция также доступна на сайте tuvio.ru.

- Изготовитель оставляет за собой право без дополнительного уведомления вносить незначительные изменения в конструкцию устройства, не влияющие кардинально на его безопасность, работоспособность и функциональность.

- Изображения в инструкции приведены для ознакомления. Фактическая конструкция и внешний вид устройства зависят от модели и предписаний производителя.

- Положения настоящей инструкции не охватывают все возможные ситуации, которые могут возникнуть в процессе эксплуатации гладильной системы. При работе с устройством будьте осторожны, внимательны, в неописанных ситуациях руководствуйтесь здравым смыслом.

1.2 Меры предосторожности при работе с электричеством

- Подключайте гладильную систему только к сети с напряжением, соответствующим маркировке на корпусе.

- Используйте удлинители, рассчитанные на потребляемую мощность устройства, — несоответствие характеристик может привести к короткому замыканию или возгоранию.

- Во избежание удара электрическим током:
  - — не дотрагивайтесь мокрыми руками до вилки или любой другой части устройства, находящейся под напряжением;
  - — не погружайте устройство или шнур питания в воду или другие жидкости;
  - — не прикасайтесь к металлическим частям вилки при отключении и включении устройства.

- Если устройство, подключённое к сети питания, оказалось в воде, не погружайте руки в воду и не прикасай-

тесь к нему, немедленно отключите устройство от сети и обратитесь к квалифицированному специалисту.

- Отключайте устройство от сети питания после использования или если оставляете его без присмотра.

- Следите за тем, чтобы шнур питания не был зажат, не перекручивался и не попадал на острые края предметов. Случайное повреждение шнура питания может привести к неполадкам, которые не соответствуют условиям гарантии, а также к поражению электротоком.

- При повреждении шнура питания его замену должен производить квалифицированный специалист.

1.3 Меры предосторожности при эксплуатации

- Во избежание короткого замыкания и выхода устройства из строя, не храните и не используйте его в среде с температурой выше 40 °C или ниже 0 °C и в помещениях с уровнем влажности выше 70%.

- Не пользуйтесь устройством:
  - — на открытом воздухе: если внутрь корпуса попадёт вода или посторонние предметы, оно может выйти из строя;
  - — рядом с легковоспламеняющимися и взрывоопасными материалами, так как это может привести к возгоранию или взрыву. Держите устройство вдали от источников огня и тепла, чтобы избежать деформации корпуса.

- Не вставайте и не садитесь на устройство, не ставьте на него предметы.

- Не используйте аксессуары, которые не входят в комплект поставки.

- Переносите устройство, удерживая его корпус двумя руками. Не держитесь за телескопические стойки.

- Во время, в перерывах и после отпаривания устройство должно стоять на подставке, расположенной на ровной, твёрдой, устойчивой и термостойкой поверхности.

- Перед тем как налить воду в резервуар, отключите устройство от сети.
- Используйте дистиллированную или предварительно фильтрованную воду. Использование нефильтрованной воды повышенной жёсткости может привести к появлению накипи.
- Не заполняйте резервуар горячей водой — это может привести к его деформации.
- Следите за тем, чтобы во время использования резервуар для воды всегда был плотно закрыт.
- Используйте устройство на расстоянии более 30 см от стен и мебели — пар может вызвать изменение цвета или деформацию материалов.
- Нажимайте на кнопку подачи пара только после того, как устройство нагреется до температуры, необходимой для образования пара.
- Не используйте металлические вешалки — от воздействия пара они могут заржаветь и оставить следы ржавчины на одежде.
- Всегда выливайте воду из резервуара после окончания работы. Это поможет избежать образования известковых отложений, а также загрязнений, пачкающих материалы при глажении.
- Отключайте гладильную систему от сети питания перед очисткой, после использования и перед тем, как наполнить резервуар для воды.
- Не используйте устройство после падения.
- Не разбирайте устройство самостоятельно и не вносите изменений в его конструкцию. Незначительные неисправности можно устранить самостоятельно, способами, указанными в настоящей инструкции (см. раздел «Устранение неисправностей»). Устранение иных неисправностей и ремонт должны производиться исключительно квалифицированным специалистом. Непрофессио-

нально выполненная работа может привести к поломке устройства и травмам.

- Прекратите использование и обратитесь к квалифицированному специалисту, если устройство имеет видимые повреждения и не работает должным образом.

1.4 Правила хранения и транспортировки

- Храните устройство в сухом вентилируемом месте, вдали от нагревательных приборов и попадания прямых солнечных лучей.
- При транспортировке и хранении не подвергайте отпариватель механическому воздействию, которое может привести к повреждению устройства или нарушению целостности упаковки.
- Чтобы не повредить шнур питания, не наматывайте его на корпус. Всегда расправляйте шнур перед оставлением устройства на хранение.
- Берегите упаковку устройства от попадания воды и других жидкостей.
- Рекомендуется использовать оригинальную упаковочную коробку.
- При хранении и транспортировке не подвергайте устройство воздействию температур ниже 0 °C или выше 40 °C.
- Перед тем как отправить устройство на хранение, убедитесь, что гладильная система полностью остыла и в резервуаре нет воды.

1.5 Правила утилизации



Такая маркировка означает, что эту гладильную систему нельзя выбрасывать вместе с обычными бытовыми отходами. Для предотвращения возможного вреда окружающей среде и здоровью людей в результате неконтролируемого сброса отходов подойдите к вопросу утилизации ответственно и сдайте отслужившее устройство на переработку.

Этим вы поспособствуете экологически безопасному повторному использованию материальных ресурсов. Для возврата использованного устройства обратитесь в пункт раздельного сбора отходов. Так гладильная система будет отправлена на переработку, безопасную для окружающей среды.



Материалы, помеченные этим знаком, можно переработать.

Описание устройства

02

2.1 Описание гладильной системы

1. Крючок для вешалки
2. Верхняя часть гладильной доски
3. Держатель съёмной подставки для утюжка
4. Съёмная подставка для утюжка
5. Нижняя часть гладильной доски

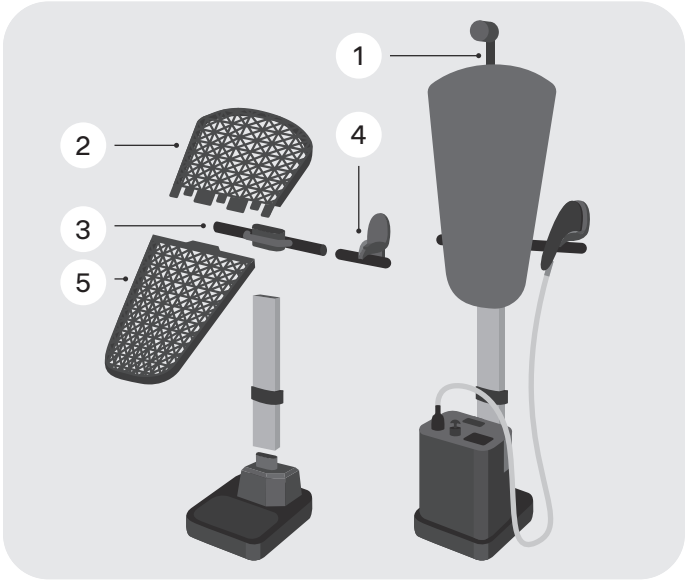

6 Телескопическая стойка

7 Паровой шланг

8 Паровой блок

9 Основание

10 Чехол для гладильной доски

11 Утюжок

12 Панель управления

13 Насадка-щётка

14 Насадка для деликатных тканей

15 Термоперчатка

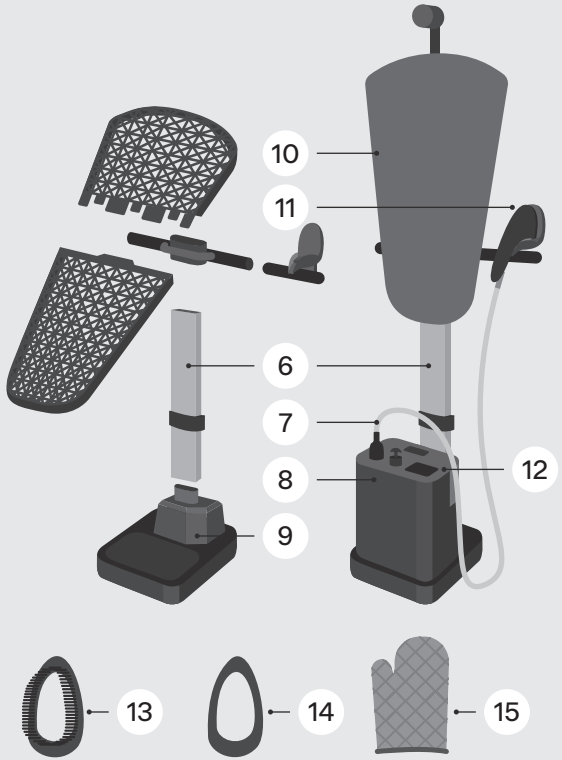

2.2 Панель управления

1. Индикатор удаления накипи
2. Индикатор давления пара
3. Индикатор уровня воды в резервуаре
4. Индикатор подачи пара
5. Кнопка сброса
6. Кнопка включения/выключения

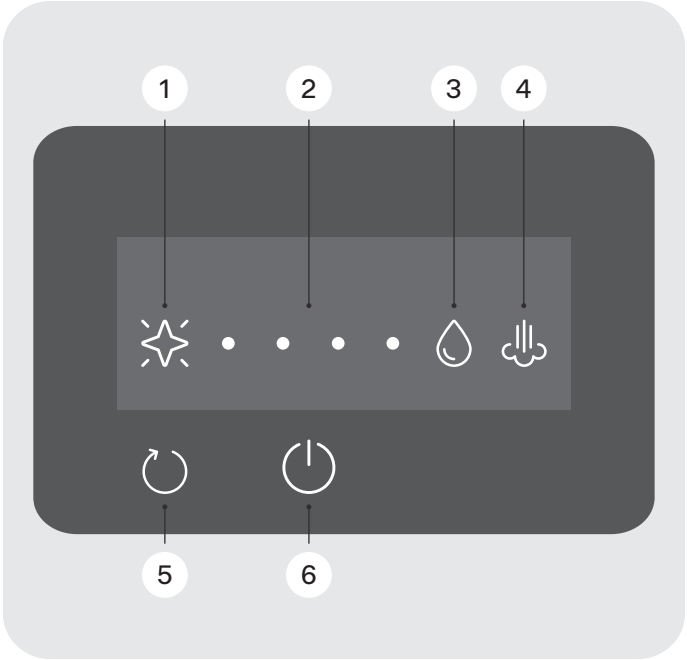

2.3 Кнопки утюжка

1. Подача пара
2. Выбор режима очистки / подачи пара

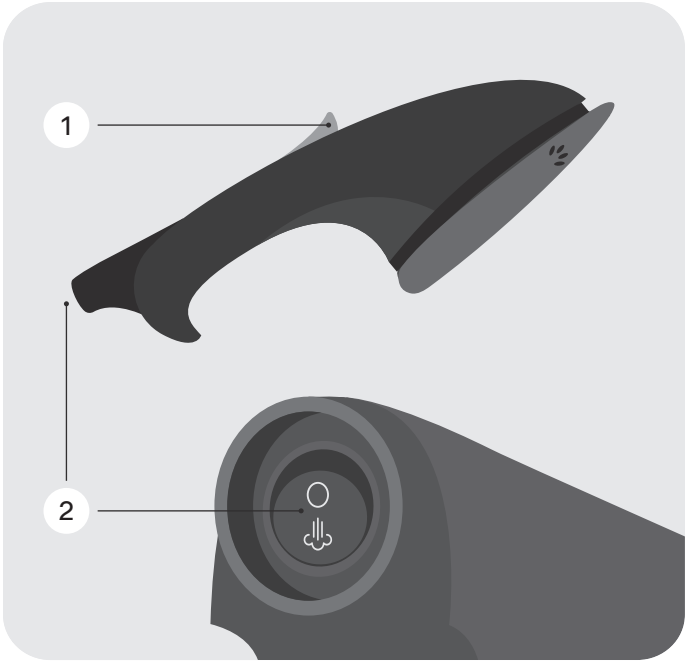

Перед началом использования

03

- Удалите все упаковочные материалы и рекламные наклейки.
- Не снимайте с устройства предупреждающие наклейки, наклейки-указатели и наклейку с серийным номером.
- После транспортировки или хранения устройства при низких температурах необходимо подождать 2 часа при комнатной температуре перед включением гладильной системы.
- Проверьте рекомендации на ярлыке изделия, чтобы убедиться, что ткань подходит для обработки паром.
- Проверьте карманы одежды, подготовленной для отпаривания, — они должны быть пустыми.
- Разместите изделие на гладильной доске или вертикально на вешалке.
- Убедитесь, что внешние и видимые внутренние части устройства сухие, не имеют повреждений, сколов и других дефектов.
- При необходимости наденьте на утюжок насадку-щётку или насадку для деликатных тканей.
- Размотайте шнур питания.
- При первом включении гладильной системы может появиться посторонний запах, который не влияет на качество работы устройства и быстро пройдёт.

Эксплуатация гладильной системы

04

4.1 Общие рекомендации

- Отпаривание позволяет разглаживать ткани, не снимая их с вешалки. Для вертикального отпаривания подходят как изделия из лёгкой по структуре ткани — например тюля, так и изделия из тяжёлой ткани — например шторы, пальто и пиджаки.
- На ярлыке ткани, которую нельзя отпаривать или гладить, размещается символ  или схожие по смыслу символы.
- Используйте насадку-щётку для обработки ворсистых поверхностей, дезинфекции мягкой мебели и игрушек, быстрого удаления шерсти домашних животных, волос, ниток и другого мусора с одежды.
- Для более бережного отпаривания используйте насадку для деликатных тканей: она обеспечит равномерное распределение пара и защитит ткань от попадания капель воды.
- Гладить и отпаривать можно после того, как индикатор на утюжке загорится оранжевым светом.
- Чтобы удалить лёгкие загрязнения с поверхности — например, с обивки мебели — наденьте на утюжок впитывающую ткань или оберните его хлопковым полотенцем.
- При необходимости ткань можно дополнительно увлажнить или отпарить с обеих сторон.

- Если вы отпариваете шторы, не снимая их с карниза, пар может попасть на оконное стекло.
- Не убирайте изделия на хранение сразу после отпаривания — ткань может оставаться немного влажной.

- Не допускайте контакта открытых участков кожи с выходящим паром, чтобы избежать ожогов.
- Никогда не отпаривайте одежду, надетую на человека.

4.2 Сборка гладильной системы

1 Установите телескопическую стойку в основание и зафиксируйте зажимом.

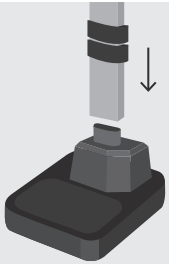

2 Раскройте фиксаторы стойки.

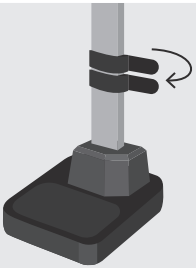

3 Вытяните стойку на всю длину и защёлкните фиксаторы.

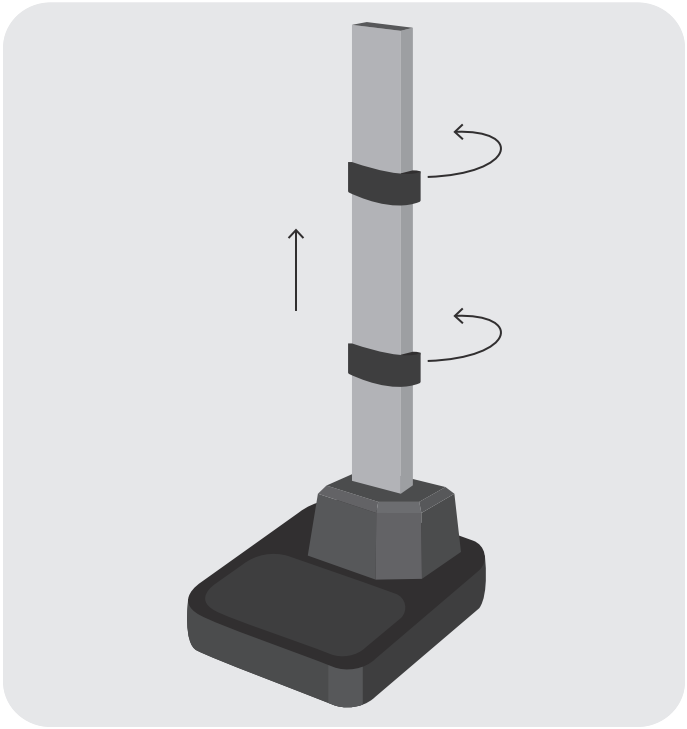

4 Присоедините держатель съёмной подставки для утюжка.

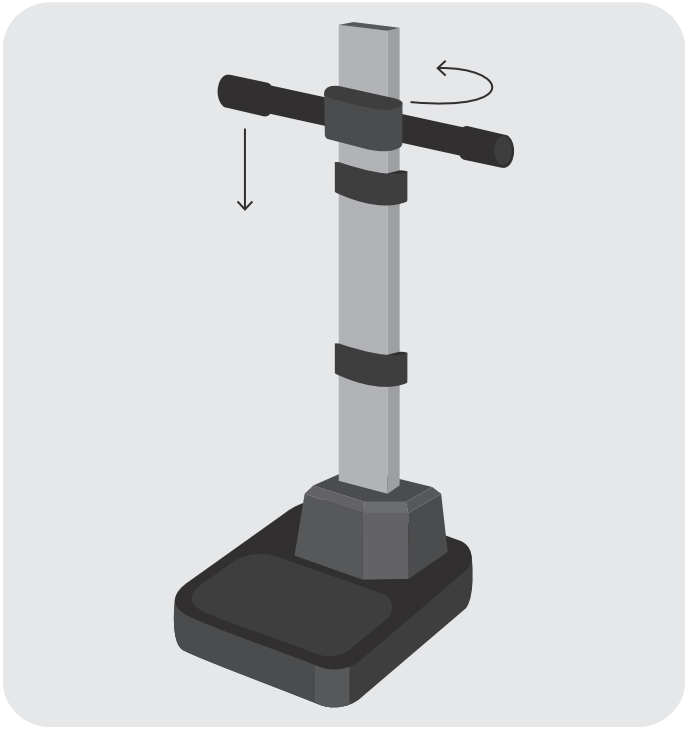

5 Соедините верхнюю и нижнюю части гладильной доски, как показано на рисунке.

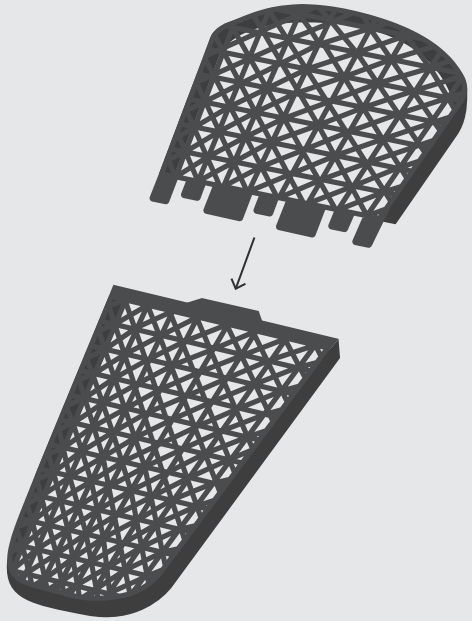

6 Наденьте на гладильную доску чехол.

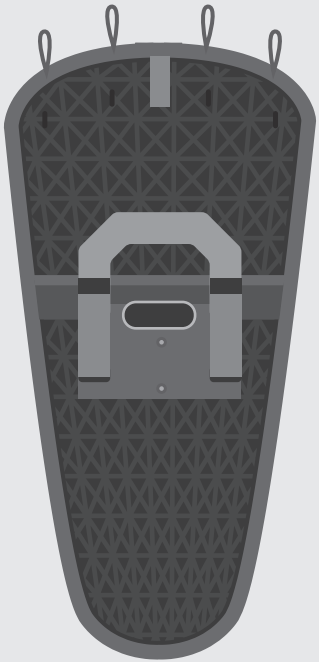

7 Чтобы закрепить чехол на доске, зацепите резинки за крючки гладильной доски, как показано на рисунке.

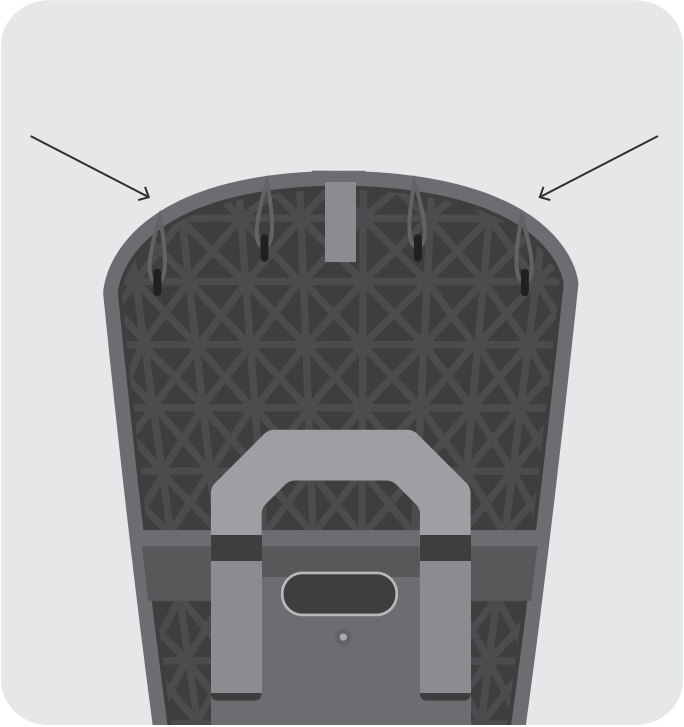

8 Установите гладильную доску на стойку.

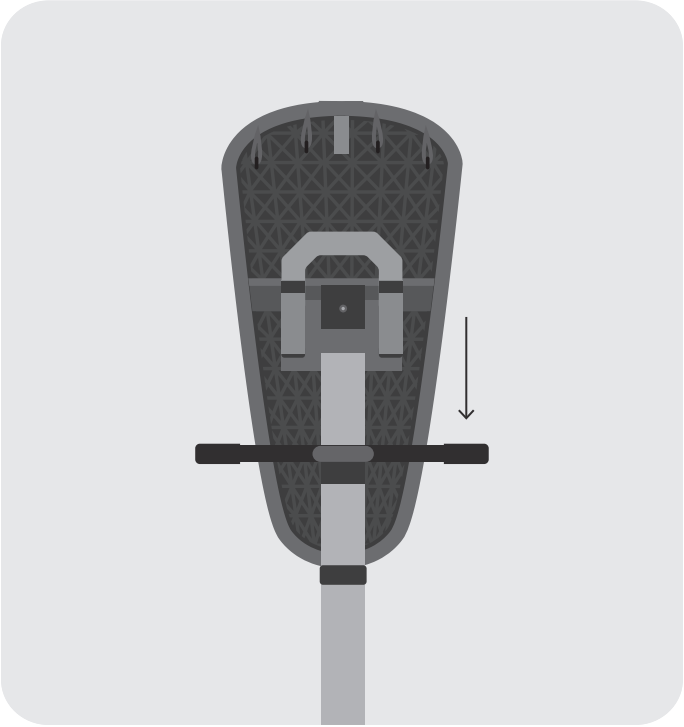

9 Присоедините крючок для вешалки к доске.

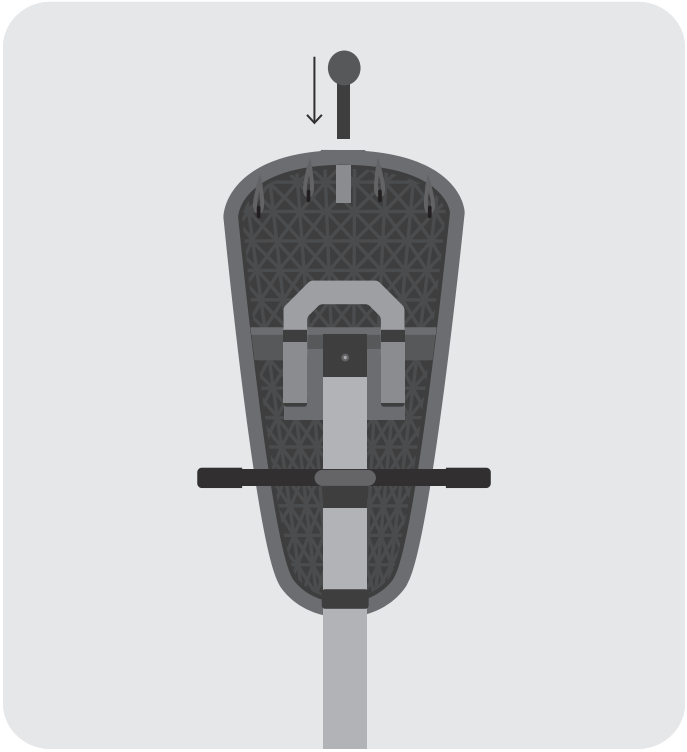

10 Установите съёмную подставку для утюжка.

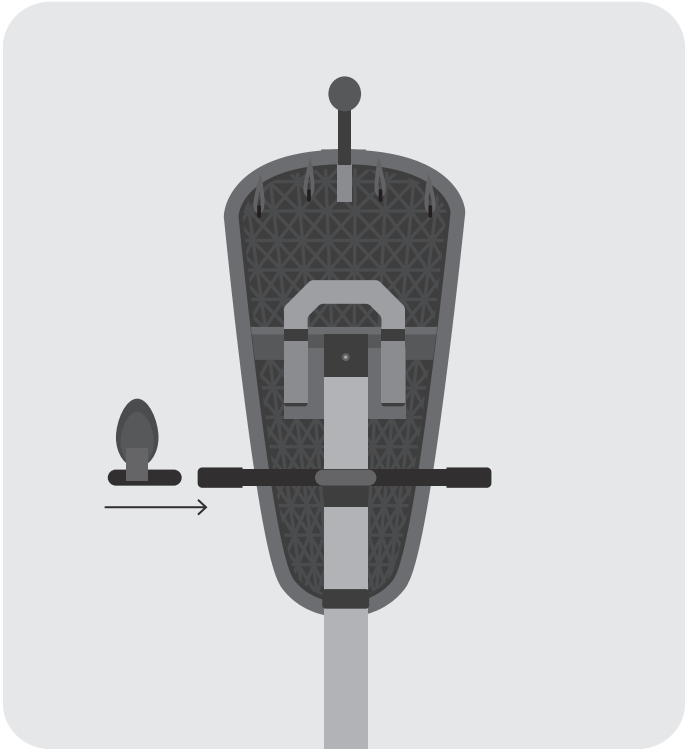

11 Установите паровой блок на основание.

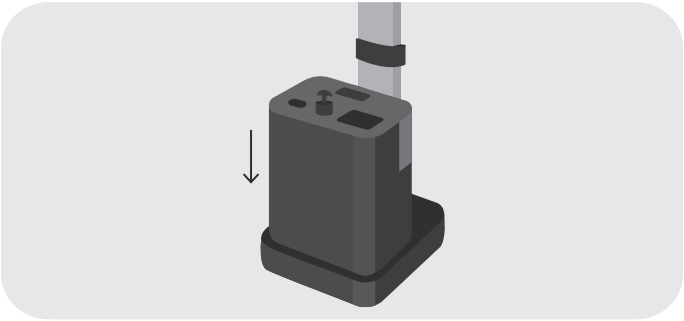

12 Присоедините к блоку паровой шланг.

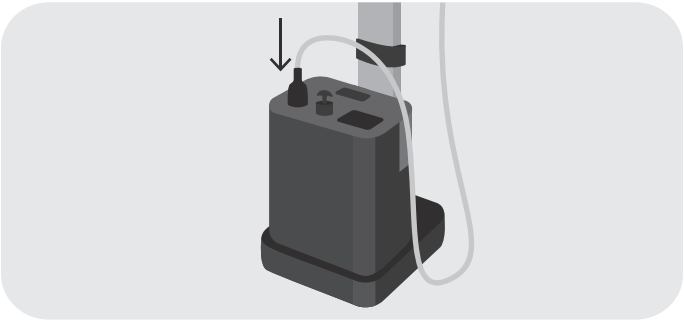

13 Поместите утюжок на съёмную подставку.

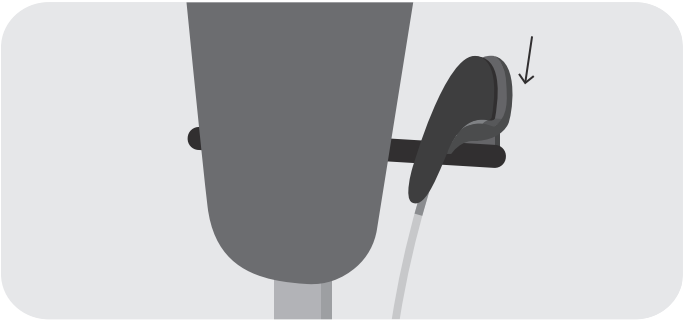

4.3 Положение гладильной доски

При необходимости настройте угол наклона гладильной доски: нажмите на рычаг с обратной стороны доски и отрегулируйте её положение.

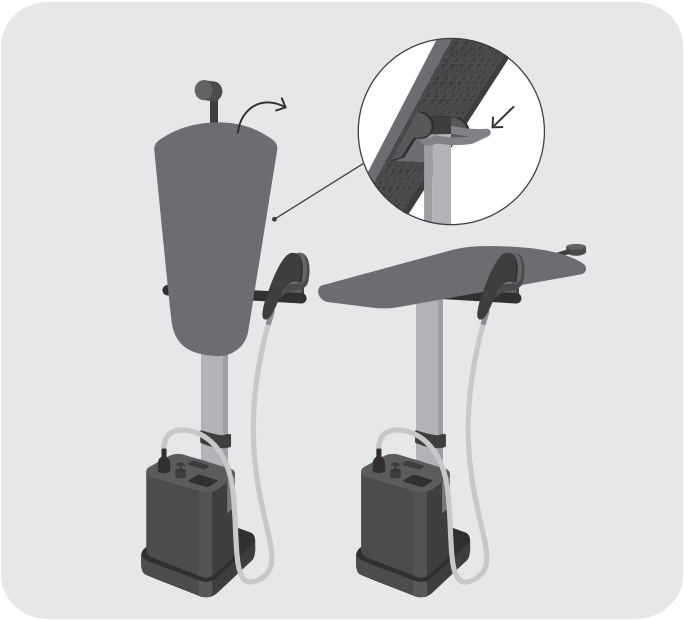

Положение съёмной подставки для утюга можно регулировать и разместить её как справа, так и слева — для максимального удобства.

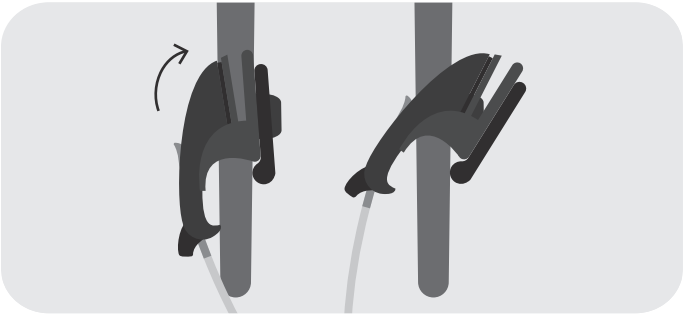

4.4 Наполнение резервуара для воды

4.4.1 Выбор воды

Для наполнения резервуара можно использовать водопроводную воду. Если водопроводная вода жёсткая, используйте дистиллированную или деминерализованную воду — это продлит срок службы гладильной системы.

Не заливайте в резервуар для воды ароматизирующие жидкости, уксус, раствор крахмала, реагенты для удаления накипи и другие химические вещества.

4.4.2 Наполнение резервуара

1 Убедитесь, что устройство отключено от сети питания.

2 Достаньте резервуар для воды, откройте крышку, заполните резервуар водой до отметки MAX и закройте крышку.

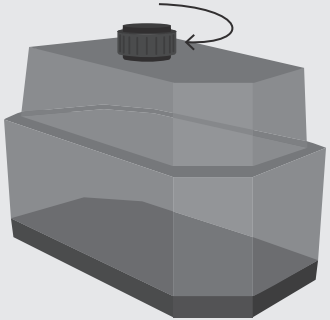

3 Установите резервуар в паровой блок.

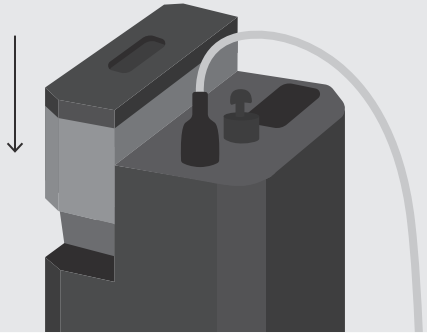

4.5 Использование гладильной системы

1 Разместите изделие на гладильной доске или повесьте на крючок.

2 При необходимости наденьте насадки на утюжок: сверху вниз до фиксации, как показано на рисунке.

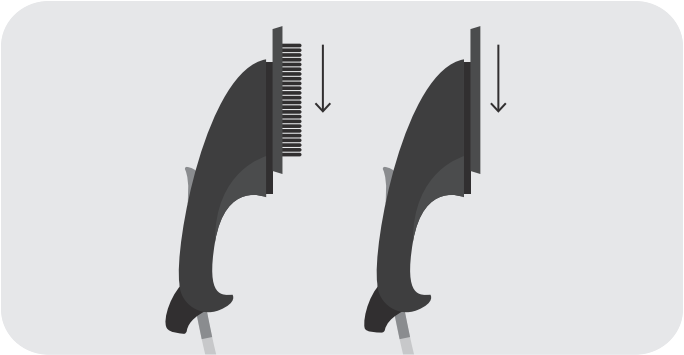

3 Подключите устройство к сети питания и нажмите ⏻.

4 Примерно через 90 секунд, когда гладильная система будет готова к работе, индикатор на утюжке загорится оранжевым светом. Когда устройство нагревается, мигают индикаторы давления пара ● ● ● ●, ● ● ● ●, ● ● ● ●, ● ● ● ●. Если индикаторы перестали мигать и горят постоянно ● ● ● ●, значит, давление достигло максимального уровня. Время нагрева воды при первом включении может составить 150 секунд, при последующих — около 90 секунд.

5 Чтобы использовать режим сухого глажения, поднесите утюжок к поверхности ткани и начните проводить утюжком сверху вниз.

6 Чтобы использовать режим отпаривания, сначала убедитесь, что кнопка выбора режима на утюжке находится в режиме подачи пара, как показано на рисунке. Затем нажмите и удерживайте 10 секунд кнопку подачи пара, распыляя пар в воздух — это защитит изделие от появления влажных пятен.

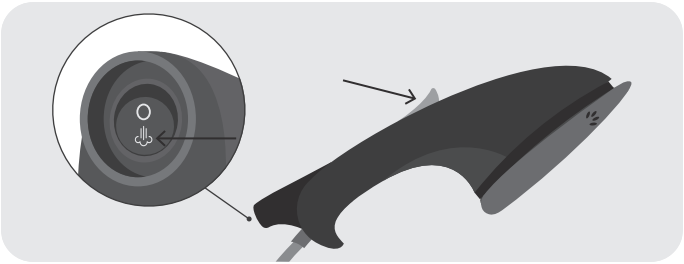

7 Поднесите утюжок к поверхности ткани и начните проводить утюжком сверху вниз, нажимая кнопку подачи пара.

8 Для постоянной подачи пара удерживайте кнопку подачи пара в течение 10 секунд. Индикатор мигнёт три раза, затем будет гореть постоянно.

9 При отпаривании одежды начинайте с более плотных её участков или с тех, где больше всего складок.

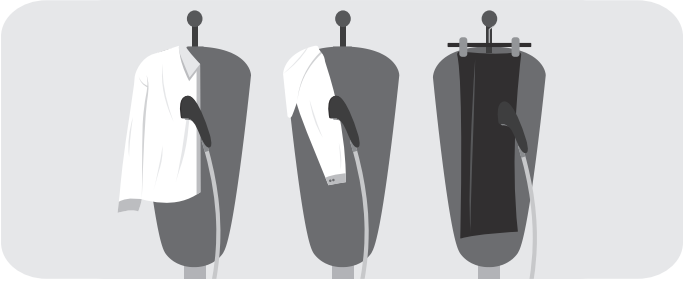

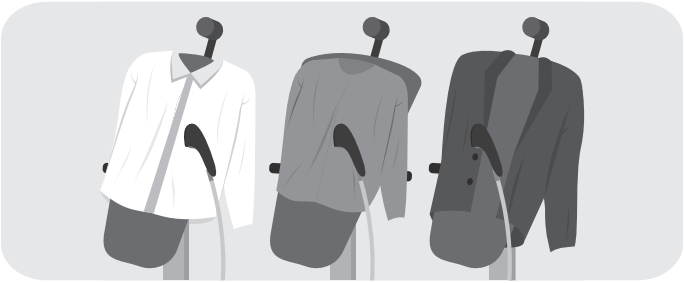

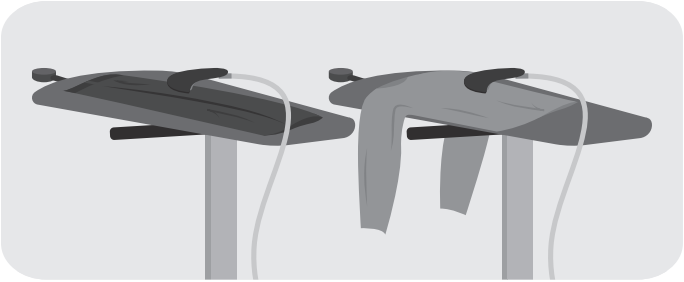

10 По завершении работы выключите устройство и отключите его от сети питания.

11 Дождитесь, пока гладильная система полностью остынет, после чего слейте оставшуюся воду из резервуара и очистите устройство (см. раздел «Техническое обслуживание и уход»).

- Нажимайте на кнопку подачи пара только после того, как устройство нагреется до температуры, необходимой для образования пара.
- Не допускайте контакта открытых участков кожи с выходящим паром, чтобы избежать ожогов.
- Никогда не отпаривайте одежду, надетую на человека.
- Если во время отпаривания нужно добавить воду, сначала отключите устройство от сети питания и дайте ему остыть.
- При замене насадок используйте термоперчатку, чтобы избежать ожогов.

4.6 Функция парового удара

Используйте паровой удар для разглаживания плотных и сильно мнущихся тканей:

1. Нажмите и удерживайте кнопку подачи пара в течение 3 секунд. Индикатор мигнёт дважды, затем погаснет.
2. Поднесите утюжок к поверхности ткани и нажмите кнопку подачи пара, чтобы получить мощный выброс пара.

4.7 Функция автоотключения

Функция автоотключения обеспечивает безопасность эксплуатации гладильной системы и позволяет экономить электроэнергию.

- Если устройство не используется в течение часа, прозвучит продолжительный звуковой сигнал и оно автоматически отключится.
- Чтобы продолжить работу, нажмите ⏻.

4.8 Функция автоотключения при отсутствии воды

- Когда в резервуаре останется мало воды, прозвучат звуковые сигналы и замигает индикатор .
- Если в течение 3 минут не долить воду в резервуар — гладильная система отключится.
- Когда в резервуаре достаточно воды, индикатор горит постоянно.

4.9 Функция «Капля-стоп»

Гладильная система оснащена автоматической системой «Капля-стоп», предотвращающей протекание воды.

Чтобы избежать капель воды на одежде, нажимайте кнопку подачи пара, только когда устройство нагреется до температуры, необходимой для образования пара (см. подраздел «Использование гладильной системы»).

4.10 Система профилактической защиты устройства

- Когда начнёт мигать индикатор , сделайте сброс накопленного времени работы. Для этого нажмите и удерживайте её в течение 10 секунд.
- Индикатор сброса срабатывает после 15 часов использования устройства.
- Если сброс прошёл успешно, индикатор погаснет.

Техническое обслуживание и уход

05

5.1 Общие рекомендации

- Перед очисткой убедитесь, что гладильная система отключена от сети питания и полностью остыла.
- Корпус устройства, паровой шланг и утюжок протирайте мягкой увлажнённой тканью или неабразивной стороной губки. Затем вытрите насухо.
- Насадки при необходимости можно промыть водой с добавлением мягкого моющего средства.
- Не используйте для очистки абразивные чистящие средства, средства для мытья стёкол или универсальные моющие средства.
- Не погружайте устройство и шнур питания в воду или под струю воды.
- Для поддержания работоспособности устройства проводите регулярное техническое обслуживание.

5.2 Очистка утюжка

Очищайте утюжок при появлении известкового налёта, жёлтых разводов на отпариваемом изделии или взвесей и осадка в воде.

1 Подготовьте ёмкость для сбора накипи и загрязнений или проводите очистку рядом с раковиной.

2 Подключите устройство к сети питания и нажмите ⏻. Держите утюжок над ёмкостью или раковиной.

3 Запустите режим очистки, нажав кнопку, как показано на рисунке.

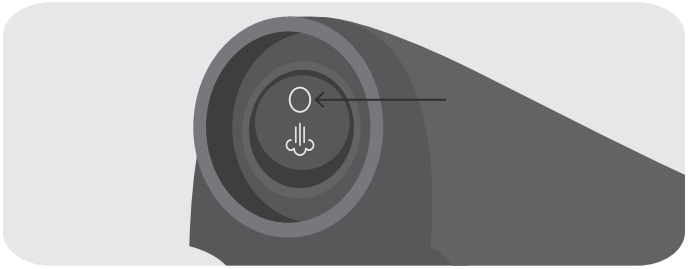

4 Когда ● ● ● ● перестанет мигать и загорится, нажмите кнопку подачи пара.



5 Когда из утюжка пойдёт чистая вода, нажмите — очистка завершена.

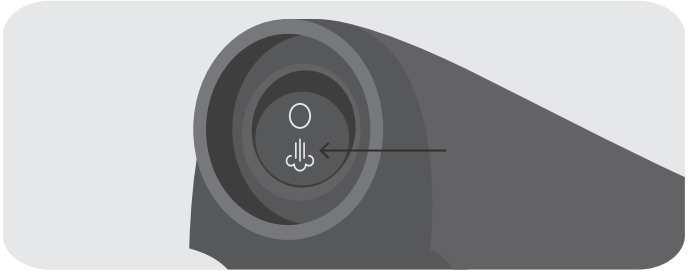

5.3 Очистка парового блока

1. Отключите устройство от сети питания и дайте ему остыть в течение 3 часов. Используйте ткань, чтобы не поцарапать устройство во время очистки.
2. Снимите паровой блок с основания и отсоедините шланг.
3. Снимите резервуар для воды и слейте оставшуюся воду из устройства.

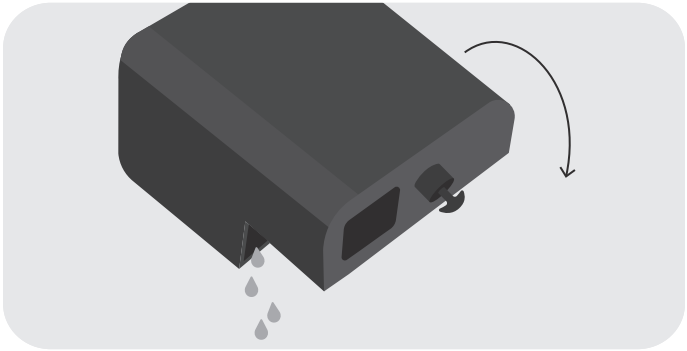

4. Переверните блок и откройте сливной клапан. Для этого открутите крышку плоской отвёрткой против часовой стрелки.

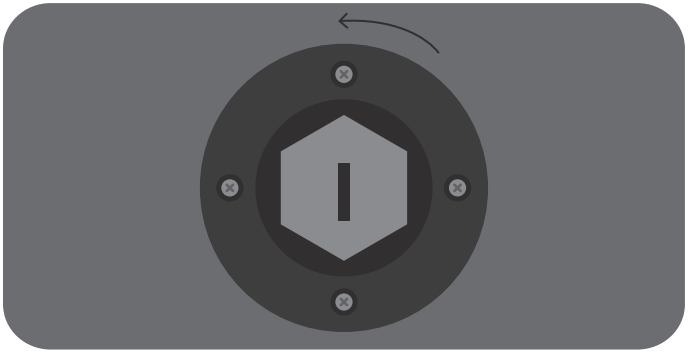

5. Слейте воду и промойте крышку.
6. Закрутите крышку отвёрткой по часовой стрелке и поместите паровой блок обратно на основание.
7. Добавьте свежую воду в резервуар, включите устройство, нажмите ↻ и удерживайте в течение 10 секунд, пока индикатор не погаснет.

8 Когда гладильная система будет готова к работе, пропустите пар, нажав кнопку подачи пара на утюжке.

5.4 Удаление накипи

Для очистки гладильной системы от накипи используйте специальные чистящие средства для отпаривателей и гладильных систем.

- Когда загорится , очистите устройство от накипи.
- Отключите гладильную систему от сети питания и дайте ей остыть.
- Следуйте инструкции на упаковке чистящего средства.
- После удаления накипи нажмите  и удерживайте в течение 10 секунд, чтобы обновить счётчик рабочего времени — индикатор  погаснет.

Скопившаяся накипь в паровом блоке может изменять цвет воды при повторном использовании. Регулярно проводите удаление накипи и очищайте паровой блок, особенно, если появились жёлтые разводы на отпариваемом изделии.

Устранение неисправностей

06

- К ремонтным работам допускаются только квалифицированные специалисты.
- Незначительные неисправности можно устранить по инструкции ниже.

Неисправность	Возможные причины	Способы устранения
Устройство не работает	Устройство не подключено к сети питания	Подключите устройство к сети питания
	Розетка неисправна	Включите устройство в исправную розетку
	Устройство не включено	Нажмите ⏻

Нет пара	Устройство не прогрелось (мигают ● ● ● ●, ● ● ● ●, ● ● ● ●)	Дождитесь, пока устройство нагреется до температуры, необходимой для образования пара (горят ● ● ● ●)
	В резервуаре недостаточно воды	Наполните резервуар водой (см. подраздел «Наполнение резервуара для воды»)
	Не нажата	Нажмите на утюжке
	Сработала функция автоматического отключения	Нажмите , чтобы снова включить устройство
Слабая подача пара	Загрязнён паровой блок	Откройте сливной клапан и слейте воду из парового блока
При отпаривании намокает чехол гладильной доски или одежда	На чехле скопился пар	Просушите чехол для доски или замените, если он повреждён
Из резервуара течёт вода	Резервуар для воды переполнен	Заполняйте резервуар не выше максимальной отметки
	Резервуар повреждён	Замените резервуар
Гладильная доска неустойчива при использовании	Телескопическая стойка неправильно установлена или не зафиксирована в основании	Правильно закрепите стойку (см. подраздел «Сборка гладильной системы»)

Деформировался резервуар для воды	В резервуар залили горячую воду	Замените резервуар для воды и не наполняйте его горячей водой
Не сработала защита при нехватке воды	Образовались отложения в паровом блоке	Очистите паровой блок (см. раздел «Техническое обслуживание и уход»)
Из утюжка течёт грязная вода, появились пятна или налёт	В резервуар для воды были добавлены химические вещества	Не добавляйте химические вещества в резервуар для воды и проведите очистку утюжка и парового блока (см. раздел «Техническое обслуживание и уход»)
	Образовался налёт в утюжке	

Если проблема не приведена в перечне или не решается предложенным способом, обратитесь к квалифицированному специалисту.

Гарантия

07

Официальная гарантия: 1 год.
Срок службы: 3 года.

Период официальной гарантии и срока службы устройства отсчитывается с даты продажи конечному покупателю.

Изготовитель гарантирует отсутствие производственных дефектов и дефектов материалов при использовании устройства, комплектующих и аксессуаров в соответствии с этой инструкцией.

7.1 Негарантийные случаи

Гарантия не распространяется на:

- аксессуары и расходные материалы;
- естественный износ устройства и/или его частей в процессе эксплуатации;
- повреждение устройства, возникшее вследствие стихийных бедствий (наводнение, пожар, землетрясение и т. д.), несчастных случаев и явлений непреодолимой силы.

7.2 Случаи, аннулирующие гарантию

Гарантия аннулируется в следующих случаях:

- повреждение устройства, возникшее вследствие нарушений правил эксплуатации, хранения, перевозки товара, изложенных в инструкции пользователя;
- повреждение устройства, возникшее вследствие попадания внутрь посторонних предметов, веществ, жидкостей (за исключением предназначенных для этого резервуаров, о чём явно указано в инструкции пользователя), насекомых и т.п.;
- использование устройства в целях, не соответствующих его прямому назначению;
- неавторизованное вмешательство в устройство товаров, неквалифицированный ремонт, установка неоригинальных запчастей;
- использование устройства, предназначенного для бытового применения, в коммерческих целях.

Технические характеристики

08

Гладильная система	TGS03U
Мощность	2 450 Вт
Напряжение	220–240 В~, 50–60 Гц
Конструкция	Напольная
Минимальное давление пара	0,5 бар
Максимальное давление пара	5 бар
Время нагрева воды	150 с
Время работы	72 мин
Постоянная подача пара	75 г/мин
Температура пара	140–160 °C
Автоматическое выключение	Есть
Противокапельная система	Есть
Горизонтальное отпаривание	Есть

Телескопическая стойка	Есть
Объём резервуара для воды	2,9 л
Объём парового блока (бойлера)	2,9 л
Длина шнура питания	2,2 м
Размеры	43,3 × 33,3 × 160 см
Вес нетто	12,85 кг

Комплектация

09

Наименование	Количество
Верхняя часть гладильной доски	1 шт.
Нижняя часть гладильной доски	1 шт.
Телескопическая стойка	1 шт.
Паровой блок	1 шт.
Основание	1 шт.
Паровой шланг	1 шт.
Утюжок	1 шт.
Держатель съёмной подставки для утюжка	1 шт.
Съёмная подставка для утюжка	1 шт.
Крючок для вешалки	1 шт.
Насадка-щётка	1 шт.
Насадка для деликатных тканей	1 шт.
Чехол для доски	1 шт.
Термоперчатка	1 шт.
Инструкция пользователя	1 шт.
Краткая инструкция пользователя	1 шт.

Изготовитель постоянно работает над усовершенствованием устройств. В связи с этим форма, комплектация и технические характеристики гладильной системы могут быть изменены без предварительного уведомления.

Если у устройства есть какие-либо различия с этой инструкцией, преимущественную силу имеет продукт.

Продукция сертифицирована в соответствии с законодательством РФ. Информацию о подтверждении соответствия товара вы можете получить на сайте tuvio.ru.

Импортёр	ООО «Маркет.Трейд»
Адрес местонахождения	121099, Россия, г. Москва, Новинский б-р, д. 8
Адрес электронной почты	info@tuvio.ru
Изготовитель	Винд Мобилити Текнолоджи (Пекин) Лимитед
Адрес местонахождения	Китай, Пекин, Донченг дистрикт, Наньчжуган Хутонг 2, строение 1, 13 этаж, помещ. 11605
Страна производства	Китай
Дата изготовления	См. на устройстве
Версия	UM-02

Узнать больше
о бренде Tuvio
и связаться
с поддержкой