gorenje

RU

Инструкция по эксплуатации и установке

Встраиваемая газовая варочная панель

Модели:
GTW431BE
GTW431WE

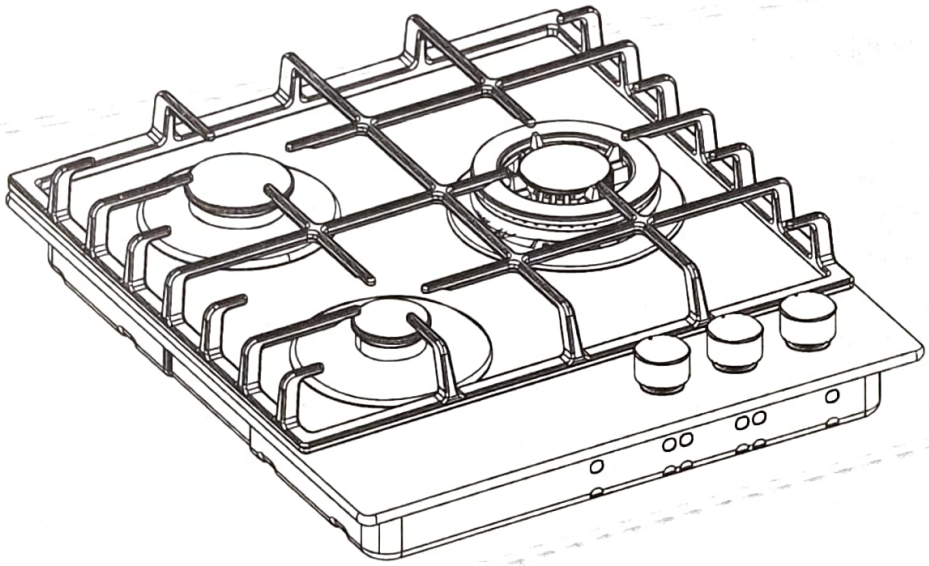

Содержание

1. **Правила безопасности** 4
2. **Газовая варочная панель** 6
3. **Настройка на другой вид газа** 9
   - 3.1. Характеристики конфорок и форсунок 9
   - 3.2. Форсунки для перенастройки на другой вид газа 9
   - 3.3. Настройка минимального пламени конфорок 10
4. **Подключение газа** 11
   - 4.1. Виды газа 11
   - 4.2. Установка 11
   - 4.3. Использование 12
   - 4.4. Управление 13
5. **Инструкция по установке** 14
6. **Очистка** 19
7. **Таблица неисправностей** 20
8. **Требования по охране окружающей среды** 22

Благодарим Вас за доверие и поздравляем с приобретением нового прибора.
Для более удобного и простого пользования прибором мы подготовили подробную инструкцию по эксплуатации. Она поможет вам быстрее познакомиться с новым прибором.
Проверьте, что вы получили прибор без повреждений. При обнаружении повреждений обратитесь в торговую организацию, где вы приобрели прибор. Номер телефона указан в чеке или накладной.
Инструкцию по эксплуатации вы также можете найти на нашем сайте: www.gorenje.com / http://www.gorenje.com

В инструкции используются символы, которые обозначают следующее:

ИНФОРМАЦИЯ!
Информация, совет, подсказка или рекомендация

ПРЕДОСТЕРЕЖЕНИЕ!
Важная информация

ПОДКЛЮЧЕНИЕ ГАЗА
Предупреждение касательно подключения газа

ПОРАЖЕНИЕ ЭЛЕКТРИЧЕСКИМ ТОКОМ!
Предупреждение об опасности поражения электрическим током

ГОРЯЧАЯ ПОВЕРХНОСТЬ!
Предупреждение о горячей поверхности

ОПАСНОСТЬ ПОЖАРА!
Предупреждение об опасности пожара

✓ **ПРАВИЛЬНО!**

✗ **НЕПРАВИЛЬНО!**

Внимательно прочитайте инструкцию!

1. Правила безопасности

ВНИМАТЕЛЬНО ОЗНАКОМЬТЕСЬ С ИНСТРУКЦИЕЙ И СОХРАНИТЕ ЕЕ ДЛЯ ПОСЛЕДУЮЩЕГО ИСПОЛЬЗОВАНИЯ!

Общие положения

- Изготовитель не несет ответственности за ущерб, нанесенный вследствие несоблюдения мер безопасной эксплуатации и предостережений.
- Ущерб, нанесенный вследствие неправильного подключения, установки или эксплуатации, не подлежит гарантийному возмещению.

⚠ **ПРЕДУПРЕЖДЕНИЕ!**

Во время работы доступные части прибора сильно нагреваются. Не прикасайтесь к горячим частям. Не допускайте к прибору детей младше 8 лет, если они не находятся под постоянным надзором.

⚠ **ОПАСНОСТЬ ПОЖАРА!**

- **ПРЕДУПРЕЖДЕНИЕ**! Опасность возгорания! Не используйте варочную поверхность для хранения предметов.
- **ВНИМАНИЕ**! Постоянно следите за приготовлением. Постоянно контролируйте приготовление, если оно длится короткое время.

⚠ **ОПАСНОСТЬ ПОЖАРА!**

ПРЕДУПРЕЖДЕНИЕ! Постоянно следите за приготовлением блюд с использованием масла и жира, так как существует опасность возгорания.

- Если произошло возгорание, НИКОГДА не тушите пламя водой. Выключите прибор, накройте посуду крышкой или противопожарным одеялом.
- Категорически запрещается готовить на открытом огне и фламбировать под вытяжкой. Высокое пламя может вызвать пожар даже при выключенной вытяжке.

⚠ **ПРЕДУПРЕЖДЕНИЕ!**

- Используйте защитный экран варочной поверхности, разработанный производителем прибора, рекомендованный производителем в инструкции по эксплуатации к прибору или поставляемый в комплекте с прибором. Использование несоответствующего защитного экрана может стать причиной несчастного случая.

- Используйте варочную панель только для приготовления пищи.
- Не используйте варочную панель для обогрева помещений.
- Не используйте варочную панель для разогрева закрытых консервных банок. Нарастающее давление приведет к их взрыву. Это может привести к травмам и ожогам.
- Ни в коем случае не накрывайте прибор тканью или подобными материалами. Если прибор остается горячим или включенным, существует риск возникновения пожара.
- Не используйте прибор в качестве рабочей поверхности. Прибор может случайно включиться или оставаться горячим, что приведет к расплавлению, нагреву или воспламенению предметов.
- Не используйте прибор при температуре ниже 5°C.
- Прибор нельзя размещать или использовать вне помещений.
- При первом использовании варочной панели появляется характерный запах нового прибора. Это нормальное явление. При проветривании запах быстро исчезнет.
- Прибор не предназначен для подключения к внешнему таймеру или отдельному устройству дистанционного управления.
- Запрещается открывать корпус прибора.
- Для очистки варочной панели не используйте очистители высокого давления и паровые очистители.
- Стеклокерамическая поверхность очень прочная, но не устойчивая к точечным ударам. Стеклокерамику может разбить упавшая баночка для специй и острая посуда.
- Если под прибором допускается наличие ящика (см. инструкцию по установке), не отгороженного от варочной панели перегородкой, в ящике запрещается хранить огнеопасные предметы и материалы. Убедитесь, что между дном варочной панели и содержимым ящика имеется зазор в несколько сантиметров.

⚠ ПОРАЖЕНИЕ ЭЛЕКТРИЧЕСКИМ ТОКОМ!

ПРЕДУПРЕЖДЕНИЕ! Если варочная панель разбилась или треснула:

- Немедленно выключите все конфорки и электронагревательные элементы и отключите прибор от питания.
- Не прикасайтесь к поверхности прибора.
- Не пользуйтесь прибором.

⚠ ПРЕДОСТЕРЕЖЕНИЕ!

- Использование прибора детьми старше 8 лет и людьми с ограниченными физическими, сенсорными и умственными возможностями или с недостатком опыта или знаний допускается, только если они находятся под присмотром, получили инструкции по безопасному использованию прибора и понимают опасности, связанные с его эксплуатацией.
- Не позволяйте детям играть с прибором.
- Дети могут очищать и осуществлять обслуживание прибора только под присмотром.
- Не держите в шкафах, находящихся над или под прибором, предметы, которые могут заинтересовать детей.
- Конфорки нагреваются во время использования и остаются горячими некоторое время после этого. Не подпускайте детей к варочной панели во время и непосредственно после приготовления пищи.

2. Газовая варочная панель

ВНИМАНИЕ!

- Во время работы газовых горелок в помещении увеличивается образование тепла и влаги, повышается содержание продуктов сгорания. Обеспечьте достаточную вентиляцию помещения во время использования прибора. При длительной и интенсивной работе варочной панели может потребоваться дополнительная вентиляция. Например, усиление работы имеющейся механической вентиляции или установка дополнительной вентиляции для безопасного удаления продуктов сгорания во внешний (наружный) воздух, а также для обеспечения смены воздуха в помещении за счет дополнительной вентиляции.

- Перед установкой дополнительной вентиляции проконсультируйтесь со специалистом.
- Детали конфорок нагреваются во время использования и остаются горячими непосредственно после него. Не прикасайтесь к ним и избегайте их контакта с материалами, неустойчивыми к высоким температурам.
- Этот прибор предназначен только для приготовления пищи. Не используйте его для других целей, например, для обогрева помещения.
- Не погружайте горячие крышки конфорок и решетки для посуды в холодную воду. Быстрое охлаждение способно повредить эмаль.
- Соблюдайте расстояние не менее одного сантиметра между посудой и ручкой переключателя или нетермостойкой стеной. При меньшем расстоянии под воздействием высокой температуры ручки или стена могут изменить цвет или деформироваться.
- Всегда используйте решетки и подходящую кухонную посуду.
- Всегда ставьте посуду на решетку. Установка посуды непосредственно на конфорку создает опасную ситуацию.
- Не используйте алюминиевые противни и фольгу в качестве кухонной посуды. Они могут сплавиться с крышками конфорок и решетками для посуды.
- Для нормальной работы варочной панели детали конфорки должны быть правильно собраны по направляющим выступам. Убедитесь, что решетки установлены точно напротив друг друга и плотно прилегают к варочной поверхности. Только в этом случае посуда будет устойчиво стоять на конфорках.
- Держите рукавицы и прихватки подальше от открытого огня.
- Запрещается использовать для приготовления пищи панели для гриля и выпекания.
- Регулярная очистка деталей конфорок обеспечивает безопасность и корректность их работы.
- Отсутствие резиновых подложек на решетках для посуды может привести к появлению царапин на варочной поверхности или снижению эффективности конфорок. Если резиновые подложки отсутствуют, обратитесь в сервисный центр.

Модели

A — малая конфорка
B — стандартная конфорка
C — конфорка вок

GTW431BE
GTW431WE

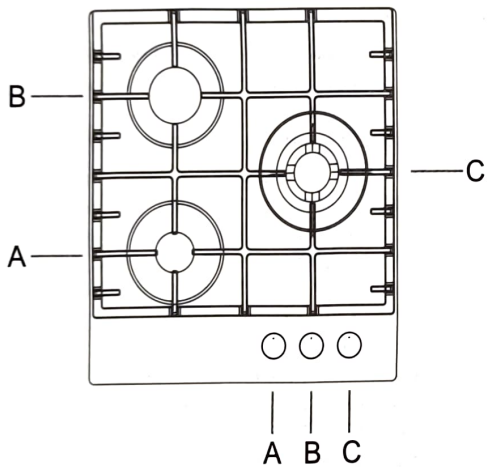

3. Настройка на другой вид газа

3.1. Характеристики конфорок и форсунок

I3B/P(28-30) ; I3+(28-30/37) G30/G31 (28-30 mbar)			
	конфорка	Мощность (кВт)	Форсунка 1/100 (мм)
A	Малая	1 (73g/h)	49
B	Стандарт - ная	1,75 (127g/h)	67
C	Вок	3,5 (255g/h)	95

I2H(20) ; I2E(20) ; I2E+(20) G20 (20 mbar)			
	конфорка	Мощность (кВт))	Форсунка 1/100 (мм)
A	Малая	1	72
B	Стандарт-ная	1,75	97
C	Вок	3,5	135

Информация согласно регламенту 66/2014 Измерения в соответствии с EN60350-2		
Модель		GTW431BE GTW431WE
Тип варочной панели		Газовая варочная панель
Количество газовых конфорок		3
Технология нагрева		Газовая конфорка
Энергоэффективность газовой горелки (EE газовая горелка) в %	Стандартная конфорка	55,8
	Конфорка вок	55,8
Энергоэффективность газовой варочной панели		55,8

3.2. Форсунки для перенастройки на другой вид газа

Дополнительный комплект для перенастройки на G30/G31 необходимо приобрести в сервисном центре.

Содержимое комплекта для перенастройки

- Форсунки для конфорок и (если применимо) байпасные винты для газовых кранов.
- Наклейка с данными об изменении настроек и характеристик газа.

Необходимые инструменты:

T1 Торцевой гаечный ключ (7 мм)	T2 Шлицевая отвертка (2,5 мм)

Внимание! Отключите прибор от электросети.
Не допускайте повреждения столешницы. Накройте столешницу защитным материалом и сверху укладывайте детали прибора

Для перенастройки и использования другого вида газа форсунки необходимо заменить. Значения также указаны на форсунке.

1. Снимите решетки для посуды, головки, рассекатели и крышки конфорок (см. рис. А1). Потяните ручки переключателей вверх и снимите.
2. С помощью гаечного ключа (Т1) снимите старые форсунки и установите новые форсунки внутрь чаш конфорок (см. рис. А1).

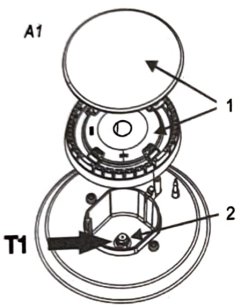

3.3. Настройка минимального пламени конфорок

При настройке на другой вид газа также выполните настройку минимального пламени конфорок. Конфорка не должна гаснуть при быстром вращении регулятора из положения большого пламени в положение малого пламени. Для настройки минимального пламени выполните следующие действия:

1. Разожгите конфорку.
2. Поверните ручку регулятора в положение малого пламени.

На корпусе газового крана имеется регулировочный винт:

С помощью отвертки поворачивайте винт А, чтобы увеличить или уменьшить подачу газа.

⚠ Все работы должен выполнять только квалифицированный специалист

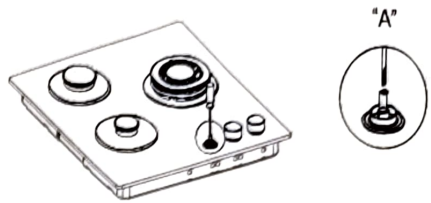

4. Подключение газа

4.1. Виды газа

ВАЖНО! Данная газовая варочная панель настроена на заводе для работы на природном газе и поставляется с комплектом форсунок для настройки на сжиженный газ. Установку, регулировку и настройку варочной панели для работы на сжиженном или другом виде газа должен выполнять только квалифицированный ГАЗОВЫЙ МАСТЕР.

4.2. Установка

Прибор настроен на заводе для работы с видом газа, указанным в заводской табличке на приборе. Для настройки прибора на вид газа, отличный от указанного в табличке, необходимо выполнить следующие действия:

- подключение к газу,
- замена форсунок,
- регулировка минимального пламени конфорок.

Подключение к газу

ВАЖНО! Подключение должен выполнять только квалифицированный специалист в соответствии с национальными стандартами.

Прибор оснащен резьбовым соединением G 1/2" для подключения к газу. Выполняйте подключение с использованием жесткой трубы.

При выполнении газового соединения важно разместить прокладку (А) между впускной трубой (С) и резьбовым соединителем трубы (В), чтобы обеспечить герметичное газовое уплотнение.

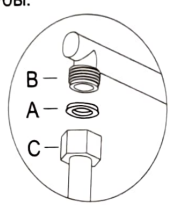

Проверка варочной панели на утечку газа

- Перед подключением варочной панели к газу убедитесь, что все ручки переключателей находятся в положении ВЫКЛ. (OFF).
- После завершения подключения к газу откройте кран подачи газа и проверьте все соединения в газовой подводке на наличие утечек с помощью мыльного раствора.

ВАЖНО!
Во избежание повреждения имущества или получения серьезных травм никогда не используйте спички или открытый огонь для проверки утечки. При обнаружении утечки подтяните соединение. Если это не помогло, открутите соединение, нанесите больше уплотнительного материала, снова затяните и повторно проверьте соединение на утечку.

4.3. Использование

Для каждой конфорки используйте посуду подходящего размера с плоским дном.
Когда содержимое посуды начнет закипать, поверните ручку переключателя и уменьшите пламя (установите слабый огонь).
Накрывайте посуду крышкой.

ПРИМЕЧАНИЕ. Не используйте кастрюли и сковороды, которые выходят за края варочной панели.

ПРЕДУПРЕЖДЕНИЕ! Запрещается использовать на вок-конфорке посуду с диаметром дна более 26 сантиметров. В противном случае возможно повреждение или растрескивание стекла.

Конфорка	Вок 3500 Вт	Стандартная 1750 Вт	Малая 1000 Вт
Ø посуды (см)	24-26	16-18	10-14

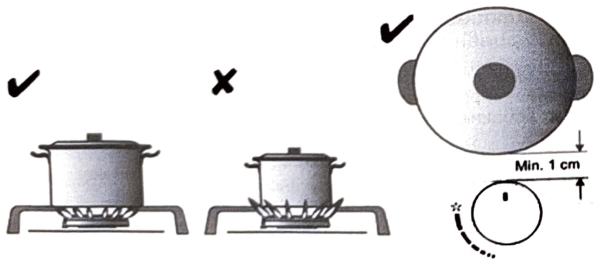

4.4. Управление

1. Нажмите ручку переключателя нужной конфорки и, удерживая нажатой, поверните против часовой стрелки до символа большого пламени.
2. Удерживайте ручку нажатой, пока пламя конфорки не будет устойчиво гореть.
3. Когда конфорка зажглась, поверните ручку, чтобы установить нужный уровень пламени (от большого до малого).

ПРИМЕЧАНИЕ. Если у вас пропало электричество (и автоподжиг не работает), конфорки можно зажечь с помощью обычных спичек.

Удерживайте ручку нажатой 5 секунд, пока пламя конфорки не будет устойчиво гореть.
Если при розжиге конфорки пламя погасло, подождите 1 минуту и повторите попытку розжига



⚠ ВНИМАНИЕ! Если пламя конфорки случайно погасло, выключите конфорку и подождите не менее 1 минуты перед повторным розжигом

Установка конфорок и крышек

Установите конфорки на место и убедитесь, что они правильно расположены над свечой электроподжига (S) и термопарой (T). Для стабильного образования искры свеча электроподжига (S) всегда должна быть чистой. После установки проверьте исправность работы конфорки и пламени конфорки. Если конфорка правильно собрана и установлена, она не будет поворачиваться и шататься.
Конфорку вок не нужно совмещать со свечой электроподжига или термопарой, просто поставьте ее на собственные опоры



Конфорка вок

5. Инструкция по установке

Правила безопасности

- Данный прибор должен быть установлен в соответствии с действующими правилами и использоваться только в хорошо вентилируемом помещении. Перед установкой и использованием прибора прочитайте инструкцию.

ПРЕДУПРЕЖДЕНИЕ!

Технические требования к газу см. на этикетке прибора.

Этот прибор не подключен к устройству отвода продуктов сгорания. Его установка и подключение должны быть выполнены в соответствии с действующими нормативными требованиями.

Особое внимание следует уделить требованиям в отношении вентиляции.

- Установку данного прибора может производить только авторизованный специалист.
- Перед установкой убедитесь, что настройки прибора соответствуют условиям, в которых он будет использоваться (проверьте значения напряжения и частоты в электросети, а также вид и давление газа).
- Прибор должен быть заземлен.
- Допустимое напряжение, частота, мощность, вид газа и страна, для которой изготовлен прибор, указаны в заводской табличке с техническими данными.

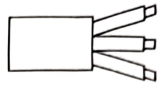

Подсоедините жгуты кабеля согласно схеме.

- Подключение к электрической сети класса 1 — 220-240 В ~, 50/60 Гц, макс. 3 Вт).
- Подключение к электросети должно соответствовать требованиям национальных и местных нормативных документов.
- Розетка и вилка должны всегда быть доступны.
- Если стационарно устанавливаемый прибор не оснащен шнуром питания с вилкой или другими средствами с зазором между разомкнутыми контактами на всех полюсах для полного отключения от сети электропитания в случае перенапряжения категории III, в соответствии с нормами такие средства отключения должны быть встроены в стационарную электропроводку.
- Это требование будет выполнено, если в шнур питания встроен многополюсный выключатель с зазором между разомкнутыми контактами не менее 3 миллиметров.
- Шнур питания должен быть свободно проложен и не должен проходить через ящики.

- Газовое соединение 1/2" ISO 228 / ISO 7-1 / EN 10226-1 (для Франции 1/2" ISO 228 / 1/2" ISO 228).
- Подключение газа должно быть выполнено в соответствии с требованиями государственных и местных нормативных документов. Технические требования к газу см. на этикетке прибора.
- Этот прибор не подключен к устройству отвода продуктов сгорания. Его установка и подключение должны быть выполнены в соответствии с действующими нормативными требованиями. Особое внимание следует уделить требованиям в отношении вентиляции.
- Для подключения газовой варочной панели рекомендуется использовать жесткую трубу. Допускается также подключение с помощью безопасного гибкого шланга.
- Труба, проложенная за плитой, должна быть полностью изготовлена из металла.
- Гибкий шланг не должен перегибаться и контактировать с подвижными частями кухонного оборудования.
- К вентилю подачи газа всегда должен быть обеспечен свободный доступ.

- Столешница, предназначенная для установки варочной панели, должна быть ровной.
- Стены и рабочая поверхность вокруг прибора должны быть термостойкие и выдерживать температуру до 105°C.

Обслуживание

- Поврежденные детали можно заменять только оригинальными деталями.
- Изготовитель может гарантировать соответствие нормам безопасности только оригинальных деталей.
- Во избежание опасности замену присоединительного кабеля может проводить производитель, авторизованный сервисный центр или квалифицированный специалист.

Подготовка к монтажу

Свободное пространство вокруг прибора

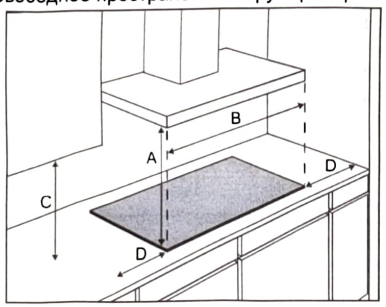

A (мм)	мин. 650
B (мм)	мин. 600
C (мм)	мин. 450
D (мм)	мин. 120

Габариты для встраивания

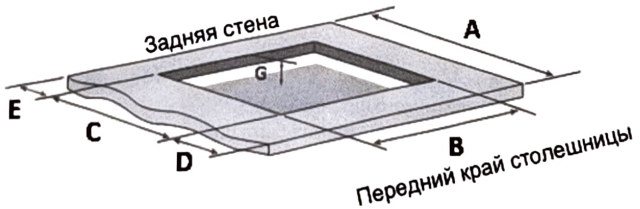

A (мм)	B (мм)	C (мм)	D (мм)	E (>мм)	G (мм)
600	414	470	60	50	100

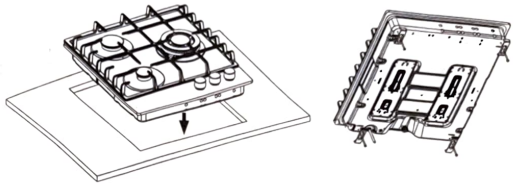

Варочную панель можно встраивать в столешницы толщиной не менее 40 миллиметров (см. рис. A). Если толщина столешницы меньше 40 миллиметров, рекомендуется установить под нее дополнительную деревянную доску (см. рис. B).

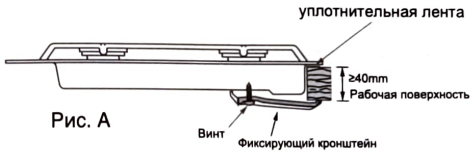

Рис. A

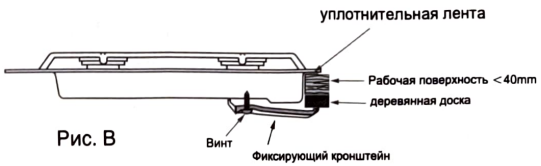

Рис. B

Размеры

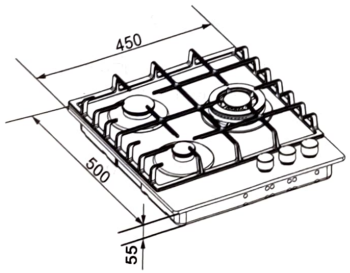

Уплотнительная лента

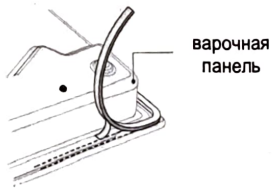

Возможность доступа

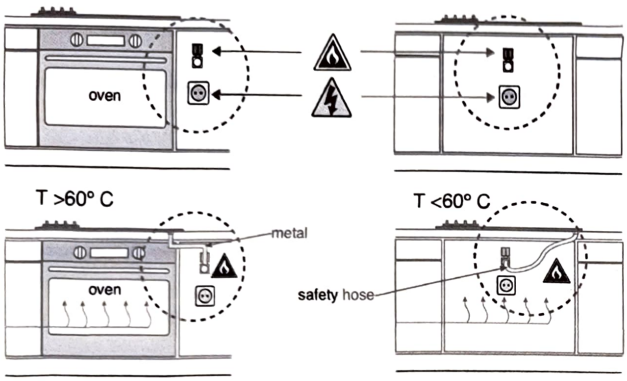

Подключение и проверка

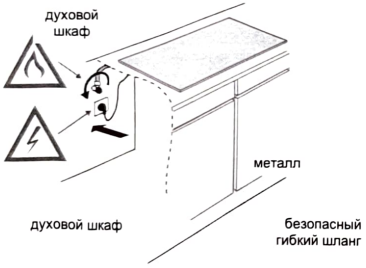

⚠ **ПРЕДОСТЕРЕЖЕНИЕ!**
Убедитесь в отсутствии утечек газа в соединениях.

Проверка герметичности и работоспособности газовой системы

После подключения прибора к источнику подачи газа проверьте герметичность соединений с помощью специального спрея.
Заглушите отверстие форсунки.
Откройте газовый кран. Внимание! Газовый кран с термоэлектрическим предохранительным устройством следует открывать, нажимая на клапан и удерживая его в нажатом положении для отмены действия предохранительного устройства.
Распылите спрей для проверки герметичности на все места соединений и проверьте их на предмет утечки газа.
Повторите действия для каждой конфорки.

Ввод в эксплуатацию

1. Установите на места ручки переключателей, детали конфорок и решетки для посуды.
2. Убедитесь в том, что прибор подключен к источнику газа соответствующего вида и давления.
3. Откройте главный газовый вентиль.
4. Вставьте вилку в розетку электросети.

Проверка работоспособности

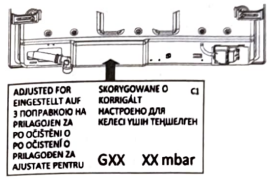

1. Зажгите конфорки.
2. Убедитесь, что пламя горит однородно и стабильно во всем диапазоне регулирования.

3. Проверьте!
   - Пламя не должно коптить в режиме варки на медленном огне.
   - Нет ли отрыва пламени в режиме максимального огня.
   - Не должны быть заметны желтые языки пламени.
4. Наклейте наклейку с данными об изменении настроек и характеристик газа поверх текущей наклейки со старыми характеристиками (на нижней стороне прибора вблизи точки подключения газа).

6. Очистка

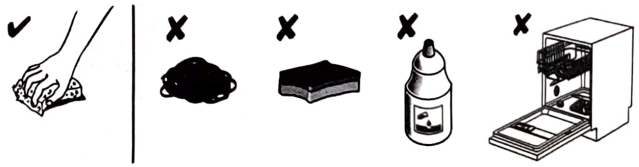

7. Таблица неисправностей

Ниже приведены рекомендации по устранению некоторых наиболее распространенных неполадок.

Что произошло?	Возможная причина	Устранение неисправности
Конфорки не зажигаются. Неровное/нестабильное пламя.	Неровность пламени вызвана неправильной настройкой подачи газа.	Обратитесь к специалисту для проверки газопровода.
Пламя конфорки горит нестабильно.	Неправильно собраны и установлены детали варочной панели.	Соберите конфорку правильно.
Для розжига конфорки требуется больше времени.	Неправильно собраны и установлены детали варочной панели.	Соберите конфорку правильно.
Пламя гаснет вскоре после розжига.	Ручка нажата слишком быстро или слишком слабо.	Держите ручку переключателя нажатой дольше.
Решетка в зоне конфорки потеряла цвет.	Это распространенное явление, вызванное воздействием высокой температуры.	Очистите решетку с применением чистящего средства для ухода за металлическими деталями.
Полностью отсутствует электропитание.	Возможно, перегорел плавкий предохранитель.	Проверьте состояние плавкого предохранителя на щитке питания и, если он перегорел, замените.
Конфорка неправильно горит.	Крышка конфорки неправильно установлена.	Поверните ручку переключателя в положение «выключено». Когда прибор остынет, правильно установите крышку конфорки. Если конфорка продолжает гореть неправильно, обратитесь за помощью к квалифицированному специалисту. Не пытайтесь ремонтировать или модифицировать прибор самостоятельно!
Не работает электроподжиг горелок.	Между конфоркой и свечой розжига скопились остатки моющего средства или пищи.	Откройте и тщательно очистите отверстие между свечой розжига и конфоркой.
Крышка конфорки выглядит непривлекательно.	Обычное загрязнение.	Очистите крышки конфорок с применением чистящего средства для ухода за металлическими деталями.

Вызов сервисного мастера в течение гарантийного периода платный, если прибор не работает в результате неправильного использования. Храните эту инструкцию в доступном месте. При передаче прибора другому владельцу обязательно передайте эту инструкцию вместе с прибором.

ВНИМАНИЕ!

При невозможности устранить неисправность в соответствии с приведенными рекомендациями обратитесь в сервисный центр. Гарантия на неисправности, связанные с неправильным монтажом, подключением и использованием прибора, не распространяется. В таких случаях пользователь оплачивает стоимость ремонта самостоятельно.

8. Требования по охране окружающей среды

Утилизация прибора и упаковки

При производстве данного изделия использовались материалы, изготовленные с учетом экологических требований. Упаковка данного изделия пригодна для переработки. Для ее изготовления использовались следующие материалы:

- картон,
- бумага,
- полиэтиленовая пленка (ПЭ),
- полистирол без CFC-соединений (жесткий вспененный полистирол),
- полипропиленовая лента (ПЛ).

Утилизируйте эти материалы в соответствии с требованиями действующего законодательства.



Символ перечеркнутого мусорного бака, нанесенный на изделие, указывает на необходимость отдельной утилизации бытовых электроприборов. Это означает, что отслужившее изделие нельзя утилизировать вместе с бытовыми отходами. Изделие следует доставить в местный центр раздельной утилизации отходов или передать поставщику соответствующих услуг.

Отдельная утилизация таких приборов, как эта газовая варочная панель, предотвращает негативные последствия для окружающей среды и здоровья людей, а также позволяет повторно использовать материалы, тем самым значительно экономя энергию и природные ресурсы.

ВНИМАНИЕ!
Поврежденную стеклокерамическую панель не выбрасывайте в мусорный бак для стекла; сдайте ее в центр по утилизации отходов.

Заявление о соответствии

CE **Pin-код:** 2531CU-0107

Настоящим мы заявляем, что наши изделия соответствуют действующим европейским директивам, постановлениям и регламентам, а также требованиям стандартов, указанных в тексте инструкции.

gorenje

www.gorenje.com

CE

Cod:0070307928-B