GRAUDE

Пайдалану және орнату жөніндегі нұсқаулық

BE 60.0 S

BE 60.0 E

BE 60.0 W

BE 60.0 C

Электр тұмшапеш

4824523

www.graude.ru

Мазмұны

ҚАУІПСІЗДІК ТУРАЛЫ МАҢЫЗДЫ АҚПАРАТ 3
МОНТАЖДАУ 7
Электр қосылыстары 7
Ас үй жиһазына кіріктіру 8
Аспаптың орналасуы 9
Желдету талаптары 9
ІСКЕ ҚОСУ 10
Сипаттамасы 10
Басқару панелі 11
Программатор/таймер орнату 11
Таймер 11
Әзірлеу температурасын таңдау тетігі 11
ӘЗІРЛЕУ ТЕМПЕРАТУРАСЫН ТАҢДАУ ТЕТІГІ 11
Айналмалы температура қосқышы 12
Қызу көрсеткіші 12
Дайындау үшін ұсынымдар 13
АҚАУЛАРДЫ ІЗДЕУ ЖӘНЕ ЖОЮ 14
ТЕХНИКАЛЫҚ ҚЫЗМЕТ КӨРСЕТУ ЖӘНЕ ТАЗАЛАУ 14
Жарықтандыру шамын ауыстыру 15
Есікшені бөлшектеу 15
Әйнек панельді бөлшектеу 15
Аспапты мерзімді тексеру 15
ҚОРШАҒАН ОРТАНЫ ҚОРҒАУ 16
ТАСЫМАЛДАУ 16

Қауіпсіздік туралы маңызды ақпарат

Бұл нұсқаулықта маңызды ақпарат келтірілген, оның ішінде техникалық қауіпсіздік пен монтаж туралы нұсқаулар бөлімі бар. Нұсқаулықты мұқияттылықпен оқысаңыз, аспапты неғұрлым тиімді және оңтайлы қолдана аласыз. Осы нұсқаулықты, сіз немесе аспапты машығы жоқ кез келген басқа пайдаланушы, оны қажетті уақытта пайдалана алатындай сенімді жерде сақталуы керек.

Ескерту!

• Аспап пен оның қолжетімді бөліктері пайдалану кезінде қатты қызады. Абай болыңыз, қыздырғыш элементтерге қолыңызды тигізбеңіз!

• Аспапқа 8 жасқа толмаған балаларды жолатпаңыз немесе оларды үнемі бақылауда ұстаңыз.

• Бұл аспапты 8 және одан жоғары жастағы балалардың, дене бітімі, сезіну немесе ақыл-ой қабілеті шектеулі адамдардың, сондай-ақ тәжірибесі немесе білімі жеткіліксіз адамдардың пайдалануына олардың қауіпсіздігіне жауапты адамның бақылауымен немесе аспапты пайдалану кезіндегі қауіптер туралы түсінік беретін, аспапты қауіпсіз пайдалану жөніндегі нұсқаулықты алғаннан кейін ғана рұқсат беріледі. Балалардың аспаппен ойнауына мүмкіндік бермеңіз! Ересектердің бақылауынсыз балалардың аспапты тазалап, техникалық қызмет көрсетуге жол берілмеуі керек.

• Бу тазартқыштарды қолдануға болмады.

• Аспаптың қолжетімді бөліктері пайдалану кезінде қатты қызады. Жас балаларды іске қосулы аспапқа жақын ұстамаңыз.

• Есіктің әйнегін тазалау үшін абразивті тазалағыш құралдарды немесе метал ысқыштарды қолдануға болмайды, себебі олар бетте сызаттар қалдырады, содан әйнек шытынауы мүмкін.

• Есіктің әйнек панелін тазарту үшін абразивті заттарды қолдануға болмайды, өйткені олар оның бетіне сызаттар қалдыруы мүмкін, осыдан аспап сынуы мүмкін.

• Шамадан тыс қызуының алдын алу үшін аспап сәндік есіктің артына орнатуға болмайды.

• Ауаны шығару, газды немесе басқа отынды жағатын аспаптардан түтін шығарылатын мұржа арқылы жүзеге асырылмауы тиіс.

Пайдалану:

Ескерту!



Өрт қаупі!

• Қағаз немесе матадан жасалған заттар қыздыру элементтерімен жанаспайтынына көз жеткізіңіз.

• Коррозиялық белсенді заттарды, бүріккіштерді, жанғыш немесе тағамдық емес құралдарды/өнімдерді тұмшапештің ішінде немесе жанында пайдалануға немесе сақтауға болмайды. Аспап тағамды жылытуға арналған. Жылыту немесе тазарту кезінде коррозиялық белсенді заттарды қолдану аспаптың зақымдалуына және жарақаттануға алып келеді.

• Егер жұмыс камерасының ішінде жалын пайда болса, есікті ашпаңыз. Тұмшапешті сөндіріп, желіден ажырату керек.

• Есікті ашқан кезде абай болыңыз: ыстық бу! Есіктің бүйірінде тұрып, оны баяу ашыңыз, ыстық ауа және/немесе бу шығып кеткенше күтіңіз. Есік пен корпус арасындағы қуысқа бетіңізді жақын әкелмеңіз. Тұмшапешке балалар мен үй жануарларын жібермаңіз. Ыстық ауа және/немесе бу жұмыс камерасынан шыққаннан кейін тағамды алуға болады. Аспап есігін қажет болған жағдайда ғана ашыңыз: пісіру немесе тазалау кезінде, қалған уақыттарда аспап жабық болу керек.

• Тұмшапештерде қолдануға болатын ыдыстарды ғана қолданыңыз.

Ескерту!



Жарылыс қаупі!

• Сұйықтықты немесе тағамды жабық контейнерлерде жалатпаңыз, себебі олар жарылып кетуі мүмкін.

• Аспаптан түтін шыққан жағдайда оны өшіру немесе желіден ажырату керек; жалынды басу үшін тұмшапеш есігі жабық болуы тиіс.

• Электр кабельдерінің немесе аксессуарлардың аспаптың қызатын бөліктерімен жанасуына жол бермеңіз.

Ескерту!



Ыстық беттер! Күйіп қалу қаупі бар!

• Аспап жұмыс кезінде қатты қызады. Абай болыңыз және тұмшапештің ішіндегі қыздырғыш элементтерге тиіп кетпеңіз.

• Ескерту! Аспаптың қолжетімді бөліктері пайдалану кезінде қатты қызады. Тұмшапешке жас балаларды жақындатпаңыз.

• Ыстық торды немесе табаны алардан бұрын, олардың суығанын күтіңіз.

Қауіпсіз пайдалану кеңестері:



МАҢЫЗДЫ!

Монтаждау кезінде немесе техникалық қызмет көрсету кезінде аспапты желіден ажырату керек екенін ұмытпаңыз.

Жалпы ақпарат

• Осы аспап тек тұрмыстық жағдайда ғана пайдалануға арналған. Оны ас үй гарнитурына орнатуға болады.

• Жоғары температураның әсерінен ас үйге арналған винилді немесе ламинатталған гарнитурлардың кейбір түрлері зақымдалуы немесе өңі өшуі мүмкін.

• Жұмыс кезінде аспаптың беті қызады және одан кейін біраз уақыт ыстық болып тұрады.

• Егер монтаждау кезінде айналадағы заттарды жоғары температурадан қорғау жөнінде шаралар қолданылмаса немесе аспаптан гарнитураның (жиһаздың) қабырғаларына дейінгі ең аз қашықтық сақталмаса, өндіруші залал келтіргені үшін жауапкершілік көтермейді.

• Бұл аспап физикалық, сезіну немесе ақыл-ой қабілеттері шектеулі адамдардың (онымен қатар балалардың), сондай-ақ тәжірибесі мен білімі жеткіліксіз адамдардың пайдалануына арналмаған, дегенмен олардың қауіпсіздігіне жауапты адамның бақылауымен немесе аспапты пайдалану туралы нұсқаулар алғаннан кейін қолдануына болады.

Монтаждау

• Тұмшапешті қосу, өлшемдері мен орнату нұсқауларына сәйкес жүргізілуі керек.

• Орнату жұмыстарын білікті тұлға немесе электр маманы жүргізуі керек.

Балалар

• Қаптама материалдары тиісті түрде кәдеге жаратылуы тиіс. Аспаптың қаптама материалдары балаларға қауіп төндіруі мүмкін!

• Балаларды аспаптан алыс ұстаңыз. Балалар онымен ойнамайтынына көз жеткізіңіз. Балалардың аспапқа тиуіне жол бермеңіз, себебі бұл қауіпті болуы мүмкін!

Қауіпсіздік техникасының жалпы ережелері

• Ауыр заттарды ашық есікке қоймаңыз немесе сүймеңіз, себебі бұл ілгектерді зақымдауы мүмкін.

• Майды немесе жануар майын қолданып тағам пісіру кезінде аспап үнемі бақылауда болуы керек, өйткені мұндай тағамдар тұтану қаупін тудырады.

• Табаларды, егер олардың астына фольга қойылса да, жұмыс камерасының түбіне тікелей қоюға тыйым салынады.

• Сым немесе қуат шанышқысына аспаптың қыздырғыш бөліктерімен жанасуына жол бермеңіз.

• Аспап перделерден немесе жұмсақ жиһаздардан алыс орнатылуы керек.

• Есікті немесе тұтқаны ұстап тұрып, аспапты көтеруге немесе жылжытуға тырыспаңыз, өйткені бұл аспапқа зақым келтіруі немесе жарақатқа алып келуі мүмкін.

Электр компоненттермен жұмыс жасау кезіндегі қауіпсіздік

• Жазатайым оқиғаларды болдырмау үшін бүлінген қуат кабелін өндіруші, оның техникалық қызмет көрсету жөніндегі өкілі немесе тиісті біліктілігі бар өзге маман ауыстыруы тиіс.

• Аспап кез келген уақытта электр желісіне қосылу орнына еркін қол жетімділік қамтамасыз етілетіндей етіп орналасуы керек.

• Аспапты қоспас бұрын, қуат желісінің параметрлері зауыт тақтасындағы мәндерге сәйкес келетіндігін тексеріңіз.
• Зақымдалған аспапты пайдалануға қатаң тыйым салынады! Егер аспап сынған болса, оны қуат көзінен ажыратып, жеткізушімен байланысыңыз.
• Электр тоғының соғу қаупі! Өз еркіңізбен аспапты жөндеуге тырыспаңыз. Ақауы бар аспапты жөндеуді білікті маман жүргізуі керек.
• Қуат сымының зақымдалуын болдырмас үшін, оны қысып, майыстырмаңыз немесе жиһаздың өткір жақтарымен, аспаппен және т. б. заттармен жанастырмаыз. Жәнеде аспап тез қызатын беттерден және ашық жалын көздерінен алыс болуы керек.
• Кабель аспаптың кездейсоқ аударылу кетпейтін немесе шанышқының розеткадан шығып кетпейтіндей етіп салынуы керек.
• Аспаптың корпусын ашуға қатаң тиым салынады. Аспаптың корпусының ішіне ешқандай зат салу,а болмайды.
• Өндірушінің мақұлдау жоқ аспаптарды қолдануға қатаң тиым салынады, себебі ол қолданушының денсаулығына зиян тигізуге және аспаптың бұзылуына әкелуі мүмкін. • Қосалқы бөлшектердің түпнұсқасын ғана қолданыңыз.
• Аспап тез қызатын беттерден және ашық жалын көздерінен алыс болуы керек. Жұмыс кезінде аспап тегіс, мықты, таза және құрғақ жерде тұруы қажет. Аспапты ыстықтан, шаңнан, тікелей күн сәулесінен, ылғалдан, тамшылардан және су шашудан қорғаңыз.
• Аспапқа зат қоюға немесе оның жанына ашық жалын көздерін, мысалы, шамдарды қоюға тыйым салынады.
• ЕСКЕРТУ! Электр тоғының соғуына жол бермеу үшін шамды ауыстырар алдында аспаптың сөндірілгеніне көз жеткізіңіз.
• Аспап электр сымына тікелей қосылған кезде, ол көп полюсті ажыратқыш құрылғының көмегімен орындалуы керек.

**Сақтық шаралары:**

• Назар аударыңыз! Әйнек тез сынғыш. Қолданыс кезінде қорғаныс қолғаптарын қолданыңыз.
• Қауіпсіздік мақсатында шыңдалған шыны пайдаланылады. Бұл материал өте мықты, бірақ физикалық «есте сақтау» қабілетімен ерекшеленеді.
• Сондықтан, оны қолданған кезде өте мұқият болу керек және әйнектің соғуына немесе сынуына жол бермеу керек, әсіресе орнату кезінде.
• Мұндай әйнекті бір нәрсе соғылу мүмкіндігі бар жерлерге орнатпаңыз.
• Балаларға әйнекпен ойнауға болмайды!
• Ешқандай пленканы әйнектің бетіне жабыстыруға болмайды. Себебі, бұндай жағдайда сыныу кезінде үлкен шыны сынықтар пайда болады, олар қауіпті болуы мүмкін.

Электр қосылыстары

**Электр тогының соғу қаупі!**

• Барлық аспапты желіге қосу жұмыстары авторландырылған мамандармен жасалу керек.
• Электр қосылыстарды мемлекеттің нормативтік актілеріне сәйкес білікті тұлға орындауы тиіс. Егер қандайда күмән пайда болса, білікті электрикке хабарласыңыз.
• Маңызды! Монтаждау кезінде немесе техникалық қызмет көрсету кезінде аспапты желіден ажырату керек екенін ұмытпаңыз. Қосылу жұмыстарын жүргізбес бұрын, сақтандырғышты шығарып тастау немесе таратқыш қорабтағы ажыратқышты өшіру ұсынылады.
• Бұл аспап тұйықтандыру сымына қосулы болу керек, егер қосылмаса, электр маманына хабарласыңыз.
• Электр желісіне тікелей қосылу электр аспаптарын қосу қағидаларына сәйкес ажыратқыш құрылғыны пайдалана отырып орындалуы тиіс. Ол үшін тиісті автоматты ажыратқыш орнатыңыз.

- Ескерту! Электр желісіне тікелей қосылу ажыратылған күйдегі түйіспелер арасындағы қашықтық кемінде 3 мм құрайтын көп полюсті автоматты ажыратқыштың көмегімен орындалуы тиіс.
- Өткізгіштерді (оң, бейтарап, тұйықтандыру) ажыратқыштың терминалдарына қосыңыз. Қосылымның дұрыс жасалғанына көз жеткізіңіз.
- Розеткаға арналған тесікті, тіпті тауашаға салынған пешті де электр желісінен оңай ажыратуға болатындай етіп таңдау керек.

Тазалау

- Тазалар алдында аспапты желіден ажырату керек. Егер автоматты ажыратқыш қол жетімді жерде болмаса, таратқыш қорабындағы тиісті тізбекті ажыратқышпен тоқтан өшіріңіз.
- Пайдалануды бастау алдында аспапты мұқият тазарту қажет. Аспапты жиі тазалап тұрыңыз және тамақ қалдықтарын бірден тазалаңыз.
- Бу тазартқыштарды қолдануға болмады.
- Жұмыс камерасын тазарту үшін жұмсақ шүберекті (губканы) және сабынды суды қолданыңыз. Абразивтік тазалау құралдарын қолдануға болмайды.
- Тамақ пісіру кезінде жұмыс камерасының түбінде шашыраған немесе төгілген тамақтың дақтары пайда болуы мүмкін. Бұл тым жоғары температурада немесе тым аз мөлшердегі ыдыс-аяқты қолданған кезде пайда болуы мүмкін.
- Сондықтан әр тағамға қолайлы режимді және пісіру температурасын таңдау маңызды. Қолданылатын ыдыс-аяқ тамақтың көлеміне сәйкес келуі керек. Қажет болса, майға түпқойма қолданыңыз.

Монтаждау

Электр қосылыстары

Аспапты қоспас бұрын, қуат желісінің параметрлері зауыттық тақтайшада көрсетілген

мәндерге сәйкес келентініне көз жеткізіңіз.

ЕСКЕРТУ! АСПАП МІНДЕТТІ ТҮРДЕ ӨТКІЗГІШКЕ ҚОСЫЛУЫ БОЛУ КЕРЕК

ТҰЙЫҚТАНДЫРУ!

- Электр сымдары, электр аспаптары мен сымдарға арналған қолданыстағы ережелер мен нормаларға сәйкес орнатылуы тиіс түйіспелерді ажыратуға арналған аспаптармен жабдықталуы тиіс. Ажыратқыштың барлық ток өткізгіш түйіспелері арасындағы ауа саңылауы кемінде 3 мм (ажыратылған күйде) болуы тиіс.

Қуат желісі



- Қуат кабелін аспапқа қосу үшін контактілері бар ұсатқыш қорабының қақпағын ашыңыз. Қосылымды жасап, кабельді арнайы қысқышпен бекітіңіз (жеткізілімдегі топтамаға кіреді) және ұсатқыш қорабының қақпағын жабыңыз.
- Қуаттау сымын ауыстырған кезде тұықтандыру (сары/жасыл) желілік өткізгіштерге қарағанда 10 мм ұзын болуы керек екенін ұмытпаңыз.
- Монтаждауды және кейінгі техникалық қызмет көрсетуді жеңілдету мақсатында қуаттау сымының ұзындығы 1,5 м болуы тиіс.
- Қуаттау сымы қыздырылған металл заттармен жанаспайтынына көз жеткізіңіз.
- Сымның температурасы 50 °C-тан аспауы керек.
- Егер сым зақымдалған болса, оны басқа сәйкес келетін сыммен ауыстырыңыз, оны қызмет көрсету орталығынан сатып алуға болады.

Ас үй жиһазына кіріктіру

- Монтажды бастамас бұрын, ас үй бөлмесін тазалаңыз және желдетіңіз. Орнатылған ауа сорғыштың тиісті желдетуді қамтамасыз ететініне көз жеткізіңіз. Монтаж аяқталғаннан кейін барлық басқару элементтеріне жеңіл қол жеткізуге болатындығына көз жеткізіңіз.

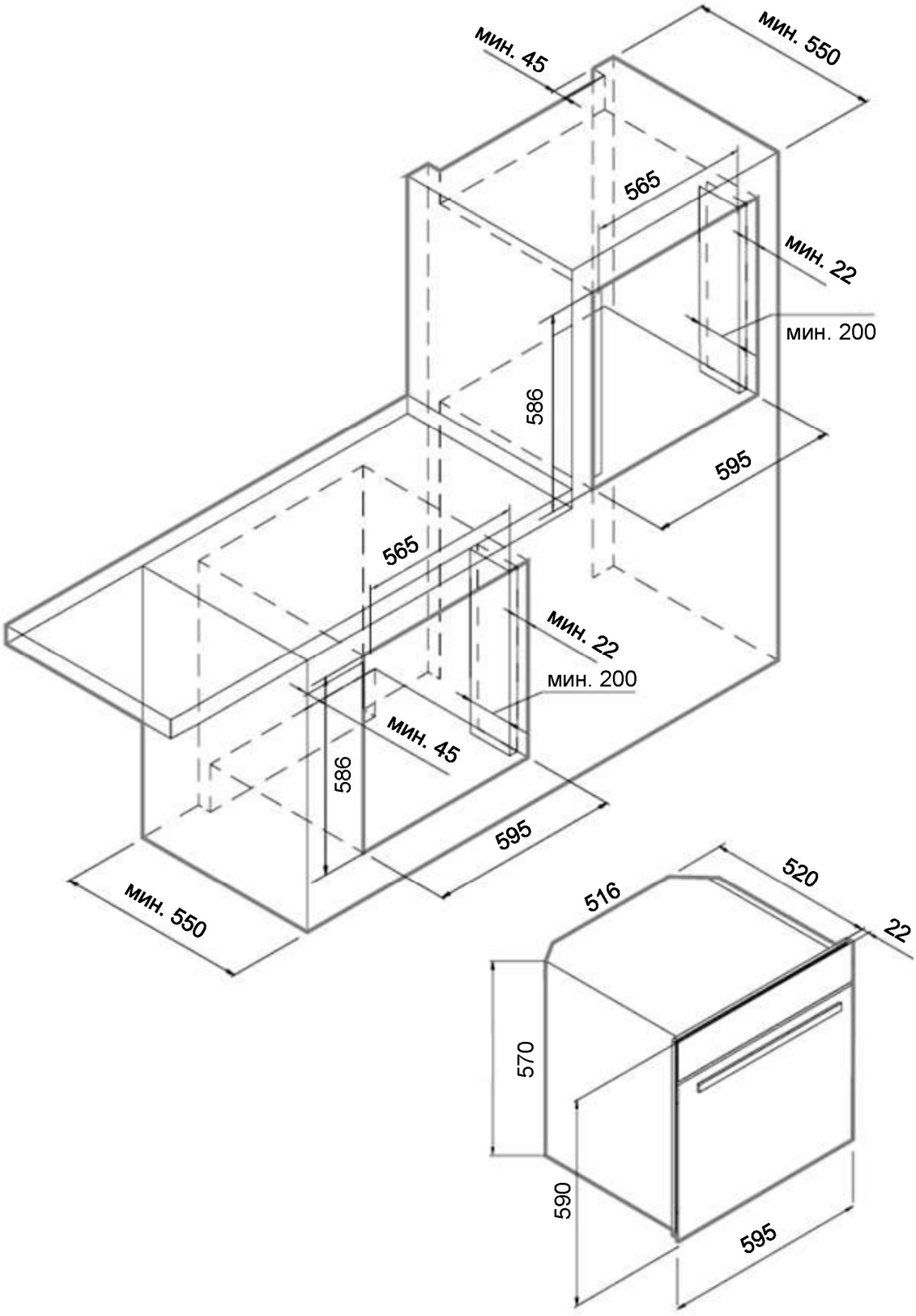

Аспаптың орналасуы

- Аспап орнатылатын қуыс өлшемдері жоғарыдағы суретте көрсетілген мәндерге сәйкес келетіндігін тексеріңіз.
- Тұмшапешке арналған қуыста «Желдету талаптары» бөлімінің нұсқауларына сәйкес желдеткіш саңылаулары болуы тиіс.
- Орнатылатын қуыстың артқы қабырғасын алып тастау керек.
- Тұмшапештің қуыс ішіне мықтап бекітілгеніне көз жеткізіңіз. Тұмшапеш корпустың тесіктері арқылы төрт бұранданың көмегімен қуыстың қабырғаларына бекітіледі.

Желдету талаптары

(Суретте бағанға орнату кезінде желдетуге және өлшемдерге қойылатын талаптар көрсетілген.)

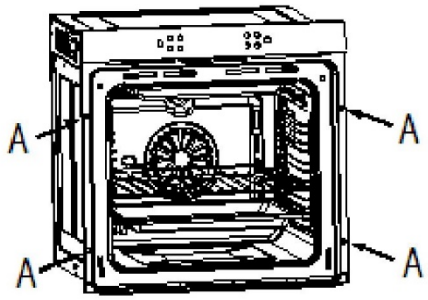

Тұмшапештің қуыс ішіне мықтап бекітілгеніне көз жеткізіңіз. Тұмшапеш корпустың тесіктері арқылы төрт бұранданың көмегімен қуыстың қабырғаларына бекітіледі.

Іске қосу

- Орнатқаннан кейін пешті тамақ пісіру үшін пайдалануға болады.
- Бұл аспап тек тұрмыстық пайдалануға ғана арналған.
- Бұл құрылғыны тек тамақ пісіру үшін пайдалануға болады.
- Пісіруді бастамас бұрын, барлық қажет емес заттар мен керек-жарақтарды жұмыс камерасынан шығарылғанын тексеріңіз.
- Тұмшапешті пісіру температурасына дейін қыздырыңыз.
- Бір пісіру табасын ғана қолданған кезде оны ортасына қою керек. Бірнеше пісіру табасын қолданған кезде ауаның еркін айналымы үшін олардың арасында кеңістік қамтамасыз етілуі керек.
- Табаларды жұмыс камерасының түбіне қоймаңыз және оны алюминий фольгамен жаппаңыз, өйткені ол жылуды сақтай бастайды. Осы үшін болжамды және нақты дайындық уақыты сәйкес келмей қалады. Бұл эмальдың зақымдалуына әкелуі мүмкін.
- Егер тамақты тексеру қажет болса, есікті мүмкіндігінше кішкене қылып ашуға тырысыңыз (көмескі жарық бүкіл пісіру уақытында қосулы болады).
- Есікті ашу кезде абай болыңыз, қызып тұрған бөліктерге тимеңіз және шығатын бумен күйіп қалмаңыз.

A. Сипаттамасы

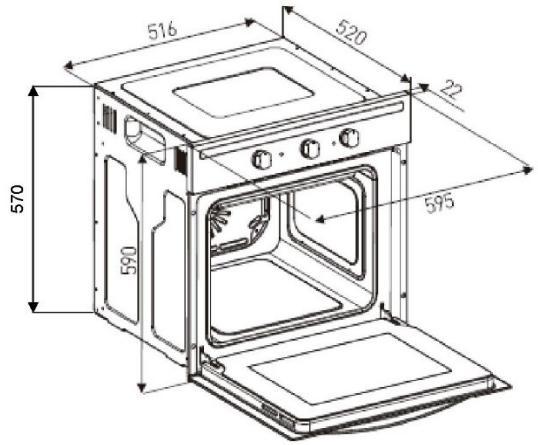

Өлшемдері

Биіктігі:	590 мм
Ені:	595 мм
Тереңдігі:	520 мм

Сериялық жабдықталуы:

- 1 × таба
- 1 × тор
- 4 режим
- Тұмшапештің көлемі: 60 литр

B. Басқару панелі

Төменде басқару тақтасына шолу жасалады. Кейбір элементтер аспаптың моделіне байланысты өзгеруі мүмкін.

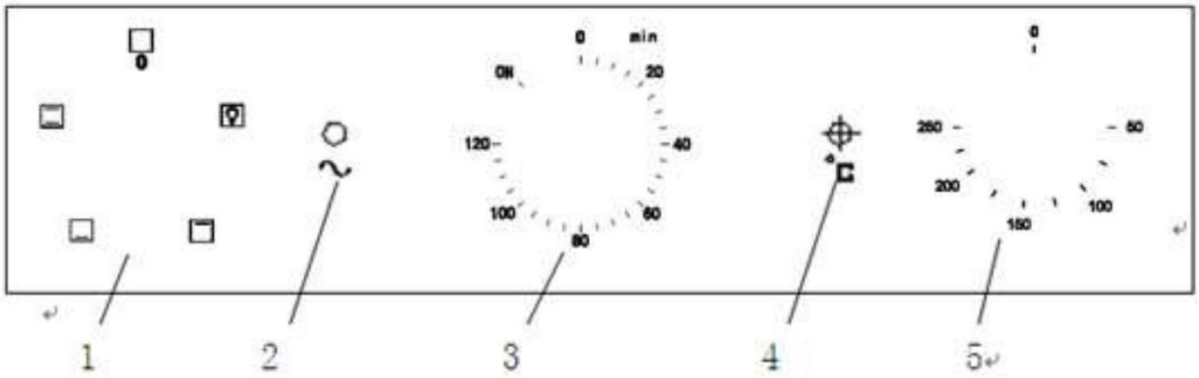

C. Программатор/таймер орнату

1. әзірлеу режимін таңдау
2. қуат беру индикаторы
3. айналмалы таймер қосқышы
4. қызу көрсеткіші
5. айналмалы температура қосқышы

D. Таймер

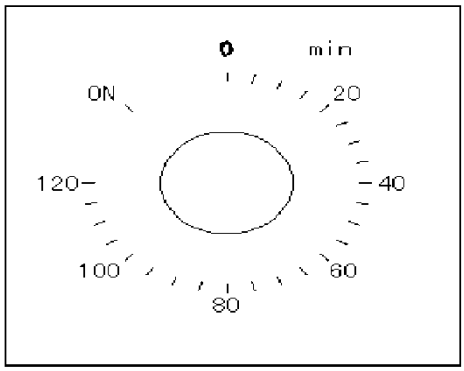

1. Егер пісіру уақытын орнату қажет болмаса, таймердің айналмалы қосқышын «ON» (ҚОСУ) күйіне орнатыңыз.

2. Қажет болса, пісіру уақытын 0-ден 120 минутқа дейін орнатуға болады. Осы уақыт өткеннен кейін пеш өшіп қалады.

МАҢЫЗДЫ! Тұмшапеш дыбыстық сигналдан кейін өшеді.

Егер әрі қарай тамақ пісіргіңіз келмесе, екі қосқышты да «0» күйіне орнатыңыз.

Әзірлеу температурасын таңдау тетігі

- Аспапты электр желісіне қосқаннан кейін қуат индикаторы жанады. Режимді таңдап, пісіру температурасын орнатыңыз, сонда қыздыру индикаторы жанады және тұмшапеш жұмыс істей бастайды. Пісіру уақытын орнату үшін таймер қосқышын сағат тілімен қажетті күйге бұраңыз, максималды уақыт – 120 минут.
- Пісіру режимін орнату үшін режимдердің айналмалы қосқышын қажетті күйге орнатыңыз. Таңдалған режимге байланысты аспап белгілі бір қыздыру элементтерін пайдаланады. Пісіру режимі таңдалғаннан кейін қуат индикаторы жанады.

Таңдауған жұмыс 4 режимі беріледі.

МОДЕЛІ	Жұмыс режимі	
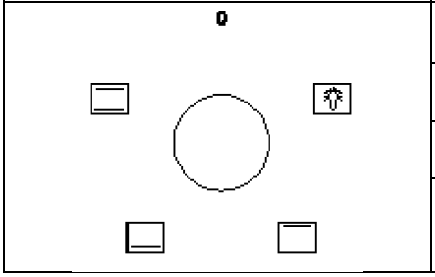	72°	көмескі жарық
	144°	жоғарғы қыздырғыш элемент
	216°	төменгі қыздырғыш элемент
	288°	Төменгі және жоғарғы қыздырғыш элементтері

Әзірлеу режимін таңдау тамақтың түріне байланысты

КӨМЕСКІ ЖАРЫҚ: көмескі жарықты қосады, қызу қосылмайды.

ЖОҒАРҒЫ ҚЫЗДЫРҒЫШ ЭЛЕМЕНТ: тек жоғарғы қыздыру элементі қосылады, жылуды ыдыс орналасқан жерге бағыттайды. Бекон, тосттар мен стейктер және т. б. дайындау үшін қолайлы.

ЖОҒАРҒЫ ҚЫЗДЫРҒЫШ ЭЛЕМЕНТ: тек төменгі қыздыру элементі қосылады, жылуды ыдыс орналасқан жерге бағыттайды. «Баяу отта» пісіруге немесе дайын тағамдарды жылытуға жарайды.

ТҰМШАПЕШ (төменгі және жоғарғы қыздырғыш элементтері): төменгі және жоғарғы қыздыру элементтері қосылады, пісіру әдеттегі тұмшапеш сияқты жұмыс істейді. Деңгейлердің бірінде (сөрелерде) қуыру және пісіру үшін қолайлы.

Айналмалы температура қосқышы

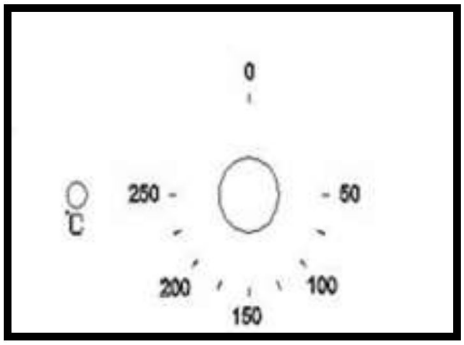

Айналмалы температура қосқышы тұмшапештің қажетті температурасын орнатуға мүмкіндік береді.

Температуралар ауқымы 50-250 °C.

ҚОСҚЫШТЫ САҒАТ ТІЛІМЕН БІРДЕЙ БҰРУ КЕРЕК.

Қызу көрсеткіші

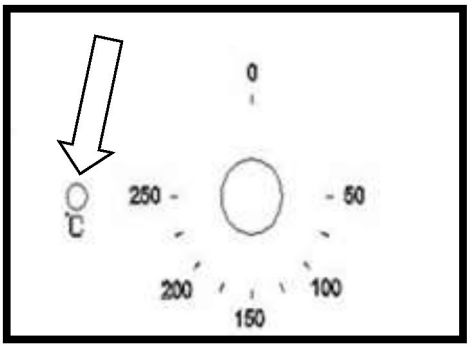

Жанып тұрған индикатор тұмшапештің қыздырып жатқанын білдіреді. Өшіп тұрған индикатор жұмыс камерасындағы температура белгіленген мәнге жеткенін білдіреді. Индикатор жұмыс істеген сайын кезек-кезек қосылып, өшірілетін болады.

ТАҒАМДЫ ДАЙЫНДАУ ҮШІН ТҰМШАПЕШТІҢ ЖҰМЫС КАМЕРАСЫНЫҢ ҚАЖЕТТІ ТЕМПЕРАТУРАҒА ДЕЙІН ҚЫЗУЫН КҮТІҢІЗ.

Дайындау үшін ұсынымдар

- Ұсынылатын температура мен пісіру уақыты өнімнің қаптамаларында көрсетіледі. Аспаптың қалай жұмыс істейтінін қарап шыққаннан кейін, сіз өзіңіздің қалауыңызға байланысты уақытты немесе температураны өзгерте аласыз.
- Егер қаптамада бұл тағамды мұздатылған түрде дайындауға болатындығы көрсетілмесе, оны тұмшапешке салмас бұрын оны толығымен ерітіңіз.
- Тағамды салмас бұрын, қыздыру индикаторы сөнгеін күтіңіз.
- Пісіруді бастамас бұрын, барлық қажет емес заттар мен керек-жарақтарды жұмыс камерасынан шығарылғанын тексеріңіз.
- Пісіру табаларын ауаның еркін айналымы үшін қашықтықты қалдырып, жұмыс камерасының ортасына қою керек.
- Егер тамақты тексеру қажет болса, есікті мүмкіндігінше кішкене қылып ашуға тырысыңыз.
- Көмескі жарық бүкіл пісіру уақытында қосулы болады.

Ескертулер

- Гриль қолданған кезде есік жабық күйінде қалуы керек.
- Грильді пайдалану кезінде торды фольгамен жабуға немесе оған өнімдерді орауға тыйым салынады. Фольга жоғары шағылысу қабілетіне ие болғандықтан, грильдің қыздыру элементтері зақымдалуы мүмкін.
- Сондай-ақ, жұмыс камерасының түбін фольгамен жабуға қатаң тыйым салынады.
- Пісіру табалры мен ыдыстарды дайындау кезінде тікелей жұмыс камерасының түбіне қоюға қатаң тыйым салынады. Оның орнына олар сөрелерде орналасуы керек.
- Аспаптың жұмысы кезінде гриль мен тұмшапештің ішкі бөліктері қатты қызады. Жұмыс камерасында кез келген әрекетті орындау кезінде абай болыңыз.
- **Маңызды!** Есікті ашу кезде абай болыңыз, қызып тұрған бөліктерге тимеңіз және шығатын бумен күйіп қалмаңыз.
- Майға арналған түпқойманың тұтқасы тек оны басқа жерге жылжытуға арналған, оны жұмыс камерасынан шығаруға болмайды. Майға арналған табаны алу үшін қолғаптарды қолданыңыз.
- Таба тұтқасын жұмыс уақытында тұмшапештен алып тасаңыз.
- Бу тазартқыштарды қолдануға болмады.
- **Ескерту!** Аспаптың қолжетімді бөліктері пайдалану кезінде қатты қызады. Жас балаларды іске қосулы аспапқа жақын ұстамаңыз.
- Есіктің әйнегін тазалау үшін абразивті тазалағыш құралдарды немесе метал ысқыштарды қолдануға болмайды, себебі олар бетте сызаттар қалдырады, содан әйнек шытынауы мүмкін.

Ақауларды табу және жою

Ақау	Себебі	Жою жолы
Тұмшапеш жұмыс істемейді.	Қуат көзіне қосылмаған немесе ол дұрыс жолмен жасалмаған.	Желідегі қуатты өшіріп, барлық өткізгіштердің дұрыс қосылғанын тексеріңіз.
	Қуат желісіне қосылу тіркелген жоқ.	Желідегі қуатты өшіріп, барлық өткізгіштердің дұрыс қосылғанын тексеріңіз.
	Үйдегі қуат желісіндегі ақаулар.	Желідегі қуатты өшіріп, барлық өткізгіштердің дұрыс қосылғанын тексеріңіз.
Аспаптың көмескі жарығы қосылмайды:	Шам күйіп кетті.	«Техникалық қызмет көрсету және тазалау» бөлімінде сипатталғандай жарық шамын ауыстырыңыз.
Тұмшапеш қызымайды.	Пісіру режимі таңдалмады.	Пісіру режимін тиісті айналмалы қосқышпен орнатыңыз.
	Температура таңдалмады.	Пісіру температурасын тиісті айналмалы қосқышпен орнатыңыз.

Техникалық қызмет көрсету және тазалау

- Тұмшапешті пісіру аяқталғаннан кейін әр рет тазалау керек. Тазалау кезінде шамды қосу арқылы сіз жұмыс камерасының күйін анық көре аласыз.
- Оны тазарту үшін аз мөлшерде ыдыс жуғыш зат пен суды қолданыңыз.
- Тазалау аяқталғаннан кейін оның бетін құрғатыңыз.
- Бу тазартқыштарды қолдануға болмады.
- Жұмыс камерасын тазарту үшін жұмсақ шүберекті (губканы) және сабынды суды қолданыңыз. Абразивтік тазалау құралдарын қолдануға болмайды.
- Тамақ пісіру кезінде жұмыс камерасының түбінде шашыраған немесе төгілген тамақтың дақтары пайда болуы мүмкін. Бұл тым жоғары температурада немесе тым аз мөлшердегі ыдыс-аяқты қолданған кезде пайда болуы мүмкін.
- Сондықтан әр тағамға қолайлы режимді және пісіру температурасын таңдау маңызды. Қолданылатын ыдыс-аяқ тамақтың көлеміне сәйкес келуі керек. Қажет болса, майға түпқойма қолданыңыз.
- Аспаптың сыртқы беттерін тазарту үшін жұмсақ шүберек (губка) және сабын ерітіндісін қолданыңыз. Абразивтік тазалау құралдарын қолдануға болмайды.
- Тұмшапешті тазалауға арналған құралдарды пайдаланған кезде, ол сіздің аспапқа қолдануға жарамды екеніне көз жеткізіңіз.
- Егер тазалау құралын қолдану нәтижесінде аспаптың зақымданып қалса, онда кепілдік қызмет көрсету мерзімі әлі аяқталмаған жағыдайда, жөндеу жұмыстары ақыға жүргізіледі.
- Алдыңғы әйнек панелін тазалау және техникалық қызмет көрсету үшін абразивтік тазалау құралдарын қолдануға рұқсат берілмейді.

Жарықтандыру шамын ауыстыру

- Электр тогының соғуын болдырмас үшін, шамды ауыстырмас бұрын, аспаптың өшірілгеніне көз жеткізіңіз.
- Барлық айналмалы қосқыштарды «0» күйіне орнатыңыз және аспапты қуат көзінен ажыратыңыз. Артқы көмескі жарық қақпағын бұрап алып, оны жуыңыз және құрғатыңыз.
- Шамды бұрап, оны төменгі параметрлге келетін жаңасына ауыстырыңыз (300 °C дейін ыстыққа төтеп бере алады) :
  - кернеуі 230 В
  - қуаты 25 Вт
  - E14 түпшесі
- Асты басқа түрдегі шамдарды қолданбаңыз.
- Шамды орнатып, оның мықты орнағанына көз жеткізіңіз.
- Шамның қақпағын өз орнына орнатыңыз.



Есікшені бөлшектеу

Жұмыс камерасын тазалауды жеңілдету үшін есікті алып тастауға болады. Мұны істеу үшін ілмектегі бекіткішті жоғары көтеріңіз. Есікті жабыңыз, оны көтеріңіз және тартыңыз. Есікті орнату үшін осы қадамдарды кері ретпен орындаңыз. Есікті орнатпас бұрын, бекіткіштің жоғары қарап тұрғанын тексеріңіз. Есік орнатылғаннан кейін, бекіткішті төмен түсіріңіз. Кері жағдайда ол ілмекті зақымдауы мүмкін. 1-суретті қараңыз.

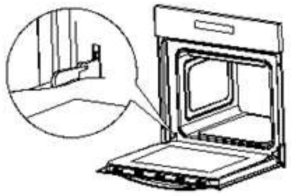

1-сурет

Әйнек панельді бөлшектеу

Бұрандаларды бұрап, есіктің жоғарғы шетінде орналасқан бекіткішті ашыңыз. Әйнекті құлыптау механизмінен босатыңыз және оны шығарыңыз. Тазалау аяқталғаннан кейін әйнекті салыңыз және оны бекітіңіз. Бекіту механизмінің бұрандаларын бұраңыз.

2-суретті қараңыз.

Аспапты мерзімді тексеру

Аспапты тазалаудан басқа:

1. Басқару тақтасы мен қыздыру элементтерін мезгіл сайын тексеріп отырыңыз. Кепілдік мерзімі аяқталғаннан кейін, әр екі жыл сайын аспапты техникалық жағдайын тексеру үшін қызмет көрсету орталығына апару керек.
2. Ақаулар пайда болған кезде оларды шешу.

Тұрақты негізде аспапқа техникалық қызмет көрсету.

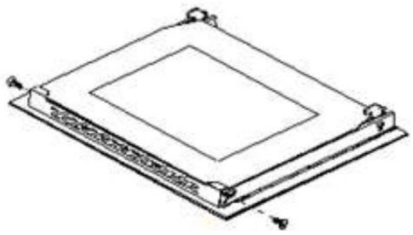

2-сурет

Абайлаңыз!

Аспапты жөндеу және конфигурациялау жұмыстарын сервис орталығының өкілі немесе білікті маман орындауы керек.

Қоршаған ортаны қорғау

Ескертпе: Аспапты тастамас бұрын оны өшіріп, қуат көзінен ажыратыңыз. Шанышқысын кесіп тастаңыз. Оны одан әрі пайдалану мүмкін болмас үшін манипуляциялар жасаңыз. Аспапты әрі қарай қолдану мүмкін болмау үшін оның қуат сымын өз корпусынан кесіп тастаңыз. Бұл жұмыстарды білікті тұлғаның орындауы тиіс.

Бұл аспап электр және электрондық жабдықты қалдығын (WEEE) кәдеге жарату бойынша 2002/96/EU еуропалық директивасына сәйкес таңбаланған. Егер аспап тиісті түрде істен шығарылса, бұл қоршаған ортаға және адам денсаулығына ықтимал теріс әсердің алдын алады.

Бұл таңба  аспапты тұрмыстық қоқыспен бірге кәдеге жаратуға жол берілмейтіндігін куәландырады. Оның орнына оны электр және электрондық жабдықтарды қабылдау және өңдеу пунктіне тапсыру керек.

Кәдеге жарату тиісті мемлекеттік ережелер мен нормалар сақтала отырып жүзеге асырылуы тиіс. Осы аспапты қайта өңдеу, қайта пайдалану және жою тәсілдері туралы қосымша ақпарат алу үшін өндірушінің өкілі кеңсесіне немесе тұрмыстық қалдықтарды жою қызметіне хабарласыңыз.

Пайдаланылған қаптама материалдар экологиялық таза және қайта өңдеуге жарамды. Қаптама материалдары тиісті түрде кәдеге жаратылуы тиіс.



Тасымалдау

Аспаптың қорабын сақтаңыз. Оны аспапты тасымалдағанда қолданыңыз.

Қораптағы нұсқаулармен жұмыс жасаңыз.

Картонды табаның соққыларынан қорғау үшін әйнектің ішкі жағына бекітіңіз. Гриль мен пісіру табаларын картон қаптармен жабу керек.

Егер қораптың түпнұсқасы сақталмаса, әйнек пен боялған беттерді жоғарыда