GRAUDE

Пайдалану және орнату жөніндегі нұсқаулық

BWGK 45.0 S

BWGK 45.0 EL

АЖЖ және грилі бар
шағын тұмшалеш



www.graude.ru

МАЗМҰНЫ

Техникалық сипаттамалары 4
Пайдалану кезіндегі қауіпсіздік шаралары .5
Қауіпсіздік жөніндегі нұсқаулықтар 6
Аспаптың сыртқы түрі 8
Орнатар алдында 9
Алдыңғы басқару панелінің сипаттамасы 9
Тұмшапешті пайдалану 10
Функциялар 10
Уақытты орнату және жұмыс режимдері 10
Режимді таңдау 11
Микротолқындар 11
Гриль 11
Конвекция (ыстық ауамен үрлеу) 11
Микротолқындар + гриль 12
Гриль + конвекция 12
Микротолқындар + конвекция 12
Микротолқындар + гриль + конвекция 13
Еріту 13
Кейінге қалдырылған іске қосуы
(автоматтыдайындау) 13
Дайындау барысында тоқтату 14
Параметрлерді өзгерту 14
Дайындау процесінің аяқталуы 14
Демонстрация режимі 14
Балалардан қорғау 15
Бұғаттаудан шығару 15
Салқындату жүйесі 15
Жарықтандыру 15
Есікті бұғаттау 15
Тамақ дайындау бойынша ұсынымдар 16
Микротолқындар режимінде дайындау 16
Микротолқындардың көмегімен еріту 17
Грильде дайындау 19
«Пицца» режимі 20
Тұмшапешке арналған ыдыс 20
Алюминий ыдыс пен жұқалтыр 21
Қақпақтар 21
Күтім жасау және тазалау 22
Тот баспайтын болаттан жасалған беттер..22
Күнделікті күтім жасау 22
Қатты және сұйық өнімдердің іздері 22
Аспаптың жұмыс камерасы 22
Жұмыс камераның төбесі 23
Есіктің тығыздағышы және алдыңғы панель 23
Керек-жарақтар 23
Техникалық қызмет көрсету 24
Жарықтандыру шамын ауыстыру 24
Орнату 25
Орнатар алдында 25
Аспапты кіріктіру 25
Ақауларды жою 27

МИКРОТОЛҚЫНДЫ ЭНЕРГИЯНЫҢ ЫҚТИМАЛ ШАМАДАН ТЫС ӘСЕРІН БОЛДЫРМАУҒА АРНАЛҒАН ҚАУІПСІЗДІК ШАРАЛАРЫ

Аспапты пайдаланар және орнатар алдында осы пайдалану нұсқаулығын мұқият оқып шығыңыз. Болашақта пайдалану үшін оны қол жетімді жерде сақтаңыз.

1. Есікті ашқан кезде аспапты пайдаланбаңыз, өйткені микротолқындардың энергиясы сізге зиянды әсер етуі мүмкін. Бүтіндікті бұзбаңыз және аспап есігінің құлыпын қажетсіз бөлшектемеңіз.
2. Аспаптың алдыңғы панелі мен есіктің арасына ешқандай заттарды қоймаңыз. Тығыздағыштың бетінде кір немесе тазалағыш заттың қалдықтары жиналмайтынына көз жеткізіңіз.
3. Аспап зақымдалған болса оны пайдаланбаңыз. Аспаптың есігі мықтап жабылуы керек және құрылғының келесі бөліктерінің ешқайсысы зақымдалмауы керек:

   а) есік (майысқан);

   б) ілмектер мен ілгектер (сынған немесе босатылған);

   в) есіктің тығыздағышы және тығыздағыш беттер.

4. Аспаптың жөндеуін мен теңшеуін тек білікті маман ғана орындауы тиіс.

ТЕХНИКАЛЫҚ СИПАТТАМАЛАРЫ

Үлгісі	BWGK 45.0 S, BWGK 45.0 EL
Сыйымдылығы (л)	38
Кернеу (В) / Ток жиілігі (Гц)	220-240 / 50
Сақтандырғыш (А) / Автомат-ажыратқыш (А)	16
Кіріс қуаты (Вт)	1500-1600
Шығыс қуаты (Вт)	1000
Жұмыс жиілігі (МГц)	2450
Гриль қуаты (Вт)	1400-1650
Аспап өлшемдері (мм)	594 × 530 × 455
Айналып тұрған тәрелкенің диаметрі (мм)	315
Салмағы (кг)	34,3

ПАЙДАЛАНУ КЕЗІНДЕГІ ҚАУІПСІЗДІК ШАРАЛАРЫ

Осы нұсқаулық аспаптың жеткізу жиынтығына кіреді. Құжатқа ұқыпты қараңыз және оны аспаптың бүкіл қызмет ету мерзімі ішінде қол астында сақтаңыз. Аспапты пайдалануды бастамас бұрын, осы құжаттағы барлық ұсыныстарды мұқият оқып шығыңыз. Аспапты орнатуды қолданыстағы нормалар мен ережелерге сәйкес білікті маман ғана жүзеге асыруы тиіс.

Бұл аспап тек тұрмыстық пайдалануға, тамақ дайындауға және азық-түлікті қыздыруға арналған. Өндіруші аспапты басқа пайдалану үшін жауап бермейді.

Аспапқа арналған құжаттарды сақтаңыз, олар болашақта керек болады. Үшінші тұлғаға аспапты сатқан кезде осы нұсқаулықты да беріңіз.



Бөлмені жылыту үшін аспапты пайдаланбаңыз.



Қаптаманы үйде қараусыз қалдырмаңыз. Түрлер бойынша қаптама материалдарын бөліп, қалдықтарды кәдеге жарату жөніндегі жақындағы орталыққа оны тапсырыңыз.



Бұл нұсқаулықта пайдаланудан шығарылған тұрмыстық техниканы қайта өңдеу туралы ақпарат бар.



Желдетуге және жылуды бұруға арналған тесіктерді жаппаңыз немесе бұғаттамаңыз.



Тазалау үшін бетті зақымдауы мүмкін металл ысқыштарды немесе өткір қырғыштарды пайдаланбаңыз. Кәдімгі абразивті емес заттарды және қажет болған жағдайда ағаш немесе пластик аспаптарды қолданыңыз. Жақсылап шайыңыз және жұмсақ шүберекпен немесе күдері матамен құрғатыңыз.



Аспаптың техникалық сипаттамалары, сериялық нөмірі мен үлгісі көрсетілген типтік тақтайша аспап есігінің жақтауында көрінетін жерде орналасқан. Үлгілік тақтайшаны алып тастамаңыз!



Электр қауіпсіздігі бойынша қолданыстағы нормалар мен ережелерге сәйкес аспап жерге тұйықталуы тиіс.



Егер электр желісімен тұрақты қосылыс пайдаланылса, онда аспапты қоректендіру сымы 3 мм түйіспелер арасындағы ең аз арақашықтығы бар ажыратқыш-автоматпен жабдықталуы тиіс, ол аспаптың жанында оңай қол жетімді жерде орналасуы тиіс.



Егер аспапты қосу үшін аша мен розетка пайдаланылса, олардың типі бірдей болғанын тексеруді ұмытпаңыз. Ұластырғыларды, ұзартқыштарды және адаптерлерді пайдаланбаңыз олар қызып кетуі және жануы мүмкін. Электр желісінің параметрлері: 220-240 В, 50 Гц, 16 А сақтандырғыш немесе автомат-ажыратқыш 16 А.

ҚАУІПСІЗДІК ЖӨНІНДЕГІ НҰСҚАУЛЫҚТАР

Қауіпсіздікті қамтамасыз ету мақсатында барлық тұрмыстық электр аспаптарын қолданыстағы нормалар мен ережелерге сәйкес білікті маман ғана орнатып, қызмет көрсетуі керек.

Орнатқаннан кейін нұсқаулыққа сәйкес аспаптың жұмысын жылдам тексеріңіз, егер аспап дұрыс жұмыс істемесе, оны өшіріп, қызмет көрсету орталығына хабарласыңыз.

ҚАУІПСІЗДІК ЖӨНІНДЕГІ МАҢЫЗДЫ НҰСҚАУЛЫҚТАР

БОЛАШАҚТА ПАЙДАЛАНУ ҮШІН МҰҚИЯТ ОҚЫП, САҚТАҢЫЗ

- НАЗАР АУДАРЫҢЫЗ: егер есік немесе есіктің тығыздағышы зақымдалған болса, аспапты пайдаланбаңыз. Қызмет көрсету орталығына жүгініңіз.
- НАЗАР АУДАРЫҢЫЗ: қауіп-қатерден аулақ болу үшін аспапқа техникалық қызмет көрсету және оны жөндеу, әсіресе микротолқынды толқындардың әсерінен қорғайтын тақтайшаны алып тастауға байланысты, тек білікті маман орындауы керек.
- НАЗАР АУДАРЫҢЫЗ: жабық ыдыстарда сусындар мен басқа сұйық өнімдерді қыздырмаңыз, себебі олар жарылуы мүмкін.
- НАЗАР АУДАРЫҢЫЗ: пайдалану кезінде аспаптың сыртқы бөліктері жоғары температураға дейін қызуы мүмкін. Балаларды аспаптың жанында қараусыз қалдырмаңыз!
- НАЗАР АУДАРЫҢЫЗ: балаларға аспаппен жұмыс істеу қауіпсіздігі бойынша алдын ала нұсқама өткізбестен аспапты пайдалануға рұқсат етпеңіз.
- Аспаптың жоғарғы бетінен кем дегенде 4 мм бос орын қамтамасыз етіңіз.
- Микротолқындар режимінде қолдануға жарамды ыдыстарды ғана қолданыңыз.
- Өнімдерді пластик немесе қағаз ыдыста қыздырған кезде жану қаупіне байланысты аспаптың жұмысын бақылаңыз.
- Түтін шыққан кезде аспапты өшіріңіз немесе қуат кабелін розеткадан ажыратыңыз және жалын ауаға қол жеткізбестен сөніп қалуы үшін аспаптың есігін ашпаңыз.
- Сусындарды микротолқындар арқылы қыздырған кезде кешіктірілген өткір қайнау байқалуы мүмкін - сусындармен ыдыстарды жылжытқанда абай болыңыз.
- Нәресте тағамдары бар бөтелкелер мен банкаларды шайқаңыз немесе ішіндегісін араластырыңыз және балаға бермес бұрын қыздырылған өнімнің температурасын тексеріңіз.
- Микротолқынды режимде шикі жұмыртқаны немесе қатты пісірілген жұмыртқаны қыздырмаңыз, өйткені олар қыздыру аяқталғаннан кейін де жарылуы мүмкін.
- Тұмшапешті үнемі тазалаңыз және өнім қалдықтарын жойыңыз. Әйтпесе, аспаптың беттерінің нашарлау қаупі бар, бұл аспаптың қызмет ету мерзіміне теріс әсер етеді және қауіпті жағдайларға әкелуі мүмкін.
- Қуат кабелі зақымдалған жағдайда оны ауыстыру үшін қызмет көрсету қызметіне, өндірушіге немесе білікті маманға хабарласыңыз.
- Аспап 8 жасқа толмаған балаларға, сондай-ақ физикалық, ақыл-ой, сенсорлық шектеулері бар немесе жеткілікті тәжірибесі немесе білімі жоқ адамдарға, олардың қауіпсіздігіне жауап беретін және аспапты қолданудың барлық қауіптерін білетін адамның бақылауынсыз немесе басшылығысыз пайдалануға арналмаған.
- Балалардың аспаппен ойнауына жол бермеңіз.
- Назар аударыңыз: аспаптың аралас режимде жұмыс істеу барысында аспапты жоғары температураға дейін қыздыру себебі бойынша балаларды оның жанында қараусыз қалдырмаңыз.

- Тазалау үшін абразивті материалдар мен құралдарды, сондай-ақ металл өткір заттарды пайдаланбаңыз, өйткені олар бетті сырып, әйнек сынуы мүмкін.
- НАЗАР АУДАРЫҢЫЗ: аспапты пайдаланған кезде оның ашық бөлшектері қызуы мүмкін. Қыздыру элементтеріне тимеңіз.
- 8 жасқа толмаған балаларды аспаптың жанында қараусыз қалдырмаңыз!
- Балалардың аспапты қадағалаусыз пайдалануына және тазалауына жол бермеңіз.
- НАЗАР АУДАРЫҢЫЗ: пайдаланылған кезде аспап және оның ашық бөлшектері қызуы мүмкін. Балаларды аспаптың жанында қараусыз қалдырмаңыз!

Келесі ұсыныстар аспаптың зақымдануын және басқа да қауіпті жағдайларды болдырмауға мүмкіндік береді.

- Желдеткіш саңылауларды жаппаңыз және бөгеттемеңіз.
- Жанғыш заттарды аспапта сақтамаңыз, өйткені пеш қосылған кезде олар тұтануы мүмкін.
- Аспапты сақтау үшін қолданбаңыз.
- Ыстық өнімдерге алкогольдік сусындар (бренди, виски, шнапс және т. б.) құймаңыз. Жарылу қаупі!
- Аспаптың жұмыс камерасындағы керек-жарақтар (торлар, қаңылтыр табалар) жоғары температураға дейін қыздырылады. Қорғаныс қолғаптарын немесе ұстағыштарды қолданыңыз.
- Күйіп қалмас үшін контейнерлер мен тәрелкелерді пештен тек ұстағыштардың көмегімен алыңыз.
- Аспаптың есігіне сүйенбеңіз - бұл аспапты, әсіресе есіктің ілмектерін зақымдауы мүмкін. Есікке максималды жүктеме – 8 кг.
- Торға максималды жүктеме – 8 кг. Аспапты зақымдамау үшін бұл көрсеткіштен асырмаңыз.

АСПАПТЫҢ СЫРТҚЫ ТҮРІ

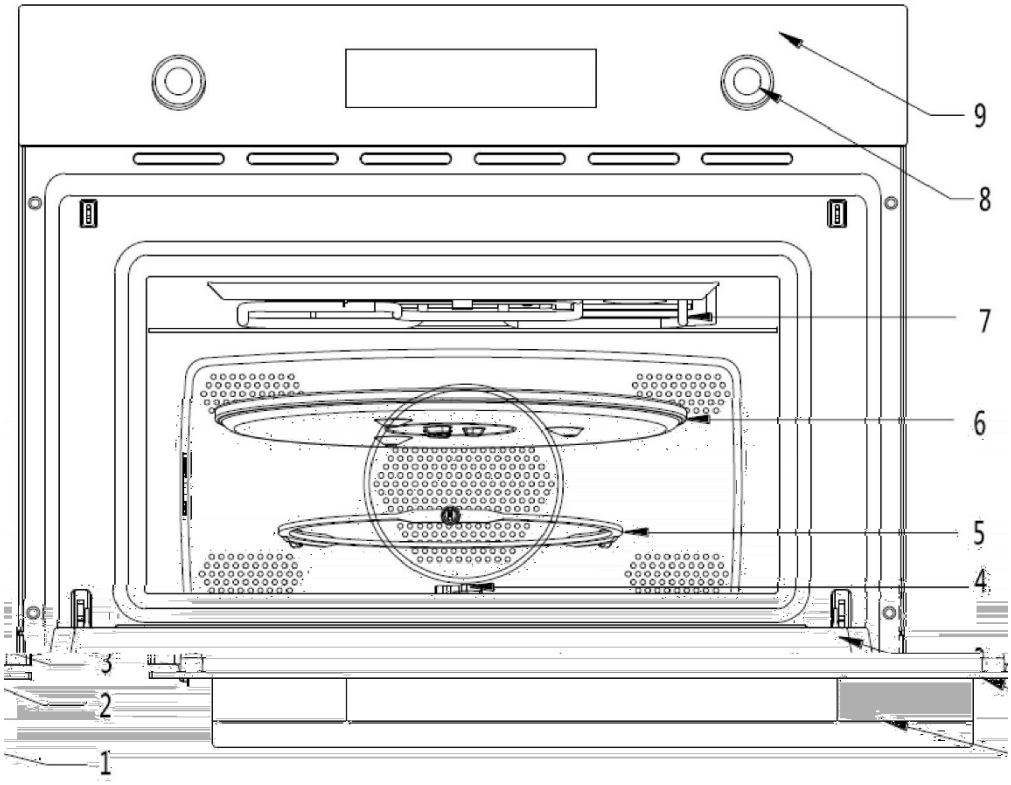

1. Есіктің тұтқасы
2. Есіктің әйнегі
3. Есіктің тығыздағышы
4. Айналып тұратын тіреуіш
5. Айналып тұратын сақина
6. Айналып тұратын тәрелке
7. Гриль

8 Бұрма ауыстырып-қосқыш

9. Басқару панелі

ОРНАТАР АЛДЫНДА

Өндіріс кезінде бетіне тұнған барлық заттарды кетіру үшін аспаптың ішін жақсылап жуыңыз. Аспапты тазалау туралы толығырақ ақпарат «Тазалау және күтім жасау» бөлімінде ұсынылған.

АЛДЫҢҒЫ БАСҚАРУ ПАНЕЛІНІҢ СИПАТТАМАСЫ

Аспаптың басқару батырмалары мен дисплей аспаптың алдыңғы панеліне шығарылған. Әртүрлі функцияның белгішелері бұдан әрі сипатталған.



PT1 Уақытты реттеуге, қуатты таңдауға, дайындау ұзақтығын таңдауға арналған айналмалы тұтқа (мұнда және бұдан әрі – **тұтқа 1**).

PT2 Дайындау режимін таңдауға, бағдарламаны іске қосуға, дайындаудың басталу және аяқталу уақытын теңшеуге, аспапты күту режиміне ауыстыруға арналған айналмалы тұтқа (мұнда және бұдан әрі – **тұтқа 2**).

DSP1 Бағдарламаның ағымдағы уақыты мен ұзақтығын көрсету (мұнда және одан әрі – **дисплей 1**).

DSP2 Микротолқындардың қуатын, өнімдердің салмағын және температураны көрсету (мұнда және одан әрі – **дисплей 2**).

DSP3 Функциялар индикациясы, барлық опциялық функцияларды көрсету (мұнда және одан әрі – **дисплей 3**).

DSP4 Қосалқы функциялардың индикациясы (мұнда және бұдан әрі – **дисплей 4**).

Функциялардың сипаттамасы


Микротолқындар


Конвекция
(ыстық ауамен үрлеу)


Гриль + Конвекция


Микротолқындар + Гриль +
Конвекция


Сағат


Жұмыс уақыты


Салмағы


Алдын ала қыздыру
температурасы


Гриль


Микротолқындар + Гриль


Микротолқындар +
Конвекция


Еріту


Балалардан қорғау


Кейінге қалдырылған іске
қосу


Микротолқындардың қуаты:


Температура

ТҰМШАПЕШТІ ПАЙДАЛАНУ

Тұмшапешті алғаш рет пайдаланған кезде өндіріс барысында пайдаланылған барлық майлағыш материалдар жануы мүмкін болу үшін оны максималды температурада қыздыру керек, әйтпесе дайындалып жатқан тағамдардың жағымсыз иісі болуы мүмкін.

Егер шыны есіктің ішкі бетінде және жұмыс камерасының ішінде тым көп конденсат мөлшері пайда болса, дайындалған тағамдарды аспапта ұзақ уақыт қалдырмаңыз.

ФУНКЦИЯЛАР

Уақытты орнату және жұмыс режимдері

Аспаптың қуатын қосқан кезде 1-дисплейде «0:00» жанады. Сағат мәнін теңшеу үшін 1-тұтқаны бұраңыз. Содан кейін оны басыңыз және минуттардың мәнін орнату үшін қайтадан бұра бастаңыз. Ақырында, орындалған теңшелімді растау үшін 1-тұтқаны тағы бір рет басыңыз.

Құрылғыда 24 сағаттық сағат жүйесі пайдаланылады.

Ағымдағы уақытты теңшеу: күту режимінде 1-тұтқаны 3 секундқа басыңыз, 1 дисплейінде ағымдағы уақыт жыпылықтай бастайды. Жоғарыда көрсетілгендей теңшелімді орындаңыз.

Режимді таңдау

Егер күту режимінде 2 тұтқасын бассаңыз, онда 3 дисплейде барлық режимдердің белгішелері пайда болады. Қажетті режимді таңдау үшін 2 тұтқасын бұраңыз. 3-дисплейде таңдалған функцияның белгішесі пайда болады, ал 1-дисплейде алдын-ала белгіленген пісіру ұзақтығы көрсетіледі, ал 2-дисплейде алдын-ала орнатылған параметрлер (температура, микротолқындардың қуаты, тағамның салмағы) кезек-кезек көрсетіледі.

Микротолқындар

 функциясын таңдаңыз, 1 дисплейінде алдын ала орнатылған «1:00» уақыты шығады, ал 2 дисплейінде 800 Вт толқындардың қуаты шығады.

Дайындау ұзақтылығын теңшеу үшін 1 тұтқасын басып, бұраңыз.

Тағы да 1 тұтқасын басыңыз және микротолқындардың қуатын теңшеу үшін оны бұрай бастаңыз. Бағдарламаны іске қосу үшін 2 тұтқасын басыңыз. Дайындау ұзақтығын кері санау басталады, басқару тақтасында  символы жыпылықтай бастайды,  және  индикаторлары жанады. Микротолқындардың қолжетімді қуаты: 1000 / 800 / 600 / 400 / 200 / 0 Вт.

Дайындаудың максималды ұзақтылығы 90 минут құрайды.

Микротолқындар қуаттарының кестесі:

Дисплейде	1000 Вт	800 Вт	600 Вт	400 Вт	200 Вт	0 Вт
Қуаты	жоғары	орташа-жоғары	орташа	орташа-төмен	төмен	салқын дау

Гриль

 функциясын таңдаңыз, 1 дисплейінде алдын ала орнатылған «15:00» уақыты шығады, ал 2 дисплейінде 110 °С температурасы шығады.

Дайындау ұзақтылығын теңшеу үшін 1 тұтқасын басып, бұраңыз.

Тағы да 1 тұтқасын басыңыз және дайындау температурасын теңшеу үшін оны бұрай бастаңыз.

Бағдарламаны іске қосу үшін 2 тұтқасын басыңыз. Дайындау ұзақтығын кері санау басталады, басқару панелінде  және  белгілері жыпылықтай бастайды және  индикаторлары жанады. Сіз 110-дан 180 °С-қа дейінгі температураны таңдай аласыз.

Тамақ дайындаудың максималды уақыты – 90 минут.

Ескерту: дайындау кезінде температураны тексеру үшін 1 тұтқаны және 2 тұтқаны бір уақытта басыңыз.

Конвекция (ыстық ауамен үрлеу)

 функциясын таңдаңыз, 1 дисплейінде алдын ала орнатылған «5:00» уақыты шығады, ал 2 дисплейінде 110 °С температурасы шығады.

1 тұтқасын басыңыз және 1 дисплейіндегі «5:00» алдын ала орнатылған уақыт жыпылықтайды. Уақытты реттеу үшін тұтқаны 1 бұраңыз.

1 тұтқасын тағы бір рет басыңыз, ал 110 °С алдын ала орнатылған температура 2 дисплейде жыпылықтай бастайды. Пісіру температурасын реттеу үшін тұтқаны 1 бұраңыз.

Бағдарламаны іске қосу үшін 2 тұтқасын басыңыз. Дайындау ұзақтығын кері санау басталады, басқару панелінде  және  белгілері жыпылықтай бастайды және  индикаторлары жанады. Сіз 110-дан 230 °C-қа дейінгі температураны таңдай аласыз.

Тамақ дайындаудың максималды уақыты – 90 минут.

Ескерту: дайындау кезінде температураны тексеру үшін 1 тұтқаны және 2 тұтқаны бір уақытта басыңыз.

Микротолқындар + гриль

 функциясын таңдаңыз, 1 дисплейінде алдын ала орнатылған «10:00» уақыты шығады, ал 2 дисплейінде 400 Вт толқындардың қуаты шығады.

Дайындау ұзақтылығын теңшеу үшін 1 тұтқасын басып, бұраңыз.

1 тұтқаны тағы бір рет басып, микротолқындардың қуатын реттеу үшін оны айналдыра бастаңыз.

1 тұтқаны қайтадан басып, пісіру температурасын реттеу үшін оны бұра бастаңыз.

Бағдарламаны іске қосу үшін 2 тұтқасын басыңыз. Дайындау ұзақтығын кері санау басталады, басқару панелінде  және  символдары жыпылықтай бастайды және  мен  индикаторлары жанады.

Микротолқындардың қолжетімді қуаты: 600 / 400 / 200 Вт.

Сіз 110-дан 180 °C-қа (10 °C қадамымен) дейінгі температураны таңдай аласыз.

Тағам пісірудің максималды уақыты – 90 минут.

Гриль + конвекция

 функциясын таңдаңыз, 1 дисплейінде алдын ала орнатылған «5:00» уақыты шығады, ал 2 дисплейінде 110 °C температурасы шығады.

Дайындау ұзақтылығын теңшеу үшін 1 тұтқасын басып, бұраңыз.

1 тұтқаны қайтадан басып, дайындау температурасын реттеу үшін оны бұра бастаңыз.

Бағдарламаны іске қосу үшін 2 тұтқасын басыңыз. Дайындау ұзақтығын кері санау басталады, басқару панелінде  және  белгілері жыпылықтай бастайды және  индикаторлары жанады. Сіз 110-дан 230 °C-қа (10°C қадамымен) дейінгі температураны таңдай аласыз.

Тамақ дайындаудың максималды уақыты – 90 минут.

Ескерту: дайындау кезінде температураны тексеру үшін 1 тұтқаны және 2 тұтқаны бір уақытта басыңыз.

Микротолқындар + конвекция

 функциясын таңдаңыз, 1 дисплейінде алдын ала орнатылған «10:00» уақыты шығады, ал 2 дисплейінде 400 Вт толқындардың қуаты шығады.

Дайындау ұзақтылығын теңшеу үшін 1 тұтқасын басып, бұраңыз.

1 тұтқаны тағы бір рет басып, микротолқындардың қуатын реттеу үшін оны айналдыра бастаңыз.

1 тұтқаны қайтадан басып, пісіру температурасын реттеу үшін оны бұра бастаңыз.

Бағдарламаны іске қосу үшін 2 тұтқасын басыңыз. Дайындау ұзақтығын кері санау басталады, басқару панелінде  және  символдары жыпылықтай бастайды және  мен  индикаторлары жанады.

Микротолқындардың қолжетімді қуаты: 600 / 400 / 200 Вт.

Сіз 110-дан 200 °С-қа (10 °С қадамымен) дейінгі температураны таңдай аласыз.

Тамақ дайындаудың максималды уақыты – 90 минут.

Микротолқындар + гриль + конвекция

 функциясын таңдаңыз, 1 дисплейінде алдын ала орнатылған «5:00» уақыты шығады, ал 2 дисплейінде 400 Вт толқындардың қуаты шығады.

Дайындау ұзақтылығын теңшеу үшін 1 тұтқасын басып, бұраңыз.

1 тұтқаны тағы бір рет басып, микротолқындардың қуатын реттеу үшін оны айналдыра бастаңыз.

1 тұтқаны қайтадан басып, дайындау температурасын реттеу үшін оны бұра бастаңыз.

Бағдарламаны іске қосу үшін 2 тұтқасын басыңыз. Дайындау ұзақтығын кері санау басталады, басқару панелінде  және  символдары жыпылықтай бастайды және  мен  индикаторлары жанады.

Микротолқындардың қолжетімді қуаты: 600 / 400 / 200 Вт.

Сіз 110-дан 200 °С-қа (10 °С қадамымен) дейінгі температураны таңдай аласыз.

Тамақ дайындаудың максималды уақыты – 90 минут.

Еріту

 функцияны таңдаңыз, дисплейде 1 жанады және «10:00» уақыты жыпылықтай бастайды. Еріту уақытын теңшеу үшін 1 тұтқаны бұраңыз.

Ерітуді іске қосу үшін 2 тұтқасын басыңыз. Дайындау ұзақтығын кері санау басталады, басқару панелінде  белгі жыпылықтай бастайды,  және  индикаторлары жанады.

Белгіленген еріту уақытының жартысынан кейін аспап жұмысын тоқтатады, 3 дыбыстық сигнал естіледі. Сигналдар әр 30 секунд сайын қайталанады, бұл Сізге ыдысты бұру керектігін еске салады. 3 дисплейіндегі  символы жыпылықтауды тоқтатады, ал 1 дисплейінде қалған еріту уақыты көрсетіледі, ал 2 дисплейінде «айналдыру» (turn) сөзі жыпылықтайды.

Өнімдерді аударыңыз және есікті жабыңыз. Содан кейін 2 тұтқасын басасыз және аспап жұмысын жалғастырады.

Кейінге қалдырылған іске қосу (автоматты дайындау)

Пісіру уақыты мен басқа да қажетті параметрлерді орнатқаннан кейін 1 тұтқасын тағы бір рет басыңыз. 4 дисплейде  индикатор пайда болған кезде, 1 диспле йде ағымдағы уақыт, ал 2 дисплейде «АВТО» сөзі пайда болған кезде, Сіз кейінге қалдырылған іске қосу уақытын орната аласыз. Ол үшін Сізге 1 тұтқаны бұрау керек. Теңшеуді орындағаннан кейін растау үшін 2 тұтқасын басыңыз.

Аспап күту режиміне өтеді және белгіленген уақыт басталғанға дейін сонда қалады. 3 дисплейде таңдалған функцияның белгішесі көрсетіледі, ал 1 және 2 дисплейлерде осы функцияның барлық параметрлері көрсетіледі.

Егер Сіз кейінге қалдырылған іске қосудан бас тартқыңыз келсе, 2 тұтқасын 3 секунд басып тұрыңыз.

Дайындау барысында тоқтату

Дайындау процесін кез келген уақытта 2 тұтқасын басу немесе аспаптың есігін ашу арқылы тоқтатуға болады. Екі жағдайда да:

- микротолқындардың сәулеленуі тез арада тоқтатылады;
- гриль өшеді, бірақ бұрынғыдай ыстық болып қалады (күйіп қалу қаупі!);
- таймер өшеді, дисплейге дайындаудың қалған уақыты шығарылады.

Бұл кезеңде Сіз:

- біркелкі дайындау үшін тағамды аудара немесе араластыра аласыз;
- дайындау процесінің параметрлерін өзгерте аласыз;
- тұтқаны 2-ден 3 секундқа басу арқылы пісіру процесін болдырмайсыз.

Дайындау процесін жаңарту үшін есікті жабыңыз және 2 тұтқасын басыңыз.

Параметрлерді өзгерту

Аспаптың жұмысын тоқтатқан кезде жұмыс параметрлерін (уақыт, салмақ, қуат және т. б.) өзгерту үшін келесі қадамдарды орындаңыз:

- басқа функцияны таңдау үшін 2 тұтқасын оңға немесе солға бұраңыз;
- параметрлерді өзгерту режиміне кіру үшін 1 тұтқасын басыңыз.  символы жануды бастайды. Қалаған дайындау уақытын өзгерту үшін 1 тұтқасын оңға немесе солға бұраңыз;
- орындалған өзгерісті растау үшін 1 тұтқасын басыңыз, келесі параметрдің белгішесі жыпылықтай бастайды. Тиісті бөлімдердегі нұсқаулықтарға сәйкес барлық қажетті параметрлерді теңшеңіз.
- Дайындау процесін жалғастыру үшін 2 тұтқасын басыңыз.

Дайындау процесінің аяқталуы

Дайындау процесінің соңында Сіз 3 дыбыстық сигналды естисіз, дисплейде «Аяқтау» (End) жазуы пайда болады. Есік ашылғанша немесе 2 тұтқасы басылғанша сигнал әр 30 секунд сайын қайталанатын болады. 5 минуттан кейін аспап өшеді.

Егер параметрлерді теңшеу немесе аспаптың жұмысы кезінде тұтқаны 2-ден 3 секундқа қыссаңыз, аспап жұмысын тоқтатады және күту режиміне өтеді.

Демонстрация режимі

Өшірулі күйде аспаптың панелінде тек сағат белгішесі ғана жанатын болады . 1 және 2 дисплейлерінде «OFF SHO» жазуы пайда болғанша 1 тұтқасын басыңыз, бұл демонстрация режимі өшірілгенін білдіреді. Режимді іске қосу үшін («ON SHO») 1 тұтқасын бұраңыз, содан кейін режимді қосуды растау үшін 2 тұтқасын басыңыз.

Демонстрация режимінде («ON SHO») қыздыру элементтері жұмыс істемейді, бірақ жарықтандыру, салқындатқыш желдеткіш және мотор белсенді болады. Егер Сіз аспаппен жұмыс жасағыңыз келсе, демонстрациялық режимді өшіріңіз («OFF SHO»).

Бұл режимде («ON SHO») аспап әр 5 секунд сайын демонстрация режимінен пайдаланушы орнатқан функцияға ауысады.

Ескертпе: демонстрация режимі жад функциясын қамтиды. Қуат көзі қосылғаннан кейін балалардан қорғау функциясы белсенді болып қалады.

Балалардан қорғау

Өшірулі күйде аспаптың панелінде тек сағат белгішесі ғана жанатын болады . 1 және 2 дисплейлерінде «OFF SHO» жазуы пайда болғанша 1 тұтқасын басыңыз. 1 және 2 дисплейде «OFF BLOC» («бұғаттау өшірулі») пайда болғанша 1 тұтқасын қайтадан бастаңыз.

Балаларды қорғау режимін іске қосу («ON BLOC») немесе өшіру («OFF BLOC») үшін 1-тұтқаны бұраңыз. 1 және 2 дисплейде «ON BLOC» пайда болған кезде, режимнің іске қосылғанын растау үшін 2 тұтқасын басыңыз. 4 дисплейінде  символы пайда болады.

Балалардан қорғау қосылған кезде 1 немесе 2 тұтқаларын басқан кезде дисплейде 3 секундқа «BLOC» жазуы пайда болады.

Ескертпе: балалардан қорғау режимі жад функциясын қамтиды. Қуат көзі қосылғаннан кейін балалардан қорғау режимі белсенді болып қалады.

БҰҒАТТАУДАН ШЫҒАРУ

Бұғаттауды уақытша алып тастау: 4 дисплейдегі  таңба жойылғанша 1 тұтқасын басыңыз, содан кейін сіз аспапты қолдана бастай аласыз. 2 минуттан кейін аспап автоматты түрде балалардан қорғау режиміне өтеді (аспап күту режимінде де, жұмыс режимінде де болуы мүмкін).

Бұғаттаудан тұрақты түрде шығару: жоғарыдағы «Балалардан қорғау» бөлімін қараңыз.

Салқындату жүйесі

Аспап салқындату жүйесімен жабдықталған, ол кез-келген пісіру функциясымен бір уақытта қосылады. Желдеткіштер жұмыс істеп тұрған кезде ауа ағыны пайда болады, ол есіктің жоғарғы жағынан шығады; желдеткіштер аспапты өшіргеннен кейін де жұмысын жалғастыра алады.

ЖАРЫҚТАНДЫРУ

Аспаптың жарықтандыруы қосылады:

- «тоқтату» режимінен басқа аспап жұмысы барысында;
- күту режимінде есікті ашқан кезде;
- егер аспаптың есігі ашық болса, онда 10 минуттан кейін жарықтандыру автоматты түрде өшеді.

Есікті бұғаттау

Бұғаттау іске қосылмаған кезде немесе аспаптың есігі ашық болса, жарықтандыру қосылады. Осы кезде Сіз кез-келген параметрді теңшей аласыз, бірақ бұл ретте аспапты іске қоса алмайсыз. Егер Сіз 2 тұтқасын бассаңыз, онда дисплейде «есік» (door) сөзі пайда болады.

ТАМАҚ ДАЙЫНДАУ БОЙЫНША ҰСЫНЫМДАР

Микротолқындар режимінде дайындау

Назар аударыңыз! Тамақ дайындауды бастамас бұрын «Қауіпсіздік нұсқаулары» бөлімін оқып шығыңыз.

Микротолқындар режимінде тамақ дайындау барысында әрі қарай ұсынылған ережелерді сақтау қажет.

- Қабығы ашылмаған өнімді (мысалы, алма, қызанақ, картоп, шұжықшалар) қыздырмас немесе дайындамас бұрын, өнім жарылып кетпеуі үшін оны тесіп қойыңыз. Өнімді кесектерге тұраңыз.
- Ыдыс-аяқтарды қолданар алдында оның микротолқындар режимінде қолдануға жарамды екеніне көз жеткізіңіз («Тұмшапешке арналған ыдыс» бөлімін қараңыз).
- Сұйықтықтың мөлшері төмен өнімдерді дайындау кезінде (мысалы, нанды жібіту, попкорн дайындау және т. б.) ылғал өте тез буланып, тұмшапеш бос болып жұмыс істей бастайды, нәтижесінде өнім күйіп кетуі мүмкін. Бұл аспаптың және контейнердің сынуына әкелуі мүмкін. Осыған байланысты қажетті уақыттан аспайтын уақытты белгілеу және пісіру процесін мұқият бақылау ұсынылады.
- Тұмшапешке майдың үлкен көлемін қыздыруға (қуыруға) болмайды.
- Егер Сіз тұмшапешке бірден бірнеше контейнер (мысалы, шыныаяқ) қоюыңыз керек болса, оларды айналмалы табаққа біркелкі таратыңыз.
- Пластик пакеттерді металл қағаз қыстырғыштарымен жаппаңыз – пластикті қолданыңыз. Пакеттерден бу шығуы үшін оларды тесіп қойыңыз.
- Тамақты дайындау немесе қыздыру кезінде өнімдер кем дегенде 70 °C температураға жететініне көз жеткізіңіз.
- Тамақ дайындау кезінде аспаптың есігінде конденсат пайда болып, төмен қарай ағып кетуі мүмкін. Бұл құбылыс мүлдем қалыпты деп есептеледі; егер бөлмедегі температура төмен болса, конденсаттың пайда болуы артады. Бұл аспаптың қауіпсіз жұмысына мүлдем әсер етпейді. Дайындау процесі аяқталғаннан кейін пайда болған конденсатты сүртіңіз.
- Сұйықтықтарды қыздырған кезде, бу оңай шығуы үшін кең мойынды ыдыстарды қолданыңыз.

Тамақты нұсқаулыққа сәйкес дайындаңыз, бірақ бұл ретте кестеде көрсетілген дайындау ұзақтығы мен қуатын ескеріңіз.

Есіңізде болсын, кестеде ұсынылған көрсеткіштер тек бағдарлау болып табылады және өнімнің бастапқы күйіне, температурасына, ылғалдылығына және өнім түріне байланысты өзгеруі мүмкін. Әр жағдай үшін уақыт пен қуаттың жеке теңшелімдерін таңдау ұсынылады. Өнімнің сипаттамаларына байланысты Сіз дайындау ұзақтығын немесе қуат деңгейін арттыра немесе азайта аласыз.

Микротолқындар арқылы дайындау

1. Тамақ көлемі неғұрлым көп болса, оны дайындау соғұрлым ұзақ болады. Есте сақтаңыз:
   - көлемнің 2 есе ұлғаюы -> уақыттың 2 есе ұлғаюы
   - көлемнің 2 есе азаюы -> уақыттың 2 есе азаюы
2. Температура неғұрлым төмен болса, дайыдау үшін соғұрлым көп уақыт кетеді.
3. Сұйықтық мөлшері жоғары тағамдар тез қызады.
4. Өнімдерді айналмалы табаққа біркелкі бөлу оларды біркелкі дайындауды қамтамасыз етеді. Әр түрлі тағамдарды бір уақытта жылыту үшін тәрелкенің сыртқы жағына тығызырақ өнімдер салыңыз, ал оның ортасына аз тығыз өнімдер салыңыз.

5. Аспаптың есігін кез келген уақытта ашуға болады: аспап автоматты түрде өшеді. Есікті жауып, іске қосу батырмасын басқаннан кейін аспаптың жұмысы жаңартылатын болады.
6. Қақпақпен жабылған өнімдер тезірек дайындалады. Қақпақта бу шығу үшін кішігірім саңылаулар болуы керек.

Көкөністерді дайындау

Өнімнің түрі	Салмағы (г)	Сұйықтықты қосу (мл)	Қуаты (Вт)	Уақыты (мин)	Тұндыру (мин)	Ұсыныстар
Түрлі түсті қырыққабат	500	100	800	9-11	2-3	Кесектермен турап, қақпақпен жауып қойыңыз
Брокколи	300	50	800	6-8	2-3	
Саңырауқұлақ	250	25	800	6-8	2-3	
Бұршақ, сәбіз, мұздатылған сәбіз	300	100	800	7-9	2-3	Тілімдер мен кесектермен турап, қақпақпен жауып қойыңыз
Мұздатылған сәбіз	250	25	800	8-10	2-3	
Картоп	250	25	800	5-7	2-3	Тазалаңыз және бір өлшемдегі тілімдермен кесіп, қақпақпен жауып қойыңыз.
Сопақ басты пияз	250	25	800	5-7	2-3	Кесектермен турап, қақпақпен жауып қойыңыз
Мұздатылған қырыққабат	300	50	800	6-8	2-3	Қақпақпен жабыңыз

Микротолқындардың көмегімен еріту

Еріту жөніндегі жалпы ұсынымдар.

1. Өнімдерді жібіту үшін микротолқынды режимде пісіруге жарамды ыдыстарды ғана қолданыңыз.
2. Салмақ бойынша жібіту функциясы және кестелерде келтірілген мәндер шикі өнімдерді ерітуге жатады.
3. Жібіту ұзақтығы өнімнің мөлшері мен қалыңдығына байланысты. Өнімдерді мұздатуға дайындау кезінде осыны ескеріңіз. Өнімді контейнерге біркелкі таратуға тырысыңыз.
4. Өнімдерді контейнер бойынша таратыңыз. Нәзік тағамдарды дайындаған кезде алюминий жұқалтырды қолдануға болады. Маңызды: алюминий жұқалтыр жұмыс камерасының қабырғаларына тиіп кетпеуі керек, өйткені бұл ұшқын тудыруы мүмкін.
5. Өнімнің қалың бөліктерін бірнеше рет бұру ұсынылады.
6. Мұздатылған тағамдарды мүмкіндігінше біркелкі таратыңыз, өйткені жіңішке және жұқа бөліктер қалың және жуан кесектерге қарағанда тезірек ериді.
7. Май, жұмсақ ірімшік немесе кілегей сияқты майлы тағамдарды толығымен ерітудің керегі жоқ. Егер мұндай өнімдер бөлме температурасында сақталса, онда олар бірнеше минуттан кейін тұтынуға дайын болады. Мұздатылған кілегейді еріткеннен кейін, бірақ дастарханға қойғанға дейін мұқият араластыру ұсынылады, өйткені оларда мұз бөліктері қалуы мүмкін.

8. Құсты жібіту кезінде оны төңкерілген табаққа салыңыз, сонда шырын өнімнен ағып кетуі мүмкін.
9. Нанды жібіткен кезде, оның шамадан тыс кебуіне жол бермеу үшін оны майлықпен ораңыз.
10. Мұздатылған тағамды жібітуге дайындай отырып, қаптаманы және барлық металл элементтерді алып тастауды ұмытпаңыз. Егер мұздатылған тағам микротолқынды режимде де қолдануға болатын арнайы контейнерге салынған болса (кейде мұндай контейнерлер жартылай дайын өнімдер үшін қолданылады), онда сіз қақпақты шешіп алуыңыз керек. Барлық басқа жағдайларда, мұздатылған өнімді микротолқынды режимде қолдануға жарамды арнайы контейнерге салыңыз.
11. Құсты еріту нәтижесінде пайда болған сұйықтықты төгіп тастау керек. Бұл сұйықтық басқа өнімдерге түспейтінін қадағалаңыз.
12. Есіңізде болсын, жібіту кезінде өнімді толығымен еріту үшін оны тұндыру керек.
13. Еріту барысында аспаптың сигналы бойынша өнімдерді аударуды ұмытпаңыз, бұл ретте 2 дисплейде «аудару» (turn) сөзі пайда болады.

Төмендегі кестеде әр түрлі өнімдерге арналған жібіту параметрлері берілген.

Өнімнің түрі	Салмағы (г)	Еріту уақыты (мин)	Тұндыру уақыты (мин)	Ұсыныстар
Еттің тұтас кесегі (бұзау еті, сиыр еті, шошқа еті)	100	2-3	5-10	1 рет аударыңыз
	200	4-5	5-10	1 рет аударыңыз
	500	10-12	10-15	2 рет аударыңыз
	1000	21-23	20-30	2 рет аударыңыз
	1500	32-34	20-30	2 рет аударыңыз
	2000	43-45	25-35	3 рет аударыңыз
Гуляш	500	8-10	10-15	2 рет аударыңыз
	1000	17-19	20-30	3 рет аударыңыз
Ет фаршы	100	2-4	10-15	1 рет аударыңыз
	500	10-14	20-30	2 рет аударыңыз
Шұжықшалар, шұжықтар	200	4-6	10-15	1 рет аударыңыз
	500	9-12	15-20	2 рет аударыңыз
Құс	250	5-6	5-10	1 рет аударыңыз
Тауық	1000	20-24	20-30	2 рет аударыңыз
Пулярка, доркинг	2500	38-42	25-35	3 рет аударыңыз
Балықтың сүбесі	200	4-5	5-10	1 рет аударыңыз
Бақтақ	250	5-6	5-10	1 рет аударыңыз
Асшаяндар	100	2-3	5-10	1 рет аударыңыз
	500	8-11	10-20	2 рет аударыңыз
Жемістер	200	4-5	5-10	1 рет аударыңыз
	300	8-9	5-10	1 рет аударыңыз
	500	11-14	10-20	2 рет аударыңыз
Нан	200	4-5	5-10	1 рет аударыңыз
	500	10-12	10-15	1 рет аударыңыз
	800	15-17	20-20	2 рет аударыңыз
Май	250	8-10	10-15	
Ірімшік	250	6-8	10-15	
Кілегей	250	7-8	10-15	

Грильде дайындау

Оңтайлы нәтижеге қол жеткізу үшін аспап жиынтығына кіретін арнайы торды пайдаланыңыз.

Торды аспаптың металл бөліктеріне тигізбейтін етіп орнатыңыз, өйткені әйтпесе аспапты зақымдауы мүмкін ұшқындар пайда болуы мүмкін.

Маңызды ескертулер

1. Грильді бірінші рет қолданған кезде, тұмшапештің өндірісінде қолданылатын майлау материалдарының жануы нәтижесінде түтін мен жағымсыз иіс пайда болуы мүмкін.

2. Гриль жұмыс істеп тұрған кезде аспаптың есігінің әйнегі қызады. Балалардың аспаптың қасында болуына жол бермеңіз!
3. Гриль ұзақ уақыт жұмыс істеген кезде қауіпсіздік термостаты қыздыру элементтерін уақытша өшіреді.
4. Маңызды! Егер тағамды дайындау үшін ыдыс пайдаланылатын болса, оның микротолқынды режимде жұмыс істеуге жарайтынына көз жеткізіңіз. «Тұмшапешке арналған ыдыс» бөлімін қараңыз.
5. Тамақ дайындау кезінде майдың шашырандылары қыздыру элементтеріне түсіп, күйіп кетуі мүмкін. Бұл қалыпты жағдай және аспаптың жұмысына әсер етпейді.
6. Дайындау аяқталғаннан кейін тамақ қалдықтарының кебуіне жол бермеу үшін аспаптың камерасы мен керек-жарақтарын тазалаңыз.

Өнімнің түрі	Салмағы (г)	Уақыты (мин)	Ұсыныстар
Балық			
Алабұға	800	18-24	Сары майдың аз мөлшерімен майлаңыз. Дайындау уақытының жартысы өткенде, аударып, дәмдеуіштерді қосыңыз.
Сардиналар/тригла	6-8 дана	15-20	
Ет			
Шұжықшалар	6-8 дана	22-26	Тамақ дайындау уақытының жартысы өткеннен кейін тесіп, аударыңыз.
Мұздатылған гамбургерлер	3 дана	18-20	Әзірлеу уақытының жартысы өткенде тесіңіз.
Қабырғалар (қалыңдығы шамамен 3 см)	400	25-30	Маймен майлаңыз. Дайындау уақытының жартысы өткеннен кейін пайда болған маймен құйып, оны аударыңыз.
Тосттар	4 дана	1,5-3	Дайындалуын бақылап отырыңыз.
Сандвич	2 дана	5-10	Дайындалуын бақылап отырыңыз.

«Пицца» режимі

Пицца жасау үшін қызаруға арналған тағамды қыздырудың қажеті жоқ. Пиццаны тікелей қызаруға арналған ыдысқа салыңыз.

Қызаруға арналған ыдысты айналмалы табақтың ортасына аспаптың жұмыс камерасына салыңыз.

Назар аударыңыз! Дайындау барысында жұмыс камерасының қабырғалары мен қызаруға арналған ыдыс қызады. Қыздыру элементтеріне, жұмыс камерасының қабырғаларына немесе қызаруға арналған ыдысқа тигізбеңіз. Күйіп қалмау үшін ұстағыштарды қолдану ұсынылады.

Тұмшапешке арналған ыдыс

Микротолқындар режимі

Микротолқындар режимінде жұмыс істеген кезде металл беттері микротолқындарды қайтаратынын ұмытпау керек, ал шыны, фарфор, керамика, пластик және қағаз оларды өткізіп жібереді. Осы себепті, бұл режим үшін металл кәстрөлдер мен табақтар немесе металл элементтері бар контейнерлерді қолдануға болмайды. Сондай-ақ, металл сәндік элементтері немесе төсеніштері бар шыны және керамикалық ыдыстарды (мысалы, қорғасын хрусталь) пайдалану ұсынылмайды.

Микротолқындар режимінде қолдануға арналған тамаша материалдар әйнек, отқа төзімді фарфор немесе керамика, ыстыққа төзімді пластик болып естептеледі. Жұқа, сынғыш әйнекті немесе фарфорды тек жылдам пісіру үшін пайдалану ұсынылады (мысалы, қыздыру үшін).

Дайын тағамды шығарған кезінде әрқашан ұстағыштарды қолданыңыз.

Ыдыс-аяқтың микротолқынды режимде қолдануға жарамдылығын анықтау үшін, максималды қуатта 20 секунд ішінде пешке қолданғыңыз келетін ыдысты салыңыз. Егер осыдан кейін ыдыс жылы немесе салқын болса, онда ол сізге сәйкес келеді. Бірақ егер ол өте ыстық болса немесе ұшқын пайда болса, онда ыдыс-аяқ микротолқынды пеште қолдануға жарамайды.

Гриль режимі

Гриль қолданған кезде ыдыс кем дегенде 300 °C температураға төзімді болуы керек. Пластикалық ыдыс гриль режимінде пісіруге жарамайды.

Аралас функциялар

Аралас режимде жұмыс істеген кезде (микротолқындар + дәстүрлі қыздыру элементтері) ыдыс-аяқ екі пісіру әдісіне де жарамды болуы керек.

Алюминий ыдыс пен жұқалтыр

Алюминий контейнерлеріндегі немесе жұқалтырдағы дайын тағамдарды келесі шарттарды сақтай отырып, микротолқындар режимінде қыздыруға болады:

- қаптамадағы көрсетілген өндірушінің ұсынымдарын сақтаңыз;
- алюминий контейнерінің биіктігі 3 см-ден аспауы керек және контейнер аспаптың жұмыс камерасының қабырғаларына тиіп кетпеуі керек (ең аз қашықтық – 3 см). Міндетті түрде контейнерден қақпақты алыңыз;
- пісіру уақытын көбейту керек, өйткені микротолқындар тағамға тек жоғарыдан енеді. Күмән туындаған жағдайда микротолқынды режимде пісіруге жарамды ыдыстарды қолданыңыз;
- маңызды: жұқалтыр жұмыс камерасының қабырғаларына тиіп кетпеуі керек, өйткені бұл ұшқын тудыруы мүмкін.

Қақпақтар

Шыны немесе пластикалық қақпақтарды немесе мөлдір үлдірді пайдалану ұсынылады, себебі бұл:

1. будың шамадан тыс шығуын болдырмайды (негізінен ұзақ пісіру кезінде);
2. әзірлеу уақытын қысқартады;
3. тағам иісін сақтайды.

Қысым пайда болмас үшін қақпақта тесіктер болуы керек. Полиэтилен пакеттерге кесіктер жасау керек. Балалар тағамы бар бөтелкелер немесе банкаларды және өзге де осыған ұқсас контейнерлерді олардың жарылуын болдырмау үшін қақпақсыз ғана қыздыруға болады.

КҮТІМ ЖАСАУ ЖӘНЕ ТАЗАЛАУ

Аспаппен кез-келген жұмысты бастамас бұрын оны электр желісінен ажыратыңыз. Розеткадан ашаны шығарыңыз немесе аспаптың қуат тізбегін ажыратыңыз.

Назар аударыңыз! Аспаптың жұмыс камерасын тазарту үшін бу тазартқыштар мен жоғары қысымды аспаптарды пайдаланбаңыз.

Назар аударыңыз! Үнемі аспапты тазалау керек және тағам қалдықтарын жою керек. Әйтпесе, беттер зақымдалуы мүмкін, бұл сайып келгенде аспаптың қызмет ету мерзімін қысқартады және қауіпті жағдайлар туғызады.

Тот баспайтын болаттан жасалған беттер

Тот баспайтын болаттан жасалған беттерді олардың сыртқы түрін жақсы күйде ұстау үшін үнемі тазалаңыз.

Күнделікті күтім жасау

Тот баспайтын болаттан жасалған беттерді тазарту және күту үшін абразивті бөлшектер, хлор немесе қышқылдар жоқ арнайы өнімдерді ғана қолданыңыз.

Пайдалану жөніндегі ұсынымдар: тазалағыш құралымен ылғалды матаны сулаңыз және бетті сүртіп алыңыз. Бетін жақсылап шайыңыз және жұмсақ шүберекпен немесе күдері матамен құрғатыңыз.

Қатты және сұйық өнімдердің іздері

Аспаптың бетін зақымдауы мүмкін металл жуғыш заттар мен өткір қырғыштарды пайдаланбаңыз.

Тазалау үшін әдеттегі абразивті емес құралдарды және қажет болған жағдайда ағаш немесе пластикалық құралдарды қолданыңыз. Бетін жақсылап шайыңыз және жұмсақ шүберекпен немесе күдері матамен құрғатыңыз.

Аспаптың жұмыс камерасы

Тазалау – бұл аспапты күтудің ең жалғыз әдісі. Аспапты әр қолданғаннан кейін, жұмыс камерасының қабырғаларын дымқыл шүберекпен тазалаңыз – бұл беттерге жабысқан спрейді, дақтарды және тамақ қалдықтарын кетірудің ең оңай жолы.

Тұрақты кірді кетіру үшін агрессивті емес жуғыш құралды қолданыңыз. Спрейлер мен басқа агрессивті немесе абразивті тазартқыштарды пайдаланбаңыз.

Аспаптың есігі мен алдыңғы бетін таза ұстаңыз, бұл есіктің дұрыс ашылуын және жабылуын қамтамасыз етеді.

Аспаптың ішіне судың ағуына жол бермеңіз.

Аспаптың жұмыс камерасының түбін тазарту үшін айналмалы табақты және оның ұстағышын үнемі алып тастаңыз, әсіресе түбіне сұйықтық түскеннен кейін.

Егер айналмалы табақ пен оның тірегі орнына қойылмаса, тұмшапешті қоспаңыз.

Жұмыс камерасының өте қатты ластануын жою үшін айналмалы табаққа бір стақан су қойып, аспапты максималды қуат деңгейінде 2-3 минутқа қосыңыз. Пайда болған бу кір дақтарын жұмсартады, содан кейін жұмсақ шүберекпен оңай кетеді. Жағымсыз иісті кетіру үшін (мысалы, балық пісіргеннен кейін) бір стақан суға бірнеше тамшы лимон шырынын қосыңыз. Су қайнамауы үшін стаканға толық бір қасық кофе қосыңыз. Аспапты микротолқындардың максималды қуат деңгейінде 2-3 минутқа қосыңыз.

Жұмыс камераның төбесі

Егер жұмыс камерасының төбесін тазалау қажет болса, тазалауды жеңілдету үшін грильді төмендетуге болады. Грильді түсірмес бұрын, күйіп қалу қауіпін болдырмау үшін салқындауға уақыт беріңіз.

Тазалау үшін абразивті жуғыш құралдар мен өткір заттарды пайдаланбаңыз.

Сондай-ақ, жұмыс камерасының төбесінде жарық шамының әйнек қақпағы бар, оны тазалау өте оңай: оны бұрап алыңыз да, ыдыс жуғыш зат қосылған сумен жуыңыз.

Есіктің тығыздағышы және алдыңғы панель

Егер аспап есігінің тығыздағышында немесе алдыңғы бөлігінде өнімдердің қалдықтары қалатын болса, дереу оларды жойыңыз. Қатты шөткелер, қатты мата, металл жөке, пышақ және басқа да өткір құралдар сияқты тазалау құралдарын пайдаланбаңыз, өйткені олар есіктің тығыздағышын немесе алдыңғы панельдің бетін сырып тастайды. Абразивті тазалағыш құралдарды пайдаланбаңыз. Қажет болған жағдайда, Сіз ағаш немесе пластик тазалағыш құралдарды қолдана аласыз.

Керек-жарақтар

Әр қолданғаннан кейін керек-жарақтарды тазалау керек. Қатты ластанған жағдайда алдымен оларды жібітіп, содан кейін щеткамен және ысқышпен жуыңыз. Керек-жарақтарды ыдыс жуғыш машинада жууға болады.

Айналып тұрған тәрелкенің және оның тіректерінің тазалығын сақтаңыз. Аспап орнына орнатылмаған болса, қоспаңыз.

ТЕХНИКАЛЫҚ ҚЫЗМЕТ КӨРСЕТУ

Жарықтандыру шамын ауыстыру

Жарықтандыру шамын алмастыру үшін:

- аспапты электр желісінен ажыратыңыз;
- шамның қақпағын бұрап, шешіп алыңыз (1);
- галоген шамды бұрап алыңыз (2). Назар аударыңыз! Шам ыстық болуы мүмкін!
- жаңа (230 В/25 Вт) галоген шамды орнатыңыз;
- шам қақпағын орнына орнатыңыз;
- аспапты электр желісіне қосыңыз.

НАЗАР АУДАРЫҢЫЗ: Шам ауыстыруын тек білікті маман ғана орындауы тиіс!

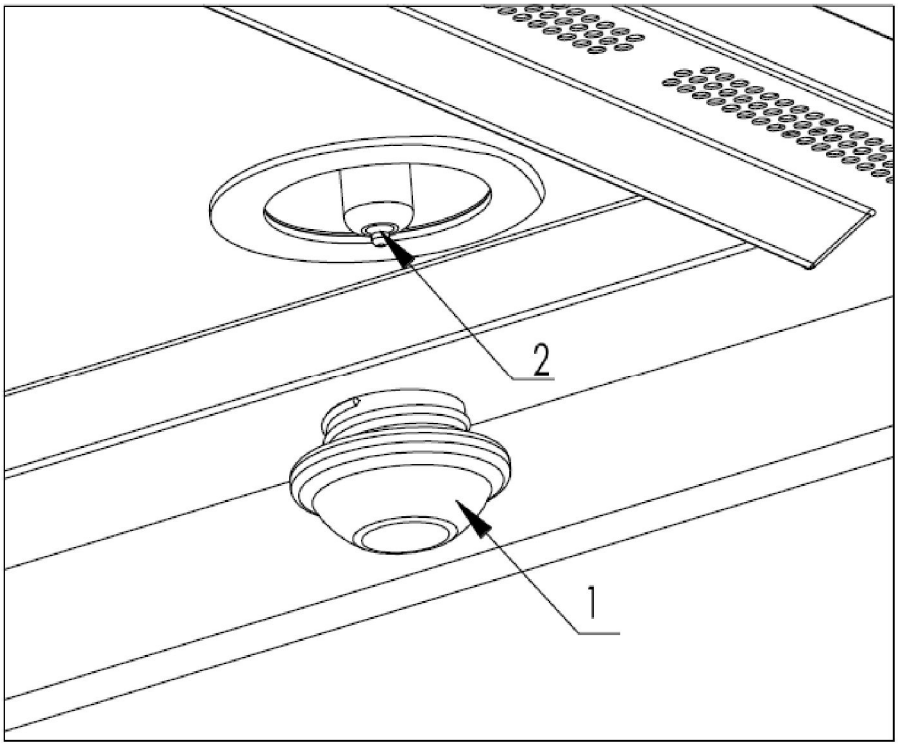

ОРНАТУ

Орнату алдында

Аспаптың есігін ашып, барлық керек-жарақтарды шығарып, қаптауыш материалдарды алыңыз.

Аспапты зақымданудың бар-жоғын тексеріңіз. Аспаптың есігі мықтап жабылғанына және есіктің ішкі жағы мен жұмыс камерасының алдыңғы жағы зақымдалмағанына көз жеткізіңіз.

Егер аспап дұрыс жұмыс істемесе, аспап зақымдалған немесе еденге құлаған болса, қуат кабелі немесе оның ашасы зақымдалған болса, **АСПАПТЫ ҚОЛДАНБАҢЫЗ**. Аспапты жалпақ және төзімді бетке қойыңыз. Аспапты жылу көздерінің, радио нүктесіне немесе теледидарға жақын қоймаңыз.

Аспапты орнатқан кезде оның қуат кабеліне ылғал түспейтініне және ол өткір жиектері бар заттармен жанаспайтынына көз жеткізіңіз. Жоғары температура кабельді зақымдауы мүмкін. Назар аударыңыз: аспапты орнату аяқталғаннан кейін, аспап ашасының тікелей қол жетімді екеніне көз жеткізіңіз.

Аспапты кіріктіру

Аспапты ас үй гарнитурасына орнатқан кезде жиһаз затының материалы оқшауланғанына көз жеткізіңіз. Желдетуді қамтамасыз ету үшін шкафтың шеті мен аспаптың арасында 100 мм бос орын қалдыру керек.

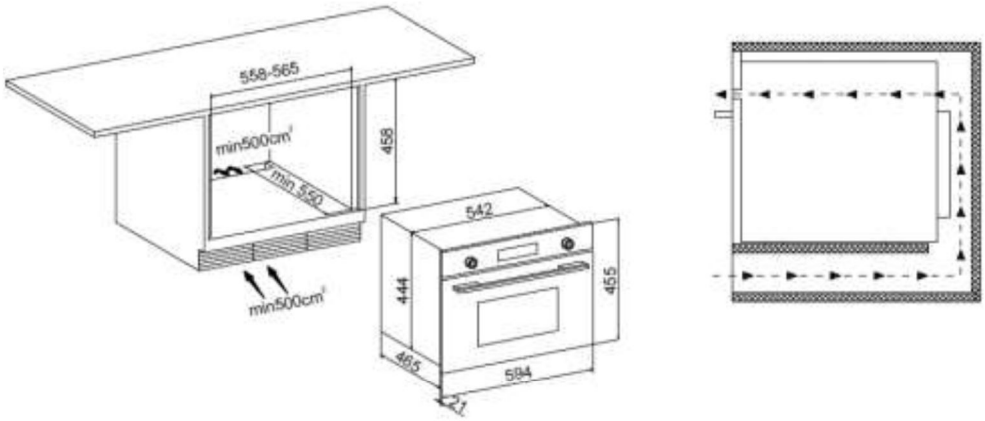

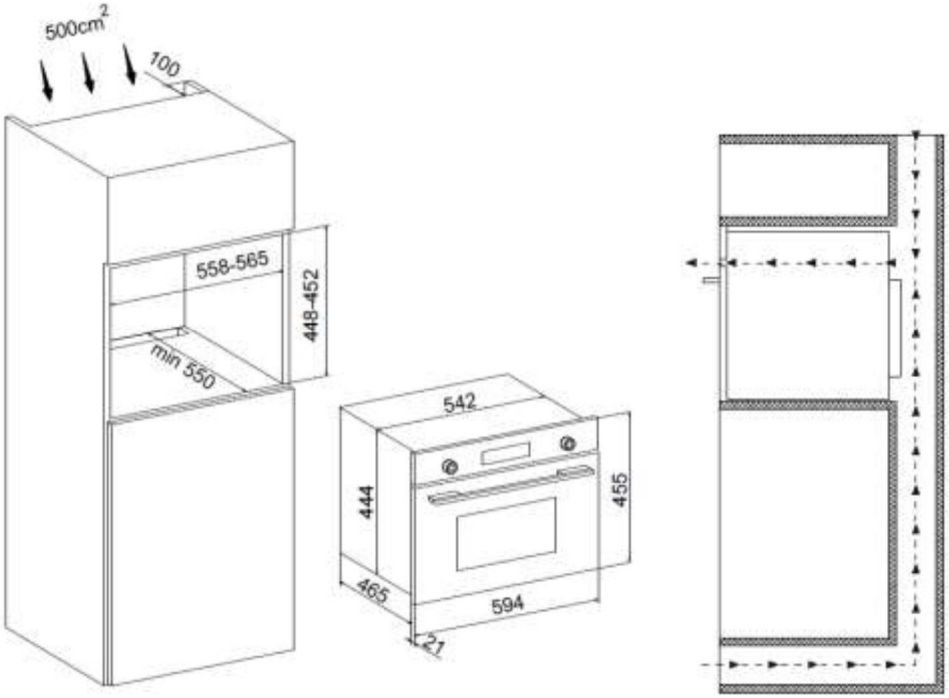

Аспап есігінің ішкі жағының жақтауында 4 бұраншеге орналасқан.

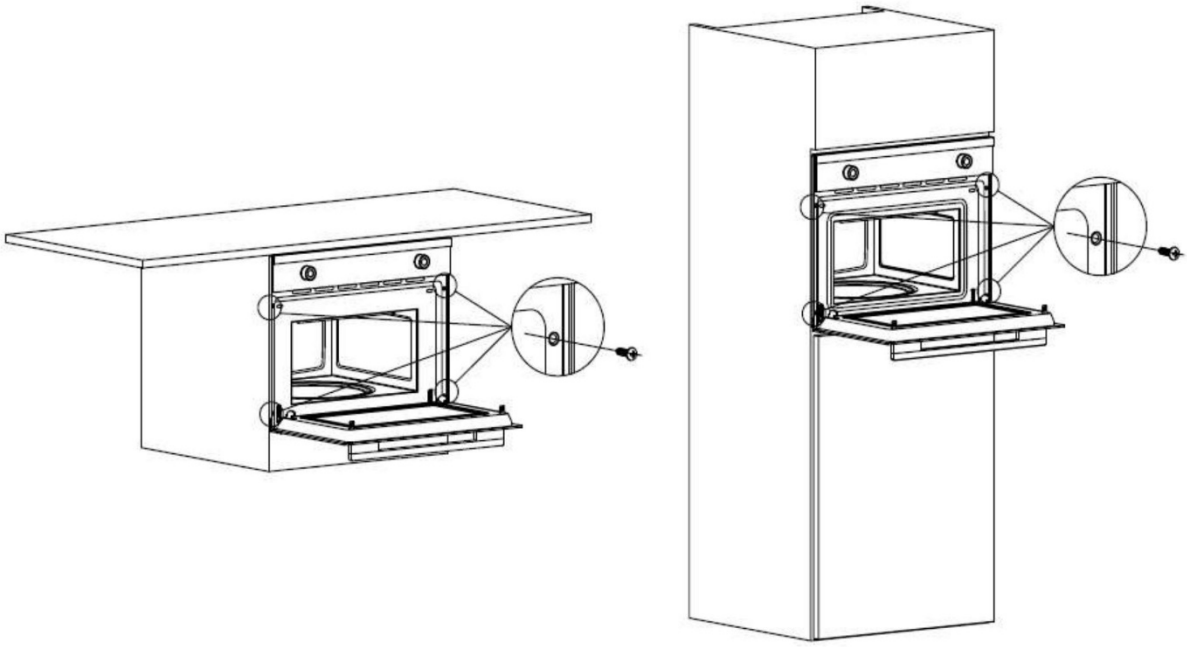

Ескертпе: аспапты орнатқан және орнын ауыстыру кезінде оның тұтқасын күшті салу нүктесі ретінде қолданбаңыз.

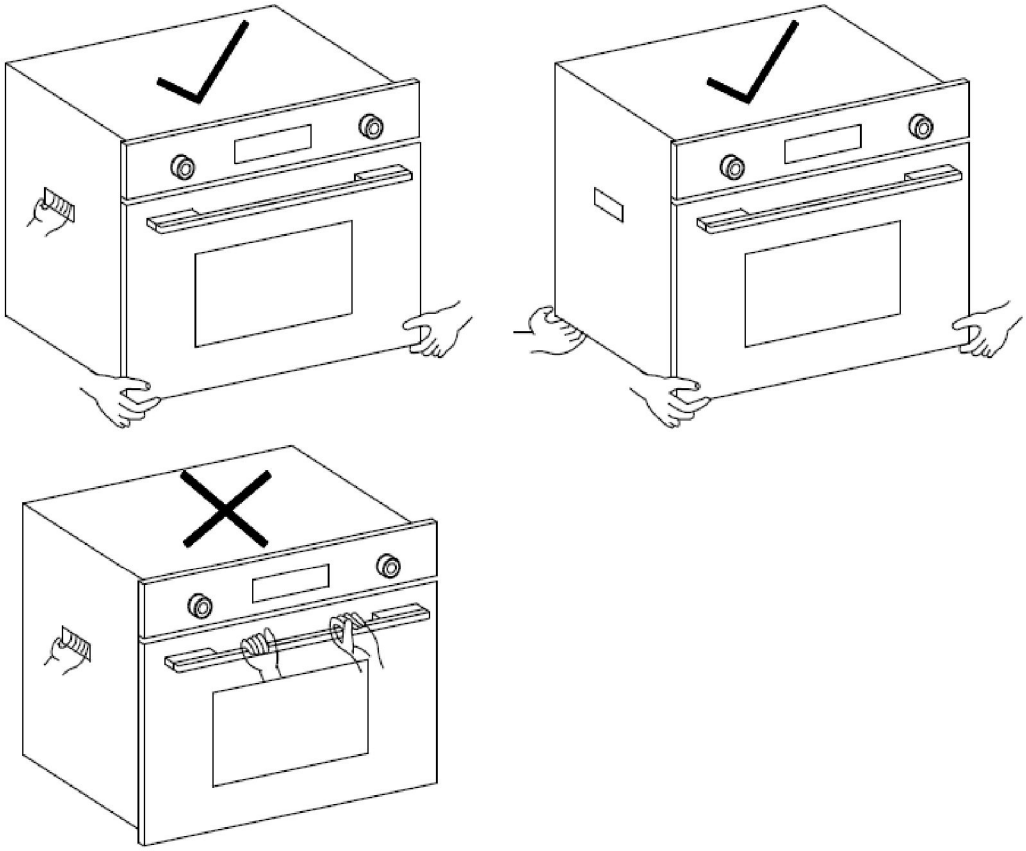

АҚАУЛАРДЫ ЖОЮ

Назар аударыңыз: кез-келген жөндеу жұмыстарын білікті маман жүргізуі керек.

Төменде сипатталған мәселелерді Сіз сервистік қызметке жүгінбей-ақ өз бетіңізше шеше аласыз.

Дисплей қосылмайды.

- Уақыт индикаторы қосылғанын тексеріңіз.

Батырманы басқан кезде ештеңе болып тұрған жоқ.

- Балалардан қорғау режимі қосылып қалмағанын тексеріңіз.

Тұмшапеш жұмыс істемейді.

- Ашаның розеткаға дұрыс тығылғанын тексеріңіз.
- Аспаптың қуаты қосылғаын тексеріңіз.
- Аспаптың есігі нық жабылғанын тексеріңіз.
- Аспаптың есігі мен жұмыс камерасының алдыңғы беті арасында бөтен заттар жоқ екеніне көз жеткізіңіз.

Аспаптың жұмысы кезінде оғаш шулар естіледі.

- Жұмыс камерасында ұшқын тудыратын металл заттардың қалмағанын тексеріңіз.
- Контейнердің жұмыс камерасының қабырғаларына тигенін тексеріңіз.
- Жұмыс камерасында асхана аспаптары қалмағанын тексеріңіз.

Аспап қызбайды немесе баяу қызады.

- Сіз металл ыдысын қолданып тұрмағаныңызды тескеріңіз.
- Дайындау ұзақтығы мен деңгейі дұрыс орнатылғанын тексеріңіз.
- Өнімдердің саны әдеттегіден көп болуы мүмкін.

Дайындау процесі аяқталған соң шулар естіледі.

- Бұл ақаулық болып табылмайды. Салқындату желдеткіші аспапты өшіргеннен кейін бірнеше уақыт жұмыс істеп тұрады.

Желіге аспапты қосқаннан кейін жарықтандыру жанбайды.

- Егер басқа функциялар қалыпты жұмыс істесе, бұл аспаптың жұмысына әсер етпейді.