Haier

МИКРОВОЛНОВАЯ ПЕЧЬ

Руководство Пользователя

Модель

HMM-DM207WA

• ПОЖАЛУЙСТА, ВНИМАТЕЛЬНО ПРОЧИТАЙТЕ ДАННОЕ РУКОВОДСТВО ПЕРЕД ИСПОЛЬЗОВАНИЕМ УСТРОЙСТВА.
• СОХРАНИТЕ ЕГО ДЛЯ ДАЛЬНЕЙШЕГО ИСПОЛЬЗОВАНИЯ.

Благодарим вас за выбор продукции Haier!

Внимательно ознакомьтесь с настоящим руководством перед установкой или использованием этого устройства.
В настоящем руководстве содержится важная информация, которая поможет вам максимально эффективно использовать устройство, выполнить его безопасную и правильную установку и обслуживание.
Храните данное руководство в удобном месте, чтобы вы всегда могли обратиться к нему для безопасного и правильного использования микроволновой печи.
При продаже устройства, передаче устройства другому пользователю, или если вы оставите его, переезжая на новое место, просим вас обязательно передать вместе с ним и это руководство, чтобы новый владелец мог ознакомиться с правилами эксплуатации и техникой безопасности.



Утилизация

Эта маркировка указывает на то, что данный продукт нельзя утилизировать вместе с другими бытовыми отходами. Чтобы предотвратить возможное причинение вреда окружающей среде или здоровью человека в результате неконтролируемой утилизации отходов, следует сдать прибор на переработку для рационального повторного использования материальных ресурсов.

Внимательно прочитайте эту инструкцию до того, как использовать вашу микроволновую печь, и аккуратно храните ее.
Если вы будете следовать инструкциям, ваша микроволновая печь будет долго служить вам.

БЕРЕЖНО ХРАНИТЕ ДАННУЮ ИНСТРУКЦИЮ

СОДЕРЖАНИЕ

01 МЕРЫ БЕЗОПАСНОСТИ..... 2

02 ОПИСАНИЕ УСТРОЙСТВА..... 7

03 ПОДГОТОВКА К РАБОТЕ..... 8

04 ЧИСТКА И УХОД..... 10

05 ПАНЕЛЬ УПРАВЛЕНИЯ..... 11

06 ЭКСПЛУАТАЦИЯ..... 13

07 ВЫБОР ПОСУДЫ..... 19

08 ПОИСК И УСТРАНЕНИЕ НЕИСПРАВНОСТЕЙ..... 21

09 ТЕХНИЧЕСКИЕ ХАРАКТЕРИСТИКИ..... 23

10 ОБСЛУЖИВАНИЕ КЛИЕНТОВ..... 24

МЕРЫ ПРЕДОСТОРОЖНОСТИ ВО ИЗБЕЖАНИЕ ВОЗМОЖНОГО ЧРЕЗМЕРНОГО ВОЗДЕЙСТВИЯ МИКРОВОЛНОВОЙ ЭНЕРГИИ

01 Не пытайтесь использовать печь с открытой дверцей, так как это может привести к вредному воздействию микроволновой энергии. Не снимайте и не ломайте защитный экран!
02 Не помещайте никакие предметы между лицевой стороной печи и дверцей и не допускайте скопления грязи или остатков чистящего средства на уплотнительных поверхностях.
03 **ВНИМАНИЕ:** Если дверца или дверные уплотнения повреждены, печь не должна эксплуатироваться до тех пор, пока ее не отремонтирует компетентное лицо.

ВАЖНЫЕ ИНСТРУКЦИИ ПО БЕЗОПАСНОСТИ



ВНИМАНИЕ!

Для снижения риска возгорания, поражения электрическим током, получения травм или воздействия чрезмерной энергии микроволновой печи при использовании устройства соблюдайте следующие основные меры предосторожности:

01 Прочитайте и следуйте указаниям: «МЕРЫ ПРЕДОСТОРОЖНОСТИ ВО ИЗБЕЖАНИЕ ВОЗМОЖНОГО ЧРЕЗМЕРНОГО ВОЗДЕЙСТВИЯ МИКРОВОЛНОВОЙ ЭНЕРГИИ».
02 Данное устройство разрешается использовать детям в возрасте от 8 лет и старше и лицам с ограниченными физическими, сенсорными или умственными способностями или не имеющими соответствующего опыта и знаний, если они делают это под надзором либо если им была предоставлена инструкция по безопасному использованию данного устройства и они осознают связанные с этим опасности. Детям запрещается играть с устройством.
03 Хранить устройство и шнур питания следует в месте, не доступном для детей младше 8 лет.
04 Очистка и доступное пользователю техническое обслуживание не должно производиться детьми, кроме случаев, когда они старше 8 лет и находятся под присмотром.

МЕРЫ БЕЗОПАСНОСТИ

05 Во избежание травм и поражения электрическим током поврежденный шнур питания должен заменять производитель, представитель сервисного центра или другой квалифицированный специалист.
06 В рабочем состоянии температура незащищенных поверхностей может достигать высокого значения.
07 Данное устройство относится к оборудованию ISM группы 2 класса B. Группа 2 включает в себя все ISM оборудование (промышленное, научное и медицинское), в котором преднамеренно генерируется и/или используется радиочастотная энергия в форме электромагнитного излучения для обработки материалов, а также электроэрозионное оборудование.
08 Оборудование класса B — это оборудование, пригодное для использования в жилых помещениях и в учреждениях, непосредственно подключенных к низковольтной сети электроснабжения, обеспечивающей электропитание зданий, используемых для бытовых целей.
09 Печь предназначена для отдельного от других приборов использования.
10 **ВНИМАНИЕ!** Ремонт или техническое обслуживание должны проводиться только квалифицированным специалистом, так как это подразумевает снятие крышки, обеспечивающей защиту от СВЧ-излучения.
11 **ВНИМАНИЕ!** Жидкости и другие пищевые продукты не должны разогреваться в герметичных контейнерах, так как они могут взорваться.
12 Устройство предназначено для использования в домашних или схожих с ними условиях:
- кухни для персонала в магазинах, офисах и других рабочих помещениях;
- загородные жилые дома;
- постояльцами гостиниц, мотелей и других жилых помещений;
- гостиницы типа «ночлег и завтрак».

13 Используйте только посуду, пригодную для использования в микроволновых печах.
14 Не допускается использование металлических контейнеров для продуктов и напитков для приготовления в печи.
15 При нагревании продуктов в пластиковых или бумажных контейнерах следите за печью, так как присутствует возможность воспламенения.

16 Микроволновая печь предназначена для нагрева пищевых продуктов и напитков. Сушка продуктов питания или одежды и нагревание грелок, тапочек, губок, влажной ткани и подобных предметов может привести к травмам, возгоранию или пожару.
17 Если наблюдается задымление, выключите или отсоедините устройство и держите дверцу закрытой, чтобы огонь погас.
18 Нагревание напитков в микроволновой печи может привести к замедленному кипению, поэтому будьте осторожны, когда вынимаете емкость из печи.
19 Содержимое бутылочек для кормления и банок для детского питания необходимо перемешать или встряхнуть. Во избежание ожогов необходимо проверить температуру продуктов перед употреблением.
20 Яйца в скорлупе и целые сваренные вкрутую яйца не следует подогревать в микроволновой печи, так как они могут взорваться, например, после окончания процесса нагрева микроволнами.
21 Печь следует регулярно чистить и удалять любые отложения пищи.
22 Несоблюдение требований по поддержанию печи в чистом состоянии может привести к ухудшению качества поверхности, что может отрицательно сказаться на сроке службы прибора и, возможно, привести к возникновению опасной ситуации.
23 Используйте только температурный щуп, рекомендованный для данной печи (для печей, оснащенных возможностью использования щупа для измерения температуры).
24 При извлечении контейнеров из устройства следует следить за тем, чтобы поворотный стол не смещался.
25 Устройство не должно очищаться с помощью пароочистителя.
26 Устройство нельзя размещать в шкафу.
27 **ВНИМАНИЕ!** Во избежание поражения электрическим током перед заменой лампы убедитесь, что печь выключена.
28 Во избежание перегрева устройство нельзя устанавливать за декоративной дверцей. (Это не относится к приборам с декоративной дверцей).
29 Микроволновая печь должна использоваться с открытой декоративной дверцей. (Для печей с декоративной дверцей.)
30 Задняя поверхность устройства должна быть обращена к стене.
31 **ВНИМАНИЕ!** Перед началом эксплуатации устройства убедитесь, что в его камере нет предметов или посуды, не предназначенных для использования в микроволновой печи.

32 **ВНИМАНИЕ!** Не оставляйте в камере легковоспламеняющиеся изделия, кухонные принадлежности или пищевые продукты, когда она не используется.
33 Освещение камеры — это основная функция, которая облегчает пользователям уборку и наблюдение за процессом приготовления пищи и т.д. Когда освещение больше не требуется, для экономии электроэнергии закройте дверцу печи — в этот момент свет автоматически выключится. (Для печи с подсветкой камеры.)
34 Не включайте микроволновую печь, если она пуста: избегайте работы микроволновой печи без продуктов внутри, чтобы предотвратить перегрев и возможное повреждение камеры.
35 Не используйте микроволновую печь непрерывно в течение длительного времени, так как это может привести к срабатыванию защиты от перегрева и прекращению нагрева. Как только печь остынет, ее можно снова использовать.



ВНИМАНИЕ!

ВНИМАТЕЛЬНО ПРОЧИТАЙТЕ И СОХРАНИТЕ ДЛЯ ДАЛЬНЕЙШЕГО ИСПОЛЬЗОВАНИЯ ТОЛЬКО ДЛЯ БЫТОВОГО ИСПОЛЬЗОВАНИЯ (НЕ ДЛЯ КОММЕРЧЕСКОГО)

ЗАЗЕМЛЕНИЕ УСТРОЙСТВА



ОПАСНО!

Опасность поражения электрическим током
Прикосновение к некоторым внутренним компонентам может привести к серьезным травмам или смерти. Не разбирайте данное устройство.



ВНИМАНИЕ!

Опасность поражения электрическим током
Неправильное использование заземления может привести к поражению электрическим током. Не вставляйте штепсельную вилку в сетевую розетку до тех пор, пока устройство не будет правильно установлено и заземлено.

Данное устройство должно быть заземлено. В случае электрического короткого замыкания, заземление снижает риск поражения электрическим током, снимая напряжение с корпуса устройства.
Это устройство оборудовано шнуром, имеющим заземляющий провод с заземляющей штепсельной вилкой. Вилка должна вставляться в розетку, которая надлежащим образом установлена и заземлена.
Обратитесь к квалифицированному электрику или специалисту по обслуживанию, если инструкции по заземлению не полностью понятны или если существуют сомнения относительно того, правильно ли заземлено устройство.

Если необходимо использовать удлинитель, используйте только 3-жильный удлинитель.

01 Предусмотрен короткий шнур электропитания для снижения риска запутывания в длинном проводе или спотыкания о него.

02 Если используется длинный соединительный шнур или удлинитель:

- Указанная номинальная мощность соединительного шнура или удлинителя должна быть, по крайней мере, не меньше, чем номинальная мощность печи.
- Удлинитель должен представлять собой 3-проводной кабель питания с заземлением.
- Длинный шнур должен быть устроен так, чтобы не запутываться и не быть натянутым детьми для избежания возможности случайного запутывания и спотыкания людей.

ОПИСАНИЕ УСТРОЙСТВА

(В случае любых различий между приобретенным изделием и изображениями в данном руководстве приоритет имеет фактически приобретенное изделие).
Извлеките содержимое упаковки, а также достаньте дополнительные принадлежности из печи.
В комплект поставки микроволновой печи входят следующие дополнительные принадлежности:

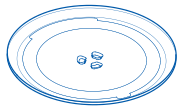	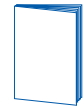	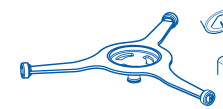
Стеклянный поддон	Руководство пользователя	Поворотное кольцо в сборе

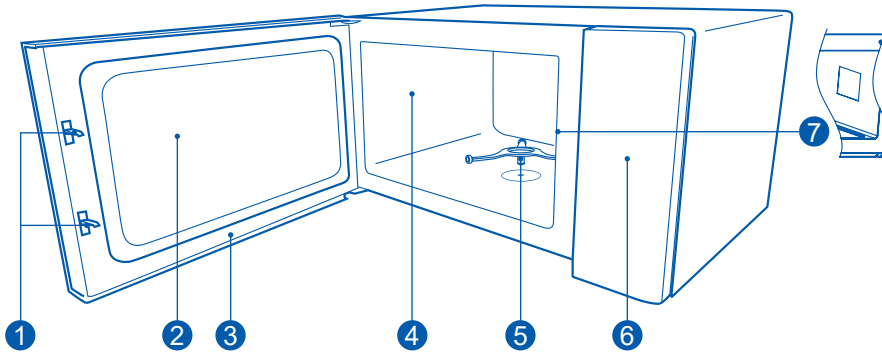

1. Система защитной блокировки
2. Смотровое окно
3. Дверца в сборе
4. Внутренняя полость печи
5. Поворотное кольцо в сборе
6. Панель управления
7. Слюдяная пластина

РАСПАКОВКА

При установке нового устройства убедитесь, что вся упаковка и транспортировочная пленка удалены, а аксессуары вынуты из камеры. Осмотрите печь на предмет повреждений, например, вмятин или повреждений дверцы. При обнаружении повреждений эксплуатация печи не допускается.

УСТАНОВКА ПОВОРОТНОГО СТОЛА

Перед первым использованием устройства необходимо правильно установить поворотный стол. См. картинку ниже:

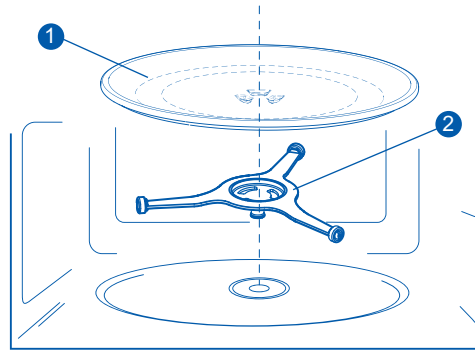

1. Стеклянный поднос
2. Поворотное кольцо в сборе

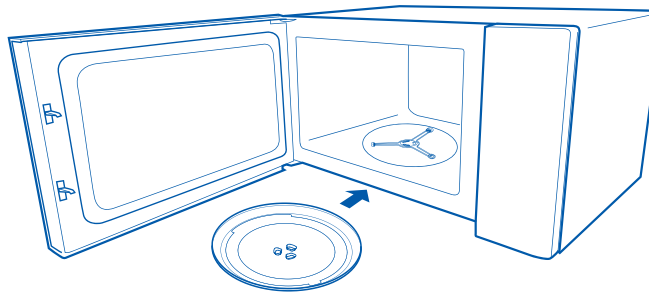

ПРИМЕЧАНИЯ

- Никогда не используйте устройство без поворотного стола. Убедитесь, что он правильно зафиксирован. Поворотный стол может вращаться как по часовой стрелке, так и против часовой стрелки.

ПОДГОТОВКА К РАБОТЕ

- Никогда не устанавливайте стеклянный поднос вверх дном. Ничто не должно мешать движению стеклянного подноса.
- Во время приготовления продуктов всегда необходимо использовать как стеклянный поднос, так и кольцо поворотного стола в сборе.
- Во время приготовления все продукты и контейнеры с продуктами всегда необходимо помещать на стеклянный поднос.
- Запрещается ограничивать движение поворотного стола.
- Если стеклянный поднос или поворотное кольцо треснули или сломались, обратитесь в ближайший авторизованный сервисный центр.

УСТАНОВКА УСТРОЙСТВА

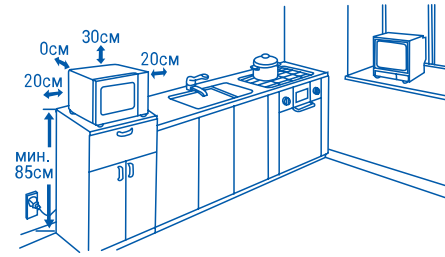

1 Выберите ровную поверхность, обеспечивающую достаточное открытое пространство для впускных и/или выпускных отверстий.
   - Минимальная высота установки - 85 см.
   - Задняя поверхность устройства должна быть обращена к стене. Оставьте минимальное свободное пространство 30 см над печью, а между печью и прилегающими стенами необходимо оставить минимальное расстояние 20 см.
   - Не снимайте ножки с нижней части печи.
   - Блокирование впускных и/или выпускных вентиляционных отверстий может привести к повреждению печи.
   - Устанавливайте печь как можно дальше от радиоприемника и телевизора. Работа микроволновой печи может привести к созданию помех для приема радио или телевизионных сигналов.
2 Подключите печь к стандартной бытовой розетке. Убедитесь, что напряжение и частота сети совпадают с напряжением и частотой, указанными на паспортной табличке.

⚠ ВНИМАНИЕ!

Не устанавливайте печь над плитой или другим нагревательным прибором. При установке вблизи источника тепла или над ним печь может повредиться, и сервисная гарантия в данном случае будет аннулирована.



Во время работы печи доступная для прикосновения поверхность может быть горячей.

ЧИСТКА И УХОД

Убедитесь в том, что устройство отключено от сети электропитания.

1 После использования очистите камеру печи слегка влажной тканью.
2 Очистите аксессуары обычным способом в мыльной воде.
3 Раму дверцы и уплотнитель, а также соседние детали необходимо тщательно почистить влажной тряпкой, если они загрязнены.
4 Не используйте для очистки стекла дверцы печи жесткие абразивные чистящие средства или острые металлические скребки, так как при этом можно поцарапать поверхность, что может привести к разбиванию стекла.
5 Совет по чистке – Для облегчения очистки стенок камеры, к которым может прикасаться приготовленная пища: положите половинку лимона в миску, добавьте 300 мл воды и нагревайте на 100% мощности микроволновой печи в течение 10 минут. Протрите печь мягкой сухой тканью.

ПАНЕЛЬ УПРАВЛЕНИЯ

ВНЕШНИЙ ВИД



ОПИСАНИЕ ПАНЕЛИ УПРАВЛЕНИЯ

Кнопка	Описание
 СВЧ	Настройка уровня мощности микроволновой печи
 Разморозка	Быстрая разморозка замороженных продуктов в зависимости от выбранного веса или времени
 Подогрев	Режим разогрева с предустановленными программами по весу
 Автоменю	Автоматический режим с предустановленными программами по весу
 Блокировка/ Выкл. Звук	Функция отключения звука /Блокировка от детей
 Эко-режим/ Часы	Настройка времени / Функция эко-режим
5 мин ⋮ 1 мин ⋮ 10 сек	Начало быстрого приготовления / Добавление соответствующего времени
— Настройка +	Настройка параметров (например, времени, уровня мощности, веса, меню)
 Стоп Отмена	Приостановка текущего процесса приготовления / Отмена текущей операции
 Старт +30 сек	Начало быстрого приготовления на 30 секунд / Подтверждение ввода / Начало работы / Добавление 30 секунд

1. НАСТРОЙКА ВРЕМЕНИ

После подключения микроволновой печи к электропитанию на дисплее отобразится «0:00», раздастся звуковой сигнал, и печь перейдет в режим ожидания.

(1) В режиме ожидания нажмите « Эко-режим/Часы » один раз, на дисплее появится «00:00».

(2) Нажмите « — » или « + », для настройки значения часов.

(3) Нажмите « Эко-режим/Часы » для подтверждения.

(4) Нажмите « — » или « + » для настройки значения минут.

(5) Нажмите « Эко-режим/Часы » для подтверждения. Настройка часов завершена.

ПРИМЕЧАНИЯ:

1. Чтобы сбросить настройки часов, повторите шаги с 1 по 5.
2. Часы имеют 24-часовой формат отображения. Если часы не настроены, они не будут работать при включении питания.

2. ПРИГОТОВЛЕНИЕ В РЕЖИМЕ СВЧ

Доступно 11 уровней мощности.

Мощность	100%	90%	80%	70%	60%	50%	40%	30%	20%	10%	0%
На дисплее	700W	630W	560W	490W	420W	350W	280W	210W	140W	70W	0W

(1) В режиме ожидания нажмите « СВЧ » один раз, на дисплее появится «700W».

(2) Чтобы установить уровень мощности, несколько раз нажмите « СВЧ », « — » или « + ». Доступно 11 уровней мощности.

(3) Чтобы перейти к настройке времени приготовления, нажмите « Старт +30 сек » один раз или « 5 мин », « 1 мин », « 10 сек ».

(4) Нажмите « 5 мин », « 1 мин », « 10 сек », « — » или « + », чтобы установить время приготовления. Максимальное значение времени — «95:00»

(5) Чтобы начать приготовление, нажмите « Старт +30 сек ».

3. РАЗМОРОЗКА ПО ВЕСУ

(1) В режиме ожидания нажмите « Разморозка » один раз, на экране появится «dEF1».

(2) Чтобы выбрать тип продукта, несколько раз нажмите « Разморозка » или « — », « + ». Доступны варианты «dEF1~dEF4».

(3) Нажмите « Старт +30 сек » для подтверждения.

(4) Нажмите « — » или « + », чтобы установить вес продукта. Вес можно установить в диапазоне от 100 до 2000 г.

(5) Чтобы начать размораживание, нажмите « Старт +30 сек ».

ПРИМЕЧАНИЕ:

Во время размораживания раздастся звуковой сигнал,чтобы напомнить вам перевернуть продукты. Если никаких действий не будет предпринято, печь продолжит работу.

Таблица режимов разморозки по типу продукта

Тип продукта	Мясо	Овощи	Рыба	Фрукты
На дисплее	dEF1	dEF2	dEF3	dEF4

4. РАЗМОРОЗКА ПО ВРЕМЕНИ

(1) В режиме ожидания нажмите « Разморозка » один раз, на экране появится «dEF1».

(2) Несколько раз нажмите « Разморозка » или « — », « + » пока на дисплее не появится «dEF5».

(3) Нажмите « Старт +30 сек » для подтверждения.

(4) Нажмите « 5 мин », « 1 мин », « 10 сек », « — » или « + », чтобы установить желаемое время разморозки.

Максимальное значение времени — «95:00».

(5) Чтобы начать размораживание, нажмите « Старт +30 сек ».

ПРИМЕЧАНИЯ:

(1) Уровень мощности по умолчанию в этом режиме 30%, и его нельзя изменить.

(2) Звуковой сигнал напомнит вам перевернуть продукты во время размораживания. Если никаких действий не будет предпринято, печь продолжит работу.

5. БЫСТРОЕ ПРИГОТОВЛЕНИЕ

(1) В режиме ожидания нажмите « 5 мин », « 1 мин », « 10 сек » один раз, чтобы установить время приготовления на уровне мощности 100% на нужное время. Затем нажмите « Старт +30 сек », чтобы начать приготовление. Максимальное значение времени — «95:00».

(2) Чтобы запустить печь на 100% мощности в течение 30 секунд, в режиме ожидания нажмите « Старт +30 сек » один раз, Каждое нажатие этой кнопки увеличивает время на 30 секунд, максимальное значение времени — «95:00».

(!) ПРИМЕЧАНИЯ:

Примечание: В режиме микроволн и размораживания по времени вы можете изменить время работы нажатием кнопок: « 5 мин », « 1 мин », « 10 сек » « — », « + » или « Старт +30 сек » (кроме размораживания по весу, разогрева и автоменю).

6. ПРИГОТОВЛЕНИЕ В НЕСКОЛЬКО ЭТАПОВ

(!) ПРИМЕЧАНИЯ:

(1) В этом режиме можно установить два этапа приготовпения.

(2) Если выбрать функцию размораживания, она будет работать автоматически на первом этапе.

(3) Функцию автоменю и разогрев нельзя установить как один из этапов режима поэтапного приготовления.

(!) ПРИМЕР:

Разморозка продуктов в течение 5 минут, а затем приготовление на 80% мощности в режиме микроволн в течение 7 минут.

(1) В режиме ожидания нажмите « Разморозка » пять раз, пока на дисплее не появится «dEF5».

(2) Нажмите « Старт +30 сек »для подтверждения.

(3) Нажмите « 5 мин », « 1 мин », « 10 сек », « — » или « + », чтобы установить желаемое время разморозки - например, 5 минут.

(4) Несколько раз нажмите « СВЧ », чтобы установить уровень мощности на 80%.

(5) Один раз нажмите « Старт +30 сек » или нажимайте « 5 мин », « 1 мин », « 10 сек », чтобы

перейти к настройке времени приготовления.

(6) Нажмите « 5 мин », « 1 мин », « 10 сек », « — » или « + », чтобы установить время приготовления - например, 7 минут.

(7) Нажмите « Старт +30 сек », чтобы начать приготовление.

7. РАЗОГРЕВ

(1) В режиме ожидания нажмите « Подогрев » один раз, на дисплее появится «200g».

(2) Несколько раз нажмите « Подогрев » или « — », « + », чтобы выбрать необходимый вес.

(3) Нажмите « Старт +30 сек » чтобы начать приготовление.

Таблица разогрева по весу продуктов

Меню	Вес	На дисплее	Мощность
Разогрев	200 г	200 g	100 %
	400 г	400 g	
	600 г	600 g	

8. АВТОМЕНЮ

(1) В режиме ожидания нажмите « Автоменю », один раз, на дисплее появится «A-01».

(2) Чтобы выбрать необходимое меню, несколько раз нажмите « Автоменю » или « — », « + ». Доступно 15 автоматических программ.

(3) Нажмите « Старт +30 сек » для подтверждения.

(4) Нажмите « — » или « + », чтобы установить вес продукта.

(5) Чтобы начать приготовление, нажмите « Старт +30 сек ».

Таблица автоменю

Меню	Вес	На дисплее	Мощность
A-01 Картофель	1 (230 г)	1	100%
	2 (460 г)	2	
	3 (690 г)	3	
A-02 Макароны	50 г (с 450 г холодной воды)	50 g	80%
	100 г (с 800 г холодной воды)	100 g	
A-03 Пицца	200 г	200 g	100%
	400 г	400 g	
A-04 Попкорн	50 г	50 g	
	100 г	100 g	
A-05 Напитки	1 чашка	1	
	2 чашки	2	
	3 чашки	3	
A-06 Свежие овощи	200 г	200 g	
	400 г	400 g	
A-07 Замороженные овощи	200 г	200 g	
	400 г	400 g	
A-08 Мясо	250 г	250 g	80%
	450 г	450 g	
A-09 Рыба	250 г	250 g	
	450 г	450 g	
A-10 Хлебобулочн. изделия	300 г	300 g	100%
	500 г	500 g	
A-11 Суп	200 г	200 g	
	400 г	400 g	
A-12 Отварная курица	250 г	250 g	80%
	450 г	450 g	
A-13 Ризотто/рис	200 г (с 360 г холодной воды)	200 g	100%+50%
	400 г (с 720 г холодной воды)	400 g	
A-14 Лапша быстр. пригот.	60 г (с 350 г холодной воды)	60 g	100%
	120 г (с 700 г холодной воды)	120 g	
A-15 Овсяные хлопья	35 г (с 245 г холодной воды)	35 g	
	70 г (с 490 г холодной воды)	70 g	

9. ФУНКЦИЯ СПРАВКИ

(1) Если часы настроены, при нажатии кнопки « 

» в режиме приготовления будет отображаться текущее время в течение трех секунд.

(2) Чтобы узнать уровень мощности, в режиме приготовления в микроволновой печи нажмите кнопку « 

». Уровень мощности будет отображаться в течение трех секунд.

10. ФУНКЦИЯ ОТКЛЮЧЕНИЯ ЗВУКОВЫХ СИГНАЛОВ

В режиме ожидания нажмите кнопку « 

» один раз, раздастся звуковой сигнал и отобразится значок беззвучного режима.

Нажатия кнопок станет беззвучным.

Чтобы отключить беззвучный режим:

Нажмите кнопку « 

» один раз, раздастся звуковой сигнал.

ПРИМЕЧАНИЕ:

Выбранный вариант режима (со звуком/беззвучный) будет сохраняться до отключения питания.

11. ФУНКЦИЯ БЛОКИРОВКИ ОТ ДЕТЕЙ

Эта функция применяется для отключения экранных кнопок и защиты от случайного включения микроволновой печи ребенком.

Чтобы включить блокировку:

В режиме ожидания нажмите и удерживайте кнопку « 

» в течение трех секунд. Раздастся звуковой сигнал, и отобразится значок блокировки.

Чтобы отключить блокировку:

Нажмите и удерживайте кнопку « 

» в течение трех секунд. Раздастся звуковой сигнал.

12. ФУНКЦИЯ ЭКО-РЕЖИМ

Для перехода в эко-режим:

В режиме ожидания нажмите и удерживайте кнопку « 

» в течение трех секунд, раздастся звуковой сигнал. Экран отключится.

Для отключения эко-режима:

Когда печь находится в эко-режиме, нажатие любой кнопки, открытие или закрытие дверцы отменит этот режим.

ВЫБОР ПОСУДЫ

Материалы, которые можно использовать в печи

Посуда	Замечания
Емкость для жарки	Следуйте инструкциям производителя. Низ емкости для жарки должен находиться на расстоянии порядка 5 мм над поворотным столом. Неправильное использование может привести к поломке поворотного стола. (Для модели с поворотным столом.)
Столовая посуда	Только подходящая для использования в микроволновой печи. Следуйте инструкциям производителя. Не используйте посуду с трещинами или сколами.
Стеклянные банки	Всегда снимайте крышку. Используйте только для нагрева пищи, пока она не станет теплой. Большинство стеклянных банок не являются термостойкими и могут треснуть.
Стеклянные изделия	Только термостойкая посуда для печи. Убедитесь, что нет металлических элементов. Не используйте посуду с трещинами или сколами.
Пакеты для приготовления	Следуйте инструкциям производителя. Не завязывайте металлической завязкой. Сделайте прорези, чтобы пар выходил.
Бумажные тарелки и чашки	Используйте только для кратковременного приготовления / разогрева. Не оставляйте печь без присмотра во время приготовления пищи.
Бумажные полотенца	Используйте для накрывания еды и впитывания лишнего жира. Используйте под присмотром только для кратковременного приготовления пищи.
Пергаментная бумага	Используйте в качестве крышки для предотвращения разбрызгивания или для обертывания при пропари-вании.
Пластиковая посуда	Только подходящая для использования в микроволновой печи. Следуйте инструкциям производителя. Должна присутствовать отметка «безопасно для микроволновой печи». Некоторые пластиковые контейнеры размягчаются, так как пища внутри становится горячей. Пакеты для запекания и плотно закрытые полиэтиленовые пакеты должны быть разрезаны или проколоты в соответствии с указаниями на упаков-ках.
Пластиковая обертка	Только подходящая для использования в микроволновой печи. Используйте для обертывания пищи во время приготовления, чтобы сохранить влагу. Не позволяйте пластиковой обертке касаться пищи.
Термометры	Только безопасные для микроволновой печи (термометры для мяса или кондитерских изделий).
Восковая бумага	Используйте в качестве обертки для предотвращения разбрызгивания и удержания влаги.

ВЫБОР ПОСУДЫ

Материалы, которых следует избегать при использовании в микроволновой печи

Посуда	Замечания
Алюминиевый поднос	Может вызывать искрение. Переложите еду в посуду, пригодную для использования в микроволновой печи.
Пищевой картон с металлической ручкой	Может вызывать искрение. Переложите еду в посуду, пригодную для использования в микроволновой печи.
Металлическая или отделанная металлом посуда	Металл закрывает доступ микроволновой энергии к продуктам. Металлическая отделка может вызывать искрение.
Бумажные пакеты	Могут вызвать пожар в печи.
Пенопласт	Пенопласт может расплавиться или загрязнить пищу при воздействии высокой температуры.
Дерево	Древесина высыхает при использовании в микроволновой печи и может расколоться или треснуть.

ПЕРЕД ОБРАЩЕНИЕМ В СЕРВИСНЫЙ ЦЕНТР

Неисправности могут возникать в любых электроприборах. Это не обязательно означает, что в приборе есть дефект. Поэтому проверьте по таблице ниже, можете ли вы устранить неисправность самостоятельно. Прежде чем обращаться в службу послепродажного обслуживания, прочтите информацию об устранении неполадок. Это позволит избежать лишних расходов. Если вы не можете решить проблему самостоятельно, обратитесь в ближайший авторизованный сервисный центр производителя.

⚠ ОСТОРОЖНО - ОПАСНОСТЬ ТРАВМ!

Неправильный ремонт опасен.

Ремонт этого бытового прибора должен выполняться только квалифицированным персоналом.

Если прибор неисправен, позвоните в службу поддержки клиентов.

Никогда не пытайтесь самостоятельно отремонтировать неисправную или предположительно неисправную бытовую технику.

РАСПРОСТРАНЕННЫЕ ПРОБЛЕМЫ	ВОЗМОЖНАЯ ПРИЧИНА	ВОЗМОЖНЫЕ СПОСОБЫ УСТРАНЕНИЯ
Печь не работает	Вилка провода питания не вставлена в розетку.	Выньте вилку из розетки и снова плотно вставьте ее.
	Произошло отключение электроэнергии.	Проверьте, работает ли на кухне освещение и другие электроприборы.
	Дверца закрыта неправильно.	Проверьте, не застряли ли в дверце остатки пищи или посторонние предметы, и убедитесь, что дверца закрыта плотно.
Не происходит нагрев	Дверца не закрыта.	Убедитесь, что дверца плотно закрыта.
Шум	Микроволновые печи издают шум во время работы, но если шум стал необычно громким или нехарактерным, это может быть связано с тем, что поворотный диск установлен неправильно (для моделей с поворотным диском).	Установите поворотный диск в правильное положение.

ПОИСК И УСТРАНЕНИЕ НЕИСПРАВНОСТЕЙ

РАСПРОСТРАНЕННЫЕ ПРОБЛЕМЫ	ВОЗМОЖНАЯ ПРИЧИНА	ВОЗМОЖНЫЕ СПОСОБЫ УСТРАНЕНИЯ
Некачественное размораживание	Выбран слишком низкий уровень мощности микроволновой печи. Продукты холоднее, чем обычно.	-
	Используются материалы, недопустимые для использования в микроволновой печи.	Используйте только посуду, подходящую для использования в микроволновой печи.
	Время приготовления и уровень мощности не подходят.	Выбирайте правильное время приготовления и уровень мощности.
	Продукты не переворачивали и не перемешивали.	Переворачивайте или перемешивайте пищу.
Продукты приготовлены неравномерно; Продукты недоготовлены	Выбран слишком низкий уровень мощности микроволновой печи.	-
	Используются материалы, недопустимые для использования в микроволновой печи.	Используйте только посуду, подходящую для использования в микроволновой печи.
	Продукты не размерожены полностью.	Полностью разморозьте продукты.
	Время приготовления и уровень мощности не подходят.	Выбирайте правильное время приготовления и уровень мощности.
	Продукты не переворачивали и не перемешивали.	Во время приготовления периодически переворачивайте или перемешивайте блюдо.
Продукты пережарены / переварены	Выбран слишком высокий уровень мощности микроволновой печи. Время приготовления и уровень мощности не подходят.	Выбирайте правильное время приготовления и уровень мощности.
Микроволновая печь искрит	Используются материалы, недопустимые для использования в микроволновой печи.	Используйте только посуду, подходящую для использования в микроволновой печи.
	Печь работает без продуктов внутри.	Запрещается включать печь, если в ней нет продуктов. Это очень опасно.
	Внутри печи остатки пролитой пищи.	Протрите внутреннюю камеру печи влажной тряпкой.

ТЕХНИЧЕСКИЕ ХАРАКТЕРИСТИКИ

Модель	HMM-DM207WA
Номинальное напряжение/частота	230 В ~ 50 Гц
Микроволновая мощность на входе	1050 Вт
Микроволновая мощность на выходе	700 Вт
Частота волн	2450 МГц
Вес	8.8 кг
Размеры продукта	434×343×242 мм

СЛУЖБА ПОДДЕРЖКИ КЛИЕНТОВ

Мы рекомендуем обращаться в службу поддержки клиентов компании Haier, а также использовать оригинальные запасные части. Если у вас возникли проблемы с вашей бытовой техникой, пожалуйста, сначала изучите раздел «Поиск и устранение неисправностей».
Если вы не нашли решения проблемы, пожалуйста, обратитесь:

- к вашему официальному дилеру
- в Информационный центр Haier:

8-800-250-43-05 — (РФ)

8-10-800-2000-17-06 — (РБ)

- на сайт **http://haieronline.ru**, где вы можете оставить заявку на обслуживание, а также найти ответы на часто задаваемые вопросы.

Обращаясь в наш сервисный центр, пожалуйста, подготовьте следующую информацию, которую вы можете найти на паспортной табличке и в чеке:

Модель	HMM-DM207WA
Серийный номер	
Дата продажи	

Также, пожалуйста, проверьте наличие гарантии и документов о продаже.

ВАЖНО! Отсутствие на приборе серийного номера делает невозможной для Производителя идентификацию прибора и, как следствие, его гарантийное обслуживание.

ЗАПРЕЩАЕТСЯ удалять с прибора заводские идентифицирующие таблички. Отсутствие заводских табличек может стать причиной отказа выполнения гарантийных обязательств.

В настоящий документ могут быть внесены изменения без предварительного уведомления.
Производитель оставляет за собой право вносить изменения в конструкцию и комплектацию изделия без дополнительного уведомления.

Продукция соответствует требованиям технических регламентов Евразийского экономического (Таможенного) союза:
Сертификат соответствия № ЕАЭС RU C-CN.АЯ46.В.44979/25 от 17.12.2025 действует до 16.12.2030.
Декларация о соответствии № ЕАЭС N RU Д-CN.РА05.В.07864/26 от 15.06.2026 действует до 14.06.2031.
Более подробные сведения указаны в Едином реестре выданных сертификатов соответствия и зарегистрированных деклараций о соответствии Евразийского экономического союза.
Транспортировка и хранение
Перевозить и хранить продукт необходимо в заводской упаковке, согласно указанным на ней манипуляционным знакам.
При погрузке, разгрузке и транспортировке соблюдайте осторожность.
Транспорт и хранилища должны обеспечивать защиту продукта от атмосферных осадков и механических повреждений.

ГАРАНТИЙНЫЕ УСЛОВИЯ

Уважаемый покупатель!
Корпорация Haier благодарит вас за ваш выбор, гарантирует высокое качество и безупречное функционирование изделий (товара) при соблюдении правил эксплуатации, установки (монтажа) и технического обслуживания. Официальный срок службы на изделия, предназначенные для использования в быту: микроволновые печи, измельчители пищевых отходов — 5 лет; роботы-пылесосы, пылесосы — 4 года; малая бытовая техника, умные замки — 3 года, водоочистители — 2 года, остальные изделия — 7 лет со дня передачи изделия конечному потребителю. Учитывая высокое качество изделий, их фактический срок службы может значительно превышать официальный, и при бережном и внимательном отношении они будут служить вам долгие годы. Однако, по окончании срока службы на основании Закона о защите прав потребителей изготовитель не обязуется обеспечивать потребителю возможность использования изделия по назначению и не несет ответственность за существенные недостатки, которые могут представлять опасность для жизни, здоровья потребителя, причинять вред его имуществу или окружающей среде. Тем не менее, по окончании срока службы изделия вы можете обратиться в Авторизованный сервисный центр для проведения за дополнительную плату диагностических работ, получения информации по утилизации изделия.
Во избежание недоразумений, убедительно просим вас при покупке внимательно изучить эксплуатационную документацию, условия гарантийных обязательств на товар, а также сохранять в течение срока службы документы, прилагаемые к товару при его продаже (товарный или кассовый чек, эксплуатационную документацию, накладные, гарантийный талон). Если купленное вами изделие требует специальной установки (подключения), периодического технического обслуживания в соответствии с прилагаемой к изделию эксплуатационной документацией, необходимо обратиться в Авторизованный сервисный центр.
Установка (подключение) и периодическое техническое обслуживание газоиспользующего оборудования (изделия) производится исключительно специализированной организацией, соответствующей требованиям, установленным Постановлением Правительства РФ от 14.05.2013 № 410 «О мерах по обеспечению безопасности при использовании и содержании внутридомового и внутриквартирного газового оборудования».
Во избежание возникновения механических, термических и электрических повреждений рекомендуется производить регулярное техническое обслуживание изделия в Авторизованном сервисном центре с периодичностью не менее одного раза в год в зависимости от условий эксплуатации, что будет способствовать сохранению высокой производительности изделия, а также увеличит его фактический срок службы. Выход из строя изделия по причине загрязнения (пыль, грязь, шерсть, ворс) признается не гарантийным случаем и надлежит устранению исключительно за счет потребителя. Периодическое техническое обслуживание изделия производится Авторизованным сервисным центром за дополнительную плату. Корпорация Haier оставляет за собой право отказать в гарантийном обслуживании изделия в случае несоблюдения изложенных ниже условий.

ОБСЛУЖИВАНИЕ КЛИЕНТОВ

Условия гарантийного обслуживания
Корпорация Haier устанавливает гарантийный срок 12 месяцев* со дня передачи товара потребителю. Гарантийное обслуживание распространяется только на товары, укомплектованные документами, прилагаемыми к товару при его продаже (товарный или кассовый чек, эксплуатационная документация, накладные, гарантийный талон), позволяющими идентифицировать товар. Отсутствие на изделии серийного номера (в случае если он предусмотрен изготовителем) делает невозможной его идентификацию и, как следствие, его гарантийное обслуживание. Запрещается удалять с изделия заводские идентифицирующие таблички. Повреждение или отсутствие заводских табличек, гарантийных пломб (в том случае, если их наличие предусмотрено изготовителем) может стать причиной отказа от выполнения гарантийных обязательств.
Гарантийное обслуживание производится исключительно Авторизованными сервисными центрами Haier. Полный список Авторизованных сервисных центров вы можете узнать в Информационном центре Haier по телефонам:
8-800-250-43-05 — для Потребителей из России (бесплатный звонок из регионов России)
8-10-800-2000-17-06 — для Потребителей из Беларуси (бесплатный звонок из регионов Беларуси)
или на сайте: https://haieronline.ru или сделав запрос по электронной почте: help@haieronline.ru.
Данные Авторизованных сервисных центров могут быть изменены, за справками обращайтесь в Информационный центр Haier.

Гарантийное обслуживание не распространяется на изделия, недостатки которых возникли вследствие:
– нарушения потребителем условий и правил эксплуатации, хранения и/или транспортировки товара;
– неправильной установки и/или подключения изделия;
– нарушения технологии работ с холодильным контуром и электрическими подключениями, как и привлечение к монтажу изделия лиц, не имеющих соответствующей квалификации, подтвержденной документально
– отсутствия своевременного технического обслуживания изделия в том случае, если этого требует эксплуатационная документация;
– избыточного или недостаточного давления в водопроводной сети;
– применения моющих средств, несоответствующих данному типу изделия, а также превышения рекомендуемой дозировки моющих средств;
– использования изделия в целях, для которых оно не предназначено;
– действий третьих лиц: ремонт или внесение несанкционированных изготовителем конструктивных или схемотехнических изменений неуполномоченными лицами;
– отклонений от стандартов и норм питающих сетей;
– действия непреодолимой силы (стихия, пожар, молния т. п.);
– несчастных случаев, умышленных или неосторожных действий потребителя или третьих лиц, в том числе повлекших механические повреждения изделия;
– попадания внутрь изделия посторонних предметов, веществ, жидкостей, насекомых, продуктов жизнедеятельности насекомых;
– нестабильного соединения проводной/беспроводной сети и нестабильные телефонные линии, некачественным заземлением, внешними электромагнитными полями, воздействия прямого солнечного света, высокой влажности и вибрации;
– несовместимости программного обеспечения и вирусным (вредоносным) ПО, а также самовольным модифицированием встроенного программного обеспечения, а также при использовании стороннего программного обеспечения;
– подключения внешних устройств, которое привело к выходу из строя всего устройства или какой- либо его части;
– естественного ухудшения (старения), включая вложения, дискеты, руководства, а также снижения емкости аккумуляторного блока;
– использования нестандартных и (или) некачественных расходных материалов, принадлежностей, запасных частей, элементов питания и/или носителей информации различных типов.

Гарантийное обслуживание не распространяется на следующие виды работ:
– установка, настройка и подключение изделия на месте эксплуатации;
– инструктаж и консультирование потребителя по использованию изделия;
– очистка изделия снаружи либо изнутри;
– переустановка операционной системы (заводской «прошивки»), поврежденной в результате умышленных или неосторожных действий потребителя или третьих лиц.

Гарантийному обслуживанию не подлежат нижеперечисленные расходные материалы и аксессуары:
– фильтры, шланги для подвода /слива воды для стиральных и посудомоечных машин;
– шланги, трубки, щетки, насадки, пылесборники, фильтры для пылесосов;
– тарелки, вертела, решетки, блюда и подставки для микроволновых печей;
– фильтры, поглотители запахов, лампочки, полки, ящики, подставки и другие емкости для хранения продуктов в холодильниках;
– пульты управления, аккумуляторные батареи, элементы питания, внешние блоки питания и зарядные устройства , соединительные провода с разъемами;
– документация, прилагаемая к изделию.

* Гарантийный срок на инверторный мотор стиральной/ сушильной/ посудомоечной машины, инверторный компрессор холодильника/ морозильника, компрессор сушильной машины — 12 лет с даты передачи товара Потребителю. На мотор стиральной/ сушильной машины с прямым приводом (статор, ротор) распространяется пожизненная гарантия.

Haier

МИКРОТОЛҚЫНДЫ ПЕШ

Пайдаланушы Нұсқаулығы

Үлгісі

HMM-DM207WA

• ҚҰРЫЛҒЫНЫ ҚОЛДАНАР АЛДЫНДА ОСЫ НҰСҚАУЛЫҚТЫ МҰҚИЯТ ОҚЫП ШЫҒЫҢЫЗ.
• ОНЫ КЕЙІНІРЕК ПАЙДАЛАНУ ҮШІН САҚТАП ҚОЙЫҢЫЗ.

Haier өнімдерін таңдағаныңыз үшін алғыс айтамыз!

Осы құрылғыны орнатпас бұрын немесе пайдаланбас бұрын осы нұсқаулықпен мұқият танысыңыз. Бұл нұсқаулықта құрылғыны тиімді пайдалануға, оны қауіпсіз және дұрыс орнатуға және күтіп ұстауға көмектесетін маңызды ақпарат бар. Бұл нұсқаулықты ыңғайлы жерде сақтаңыз, сонда сіз микротолқынды пешті қауіпсіз және дұрыс пайдалану үшін әрқашан оған жүгіне аласыз.

Құрылғыны сату кезінде, құрылғыны басқа пайдаланушыға беру кезінде немесе егер сіз оны жаңа жерге көшу кезінде қалдырсаңыз, жаңа иесі пайдалану ережелерімен және қауіпсіздік техникасымен танысуы үшін міндетті түрде онымен бірге осы нұсқаулықты да тапсырыңыз.

EAC



Кәдеге жарату

Бұл таңбалау бұл өнімді басқа тұрмыстық қалдықтармен бірге кәдеге жаратуға болмайтынын көрсетеді. Қалдықтарды бақылаусыз кәдеге жарату салдарынан қоршаған ортаға немесе адам денсаулығына ықтимал зиян келтірудің алдын алу үшін, материалдық ресурстарды ұтымды қайта пайдалану мақсатында аспапты қайта өңдеуге тапсыру қажет.

Өзіңіздің микротолқынды пешіңізді пайдаланар алдында осы нұсқаулықты мұқият оқып шығыңыз және оны ұқыптылықпен сақтаңыз.

Егер сіз нұсқаулықтарды сақтайтын болсаңыз, сіздің микротолқынды пешіңіз сізге ұзақ уақыт қызмет ететін болады.

ОСЫ НҰСҚАУЛЫҚТЫ ҰҚЫПТЫ САҚТАҢЫЗ

МАЗМҰНЫ

01 ҚАУІПСІЗДІК ШАРАЛАРЫ 2

02 ҚҰРЫЛҒЫНЫҢ СИПАТТАМАСЫ 7

03 ЖҰМЫСҚА ДАЙЫНДЫҚ 8

04 ТАЗАЛАУ ЖӘНЕ КҮТІМ 10

05 БАСҚАРУ ПАНЕЛІ 11

06 ПАЙДАЛАНУ 13

07 ЫДЫС-АЯҚ ТАҢДАУ 19

08 АҚАУЛЫҚТАРДЫ ЖОЮ 21

09 ТЕХНИКАЛЫҚ СИПАТТАМАЛАРЫ 23

10 КЛИЕНТТЕРГЕ ҚЫЗМЕТ КӨРСЕТУ 24

МИКРОТОЛҚЫНДЫ ЭНЕРГИЯНЫҢ ЫҚТИМАЛ ШАМАДАН ТЫС ӘСЕРІН БОЛДЫРМАУ ЖӨНІНДЕГІ САҚТЫҚ ШАРАЛАРЫ

01 Пешті ашық есікшесімен пайдалануға тырыспаңыз, өйткені бұл микротолқынды энергияның зиянды әсеріне әкелуі мүмкін. Қорғаныс экранын шешпеңіз және сындырмаңыз!
02 Пештің беттік жағы мен есікшесі арасына ешқандай заттарды орналастырмаңыз және тығыздағыш беттерде кірдің немесе тазартқыш құрал қалдықтарының жиналуына жол бермеңіз.
03 **НАЗАР АУДАРЫҢЫЗ:** Егер есігі немесе есік тығыздауыштары бүлінген болса, пешті құзыретті маман жөндегенге дейін пайдалануға болмайды.

ҚАУІПСІЗДІК ЖӨНІНДЕГІ МАҢЫЗДЫ НҰСҚАУЛАР



НАЗАР АУДАРЫҢЫЗ!

Өрт қаупін, электр тогының соғуын, жарақат алуды немесе құрылғыны пайдалану кезінде микротолқынды пеш энергиясының шамадан тыс әсерін азайту үшін келесі негізгі сақтық шараларын сақтаңыз:

01 Мына нұсқауларды оқып шығыңыз және оларды орындаңыз: «МИКРОТОЛҚЫНДЫ ЭНЕРГИЯНЫҢ ЫҚТИМАЛ ШАМАДАН ТЫС ӘСЕРІН БОЛДЫРМАУ ЖӨНІНДЕГІ САҚТЫҚ ШАРАЛАРЫ».
02 Бұл құрылғыны 8 жастан асқан балаларға және физикалық, сенсорлық немесе ақыл-ой қабілеттері шектеулі немесе тиісті тәжірибесі мен білімі жоқ адамдарға, егер олар бақылауда болса немесе оларға құрылғыны қауіпсіз пайдалану бойынша нұсқаулық берілген болса және олар онымен байланысты қауіптерді түсінсе, пайдалануға рұқсат етіледі. Балаларға құрылғымен ойнауға тыйым салынады.
03 Құрылғыны және қуат сымын 8 жасқа толмаған балалардың қолы жетпейтін жерде сақтау керек.
04 Пайдаланушы үшін қолжетімді тазалауды және техникалық қызмет көрсетуді, олар 8 жастан асқан және қадағалауда болған жағдайды қоспағанда, балалар жүргізбеуі керек.
05 Жарақат пен электр тогының соғуын болдырмау үшін зақымдалған қуат сымын өндіруші, сервистік орталықтың өкілі немесе басқа білікті маман ауыстыруы керек.

ҚАУІПСІЗДІК ШАРАЛАРЫ

06 Жұмыс күйінде қорғалмаған беттердің температурасы жоғары мәнге жетуі мүмкін.
07 Бұл құрылғы 2-топтағы ISM жабдығына, B класына жатады. 2-топқа материалдарды өңдеу үшін электромагниттік сәулелену түріндегі радиожиілік энергиясы әдейі өндірілетін және/немесе пайдаланылатын барлық ISM (өнеркәсіптік, ғылыми және медициналық) жабдықтары, сондай-ақ электроэрозиялық жабдықтар кіреді.
08 B класындағы жабдық — бұл тұрғын орынжайларда және тұрмыстық мақсаттар үшін пайдаланылатын ғимараттарды электрмен жабдықтауды қамтамасыз ететін төмен вольтты электрмен жабдықтау желісіне тікелей қосылған мекемелерде пайдалануға жарамды жабдық.
09 Пеш басқа аспаптардан бөлек пайдалануға арналған.
10 **НАЗАР АУДАРЫҢЫЗ!** Жөндеу немесе техникалық қызмет көрсету жұмыстарын тек білікті маман ғана жүргізуі тиіс, өйткені бұл АЖТ-сәулеленуінен қорғауды қамтамасыз ететін қақпақты шешуді көздейді.
11 **НАЗАР АУДАРЫҢЫЗ!** Сұйықтықтарды және басқа да тамақ өнімдерін қымтаулы контейнерлерде қыздыруға болмайды, өйткені олар жарылып кетуі мүмкін.
12 Құрылғы үйде немесе ұқсас жағдайларда пайдалануға арналған:
- дүкендердегі, кеңселердегі және басқа жұмыс орындарындағы қызметкерлерге арналған асүйлер;
- ауылдық тұрғын үйлер;
- қонақ үйлердің, мотельдердің және басқа да тұрғын орындардың қонақтары;
- «түнеу және таңғы ас» типіндегі қонақ үйлер.

13 Микротолқынды пештерде пайдалануға жарамды ыдысты ғана пайдаланыңыз.
14 Пеште тамақ дайындау үшін өнімдер мен сусындарға арналған металл контейнерлерді пайдалануға жол берілмейді.
15 Тамақ өнімдерін пластикті немесе қағаз контейнерлерде қыздырған кезде пешті бақылаңыз, өйткені жалындау қаупі бар.
16 Микротолқынды пеш тамақ өнімдері мен сусындарды қыздыруға арналған. Азық-түлікті немесе киімді кептіру және жылытқыштарды, тәпішкелерді, ысқыштарды, дымқыл маталарды және ұқсас заттарды қыздыру жарақаттарға, тұтануға немесе өртке әкелуі мүмкін.
17 Егер түтін пайда болса, құрылғыны өшіріңіз немесе ажыратыңыз және от сөнуі үшін есікшені жабық ұстаңыз.
18 Микротолқынды пеште сусындарды жылыту баяулатылған қайнауға әкелуі мүмкін, сондықтан ыдысты пештен алғанда сақ болыңыз.

19 Тамақтандыруға арналған бөтелкелер мен балалар тағамына арналған құтылардың ішіндегісін араластыру немесе сілкіп алу қажет. Күйіп қалуды болдырмау үшін пайдалану алдында өнімдердің температурасын тексеру қажет.
20 Қабықтағы жұмыртқаны және бітеу пісірілген жұмыртқаны микротолқынды пеште жылытпау қажет, себебі ол микротолқындармен жылыту процесі аяқталғаннан кейін, мысалы, жарылуы мүмкін.
21 Пешті жүйелі түрде тазалап, кез келген тамақ қалдықтарын алып тастау керек.
22 Пешті таза күйде сақтау бойынша талаптарды орындамау бет сапасының нашарлауына әкелуі мүмкін, бұл аспаптың қызмет ету мерзіміне кері әсер етуі, тіпті қауіпті жағдайдың пайда болуына әкелуі мүмкін.
23 Осы пешке ұсынылған температуралық сүңгішті ғана қолданыңыз (температураны өлшеу үшін сүңгішті қолдану мүмкіндігімен жабдықталған пештер үшін).
24 Контейнерлерді құрылғыдан шығару кезінде бұрылмалы үстелдің ығысып кетпеуін қадағалау керек.
25 Құрылғыны бумен тазалағыштың көмегімен тазалауға болмайды.
26 Құрылғыны шкафтың ішіне орналастыруға болмайды.
27 **НАЗАР АУДАРЫҢЫЗ!** Электр тогының соғуын болдырмау үшін шамды ауыстырмас бұрын пештің өшірілгеніне көз жеткізіңіз.
28 Қызып кетуді болдырмау үшін құрылғыны сәндік есіктің артына орнатуға болмайды. (Бұл сәндік есігі бар аспаптарға жатпайды).
29 Микротолқынды пешті сәндік есігі ашық күйде пайдалану керек. (Сәндік есігі бар пештер үшін.)
30 Құрылғының артқы беті қабырғаға қаратып орнатылуы тиіс.
31 **НАЗАР АУДАРЫҢЫЗ!** Құрылғыны пайдалануды бастамас бұрын, оның камерасында микротолқынды пеште пайдалануға арналмаған заттардың немесе ыдыстардың жоқ екеніне көз жеткізіңіз.
32 **НАЗАР АУДАРЫҢЫЗ!** Пеш пайдаланылмай тұрған кезде оның камерасында тез тұтанатын бұйымдарды, асүй керек-жарақтарын немесе тамақ өнімдерін қалдырмаңыз.
33 Камераны жарықтандыру — бұл пайдаланушыларға тазалау жұмыстарын жүргізуді және тамақ дайындау процесін бақылауды және т.б. жеңілдететін негізгі функция. Жарықтандыру қажет болмаған кезде, электр энергиясын үнемдеу үшін пештің есігін жабыңыз — осы сәтте жарық автоматты түрде өшеді. (Камерасы жарықтандырылатын пеш үшін.)

34 Микротолқынды пеш бос болған кезде оны қоспаңыз: қызып кетудің және камераның ықтимал бүлінуінің алдын алу үшін микротолқынды пештің ішінде өнімдерсіз жұмыс істеуіне жол бермеңіз.
35 Микротолқынды пешті ұзақ уақыт бойы үздіксіз пайдаланбаңыз, өйткені бұл қызып кетуден қорғаныстың іске қосылуына және қыздырудың тоқтауына әкелуі мүмкін. Пеш суыған бойда оны қайтадан пайдалануға болады.

НАЗАР АУДАРЫҢЫЗ!

МҰҚИЯТ ОҚЫП ШЫҒЫҢЫЗ ЖӘНЕ БОЛАШАҚТА ПАЙДАЛАНУ ҮШІН САҚТАҢЫЗ ТЕК ТҰРМЫСТЫҚҚА ПАЙДАЛАНУҒА АРНАЛҒАН (КОММЕРЦИЯЛЫҚ МАҚСАТТА ПАЙДАЛАНУҒА БОЛМАЙДЫ)

ҚҰРЫЛҒЫНЫ ЖЕРГЕ ТҰЙЫҚТАУ

ҚАУІПТІ!

Электр тогының соғу қаупі
Кейбір ішкі компоненттерге қол тигізу ауыр жарақаттарға немесе өлімге әкелуі мүмкін. Бұл құрылғыны бөлшектемеңіз.

НАЗАР АУДАРЫҢЫЗ!

Электр тогының соғу қаупі
Жерге тұйықтауды дұрыс пайдаланбау электр тогымен зақымдануға алып келуі мүмкін. Құрылғы дұрыс орнатылмайынша және жерге тұйықталмайынша сұғіме ашаны желілік розеткаға салмаңыз.
Бұл құрылғы жерсіңдіріле алады. Электрлік қысқа тұйықталу жағдайдында жерге тұйықтау құрылғы корпусынан кернеуді арылтып, электр тогымен зақымдану қатерін төмендетеді.
Бұл құрылғы жерге тұйықтау ашасы бар жерге тұйықтау сымына ие сыммен жабдықталған. Аша тиісті түрде орнатылған және жерге тұйықталған розеткаға ендірілуі керек.
Егер жерге тұйықтау бойынша нұсқаулар толық түсінікті болмаса немесе құрылғының жерге дұрыс тұйықталғанында күмән болса, білікті электршіге немесе қызмет көрсету жөніндегі маманға жүгініңіз.

Егер ұзартқыш сымды пайдалану қажет болса, тек қана 3-тармақты ұзартқышты пайдаланыңыз.

1 Ұзын сымға оралу немесе оған сүрініп қалу қаупін азайту үшін қысқа электр қуат беру сымы қарастырылған.

2 Егер ұзын жалғастырғыш баусым немесе ұзартқыш пайдаланылса:
- Қосқыш сымның немесе ұзартқыштың көрсетілген атаулы қуаты, кем дегенде, пештің атаулы қуатынан аз болмауы керек.
- Ұзартқыш жерге тұйықтауы бар 3 сымды қуат кабелі болуы тиіс.
- Ұзын баусым кездейсоқ шатасып қалуын немесе адамдардың сүрініп кетуін болдырмау үшін балалар оны тартып алмайтындай немесе ол шатасып қалмайтындай етіп орналастырылуы тиіс.

ҚҰРЫЛҒЫНЫҢ СИПАТТАМАСЫ

(Осы нұсқаулықтағы құрылғы мен иллюстрациялар арасында қандай да бір айырмашылықтар болған жағдайда, нақты құрылғы басымдыққа ие болады).

Пешті және барлық материалдарды қораптан және пештің камерасынан шығарыңыз. Сіздің пешіңіз келесі аксессуарлармен бірге жеткізіледі:

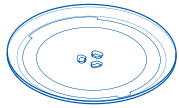		
Шыны бұрылмалы үстел	Пайдалану нұсқаулығы	Жиналған бұрылмалы сақина

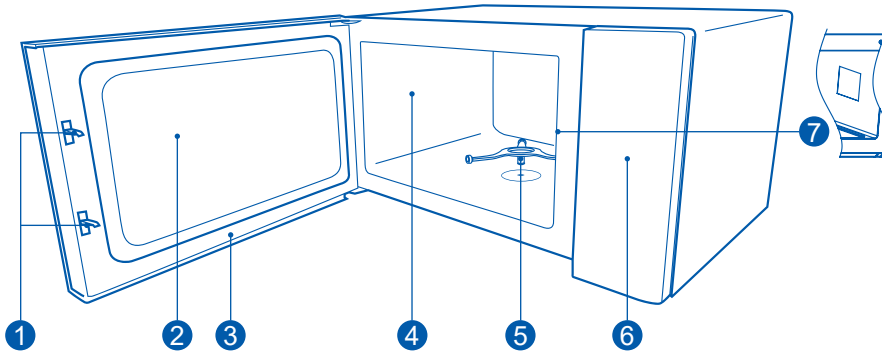

1. Есік ысырмалары
2. Қарау терезесі
3. Жиналған есік
4. Пеш камерасы
5. Жиналған бұрылмалы сақина
6. Басқару панелі
7. Слюда тілімше

ҚАПТАМАДАН ШЫҒАРУ

Жаңа құрылғыны орнатқан кезде барлық қаптама мен тасымалдау үлдірінің алынып тасталғанына және аксессуарлардың камерадан шығарылғанына көз жеткізіңіз. Пеште майысқан жерлер немесе есігінің бүлінуі сияқты ақаулардың бар-жоғын тексеріңіз. Бүліну анықталған жағдайда пешті пайдалануға жол берілмейді.

БҰРЫЛМАЛЫ ҮСТЕЛДІ ОРНАТУ

Құрылғыны алғаш рет пайдалану алдында бұрылмалы үстелді дұрыс орнату керек. Төмендегі суретті қараңыз:

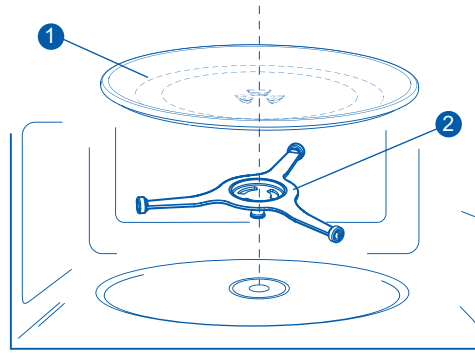

1. Шыны поднос
2. Жиналған бұрылмалы сақина

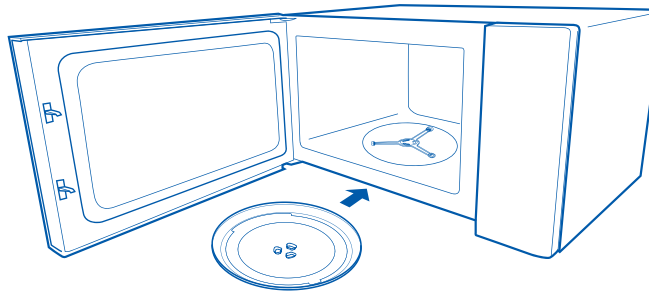

ЕСКЕРТУЛЕР

- Ешқашан құрылғыны бұрылатын үстелсіз қолданбаңыз. Ол дұрыс бекітілгеніне көз жеткізіңіз. Бұрылатын үстел сағат тілі бойынша да, сағат тіліне қарсы да айналуы мүмкін.

ЖҰМЫСҚА ДАЙЫНДЫҚ

- Шыны подносты ешқашан төңкеріп орнатпаңыз. Шыны подностың қозғалысына ештеңе кедергі болмауы керек.
- Тағамдарды пісіру кезінде әрқашан шыны подносты да, бұрылмалы үстел сақинасын да пайдалану керек.
- Пісіру кезінде барлық тағамдар мен тағамы бар контейнерлерді әрқашан шыны жайпақ табаққа қою керек.
- Бұрылмалы үстелдің қозғалысын шектеуге тыйым салынады.
- Егер шыны поднос немесе бұрма сақина жарылып немесе сынып қалса, ең жақын орналасқан авторландырылған сервистік орталыққа жүгініңіз.

ҚҰРЫЛҒЫНЫ ОРНАТУ

1 Кіріс және/немесе шығыс саңылауларға арналған жеткілікті ашық кеңістікті қамтамасыз ететін тегіс беткі қабатты таңдаңыз.
   - Орнатудың минималды биіктігі – 85 см.
   - Құрылғының артқы беті қабырғаға қаратып орнатылуы тиіс. Пештің үстінде 30 см ең аз бос кеңістікті қалдырыңыз, ал пеш пен іргелес қабырғалар арасында 20 см ең аз қашықтығын қалдыру қажет.
   - Пештің төменгі бөлігінен аяқтарды алмаңыз.
   - Кіріс және/немесе шығыс желдеткіш саңылаулардың бұғатталуы пешті зақымдай алады.
   - Пешті радиоқабылдағыштан және теледидардан алшақ орнатыңыз. Микротолқынды пештің жұмысы радио немесе телевизиялық сигналдарды қабылдау үшін кедергілер тудыруы мүмкін.
2 Пешті стандартты тұрмыстық розеткаға қосыңыз. Желінің кернеуі мен жиілігі паспорт тақтайшасында көрсетілген кернеуге және жиілікке сәйкес келетініне көз жеткізіңіз.

⚠ НАЗАР АУДАРЫҢЫЗ!

Пешті плитаның немесе басқа жылыту аспабының үстіне орнатпаңыз. Жылу көзінің жанына немесе оның үстіне орнатқан кезде пеш зақымдалуы мүмкін және бұл жағдайда сервистік кепілдіктің күші жойылады.



Пештің жұмысы кезінде ұстай алатын беткі қабат ыстық болуы мүмкін.

Құрылғының электр желісінен ажыратылғанына көз жеткізіңіз.

1 Пайдаланғаннан кейін пештің камерасын сәл дымқыл шүберекпен тазалаңыз.
2 Аксессуарларды әдеттегі тәсілмен сабынды суда тазалаңыз.
3 Есікшенің жақтауы және тығыздағыш, сондай-ақ іргелес бөлшектерді ластанған болса дымқыл шүберекпен мұқият тазалау қажет.
4 Пештің есігінің әйнегін тазалау үшін қатты абразивті тазалағыш құралдарды немесе өткір металл қырғыштарды пайдаланбаңыз, себебі бұл ретте бетті сырып алуға болады, бұл әйнектің жарылуына әкелуі мүмкін.
5 Тазалау бойынша кеңес — Дайындалған тағам жанасуы мүмкін камераның қабырғаларын тазалауды жеңілдету үшін: лимонның жартысын тегенге салыңыз, 300 мл су қосыңыз және 10 минут бойы микротолқынды пеште 100% қуатта қыздырыңыз. Пешті құрғақ жұмсақ шүберекпен сүртіңіз.

БАСҚАРУ ПАНЕЛІ

СЫРТҚЫ ТҮРІ



БАСҚАРУ ПАНЕЛІНІҢ СИПАТТАМАСЫ

Түйме	Сипаттамасы
 СВЧ	Микротолқынды пештің жұмыс істеуі үшін қуат деңгейін орнатыңыз
 Разморозка	Таңдалған салмақ пен уақытқа байланысты өнімдерді еріту
 Подогрев	Алдын ала орнатылған салмақ бойынша бағдарламаларымен жылыту мәзірі
 Автоменю	Салмақ бойынша алдын ала орнатылған бағдарламалары бар автоматты мәзір
 Блокировка/ Выкл. Звук	Балалардан бұғаттау функциясы / Дыбыстық сигналдарды өшіру режимі
 Эко-режим/ Часы	Энергияны үнемдеу / Уақытты орнату
5 мин ⋮ 1 мин ⋮ 10 сек	Дайындау уақытын орнату
— Настройка +	Автоматты мәзір режимін таңдау / Параметрлерді баптау (уақыт, қуат деңгейі, салмақ)
 Стоп Отмена	Дайындаудың белсенді күйін тоқтата тұру / Ағымдағы операцияны болдырмау
 Старт +30 сек	+30 секунд / Енгізуді растау

ПАЙДАЛАНУ

1. САҒАТТЫ ОРНАТУ

Пешті электр желісіне қосқаннан кейін дисплейде «0:00» пайда болады, дыбыстық сигнал шығады және пеш күту режиміне өтеді.

(1) « Эко-режим/Часы » түймесін бір рет басыңыз — экранда «00:00» көрсетіледі.

(2) Сағатты орнату үшін « — » немесе « + » түймесін басыңыз.

(3) Растау үшін « Эко-режим/Часы » түймесін басыңыз.

(4) Минуттарды орнату үшін « — » немесе « + » түймесін басыңыз.

(5) Растау үшін « Эко-режим/Часы » түймесін басыңыз. Сағат орнатылды.

ЕСКЕРТУ:

1. Сағатты қалпына келтіру үшін 1-5 қадамдарды қайталаңыз.
2. Сағат 24 сағаттық форматта жұмыс істейді. Егер сағат орнатылмаған болса, құрылғы қуат беру кезінде жұмыс істемейді.

2. МИКРОТОЛҚЫН РЕЖИМІНДЕ ДАЙЫНДАУ

Номиналды тұтынылатын қуаттың 11 деңгейі қолжетімді.

Қуаты	100%	90%	80%	70%	60%	50%	40%	30%	20%	10%	0%
Дисплей	700W	630W	560W	490W	420W	350W	280W	210W	140W	70W	0W

(1) « СВЧ » түймесін бір рет басыңыз — экранда «700W» пайда болады.

(2) Қуат деңгейін орнату үшін « СВЧ », « — »түймесін бірнеше рет басыңыз немесе « + » түймелерін басыңыз. Номиналды тұтынылатын қуаттың 11 деңгейі қолжетімді.

(3) Растау үшін « Старт +30 сек » түймесін басыңыз.

(4) Дайындау уақытын белгілеу үшін « 5 мин », « 1 мин », « 10 сек », « — » немесе « + » түймелерін басыңыз.

Уақыттың максималды мәні — «95:00».

(5) Дайындауды бастау үшін « Старт +30 сек » түймесін басыңыз.

3. САЛМАҒЫ БОЙЫНША ЕРІТУ

(1) « Разморозка » түймесін бір рет басыңыз, содан кейін экранда «dEF1» пайда болады.

(2) Ерітілетін өнім типін таңдау үшін « Разморозка » түймесін бірнеше рет басыңыз немесе « — » және « + » түймелерін басыңыз. Тамақтың 4 түрі қолжетімді.

(3) Растау үшін « Старт +30 сек » түймесін басыңыз.

(4) Өнімнің салмағын орнату үшін « — » немесе « + » түймелерін басыңыз. Салмақтың ауқымы 100-2000 г құрайды.

(5) Ерітуді бастау үшін « Старт +30 сек » түймесін басыңыз.

ЕСКЕРТУ:

Дыбыстық сигнал еріту кезінде тағамды аударып қою керектігін еске салады. Егер ешқандай әрекет жасалмаса, пеш жұмысын жалғастырады.

Салмағы бойынша еріту диаграммасы

Тағам	Ет	Көкөністер	Балық	Жемістер
Дисплей	dEF1	dEF2	dEF3	dEF4

4. УАҚЫТ БОЙЫНША ЕРІТУ

(1) « Разморозка » түймесін бір рет басыңыз, содан кейін экранда «dEF1» пайда болады.

(2) Уақыт бойынша еріту таңдау үшін « Разморозка » түймесін бірнеше рет басыңыз немесе « — » және « + » түймелерін басыңыз, содан кейін дисплейде «dEF5» пайда болады.

(3) Растау үшін « Старт +30 сек » түймесін басыңыз.

(4) Қажетті еріту уақытын орнату үшін « 5 мин », « 1 мин », « 10 сек », « — » немесе « + » түймесін басыңыз.

Уақыттың максималды мәні — «95:00».

(5) Ерітуді бастау үшін « Старт +30 сек » түймесін басыңыз.

ЕСКЕРТУ:

1 Еріту қуаты 30% құрайды және оны өзгерту мүмкін емес.

2 Дыбыстық сигнал еріту кезінде тағамды аударып қою керектігін еске салады. Егер ешқандай әрекет жасалмаса, пеш жұмысын жалғастырады.

5. ЖЫЛДАМ ДАЙЫНДАУ

(1) Күту режимінде дайындау уақытын 100% қуатпен орнату үшін « 5 мин », « 1 мин », « 10 сек » түймелерін бір рет басыңыз. Содан кейін дайындауды бастау үшін « Старт +30 сек » түймесін басыңыз.

(2) Күту режимінде тағамды 30 секунд ішінде 100% қуат кезінде дайындау үшін « Старт +30 сек » бір рет басыңыз басыңыз. Бір түймені әр басу уақытты 30 секундқа арттырады, максималды уақыт мәні — «95:00».

(3) Дайындауды бастау үшін « Старт +30 сек » түймесін басыңыз.

ЕСКЕРТУ:

Микротолқынды пеш режимінде және уақыт бойынша еріту кезінде « Старт +30 сек », « 5 мин », « 1 мин », « 10 сек » немесе « — », « + » түймелерін басу дайындау уақытын өзгертуге мүмкіндік береді (салмақ бойынша ерітуден және автоматты мәзірден басқа).

6. КЕЗЕҢ-КЕЗЕҢМЕН ДАЙЫНДАУ

ЕСКЕРТУ:

1. Көп сатылы дайындау кезінде екі кезеңді орнатуға болады.
2. Егер еріту функциясы таңдалса, ол бірінші кезеңде автоматты түрде жұмыс істейді.
3. Автоматты мәзірді көп сатылы дайындаудың қадамдарының бірі ретінде орнатуға болмайды.

МЫСАЛЫ:

Салмағы 500 г өнімдерді ерітіңіз, содан кейін микротолқындардың 80% қуатымен 7 минут дайындаңыз.

(1) «dEF5» пайда болғанша « Разморозка » түймесін бірнеше рет басыңыз.

(2) Растау үшін « Старт +30 сек » түймесін басыңыз.

(3) Қажетті еріту уақытын 5 минутқа орнату үшін « 5 мин », « 1 мин », « 10 сек » немесе « — », « + » түймесін басыңыз.

(4) «560W» қуат деңгейін орнату үшін « СВЧ » түймесін бірнеше рет басыңыз.

(5) Растау үшін « Старт +30 сек » түймесін басыңыз.

(6) Дайындау уақытын 7 минутқа орнату үшін « 5 мин », « 1 мин », « 10 сек », « — » немесе « + » түймелерін басыңыз.

(7) Дайындауды бастау үшін « Старт +30 сек » түймесін басыңыз.

7. ЖЫЛЫТУ МӘЗІРІ

(1) Күту режимінде « Подогрев » түймесін бір рет басыңыз, содан кейін дисплейде «200g» пайда болады.

(2) Тағамның салмағын орнату үшін « Подогрев » түймесін бірнеше рет басыңыз немесе « — », және « + » түймелерін басыңыз.

(3) Дайындауды бастау үшін « Старт +30 сек » түймесін басыңыз.

Төмен температуралық режим мәзірінің кестесі

Мәзір	Салмақ/Көлем	Дисплей	Қуаты
Жылыту	200 г	200 g	100 %
	400 г	400 g	
	600 г	600 g	

8. АВТОМӘЗІР

(1) Күту режимінде мәзірді автоматты түрде таңдау функциясына кіру үшін « Автоменю » түймесін екі рет басыңыз, сонда экранда «A-01» пайда болады.

(2) Қажетті мәзірді таңдау үшін « Автоменю » түймесін бірнеше рет басыңыз немесе « — » және « + » түймелерін басыңыз. 15 автоматты мәзір қолжетімді.

(3) Растау үшін « Старт +30 сек » түймесін басыңыз.

(4) Тағамның салмағын орнату үшін « — », « + » түймесін басыңыз.

(5) Дайындауды бастау үшін « Старт +30 сек » түймесін басыңыз.

Автоматты мәзір кестесі

Мәзір	Салмақ/Көлем	Дисплей	Қуаты
A-01 Картоп	1 (230 г)	1	100%
	2 (460 г)	2	
	3 (690 г)	3	
A-02 Макарон	50 г (450 г суық сумен)	50 g	80%
	100 г (800 г суық сумен)	100 g	
A-03 Пицца	200 г	200 g	100%
	400 г	400 g	
A-04 Попкорн	50 г	50 g	100%
	100 г	100 g	
A-05 Сусындар	1 шыныаяқ	1	100%
	2 шыныаяқ	2	
	3 шыныаяқ	3	
A-06 Жаңа көкөністер	200 г	200 g	100%
	400 г	400 g	
A-07 Мұздатылған көкөністер	200 г	200 g	100%
	400 г	400 g	
A-08 Ет	250 г	250 g	80%
	450 г	450 g	
A-09 Балық	250 г	250 g	80%
	450 г	450 g	
A-10 Нан	300 г	300 g	100%
	500 г	500 g	
A-11 Сорпа	200 г	200 g	100%
	400 г	400 g	
A-12 Пісірілген тауық еті	250 г	250 g	80%
	450 г	450 g	
A-13 Ризотто/күріш	200 г (360 г суық сумен)	200 g	100%+50%
	400 г (720 г суық сумен)	400 g	
A-14 Жылдам дайындалатын кеспе	60 г (350 г суық сумен)	60 g	100%
	120 г (700 г суық сумен)	120 g	
A-15 Сұлы боткасы	35 г (245 г суық сумен)	35 g	100%
	70 г (490 г суық сумен)	70 g	

9. АНЫҚТАМА ФУНКЦИЯСЫ

(1) Егер сағат орнатылған болса, дайындау режимінде « Эко-режим/ Часы » түймесін басқан кезде ағымдағы уақыт үш секунд ішінде көрсетіледі.

(2) Микротолқынды пеште дайындау режимінде қуат деңгейін білу үшін « СВЧ » түймесін басыңыз. Ол үш секунд ішінде көрсетіледі.

10. БАЛАЛАРДАН БҰҒАТТАУ ФУНКЦИЯСЫ

Бұғаттауды қосу үшін:

Күту режимінде « Блокировка/ Выкл. Звук » түймесін үш секунд басып тұрыңыз.

Бұғаттауды өшіру үшін:

Бұғатталған күйде « Блокировка/ Выкл. Звук » түймесін үш секунд басып тұрыңыз. Дыбыстық сигнал естіледі.

Ескерту:

Таңдалған режим опциясы (дыбыссыз/дыбыссыз) дейін сақталады қуатты өшіру.

11. ДЫБЫСТЫҚ СИГНАЛДАРДЫ ӨШІРУ

Дыбысты өшіру үшін:

Күту режимінде « Блокировка/ Выкл. Звук » түймесін бір рет басыңыз. Дыбыстық сигнал естіледі. Түймені басқан кезде ол дыбыс шығармайды.

Дыбысты өшіру режимінен шығу үшін:

Дыбысты өшіру режимінде « Блокировка/ Выкл. Звук » түймесін бір рет басыңыз. Дыбыстық сигнал естіледі.

12. ECO ФУНКЦИЯСЫ

ECO режимін қосу үшін:

Күту режимінде « Эко-режим/ Часы » түймесін үш секунд басып тұрыңыз. Экран сөнеді.

ECO режимінен шығу үшін:

ECO режимінде кез келген түймені басу, пештің есігін ашу немесе жабу оның жойылуына әкеледі.

ЫДЫСТЫ ТАҢДАУ

Пеште пайдалануға болатын материалдар

Ыдыс	Ескертулер
Қуыруға арналған ыдыс	Өндірушінің нұсқауларын орындаңыз. Қуыруға арналған ыдыстың асты бұрылмалы үстелдің үстінен шамамен 5 мм қашықтықта болуы керек. Дұрыс пайдаланбау бұрылмалы үстелдің бұзылуына әкелуі мүмкін. (Бұрылмалы үстелі бар үлгі үшін.)
Асхана ыдысы	Тек микротолқынды пеште пайдалану үшін жарайтын. Өндірушінің нұсқауларын орындаңыз. Жарықтары немесе кетіктері бар ыдысты қолданбаңыз.
Шыны құтылар	Әрқашан қақпақты шешіңіз. Тамақты жылы болғанша қыздыру үшін ғана пайдаланыңыз. Шыны құтылардың көбісі қыздыруға төзімсіз болып табылады және шытынап кетуі мүмкін.
Шыны бұйымдар	Тек пешке арналған ыстыққа төзімді ыдыстар. Металл элементтері жоқ екеніне көз жеткізіңіз. Жарықтары немесе кетіктері бар ыдысты қолданбаңыз.
Дайындауға арналған пакеттер	Өндірушінің нұсқауларын орындаңыз. Металл сыммен байламаңыз. Бу шығуы үшін саңылаулар жасаңыз.
Қағаз тәрелкелер мен шыныаяқтар	Тек қысқа мерзімді дайындау / қыздыру үшін пайдаланыңыз. Тағам дайындау кезінде пешті қадағалаусыз қалдырмаңыз.
Қағаз сүлгілер	Тамақты жабу және артық майды сіңіру үшін қолданыңыз. Тек қысқа мерзімді тамақ дайындау үшін ғана бақылауда пайдаланыңыз.
Пергамент қағазы	Шашырауды болдырмау үшін немесе буландыру кезінде орау үшін қақпақ ретінде пайдаланыңыз.
Пластик ыдыс	Тек микротолқынды пеште пайдалану үшін жарайтын. Өндірушінің нұсқауларын орындаңыз. «Микротолқынды пеш үшін қауіпсіз» деген белгісі болуы тиіс. Кейбір пластик контейнерлер жұмсарады, өйткені ішіндегі тамақ ыстық болады. Пісіруге арналған пакеттер мен тығыз жабылған полиэтилен пакеттер қаптамадағы нұсқауларға сәйкес кесілуі немесе тесілуі тиіс.
Пластик үлдір	Тек микротолқынды пеште пайдалану үшін жарайтын. Ылғалды сақтау үшін пісіру кезінде тамақты орау үшін пайдаланыңыз. Пластик үлдірдің тамаққа тиіп кетуіне жол бермеңіз.
Термометрлер	Тек микротолқынды пеш үшін қауіпсіз өнімдер (ет немесе кондитерлік өнімдерге арналған термометрлер).
Балауыз қағазы	Шашырауды болдырмау және ылғалды сақтау үшін орауыш ретінде пайдаланыңыз.

Микротолқынды пешті пайдалану кезінде қолданбау қажет материалдар

Ыдыс	Ескертулер
Алюминий науа	Ұшқын тудыруы мүмкін. Тамақты микротолқынды пеште пайдалануға жарамды ыдысқа салыңыз.
Металл тұтқасы бар тағамдық картон	Ұшқын тудыруы мүмкін. Тамақты микротолқынды пеште пайдалануға жарамды ыдысқа салыңыз.
Металл немесе металлмен әрленген ыдыс	Металл микротолқынды энергияның тағамдарға қолжетімділігін жабады. Металл әрлеме ұшқын тудыруы мүмкін.
Металл байлауыштар	Ұшқынға әкелуі мүмкін және пеште өрт тудыруы мүмкін.
Қағаз пакеттер	Пеште өрт шығуы мүмкін.
Көбікпласт	Көбікпласт жоғары температураға ұшыраған кезде балқуы немесе тағамды ластауы мүмкін.
Ағаш	Микротолқынды пеште пайдалану кезінде сүрек кебеді және жарылуы немесе шытынауы мүмкін.

Сервистік орталыққа жүгінер алдында

Ақаулықтар барлық электр аспаптарында пайда болуы мүмкін. Бұл міндетті түрде құрылғыда ақау бар дегенді білдірмейді. Сондықтан ақаулықты өз күшімен жоюға болатынын білу үшін кестелердегі ақпаратты тексеріңіз. Сервистік қызметке хабарласпас бұрын ақаулықтарды жою туралы ақпаратпен танысыңыз. Бұл қажетсіз жөндеу шығындарын болдырмауға көмектеседі. Егер сіз мәселені өзіңіз шеше алмасаңыз, компанияның ең жақын уәкілетті сервистік орталығына хабарласыңыз.

⚠ НАЗАР АУДАРЫҢЫЗ!

Жарақат алу қаупі!
Дұрыс емес жөндеу қауіп төндіреді.
Құрылғыны жөндеуді тек кәсіби маман жүргізуі керек. Егер құрылғы ақаулы болса, Клиенттерге қолдау көрсету қызметіне хабарласыңыз. Ақаулы немесе бұзылған деп күдіктенген құрылғыны ешқашан өз күшіңізбен жөндемеңіз.

АҚАУЛЫҚ	ЫҚТИМАЛ СЕБЕП	ЫҚТИМАЛ ШЕШІМІ
Құрылғы жұмыс істемей тұр	Қуат сымының желілік ашасы розеткаға қосылмаған.	Ашаны розеткадан ажыратыңыз, содан кейін оны қайтадан мықтап салыңыз.
	Электр энергиясы ажыратылды.	Ас үйдегі жарықтандыру немесе басқа электр аспаптарының жұмыс істеп тұрғанын тексеріңіз.
	Есік толық жабылмаған.	Есікте тамақ қалдықтары немесе бөгде заттардың қалып қоймағанын тексеріп, есіктің дұрыс жабылғанына көз жеткізіңіз.
Қыздыру жұмыс істемейді	Есік нашар жабылған.	Есіктің мықтап жабылғанына көз жеткізіңіз.
Шу	Микротолқынды пештер жұмыс кезінде шу шығарады, бірақ егер шу әдеттен тыс қатты немесе әдеттен тыс болса, бұл бұрылмалы үстелдің дұрыс орнатылмағандығына байланысты болуы мүмкін (бұрылмалы үстелі бар модель үшін).	Бұрылмалы үстелді дұрыс күйге орнатыңыз.

АҚАУЛЫҚТАРДЫ ЖОЮ

АҚАУЛЫҚ	ЫҚТИМАЛ СЕБЕП	ЫҚТИМАЛ ШЕШІМІ
Дұрыс емес еріту	Микротолқынды пештің қуат параметрі төмен деңгейге орнатылған. Тамақ әдеттегіден суық.	Микротолқындардың қуатын арттырыңыз.
	Қолдануға болмайтын материалдар пайдаланылды.	Микротолқынды пешке қауіпсіз ыдыстарды ғана пайдаланыңыз.
	Дайындау уақыты мен қуат деңгейі жарамайды.	Дұрыс дайындау уақыты мен қуат деңгейін пайдаланыңыз.
	Өнімдер аударылмайды және араластырылмайды.	Өнімдерді аударыңыз немесе араластырыңыз.
Біркелкі дайындалмаған өнімдер; шала пісірілген өнімдер	Микротолқынды пештің қуат параметрі төмен деңгейге орнатылған.	Микротолқындардың қуатын арттырыңыз.
	Қолдануға болмайтын материалдар пайдаланылды.	Микротолқынды пешке қауіпсіз ыдыстарды ғана пайдаланыңыз.
	Өнімдер толық ерітілмеген.	Өнімдерді толық ерітіңіз.
	Дайындау уақыты мен қуат деңгейі жарамайды.	Дұрыс дайындау уақыты мен қуат деңгейін пайдаланыңыз.
	Өнімдер аударылмайды және араластырылмайды.	Дайындау кезінде өнімдерді мезгіл-мезгіл аударыңыз немесе араластырыңыз.
Артық қуырылған өнімдер	Микротолқынды пештің қуаты жоғары деңгейге орнатылған. Дайындау уақыты мен қуат деңгейі жарамайды.	Дұрыс дайындау уақыты мен қуат деңгейін пайдаланыңыз.
Микротолқынды пеш ұшқын шығарады және доға пайда болады	Қолдануға болмайтын материалдар пайдаланылды.	Микротолқынды пешке қауіпсіз ыдыстарды ғана пайдаланыңыз.
	Пеш ішінде өнімдер болмаған кезде жұмыс істейді.	Егер ішінде тамақ болмаса, пешті қосуға тыйым салынады. Бұл өте қауіпті.
	Төгілген өнімдер пештің камерасында қалады.	Камераны дымқыл сүлгімен сүртіңіз.

ТЕХНИКАЛЫҚ СИПАТТАМАЛАРЫ

Үлгісі	HMM-DM207WA
Номиналды кернеуі/жиілігі	230 В ~ 50 Гц
Кірістегі микротолқынды қуат	1050 Вт
Шығыстағы микротолқынды қуат	700 Вт
Толқыныдар жиілігі	2450 МГц
Салмағы	8.8 кг
Өнімнің өлшемдері	434×343×242 мм

КЛИЕНТТЕРГЕ ҚОЛДАУ КӨРСЕТУ ҚЫЗМЕТІ

Біз Haier компаниясының Клиенттерге қолдау көрсету қызметіне хабарласуды, сондай-ақ түпнұсқа қосалқы бөлшектерді пайдалануды ұсынамыз. Егер сіздің тұрмыстық техникаңызда ақаулықтар туындаса, алдымен «Ақаулықтарды іздеу және жою» тарауын қарап шығыңыз. Егер сіз мәселенің шешімін таппасаңыз, мыналарға хабарласыңыз:

- сіздің ресми дилеріңізге
- Haier Ақпараттық орталығына:

8-800-070-01-29 — (ҚР)

- **http://haieronline.kz** сайтына, онда сіз қызмет көрсетуге өтінім қалдыра аласыз, сондай-ақ жиі қойылатын сұрақтарға жауап таба аласыз.

Біздің сервистік орталыққа хабарласқанда паспорт тақтайшасында және чекте таба алатын келесі ақпаратты дайындаңыз:

Үлгісі	HMM-DM207WA
Сериялық нөмірі	
Сатылған күні	

Сонымен қатар, кепілдігінің және сатылғаны туралы құжаттардың болуын тексеріңіз.

МАҢЫЗДЫ! Құрылғыда сериялық нөмірдің болмауы өндіруші үшін құрылғыны сәйкестендіруді және соның салдарынан оның кепілдік қызметін мүмкін емес етеді.

АСПАПТАН зауыттық сәйкестендіруші тақтайшаларды алып тастауға тыйым салынады. Зауыттық тақтайшалардың болмауы кепілдік міндеттемелерін орындаудан бас тарту себебі болуы мүмкін.

Осы құжатқа алдын ала хабарламай өзгерістер енгізілуі мүмкін. Өндіруші бұйымның құрылымы мен жиынтығына қосымша хабарламай өзгерістер енгізу құқығын өзіне қалдырады.

Өнім Еуразиялық экономикалық (Кеден) одақтың техникалық регламенттерінің талаптарына сәйкес келеді:
Сәйкестік сертификаты № ЕАЭС RU C-CN.АЯ46.В.44979/25 17.12.2025 бастап 16.12.2030 дейін жұмыс істейді.
Сәйкестік туралы декларация № ЕАЭС N RU Д-CN.РА05.В.07864/26 15.06.2026 бастап 14.06.2031 дейін әрекет етеді.
Толық мәліметтер Еуразиялық экономикалық одақтың берілген сәйкестік сертификаттарының және тіркелген сәйкестік туралы декларацияларының бірыңғай тізілімінде көрсетілген.
Тасымалдау және сақтау
Өнімді зауыттық қаптамада, онда көрсетілген манипуляциялық белгілерге сәйкес тасымалдау және сақтау қажет.
Тиеу, түсіру және тасымалдау кезінде сақ болыңыз.
Көлік құралы және коймасы сақтау өнімді атмосфералық жауын-шашыннан және механикалық зақымданудан қорғауы керек.

КЕПІЛДІКТІ ШАРТТАР

Құрметті сатып алушы!
Haier корпорациясы таңдауыңыз үшін алғыс білдіреді, пайдалану, орнату (монтаждау) және техникалық қызмет көрсету ережелерін сақтаған жағдайда бұйымдардың (тауарлардың) жоғары сапасы мен мінсіз жұмысына кепілдік береді. Тұрмыста пайдалануға арналған бұйымдардың ресми қызмет мерзімі: микротолқынды пештер, тамақ қалдығын ұсақтағыштар — 5 жыл; робот-шаңсорғыштар, шаңсорғыштар — 4 жыл; шағын тұрмыстық техника, ақылды құлыптар — 3 жыл, су тазартқыштар — 2 жыл, қалған бұйымдар — бұйымды соңғы тұтынушыға берген күннен бастап 7 жыл. Бұйымдардың жоғары сапасын ескерсек, олардың нақты қызмет мерзімі ресми мерзімнен едәуір асып кетуі мүмкін және ұқыпты әрі мұқият қарасаңыз, олар сізге көп жыл қызмет етеді. Алайда, қызмет мерзімі аяқталғаннан кейін Тұтынушылардың құқығын қорғау туралы Заң негізінде өндіруші тұтынушыға өнімді мақсатына сай пайдалану мүмкіндігін қамтамасыз етуге міндеттелмейді және тұтынушының өміріне, денсаулығына қауіп төндіретін, оның мүлкіне немесе қоршаған ортаға зиян келтіруі мүмкін елеулі кемшіліктер үшін жауап бермейді. Дегенмен, бұйымның қызмет мерзімі аяқталғаннан кейін диагностикалық жұмыстарды қосымша ақыға жүргізу, бұйымды кәдеге жарату туралы ақпарат алу үшін Авторланған сервистік орталыққа жүгіне аласыз.
Түсініспеушіліктер болмас үшін сізден сатып алған кезде пайдалану құжаттамасын, тауарға кепілдік міндеттемелерінің шарттарын мұқият зерделеуді, сондай-ақ оны сатқан кезде тауарға қоса берілетін құжаттарды (тауар немесе касса чегі, пайдалану құжаттамасы, жүкқұжаттар, кепілдік талоны) қызмет мерзімі ішінде сақтауды сұраймыз. Егер сіз сатып алған бұйым арнайы орнатуды (қосуды), бұйымға қоса берілетін пайдалану құжаттамасына сәйкес мерзімді техникалық қызмет көрсетуді талап етсе, Авторланған сервистік орталыққа жүгіну қажет.
Газ пайдаланатын жабдықты (бұйымды) орнату (қосу) және мерзімді техникалық қызмет көрсетуді тек Ресей Федерациясы Үкіметінің 14.05.2013 № 410 «Үйішілік және пәтерішілік газ жабдықтарын пайдалану және күтіп ұстау кезінде қауіпсіздікті қамтамасыз ету жөніндегі шаралар туралы» қаулысымен белгіленген талаптарға сәйкес келетін маманданған ұйым жүргізеді.
Механикалық, термиялық және электрлік зақымдардың алдын алу үшін пайдалану жағдайларына байланысты жылына кемінде бір рет Авторланған сервистік орталықта бұйымға тұрақты техникалық қызмет көрсетуге кеңес беріледі, бұл бұйымның жоғары өнімділігін сақтауға, сондай-ақ оның нақты қызмет мерзімін ұзартуға ықпал етеді. Ластану себебінен (шаң, кір, жүн, түк) бұйымның істен шығуы кепілді жағдай болып танылмайды және тек тұтынушының есебінен ғана жойылуы тиіс. Бұйымға Авторланған сервистік орталық қосымша ақыға мерзімді техникалық қызмет көрсетеді. Алайда Haier корпорациясы төменде жазылған шарттар сақталмаған жағдайда бұйымға кепілдік қызмет көрсетуден бас тарту құқығын өзіне қалдырады.

Кепілдік бойынша қызмет көрсету шарттары
Haier корпорациясы тауар тұтынушыға табыс етілген күннен бастап 12 ай* кепілдік мерзімін белгілейді. Кепілдік бойынша қызмет көрсету тауарды сатқан кезде оған қоса берілетін құжаттармен (тауар немесе касса чегі, пайдалану құжаттамасы,

КЛИЕНТТЕРГЕ ҚЫЗМЕТ КӨРСЕТУ

жүккұжаттар, кепілдік талоны) жиынтықталған, тауарды сәйкестендіруге мүмкіндік беретін тауарларға ғана қолданылады. Бұйымда сериялық нөмірдің болмауы (егер оны өндіруші көздеген жағдайда) оны сәйкестендіруге және соның салдарынан оған кепілдік бойынша қызмет көрсетуге мүмкіндік бермейді. Зауыттық сәйкестендіру тақтайшаларын бұйымнан алып тастауға тыйым салынады. Зауыттық тақтайшалардың, кепілдікті пломбалардың бүлінуі немесе болмауы (олардың болуын дайындаушы қарастырса) кепілдік міндеттемелерін орындаудан бас тартуға себеп болуы мүмкін.
Кепілдікті қызмет көрсетуді Haier уәкілетті сервистік орталықтары ғана жүзеге асырады. Авторландырылған қызмет көрсету орталықтарының толық тізімін алу үшін келесі нөмірлерге қоңырау шалу арқылы Haier байланыс орталығына хабарласыңыз:
8-800-070-01-29 — Қазақстан тұтынушылары үшін (Қазақстан өңірлерінен қоңырау шалу тегін)
немесе сайтта: https://haieronline.kz немесе электрондық пошта арқылы сұрау салу арқылы: help@haieronline.kz.
Авторландырылған қызмет көрсету орталықтары өзгеруі мүмкін, толық ақпарат алу үшін Haier байланыс орталығына хабарласыңыз.

Кепілдікті қызмет көрсету ақаулықтары мыналар салдарынан туындаған бұйымдарға қолданылмайды:
– тұтынушының тауарды пайдалану, сақтау және/немесе тасымалдау жағдайлары мен ережелерін бұзуы;
– бұйымды қате орнату, баптау және/немесе іске қосу;
– тоңазытқыш контурмен жұмыс істеу технологияларын және электрлік қосылуларды бұзу, сонымен қатар бұйымды монтаждауға құжатпен расталған тиісті біліктілігі жоқ тұлғаларды тарту;
– пайдалану құжаттамасында талап етілгендей, бұйымға уақытылы қызмет көрсетпеу;
– су құбырларының желісіндегі артық немесе жеткіліксіз қысымнан;
– бұйымның осы түріне жарамайтын жуғыш заттарды пайдалану, сонымен қатар жуғыш заттардың ұсынылған мөлшерлемесінен асып кету;
– бұйымды ол арналмаған мақсаттарда пайдалану;
– үшінші тұлғалардың әрекеттерінен: уәкілеттігі жоқ тұлғалардың жөндеуі немесе өндіруші рұқсат етпеген құрылымдық немесе сызбалы техникалық өзгерістер енгізуі;
– Қуат беру желілерінің стандарттары мен нормаларынан ауытқуы;
– еңсерілмейтін күш әрекеттерінен (апат, өрт, найзағай және т. б.);
– жазатайым оқиғалар, тұтынушының немесе үшінші тұлғалардың қасақана немесе абайсыз, оның ішінде бұйымға механикалық зақым келтіруге әкелген әрекеттері;
– бұйымның ішіне бөгде дүниелер, заттар, сұйықтықтар, жәндіктер, жәндіктер тіршілігі қалдықтарының түсуі;
– тұрақсыз сымды / сымсыз байланыс және тұрақсыз телефон желілері, сапасыз жерге тұйықтау, сыртқы электромагниттік өрістер, тікелей күн сәулесінің әсер етуі, жоғары ылғалдылық пен діріл;
– бағдарламалық жасақтама мен вирустық (зиян) бағдарламалық жасақтаманың үйлеспеуі, сондай-ақ кіріккен бағдарламалық жасақтаманы өз бетінше өзгерту, сондай-ақ бөтен бағдарламалық жасақтама пайдалану;
– бүкіл құрылғының немесе оның бір бөлігінің істен шығуына әкелген сыртқы құрылғылардың қосылуы;
– табиғи нашарлау (тозу), соның ішінде қосымшалар, иілгіш дискілер, нұсқаулықтар, сондай-ақ аккмулятор блогы сыйымдылығының азаюы;
– стандарт емес және (немесе) сапасыз шығыс материалдарын, аксессуарларды, қосалқы бөлшектерді, батареяларды және/немесе әр түрлі типтегі құралдарды пайдалану;

Кепілдікті қызмет көрсету мынадай жұмыс түрлеріне қолданылмайды:
– бұйымды пайдалану орнында орнату, баптау және қосу;
– тұтынушыға бұйымды пайдалану жөнінде нұсқау және кеңес беру;
– бұйымды сыртынан немесе ішінен тазалау;
– тұтынушының немесе үшінші тұлғалардың қасақана немесе абайсыз әрекеттері нәтижесінде бүлінген операциялық жүйені (зауыттық «бағдарлама») қайта орнату.

Кепілдік және қосымша сервистік қызмет көрсетуге төменде аталған шығыс материалдары мен аксессуарлар жатпайды:
– кір және ыдыс жуғыш машиналарға арналған сүзгілер, суды жеткізу/ағызуға арналған құбыршектер;
– шаңсорғыштарға арналған құбыршектер, түтіктер, қылшақтар, қондырмалар, шаңжинағыштар;
– микротолқынды пештерге арналған табақтар, істіктер, торлар, табақшалар және тұғырықтар;
– сүзгілер, иісті сіңіргіштер, ләмпішкелер, сөрелер, жәшіктер, тіреуіштер және тағамдарды тоңазытқышта сақтауға арналған өзге сыйымдықтар;
– басқару пульттері, аккумулятор батареялары, қуат көздері, сыртқы қуат көздері және қуаттағыштар, ағытпасы бар қосқыш сымдар;
– бұйымға қосымша тіркелетін құжаттама.

* Кір жуғыш/ кептіру/ ыдыс жуғыш машинаның инверторлық қозғалтқышына, тоңазытқыштың/ мұздатқыштың инверторлық компрессорына, кептіру машинасының компрессорына кепілдік мерзімі — тауар Тұтынушыға берілген күннен бастап 12 жыл. Тікелей жетекті кір жуғыш/ кептіру машинасының қозғалтқышына (статор, ротор) өмір бойы кепілдік беріледі.

RU

Изготовитель:

«Haier Overseas Electric Appliances Corp. Ltd.», Room S401, Haier Brand building, Haier Industry park Hi-tech Zone, Laoshan District, Qingdao, China

Уполномоченная организация / Импортер:

ООО «ХАР», 121099, г. Москва, Новинский бульвар, дом 8, этаж 16, офис 1601

Уполномоченная организация в Республике Казахстан:

ТОО «Хайер Мидл Эйжа», 050000, город Алматы, Медеуский район, Проспект Достык, дом 210.

Дата изготовления и гарантийный срок указаны на этикетке устройства

Сделано в Китае

KZ

Өндіруші:

«Haier Overseas Electric Appliances Corp. Ltd.»
Рум S401, Хайер бренд билдинг, Хайер индастри парк Хай-тек зон, Лаошан дистрикт, Циндао, Қытай

Қазақстан Республикасындағы уәкілетті ұйым / импорттаушы:

«Хайер Мидл Эйжа» ЖШС, 050000, Алматы қаласы, Медеу ауданы, Достық даңғылы, 210 ғимарат.

Өндірілген күні және кепілдік мерзімі құрылғының заттаңбасында көрсетілген

Қытайда жасалған