Руководство пользователя

Пайдаланушының нұсқаулығы

Haier

Стиральная машина

Кір жуғыш машина



HW70-BP12327
HW70-BP12327S
HW70-BP12317
HW70-BP12317

Перед использованием устройства внимательно прочтите это руководство по эксплуатации и сохраните его для дальнейшего использования.

Құрылғыны пайдаланбас бұрын, осы нұсқаулықты мұқият оқып шығып, болашақта анықтама үшін сақтап қойыңыз.

Вступление

Благодарим за выбор стиральной машины Haier!

Пожалуйста, внимательно ознакомьтесь с руководством перед использованием стиральной машины. В нем содержится важная информация, которая позволит максимально эффективно использовать устройство и обеспечить правильную установку, эксплуатацию и техническое обслуживание.

Храните руководство в удобном месте, чтобы вы всегда могли обратиться к нему для безопасной и правильной эксплуатации устройства.

При продаже или передаче стиральной машины новому владельцу, обязательно отдайте ему и данное руководство, чтобы он смог ознакомиться с инструкциями по использованию и правилами техники безопасности.

Условные обозначения



Предупреждение. Важная информация по технике безопасности



Общая информация и советы



Экологическая информация

Утилизация



Берегите окружающую среду и здоровье людей. Сдайте упаковочные материалы на вторичную переработку. Не выбрасывайте электрические и электронные отходы вместе с бытовыми: их необходимо утилизировать отдельно. Передайте прибор в местный пункт переработки или обратитесь в муниципальные органы для получения информации.



ПРЕДУПРЕЖДЕНИЕ!

Опасность получения травмы или удушения!

Отключите машину от электросети. Отрежьте сетевой кабель и утилизируйте его. Снимите фиксатор дверцы, чтобы дети и домашние животные не могли случайно закрыться внутри машины.

Содержание

1 – Информация по технике безопасности 4
2 – Описание устройства 7
3 – Панель управления 8
4 – Программы 12
5 – Потребление 13
6 – Ежедневное использование 14
7 – Уход и чистка 19
8 – Устранение неисправностей 22
9 – Установка 25
10 – Технические характеристики 29
11 – Служба поддержки клиентов 31
12 – Гарантийные условия 32

Перед первым включением прибора ознакомьтесь со следующими рекомендациями по технике безопасности:

ПРЕДУПРЕЖДЕНИЕ!

Перед первым использованием

- ► Убедитесь, что нет повреждений, полученных при транспортировке.
- ► Убедитесь, что все транспортировочные болты удалены.
- ► Снимите всю упаковку и храните ее в недоступном для детей месте.
- ► Перемещайте прибор всегда вдвоем, так как он тяжелый.

Ежедневное использование

- ► Не играйте с дверью, это может привести к травмам!
- ► Данным прибором могут пользоваться дети в возрасте от 8 лет и старше, а также лица с ограниченными физическими, сенсорными или умственными способностями или с недостатком опыта и знаний, если они находятся под присмотром или проинструктированы относительно безопасного использования прибора и понимают связанные с этим риски.
- ► Не допускайте детей младше 3 лет к прибору, если они не находятся под постоянным присмотром.
- ► Детям не разрешается играть с прибором.
- ► Не позволяйте детям и домашним животным приближаться к прибору, когда дверца открыта.
- ► Храните моющие средства в недоступном для детей месте.
- ► Застегните молнии, закрепите распущенные нитки и позаботьтесь о мелких вещах, чтобы белье не запуталось. При необходимости используйте подходящий мешок или сетку для стирки.
- ► Не прикасайтесь к прибору мокрыми или влажными руками или ногами.
- ► Не накрывайте и не укрывайте прибор во время работы или после неё, чтобы влага могла испариться.
- ► Не ставьте на прибор тяжелые предметы, источники тепла или влаги.
- ► Не используйте и не храните легковоспламеняющиеся моющие или чистящие средства в непосредственной близости от прибора.
- ► Не используйте легковоспламеняющиеся спреи в непосредственной близости от прибора. Не стирайте в машине одежду, обработанную растворителями, предварительно не высушив ее на воздухе.

ПРЕДУПРЕЖДЕНИЕ!

Ежедневное использование

- Не вынимайте и не вставляйте вилку устройства при наличии легковоспламеняющегося газа.
- Не стирайте поролоновые или губкообразные материалы в режиме горячей стирки.
- Не стирайте белье, испачканное мукой.
- Не открывайте лоток для средств стирки во время работы машины в любом из циклов.
- Не прикасайтесь к дверце машины, когда она работает, это может привести к ожогам.
- Не открывайте дверцу, если уровень воды визуально находится выше края люка.
- Не открывайте дверцу с усилием. Дверца машины оснащена устройством автоматической блокировки откроется спустя какое-то время после завершения стирки.
- Выключайте устройство после каждой программы стирки и перед выполнением планового технического обслуживания. Отключайте устройство от сети для безопасности и экономии электроэнергии.
- При выключении устройства, держитесь за розетку, а не за кабель.

Техническое обслуживание/ чистка

- Если чистку или техническое обслуживание машины проводят дети, не оставляйте их без присмотра.
- Перед выполнением любых работ по техническому обслуживанию отключите машину от электросети.
- Следите за чистотой нижней части люка. Открывайте дверцу и лоток для моющих средств, если устройство не используется, для предотвращения неприятных запахов.
- Не используйте распылитель воды или пар для чистки устройства.
- Во избежание опасных ситуаций, замена поврежденного кабеля питания должна производиться только производителем, сервисным агентом или лицами, имеющими аналогичную квалификацию.
- Не пытайтесь ремонтировать устройство самостоятельно. Обратитесь в нашу сервисную службу.

Установка

- Установите устройство в хорошо проветриваемом помещении. Убедитесь, что дверца открывается полностью.
- Не устанавливайте устройство на открытом воздухе, в помещении с большой влажностью или там, где возможна утечка воды (например, рядом с раковиной или под ней). В случае затопления отключите устройство от электросети и дождитесь полного высыхания.

ПРЕДУПРЕЖДЕНИЕ!

Установка

- Устанавливайте и используйте устройство только при температуре выше 5°C.
- Не устанавливайте устройство на ковер, а также близко к стене или предметам мебели.
- Не устанавливайте устройство под прямыми солнечными лучами или вблизи источников тепла (например, батарей или обогревателей).
- Убедитесь, что источник питания соответствует требованиям по электропитанию, указанным на заводской табличке. Если нет, обратитесь к электрику.
- Не используйте разветвители или удлинители.
- Используйте только электрический кабель и комплект шлангов, которые поставляются вместе с машиной.
- Следите за тем, чтобы не повредить электрический кабель или розетку. В случае повреждения, обратитесь к электрику для замены.
- Для подключения к электросети используйте отдельную розетку с заземлением, к которой легко получить доступ. Устройство должно быть заземлено.
- Проверьте соединения шлангов на прочность и отсутствие протечек.

Назначение

Устройство предназначено только для стирки белья, допускающего машинную стирку. Строго следуйте инструкциям, указанным на этикете одежды. Устройство предназначено исключительно для бытового использования. Использование в коммерческих или промышленных целях недопустимо.

Запрещено вносить изменения в устройство. Использование не по назначению может привести к возникновению опасных ситуаций и аннулированию гарантии и всех претензий по качеству.

Примечание:

Иллюстрации могут отличаться, в зависимости от модели или технических изменений.

2.1 Изображение устройства

Передняя сторона (Рис. 2-1):



1 Лоток для моющих средств / кондиционера
2 Верхняя панель
3 Панель управления
4 Дверца
5 Сервисный лючок
6 Регулируемые ножки

Задняя сторона (Рис. 2-2):

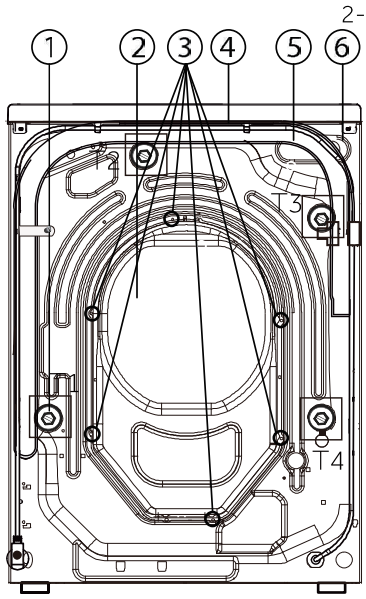

1 Транспортировочные болты (T1-T4)
2 Задняя крышка
3 Винты задней крышки
4 Кабель питания
5 Сливной шланг
6 Заливной клапан

2.2 Принадлежности

Проверьте наличие принадлежностей и печатных материалов по списку: (Рис. 2-3):

2-3


Заливной шланг


4 заглушки


Кронштейн сливного шланга

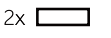

Шумоизолирующие прокладки


Руководство по эксплуатации

3-Панель управления

3-1

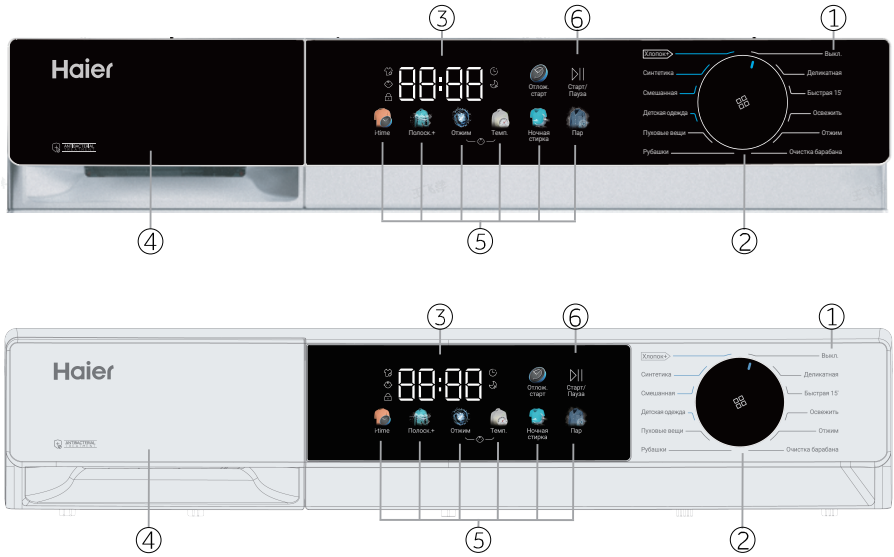

① ВЫКЛ.
② Переключатель программ
③ Дисплей
④ Лоток для моющих средств / кондиционера
⑤ Функциональные кнопки
⑥ Кнопка «Пуск / Пауза»

Примечание: Звуковой сигнал

Звуковой сигнал звучит в следующих случаях:

- при нажатии кнопки
- при переключении программ
- в конце программы

Звуковой сигнал можно отключить (см. раздел «ЕЖЕДНЕВНОЕ ИСПОЛЬЗОВАНИЕ» (стр. 18 6.13)).

3-2



3.1 Выключение

Поверните ручку в любое положение (кроме ВЫКЛ.), чтобы запустить машину. Поверните ручку в положение ВЫКЛ., чтобы выключить машину (рис.3-2).

3-3



3.2 Переключатель программ

Для выбора программы поверните переключатель (Рис. 3-3). Отобразятся настройки по умолчанию.

3.3 Дисплей

На дисплее (Рис. 3-4) отображается следующая информация:

- Оставшееся время
- Время до запуска
- Информация о неисправностях и подсказки
- Символы на дисплее
- Скорость отжима, температура, и т.д.

3-4



Символы	Значение
	Отложенный старт
	Дверца заблокирована
	Панель управления заблокирована
	Пар: функция обработки паром (по умолчанию для программ «Умная стирка с ИИ», «Защита от аллергии» и «Детская одежда»)
	Ночная стирка

3.4 Функциональные кнопки

Функциональные кнопки (Рис. 3-5) активируют дополнительные опции выбранной программы перед её запуском. Отображаются соответствующие параметры.
При выключении устройства или выборе новой программы все опции
отключаются.
Если кнопка имеет несколько опций, нажмите её несколько раз для выбора нужной опции.

3-5



Примечание: Заводские настройки

Для наиболее эффективного использования каждой программы машины Haier имеют чётко определенные настройки по умолчанию. Рекомендуется использовать эти настройки, если нет иных требований.

3.4.1 Функциональная кнопка «i-time»

Нажмите кнопку (Рис. 3-6) чтобы отрегулировать время стирки. Каждое нажатие увеличивает или уменьшает длительность программы в доступном диапазоне.

3-6



3-7



3.4.2 Кнопка «Полоск+»

Нажмите кнопку (Рис. 3-7) для дополнительного цикла полоскания чистой водой. Рекомендуется для людей с чувствительной кожей. Всего можно добавить от 1 до 3 дополнительных циклов полоскания, в зависимости от конкретной программы. На дисплее эти циклы будут отображены как P--0/ P--1/ P--2/ P--3.

3-8



3.4.3 Кнопка «Отжим»

Нажмите кнопку (Рис. 3-8) для изменения скорости отжима в программе. Если отображается “0”, отжим производиться не будет.

3-9



3.4.4 Кнопка «Темп.»

Нажмите кнопку (Рис. 3-9) для изменения температуры стирки в программе. Если отображается “--”, вода нагреваться не будет.

3-10



3.4.5 Кнопка «Ночная стирка»

Функция позволяет отключить все звуковые уведомления во время стирки, кроме сигнала завершения, и уменьшает скорость отжима. По завершении отжима машина продолжит периодически проворачивать барабан, чтобы белье не сминалось (макс. 12 часов). Прервать программу можно в любой момент, нажав кнопку «Пуск/Пауза».

3-11



3.4.6 Кнопка «Пар»

Нажмите кнопку (Рис. 3-11) для выбора функции обработки паром. Текущее запрограммированное значение температуры будет изменено на более высокое. Данную функцию можно активировать по желанию при работе машины.

3-12



3.4.7 Кнопка «Отлож. старт»

Нажмите кнопку (Рис. 3-12) для выбора функции отложенного старта. Время можно увеличить с шагом в 30 минут от 0,5 до 24 часов. Время окончания стирки будет позже, чем у исходной программы. Пример: Если на дисплее отображается 6:30, значит стирка запустится через 6 часов и 30 минут. Для активации отложенного старта нажмите кнопку «Пуск/Пауза».

Примечание: Жидкое моющее средство

Не рекомендуется использовать функцию отложенного старта при стирке с жидким моющим средством.

3.5 Защита от детей



Нажмите и удерживайте кнопки «Отжим» и «Темп.» (Рис. 3-13) в течение 3-х секунд для блокировки всех элементов панели (кроме питания). На панели отобразится значок . Нажмите обе кнопки снова для разблокировки. Если индикатор Защиты от детей загорелся, значит функция активирована. Данную функцию можно активировать по желанию при работе машины.
Если блокировка от детей включена, при нажатии любой кнопки на дисплее появляется cLoF (Рис. 3-14), а выбранное действие не выполняется.

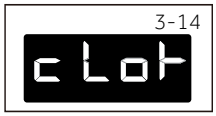

- Блокировка от детей, установленная вручную, отключается либо вручную, либо автоматически по окончании программы. Отключение питания и сбои не сбрасывают защиту, при следующем включении она сохраняется.
- Для включения защиты сначала нажмите клавишу выбора программы.
- Удерживайте кнопку в течение 3 секунд. Когда индикатор загорится полностью, блокировка включена.

3.6 Лоток для моющих средств

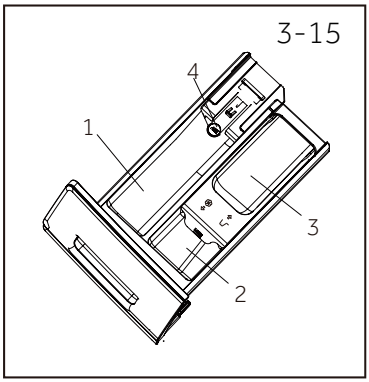

Лоток для моющих средств содержит следующие элементы (Рис. 3-15):
1: отсек для стирального порошка или жидкого моющего средства.
2: отсек для кондиционера
3: дополнительный отсек, не используется на этой модели
4: фиксатор: нажмите, чтобы выдвинуть контейнер.
Рекомендации по выбору моющего средства применимы для разных температур стирки. Обратитесь к руководству по применению моющих средств.

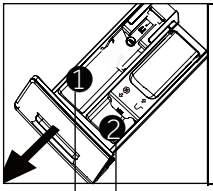

Лоток для моющих средств:

❶ Моющее средство

❷ Кондиционер или средства для ухода

● Да ○ Необязательно, / Нет

Программа	Макс. нагрузка в кг	Температура, °C [1]		1	2	Заданная скорость вращения, об/мин	Функция				
		Диапазон выбора	Предустановка				Пар	i-time	Ночная стирка	Отлож. старт	Полоск.+
Хлопок+	7,0	*до 90	30	○	○	1000	○	○	○	○	○
Синтетика	3,5	*до 60	30	○	○	1000	○	○	○	○	○
Смешанная	7,0	*до 60	30	○	○	1000	○	○	○	○	○
Детская одежда	3,5	*до 90	40	○	○	1000	○	○	○	○	○
Пуховые вещи	2,0 [2]	*до 40	30	○	○	800	/	○	○	○	○
Рубашки	2,0	*до 40	40	○	○	1000	/	○	○	○	○
Деликатная	2,0	*до 30	30	○	○	600	/	○	/	○	○
Быстрая 15 [3]	1,0	*до 40	*	○	/	1000	/	○	○	○	○
Освежить [5]	1,0	/	/	/	/	/	/	/	/	/	/
Отжим	7,0	/	/	/	/	1000	/	/	○	/	/
Очистка барабана	0	*до 90	90	○	/	/	/	/	/	/	/

*: Вода не нагревается.

1) Выбирайте температуру 90°C только при особых гигиенических требованиях

2) Рекомендуемая загрузка для одного цикла стирки: 1 предмет одежды (для взрослой одежды и объёмных вещей), 1-3 предметов одежды (для детской стирки) и 1-2 предмета (для объёмных постельных принадлежностей (одеял, пледов)).

3) Уменьшите количество моющего средства, так как продолжительность программы короткая.

4) Для очистки машины используйте только специальное средство. Использование стирального порошка в этих целях запрещено.

5) Программа «Освежить» служит для обработки одежды паром для удаления запахов. По завершении программы вещи необходимо высушить. Убедитесь, что давление воды в системе соответствует норме.

Указанные значения потребления ресурсов могут отличаться в зависимости от конкретных условий эксплуатации.

Программа	Температура, °C	Макс. нагрузка, кг	Электроэнергия, кВт*ч	Вода, л	Время стирки, ч:мин	Показатель отжима, %
HW70-BP12327 HW70-BP12327S HW70-BP12317 HW70-BP12317S						
Хлопок +	40 °C	3,5	0,40	33	5:00	53
	60 °C	3,5	0,55	33	5:10	53
	60 °C	7,0	0,55	46	5:10	53

* Стандартная программа энергетической маркировки в соответствии с 2010/30 EU:

Хлопок + + 40 °C + 1200 об/мин (4:39)

Хлопок + + 60 °C + 1200 об/мин (4:42)

Стандартные программы 60 °C и 40 °C подходят для стирки хлопковых тканей средней загрязненности. Это наиболее эффективные программы с точки зрения совокупного расхода электроэнергии и воды. Температура воды может отличаться от заявленной температуры цикла.

Примечание: Автоматическое взвешивание

Устройство оснащено функцией определения нагрузки. При низкой загрузке в некоторых программах автоматически сокращается потребление электроэнергии, воды и время стирки. Время по умолчанию может отличаться в зависимости от нагрузки.

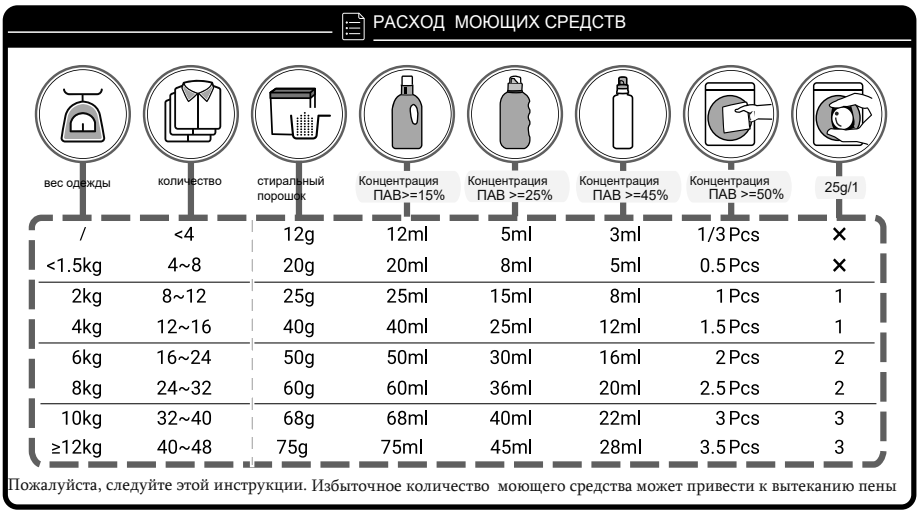

6.1 Источник электропитания

Подключите стиральную машину к источнику питания (220-240 В~/50 Гц; Рис. 6-1). См. также раздел «УСТАНОВКА».

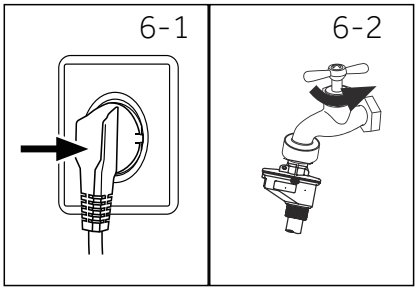

6.2 Подключение к водопроводу

- Перед подключением проверьте чистоту и прозрачность поступающей воды.
- Откройте кран (Рис.6-2).

Примечание: Герметичность

Перед эксплуатацией откройте кран и проверьте соединения между краном и заливным шлангом на предмет протечек.

6.3 Подготовка белья

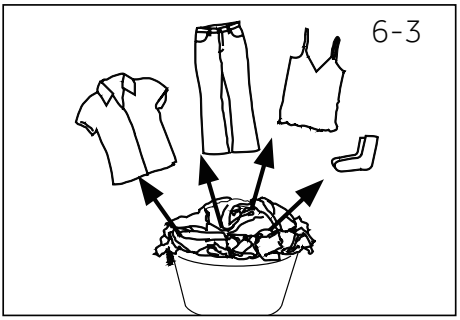

- Отсортируйте белье в соответствии с тканью (хлопок, синтетика, шерсть, шелк и т.д.), а также степенью загрязнения (Рис. 6-3). Ознакомьтесь с указаниями по уходу и стирке на этикетках.
- Белое и цветное белье стирайте раздельно. Цветные ткани рекомендуется сначала стирать вручную, чтобы проверить не линяют ли они.
- Выньте всё из карманов (ключи, монеты и т.д.), снимите аксессуары (например, броши).
- Изделия без подшитого края, деликатные и тонкие ткани (например, занавески) перед стиркой необходимо поместить в специальный мешок для стирки. Рекомендуется ручная стирка или химчистка.
- Застегните молнии, липучки и крючки. Убедитесь, что пуговицы хорошо пришиты.
- Деликатные ткани, изделия без подшитого края, нижнее белье и мелкие предметы одежды (носки, пояса, бюстгальтеры и т.д.) необходимо стирать в специальном мешке.
- Крупные вещи (простыни, покрывала и т.д.) перед стиркой необходимо расправить.
- Джинсы, вещи яркого цвета или с принтом необходимо вывернуть перед стиркой и по возможности стирать отдельно.

Примечание!

Нетканые материалы, а также мелкие, незакрепленные предметы или предметы с острыми краями могут привести к неисправностям в работе и повреждению одежды или стиральной машины.

Указания по уходу

Стирка		
 Стирка при температуре до 95 °C, стандартный режим	 Стирка при температуре до 60 °C, стандартный режим	 Стирка при температуре до 60 °C, деликатный режим
 Стирка при температуре до 40 °C, стандартный режим	 Стирка при температуре до 40 °C, деликатный режим	 Стирка при температуре до 40 °C, очень деликатный режим
 Стирка при температуре до 30 °C, стандартный режим	 Стирка при температуре до 30 °C, деликатный режим	 Стирка при температуре до 30 °C, очень деликатный режим
 Ручная стирка, макс. 40 °C	 Не стирать	
Отбеливание		
 Разрешено любое отбеливание	 Отбеливание только кислородом/без хлора	 Не отбеливать
Сушка		
 Возможна сушка в барабане при нормальной температуре	 Возможна сушка в барабане при низкой температуре	 Не сушить в барабане
 Сушка на веревке	 Сушка в разложенном виде	
Глажка		
 Гладить при максимальной температуре до 200 °C	 Гладить при средней температуре до 150 °C	 Гладить при низкой температуре до 110 °C; без пара (глажка с отпариванием может привести к неустранимому
 Не гладить		
Профессиональный уход за тканью		
 Химчистка тетрахлорэтиленом	 Химчистка с использованием углеводородов	 Не подвергать химической чистке
 Профессиональная влажная чистка	 Не подвергать профессиональной влажной чистке	

6.4 Загрузка

- ▶ Загрузите белье поштучно.
- ▶ Не допускайте перегрузки. Максимальная загрузка варьируется в зависимости от программы! Рекомендуемое расстояние между бельем и верхом барабана – не менее 15 см.
- ▶ Осторожно закройте дверцу. Убедитесь, что белье не оказалось зажатым.

6.5 Выбор средства для стирки

- Качество стирки зависит от используемого моющего средства.
- Используйте только проверенные средства для машинной стирки.
- При необходимости используйте специальные средства для стирки (например, для синтетических или шерстяных изделий).
- Соблюдайте рекомендации производителя моющего средства.
- Не используйте трихлорэтилен или аналогичные продукты, предназначенные для сухой чистки.

Выбор лучшего средства для стирки

Программа	Тип средства для стирки				
	Универсальное	Для цветных вещей	Для деликатных тканей	Специальное	Кондиционер
Хлопок +	√	√	-	-	√
Синтетика	√	√	-	-	√
Смешанная	√	√	-	-	√
Детская одежда	√	√	-	-	√
Пуховые вещи	-	-	√	√	○
Рубашки	√	√	-	-	√
Деликатная	-	-	√	√	√
Быстрая 15	√	√	-	-	√
Освежить	-	-	-	-	-
Отжим	-	-	-	-	-
Очистка барабана	-	-	-	√	-

√ = рекомендуется - = не рекомендуется ○ = не использовать

Не рекомендуется использовать функцию «Отложенный старт» при использовании жидкого моющего средства

Наши рекомендации:

- Стиральный порошок: при стирке от 20 °C до 90 °C* (максимальный эффект: 40-60 °C)
- Средство для стирки цветных вещей: при стирке от 20 °C до 60 °C* (максимальный эффект: 30-60 °C)
- Средство для стирки изделий из шерсти/деликатных тканей при стирке от 20 °C до 30 °C* (максимальный эффект: 20-30 °C)

* Выбирайте температуру стирки 90 °C только при особых гигиенических требованиях.
* Для стирки при температуре воды 60° C и выше используйте меньше средства для стирки. Используйте специальное дезинфицирующее средство, подходящее для хлопковых или синтетических тканей.
* Предпочтительно использование моющих средств с низким пенообразованием или непенящийся.

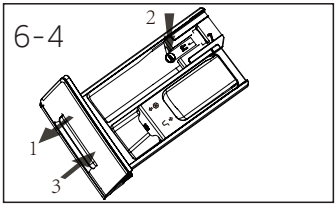

6.6 Добавление средства для стирки

1. Выдвиньте лоток для моющих средств.
2. Добавьте средство для стирки в соответствующий отсек (Рис. 6-4).
3. Осторожно задвиньте лоток.

Примечание:

- Перед новым циклом стирки, удалите остатки средства из лотка.
- Не используйте слишком много средства для стирки или кондиционера.
- Следуйте инструкциям на упаковке средства для стирки.
- Добавляйте средство непосредственно перед началом цикла стирки.
- Концентрированное жидкое средство для стирки перед добавлением следует разбавить.
- Не используйте жидкое средство для стирки, если выбрана функция «Отложенный старт».
- Тщательно выбирайте настройки программы в соответствии с символами по уходу на этикетках, а также в соответствии с таблицей программ.

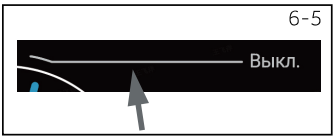

6.7 Включение устройства

Поверните переключатель в любое положение, кроме ВЫКЛ, для включения машины. Поверните переключатель в положение ВЫКЛ для выключения машины(Рис. 6-5).

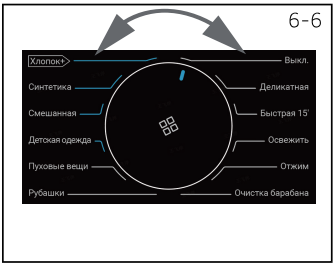

6.8 Выбор программы

Для наилучших результатов, выбирайте программу, соответствующую степени загрязнения и типу белья.
Поверните переключатель программ (Рис. 6-6) для выбора программы.

Примечание: Удаление неприятного запаха

Перед первым использованием запустите программу «Самоочистка» без белья, добавив немного порошка или спецсредства для чистки машины. Это удалит возможные загрязнения.



6.9 Индивидуальные настройки

Для выбора необходимых опций и настроек (Рис. 6-7) см. раздел «Панель управления».

6.10 Запуск программы стирки

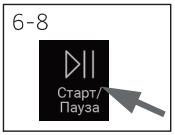

Нажмите кнопку «Пуск/Пауза» (Рис. 6-8). Устройство заработает в соответствии с текущими настройками. Изменить настройки можно только отменив программу.

6.11 Прервать/отменить программу стирки

Чтобы прервать запущенную программу, нажмите кнопку «Пуск/Пауза».
Нажмите кнопку повторно для возобновления работы.
Чтобы отменить запущенную программу и сбросить индивидуальные настройки:
1. Нажмите кнопку «Пуск/Пауза», чтобы прервать текущую программу.
2. Поверните переключатель, чтобы выбрать новую программу и запустить её.

6.12 После стирки

Примечание: Блокировка дверцы

- В целях безопасности дверца машины блокируется во время стирки. Открыть дверцу можно только по завершении программы или после её отмены (как описано выше)
- При высоком уровне воды, высокой температуре и во время отжима открыть дверцу невозможно. На дисплее будет отображено сообщение: Loc!- .

1. По окончании цикла программы на дисплее будет отображено сообщение: « End ».
2. Устройство выключается автоматически.
3. Рекомендуется как можно скорее вынуть белье из барабана, чтобы предотвратить появление складок.
4. Выключите подачу воды.
5. Выньте кабель питания из розетки.
6. Откройте дверцу для предотвращения влаги и неприятных запахов. Оставляйте её открытой, когда машина не используется. Дисплей погаснет автоматически.
7. При сушке на высоких оборотах мелкая одежда может прилипать к стенкам барабана. После открытия дверцы не забудьте проверить их и достать.

Примечание: Режим ожидания / энергосбережения

Включённый прибор переходит в режим ожидания, если в течение 2 минут не производится никаких действий перед запуском программы или после её окончания. Дисплей при этом гаснет. Это позволяет экономить электроэнергию. Поверните переключатель для того, чтобы прервать режим ожидания.

6.13 Включение/выключение звукового сигнала

При необходимости звуковой сигнал можно отключить:
1. Включите устройство.
2. Нажмите одновременно кнопки «**Ночная стирка**» и «**Полоск.+**» и удерживайте их в течение 3-х секунд. На дисплее отобразится сообщение: « OFF », звуковой сигнал отключится.
   Для активации звукового сигнала нажмите и удерживайте кнопки ещё раз. На дисплее отобразится сообщение: « On ».

7.1 Очистка лотка для моющих средств

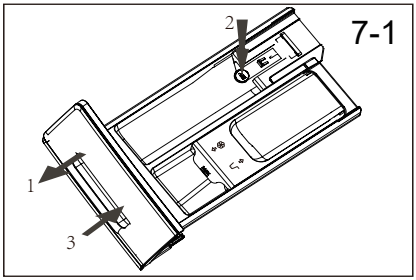

Всегда следите за тем, чтобы в лотке не было остатков моющего средства.
Регулярно чистите лоток (Рис. 7-1):
1. Выдвиньте лоток до упора
2. Нажмите фиксирующую кнопку и извлеките лоток.
3. Промойте водой и вставьте обратно в устройство.

7.2 Очистка стиральной машины



- Во время технического обслуживания отключайте устройство от сети.
- Очистите корпус устройства (Рис. 7-2) и прорезиненные детали мягкой тканью с добавлением мыльного раствора.
- Не используйте органические химикаты или агрессивные растворители.

7.3 Заливной клапан и фильтр заливного клапана

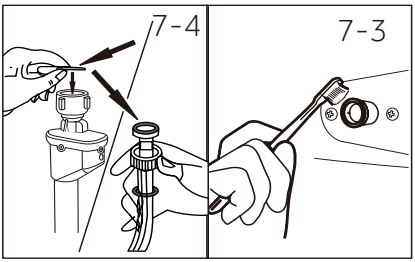

Для предотвращения засорения (в том числе известкового), регулярно чистите фильтр заливного клапана.

- Выньте кабель питания из розетки. Отключите подачу воды.
- Открутите заливной шланг сзади устройства (Рис. 7-4) и на кране.
- Промойте фильтры водой и очистите их щёткой (Рис. 7-3).
- Вставьте фильтр и установите заливной шланг.

7.4 Очистка барабана

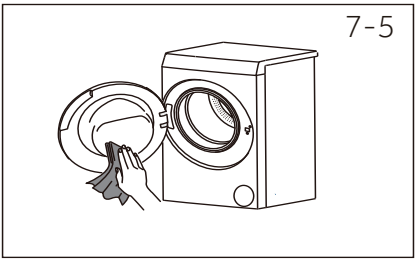

- Удалите посторонние металлические предметы из барабана (Рис. 7-5). Они могут вызвать ржавчину и повредить устройство.
- Для удаления ржавчины используйте средство без хлоридов. Строго следуйте указаниям производителя.
- Не используйте для чистки металлическую мочалку или твердые предметы.
- После очистки откройте дверцу и протрите манжету полотенцем, удалив загрязнения и пену. Следите за чистотой манжеты с обеих сторон. (Рис. 7-5)

Примечание: Чистка барабана

Для регулярного обслуживания и удаления возможных загрязнений рекомендуется раз в 3 месяца запускать программу «Очистка барабана» без белья. Добавьте немного средства для стирки или используйте спецсредство для чистки машины.

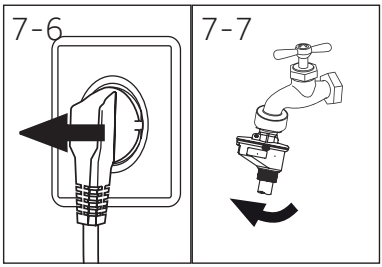

7.5 Длительные периоды неиспользования

Если устройство не используется в течение длительного периода времени:

1. Отсоедините кабель питания от сети (Рис. 7-6).
2. Отключите подачу воды (Рис. 7-7).
3. Откройте дверцу для предотвращения образования влаги и запахов. Оставляйте дверцу открытой, когда устройство не используется

Перед очередным использованием проверьте кабель, шланги подачи и слива воды. Убедитесь, что всё установлено правильно и нет протечек.

Примечание: Очистка барабана

В случае долгого простоя устройства, для удаления возможных загрязнений, рекомендуется запустить программу «Очистка барабана» без белья. Добавьте немного средства для стирки или используйте спецсредство для чистки машины.

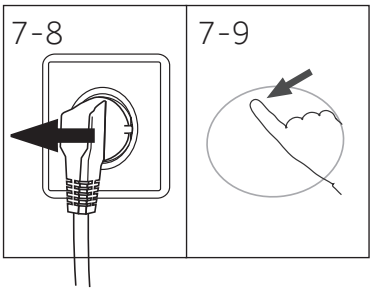

7.6 Фильтр насоса

Чистка фильтра проводится раз в месяц. Проверку фильтра можно провести если:

- машина не сливает воду.
- машина не отжимает бельё.
- машина издает необычный шум во время работы.

ПРЕДУПРЕЖДЕНИЕ!

Опасность получения ожогов! Вода в фильтре сильно нагревается. Пожалуйста, перед работой убедитесь, что вода остыла.

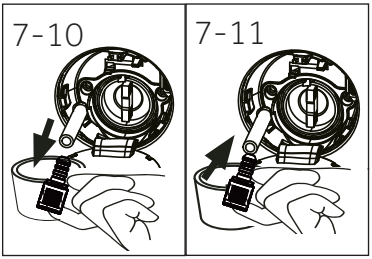

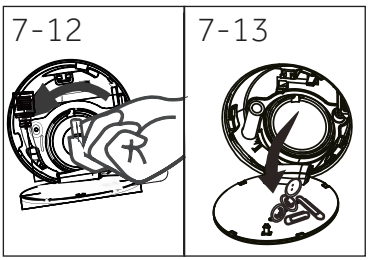

1. Выключите устройство и отсоедините от сети (Рис. 7-8).
2. Нажмите на сервисную крышку и откиньте её (Рис. 7-9).
3. Подготовьте ёмкость для сбора воды (Рис. 7-10). Объем воды может быть очень большим!
4. Вытяните сливной шланг и держите его над лотком (Рис. 7-10).
5. Выньте уплотнительную заглушку из сливного шланга (Рис. 7-10).
6. После того, как вода слита, закройте шланг (Рис. 7-11) и вставьте его обратно в машину.
7. Открутите фильтр насоса против часовой стрелки и снимите его (Рис. 7-12).
8. Удалите загрязнения (Рис. 7-13).

9. Тщательно промойте фильтр (можно проточной водой) (Рис. 7-14).
10. Установите фильтр на место (Рис. 7-15).
11. Закройте сервисную крышку.

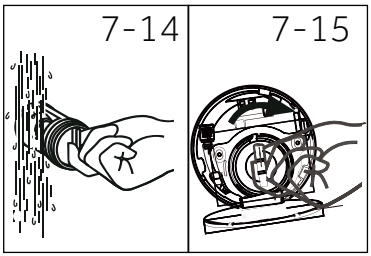

ВНИМАНИЕ!

- Прокладка фильтра насоса должна быть чистой, без повреждений. Если крышка плохо зажата, вода будет вытекать.
- Фильтр должен быть правильно установлен, в противном случае возможны протечки.

7.7 Очистка барабана

Эта программа используется для очистки внутреннего и внешнего цилиндров стиральных машин. В зависимости от условий эксплуатации можно выбрать различные режимы очистки.

1. Режим очистки от ворса: Выберите программу «Очистка барабана», нажмите кнопку «Темп.», установите температуру на «--» (без нагрева). На дисплее отобразится время работы «0:08». Запустите программу. В процессе эксплуатации стиральной машины внутри может накапливаться ворс. Запуск этого режима позволяет эффективно его удалить. Не добавляйте моющее средство и убедитесь, что в барабане нет белья.

2. Режим самоочистки: Выберите программу «Очистка барабана», нажмите кнопку «Темп.», установите температуру на «90 °C». На дисплее отобразится время работы «1:00». Запустите программу. Этот режим позволяет эффективно удалять остаточные загрязнения со стенок барабана с помощью высокотемпературной очистки. Не добавляйте моющее средство и убедитесь, что в барабане нет белья.

8 -Устранение неисправностей

Большинство проблем, возникающих в процессе работы устройства, не требуют специфичных знаний и могут быть решены самостоятельно. Для этого ознакомьтесь со списком вероятных причин и следуйте инструкциям, приведенным ниже. В случае, если самостоятельно проблему решить не получается, обратитесь в сервисную службу (см. раздел «СЛУЖБА ПОДДЕРЖКИ КЛИЕНТОВ»).

ПРЕДУПРЕЖДЕНИЕ!

- ▶ Перед проведением технического обслуживания выключите устройство и отсоедините кабель от сети.
- ▶ Электрооборудование должно обслуживаться только квалифицированными специалистами. Неправильный ремонт может привести к значительным повреждениям.
- ▶ Замена неисправного кабеля питания может быть осуществлена только производителем, его сервисным агентом или лицами, имеющими соответствующую квалификацию.

8.1 Информационные коды

Следующие сообщения отображаются исключительно в информационных целях и относятся к текущему циклу стирки. Никаких действий со стороны пользователя не требуется.

Код	Сообщение
1:25	Оставшееся время стирки составляет 1 час 25 минут.
6:30	Оставшееся время (включая отложенный старт): 6 часов 30 минут
End	Цикл стирки завершен. Устройство выключится автоматически.
Lock	Дверца заблокирована из-за высокого уровня воды, высокой температуры или во время цикла отжима.
OFF	Звуковой сигнал отключен.
On	Звуковой сигнал активирован.
cLok	Блокировка панели управления. Изменение программы невозможно.

8.2 Устранение неисправностей с отображаемыми на дисплее кодами

Сообщение	Причина	Решение
CLr FLtr	• Ошибка слива. Вода не сливается полностью за 6 минут.	• Очистите фильтр насоса. • Проверьте правильность установки сливного шланга.
E2	• Ошибка блокировки.	• Плотно закройте дверцу.
E4	• Нужный уровень воды не набирается через 12 минут. • Самопроизвольный слив из-за сифонного эффекта	• Проверьте открыт ли кран полностью. Проверьте давление воды. • Проверьте правильность установки сливного шланга.
E8	• Ошибка уровня защиты от протечек воды.	• Обратитесь в сервисную службу.
E5	• Ошибка слива. Вода не сливается полностью за установленный промежуток времени (Программа «Освежить»)	• Очистите фильтр насоса. • Проверьте правильность установки сливного шланга.
F3	• Неисправность датчика температуры	• Обратитесь в сервисную службу

Сообщение	Причина	Решение
F4	• Ошибка нагрева	• Обратитесь в сервисную службу
F7	• Неисправность двигателя	• Обратитесь в сервисную службу
FA	• Неисправность датчика уровня воды	• Обратитесь в сервисную службу
FC0 или FC 1 или FC2	• Неисправность связи	• Обратитесь в сервисную службу
FH	• Сбой настройки беспроводного соединения.	• Обратитесь в сервисную службу
Eb	• Сигнал о застревании белья.	• Перераспределите бельё в барабане.

8.3 Устранение неисправностей без кода ошибки на дисплее

Проблема	Причина	Решение
Стиральная машина не работает.	• Программа ещё не запущена. • Дверца закрыта неправильно. • Стиральная машина не включена. • Сбой питания. • Активирована функция защиты от детей.	• Проверьте программу и запустите её. • Правильно закройте дверцу. • Включите машину. • Проверьте электропитание. • Включите функцию защиты от детей.
Стиральная машина не заполняется водой.	• Вода не подается. • Перегиб шланга подачи воды. • Фильтр заливного шланга засорен. • Напор воды меньше 0,03 мПа. • Дверца закрыта неправильно. • Сбой подачи воды.	• Проверьте кран подачи воды. • Проверьте заливной шланг. • Очистите фильтр заливного шланга. • Проверьте давление воды. • Правильно закройте дверцу. • Обеспечьте подачу воды.
При заполнении стиральной машины водой вода из нее сливается.	• Высота подъема сливного шланга менее 80 см. • Конец сливного шланга может быть опущен в воду.	• Убедитесь, что сливной шланг установлен правильно. • Убедитесь, что конец сливного шланга не находится в воде.
Неисправность слива.	• Сливной шланг засорен. • Фильтр насоса засорен. • Конец сливного шланга находится на 100 см выше уровня пола.	• Прочистите сливной шланг. • Очистите фильтр насоса. • Убедитесь, что сливной шланг установлен правильно.
Сильная вибрация при отжиме	• Не все транспортировочные болты были сняты. • Устройство находится в неустойчивом положении. • Неправильная загрузка стиральной машины.	• Снимите все транспортировочные болты. • Обеспечьте твердую устойчивую поверхность и выровняйте устройство. • Проверьте вес и равномерность загрузки.
Стиральная машина останавливается до завершения цикла стирки.	• Неисправность подачи воды или электропитания.	• Проверьте электропитание и водоснабжение.
Стиральная машина останавливается на некоторое время.	• На дисплее отображается код ошибки. • Неправильная загрузка. • Программа выполняет цикл замачивания.	• Проверьте коды ошибок. • Уменьшите или отрегулируйте загрузку. • Отмените программу и перезапустите.

8 -Устранение неисправностей

Проблема	Причина	Решение
Излишняя пена в барабане или контейнере для моющих средств	• Неподходящее моющее средство. • Использование избыточного количества моющего средства.	• Проверьте рекомендации по использованию моющего средства. • Уменьшите количество моющего средства.
Автоматическая корректировка времени стирки.	• Продолжительность программы стирки автоматически скорректирована.	• Нормальное явление, не влияющее на функциональность.
Сбой при отжиме.	• Белье в барабане распределено неравномерно.	• Проверьте загрузку машины и распределение белья. Снова запустите программу отжима.
Неудовлетворительный результат стирки.	• Степень загрязнения не соответствует выбранной программе. • Недостаточное количество моющего средства. • Превышена максимальная загрузка. • Белье в барабане распределено неравномерно.	• Выберите другую программу. • Выберите моющее средство в соответствии со степенью загрязнения и рекомендациями производителя. • Уменьшите загрузку. • Расправьте белье.
Остатки стирального порошка на белье.	• Нерастворившиеся частицы моющего средства могли остаться на белье.	• Выполните дополнительное полоскание. • Попробуйте удалить следы порошка с сухого белья щёткой. • Выберите другое моющее средство.
Серые пятна на белье.	• Воздействие жиров: масел, кремов, мазей.	• Предварительно обработайте белье специальным очистителем.

Примечание: Излишнее пенообразование

Если при выполнении цикла отжима образуется слишком много пены, двигатель остановится, и в течение 90 секунд будет работать сливной насос. Если такие попытки удалить пену закончатся безрезультатно 3 раза подряд, программа завершится без выполнения отжима.

Если сообщения об ошибках появляются даже после принятых мер, выключите устройство, отключите электропитание и обратитесь в сервисную службу.

8-1

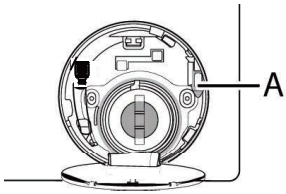

8.4 В случае сбоя электропитания

Текущая программа и настройки будут сохранены. Работа возобновится после восстановления электропитания.
При сбое в электропитании во время выполнения программы дверца машины механически блокируется. Перед извлечением белья убедитесь, что уровень воды не виден через стеклянную дверцу. – Опасность получения ожога!

- ▶ Уменьшите уровень воды. Для этого выполните пункты 1-6 раздела «Уход и очистка» («Фильтр насоса»).
- ▶ Потяните за рычаг (A) под крышкой сервисной заслонки (Рис. 8-1) пока дверца не разблокируется с легким щелчком.
- ▶ Установите все детали на место и закройте сервисную крышку.

Дверцу можно открыть, только если машина находится в безопасном состоянии: уровень воды ниже кромки люка, температура в барабане ниже 55 °C, барабан неподвижен.

9.1 Подготовка

- Извлеките стиральную машину из упаковки.
- Снимите все упаковочные материалы, включая пенопластовую основу. Храните упаковочные материалы в недоступном для детей месте. При вскрытии упаковки вы можете увидеть капли воды на пластиковом пакете или дверце машины. Это нормальное явление, которое является результатом гидравлических испытаний на заводе-изготовителе.

Примечание Утилизация упаковки

Храните упаковочные материалы в местах, недоступных для детей. Утилизируйте упаковку надлежащим образом, не нанося вреда окружающей среде.

9.2 ОПЦИОНАЛЬНО: Установка шумоизолирующих прокладок

1. При распаковке вы обнаружите шумоизолирующие прокладки для стиральной машины. Данные детали предназначены для снижения уровня шума во время работы машины. (Рис. 9-1)
2. Аккуратно расположите машину на горизонтальной поверхности, дверцей вверх (9-2).
3. Достаньте шумоизолирующие прокладки и удалите защитную плёнку с клеевым слоем. Приклейте накладки на нижнюю часть корпуса стиральной машины, как показано на рисунке 3: 1 и 3 – длинные накладки, 2 и 4 – короткие.
Снова установите машину в вертикальное положение (9-3).

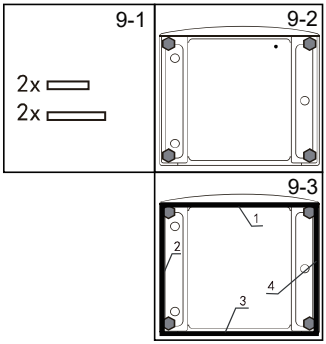

Примечание:

Использование шумоизолирующих прокладок рекомендовано, если вы хотите снизить уровень шума во время работы машины. Установка необязательна.

9.3 Удаление транспортировочных болтов

Транспортировочные болты фиксируют антивибрационные компоненты внутри устройства во время транспортировки для предотвращения повреждений.
1. Снимите заднюю крышку.
2. Закройте 4 отверстия заглушками (Рис. 9-4).

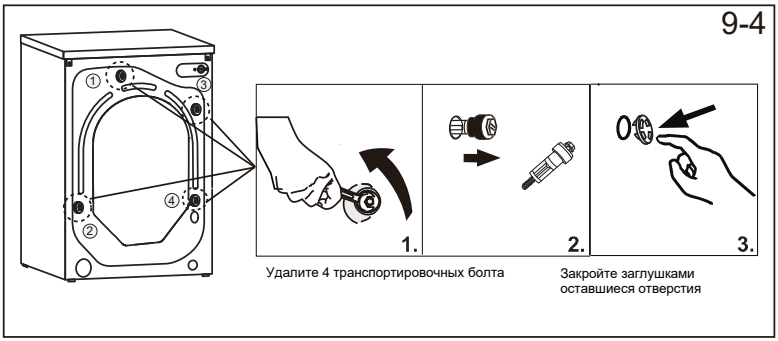

Примечание: Безопасное хранение

Храните транспортировочные болты в надежном месте. Устанавливайте болты при каждом перемещении машины.

9.4 Перемещение устройства

Если машину планируется перевозить, установите транспортировочные болты обратно во избежание повреждений:

1. Снимите заглушки.
2. Снимите заднюю крышку.
3. Вставьте пластиковые втулки и транспортировочные болты.
4. Затяните болты гаечным ключом.
5. Установите на место заднюю крышку.

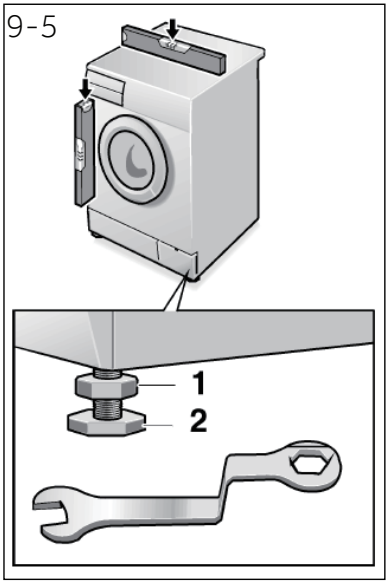

9.5 Выравнивание устройства

Отрегулируйте ножки машины (Рис. 9-5) до достижения устойчивого положения. Это позволит свести к минимуму вибрации при использовании, уменьшит шум, а также продлит срок службы машины. Для регулировки рекомендуется использовать спиртовой уровень Пол должен быть максимально ровным и прочным.

1. Ослабьте контргайку(1) с помощью гаечного ключа(размер ключа 16 мм.).
2. Отрегулируйте высоту, поворачивая ножку (2).
3. Затяните контргайку (1) к корпусу.

9.6 Подключение слива воды

Закрепите сливной шланг на трубопроводе. Обеспечьте подъем шланга в одной точке на высоту 80–100 см от уровня пола. По возможности всегда закрепляйте шланг в держателе на задней стенке.

ВНИМАНИЕ!

- Используйте только комплект шлангов, входящий в комплект поставки.
- Запрещается повторное использование старых комплектов шлангов!
- Подключение только к холодной воде.
- Проверьте чистоту и прозрачность воды перед подключением.

Возможны следующие варианты подключения:

9.6.1 Сливной шланг к раковине

- Подвесьте сливной шланг U-образным креплением на край раковины соответствующего размера (Рис. 9-6).
- Проверьте, чтобы U-образное крепление не скользило.

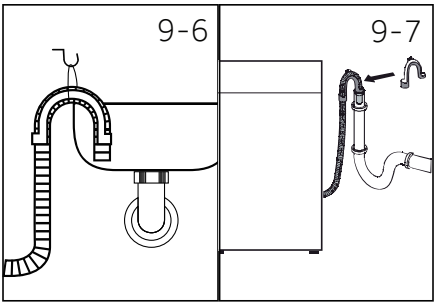

9.6.2 Сливной шланг к сточной трубе

- Внутренний диаметр вертикальной водосточной трубы с выходным отверстием должен составлять не менее 40 мм.
- Вставьте сливной шланг приблизительно на 80-100 мм в канализационную трубу.
- Установите U-образное крепление и закрепите его (Рис. 9-7).

9.6.3 Сливной шланг к соединительному патрубку

- Место соединения должно находиться над сифоном.
- Втулочное соединение обычно закрывается прокладкой (A). Её нужно снять, чтобы предотвратить возможную неисправность (Рис. 9-8).
- Закрепите сливной шланг хомутом.

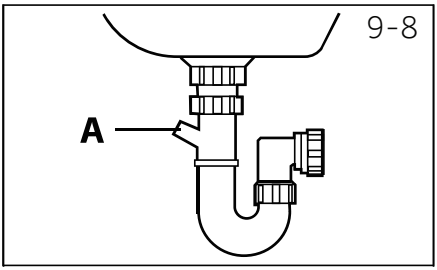

ВНИМАНИЕ!

- Запрещается погружать конец сливного шланга в воду. Шланг должен быть надежно зафиксирован, а соединение — герметичным. Прокладка шланга по полу или высота его перегиба менее 80 см приведет к тому, что машина будет постоянно сливать воду во время наполнения (эффект сифона).
- Удлинять сливной шланг запрещено. При необходимости обратитесь в сервисную службу.

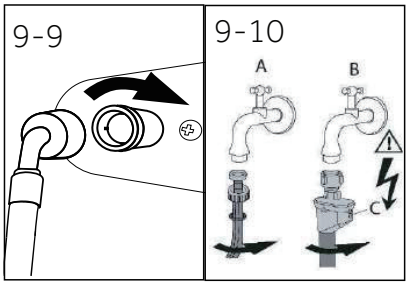

9.7 Подключение воды

Убедитесь, что все уплотнители вставлены.

1. Подсоедините заливной шланг изогнутым концом к устройству (Рис. 9-9). Затяните винтовое соединение вручную.
2. Другой конец подсоедините к водопроводному крану с резьбой 3/4“ (Рис. 9-10).

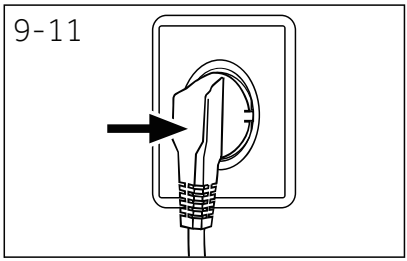

9.8 Подключение к источнику питания

Перед подключением проверьте следующее:

- ▶ источник питания, розетка и предохранители соответствуют требованиям, указанным на заводской табличке.
- ▶ розетка заземлена, адаптеры или удлинители не используются.
- ▶ вилка и розетка соответствуют друг другу

Вставьте вилку в розетку (Рис. 9-11).

ПРЕДУПРЕЖДЕНИЕ!

- ▶ Следите за прочностью, сухостью и отсутствием протечек соединений (включая источник питания, сливной и заливной шланги).
- ▶ Следите за тем, чтобы эти детали не были повреждены, перегнуты или перекручены.
- ▶ Во избежание опасности поврежденный сетевой шнур подлежит замене только специалистом сервисной службы (см. гарантийный талон).

10.1 Справочный листок технических данных в соответствии с EU № 1061/2010

Наименование поставщика или торговая марка	Haier
Идентификатор модели	HW70-BP12327 HW70-BP12327S HW70-BP12317 HW70-BP12317S
Номинальная загрузка (кг)	7,0
Класс энергоэффективности	A+++
Годовое потребление энергии (AEc, кВт·ч/год) [1)]	115
Расход электроэнергии при стирке в режиме стандартной программы «Хлопок» при температуре 60 °C и полной загрузке (кВт/цикл)	0,55
Расход электроэнергии при стирке в режиме стандартной программы «Хлопок» при температуре 60 °C и частичной загрузке (кВт/цикл)	0,55
Расход электроэнергии при стирке в режиме стандартной программы «Хлопок» при температуре 40 °C и частичной загрузке (кВт/цикл)	0,40
Взвешенная потребляемая мощность в выключенном состоянии (Вт)	0,40
Взвешенная потребляемая мощность в режиме ожидания (Вт)	0,52
Годовое потребление воды (AWC, л/год) [2)]	8550
Класс эффективности режима отжима/сушки [3)]	B
Максимальная скорость отжима (об/мин) [4)]	1090
Остаточная влага (%) [4)]	53
Стандартная программа «Хлопок» при температуре 60 °C[5)]	Хлопок+ 60 °C + 1200 об/мин
Стандартная программа «Хлопок» при температуре 40 °C [5)]	Хлопок+ 40 °C + 1200 об/мин
Время выполнения программы «Хлопок» при температуре 60 °C с полной загрузкой (мин.)	310
Время выполнения программы «Хлопок» при температуре 60 °C с частичной загрузкой (мин.)	310
Время выполнения программы «Хлопок» при температуре 40 °C с частичной загрузкой (мин.)	300
Продолжительность нахождения во включенном состоянии (Ti, мин) [6)]	4
Уровень воздушного шума (стирка/отжим) в дБ(A) отн. 1пВт [7)]	56/69
Тип	отдельностоящая

1) На основании 220 стандартных циклов стирки в программе «Хлопок» при 40 °C и 60 °C (полная и частичная загрузка), а также расхода электроэнергии в энергосберегающих режимах. Физическое потребление энергии зависит от того, как используется устройство.

2) На основании 220 стандартных циклов стирки в программе «Хлопок» при 40 °C и 60 °C (полная и частичная загрузка). Физическое потребление энергии зависит от того, как используется устройство.

3) Класс G является наименее эффективным. Класс A – наиболее эффективным.

4) На основании стандартной программы «Хлопок» при температуре 60 °C (полная загрузка) и стандартной программы «Хлопок» при температуре 40 °C (частичная загрузка).

5) Стандартная программа «Хлопок» при температуре 60 °C и «Хлопок» при температуре 40 °C являются стандартными программами стирки, к которым относится информация на этикетке и в сведениях об изделии. Эти программы подходят для стирки хлопковых тканей обычной степени загрязненности и являются наиболее эффективными с точки зрения общего энерго- и водопотребления.

6) В случае наличия системы управления электропитанием.

7) Выполните процедуру тестирования согласно протоколу EN: Хлопок+ 60 °C + 1200 об/мин

10-Технические характеристики

Модель	HW70-BP12327 HW70-BP12327S HW70-BP12317 HW70-BP12317S
Размеры (В x Ш x Г, в мм)	850 x 595 x 445
Напряжение, В	220-240 V/50Hz
Сила тока, А	10
Номинальная потребляемая мощность, Вт	1950
Давление воды, МПа	0,03 ≤ P ≤1
Масса нетто, кг	57

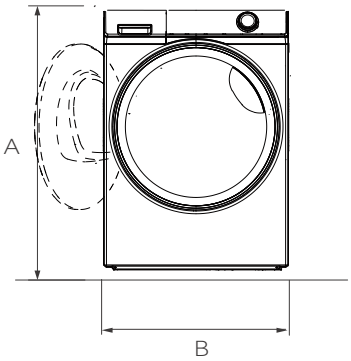

ВИД СПЕРЕДИ

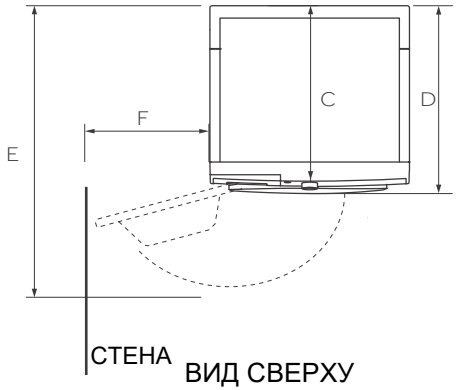

ВИД СВЕРХУ

ГАБАРИТНЫЕ РАЗМЕРЫ	HW70-BP12327 HW70-BP12327S HW70-BP12317 HW70-BP12317S
A Габаритная высота устройства, мм	850
B Габаритная ширина устройства, мм	595
C Глубина устройства до панели управления, мм	417
D Габаритная глубина устройства, мм	445
E Глубина при открытой дверце, мм	936
F Минимальный отступ от стены, мм	187

Примечание: Точная высота вашей машины зависит от того, насколько далеко выдвинуты ножки из основания. Пространство, в котором вы устанавливаете машину, должно быть как минимум на 40 мм шире и на 20 мм глубже, чем ее размеры.

11 – Служба поддержки клиентов

Мы рекомендуем обращаться в службу поддержки клиентов компании «Хайер», а также использовать оригинальные запасные части. Если у вас возникли проблемы с вашей бытовой техникой, пожалуйста, сначала изучите раздел «Устранение неисправностей».
Если вы не нашли решения проблемы, пожалуйста, обратитесь:
— к вашему официальному дилеру или
— в наш колл-центр:
8-800-250-43-05 (РФ),
8-10-7-800-2000-17-06 (РБ),

— на сайт www.haier-europe.com, где вы можете оставить заявку на обслуживание, а также найти ответы на часто задаваемые вопросы.
Обращаясь в наш сервисный центр, пожалуйста, подготовьте следующую информацию, которую вы можете найти на паспортной табличке и в чеке:

Модель _____
Серийный номер _____
Дата продажи _____

Также, пожалуйста, проверьте наличие гарантии и документов о продаже.

Важно! Отсутствие на приборе серийного номера делает невозможной для Производителя идентификацию прибора и, как следствие, его гарантийное обслуживание. Запрещается удалять с прибора заводские идентифицирующие таблички. Отсутствие заводских табличек может стать причиной отказа выполнения гарантийных обязательств.

В настоящий документ могут быть внесены изменения без предварительного уведомления.

Производитель оставляет за собой право вносить изменения в конструкцию и комплектацию изделия без предварительного уведомления.

Стандарты и директивы:

Продукция соответствует требованиям технических регламентов Евразийского экономического (таможенного) союза:

ТР ТС 004/2011 "О безопасности низковольтного оборудования",

ТР ТС 020/2011 "Электромагнитная совместимость технических средств",

ТР ЕАЭС 037/2016 "Об ограничении применения опасных веществ в изделиях электротехники и радиоэлектроники"

ГАРАНТИЙНЫЕ УСЛОВИЯ

Уважаемый покупатель!

Корпорация Haier благодарит Вас за Ваш выбор, гарантирует высокое качество и безупречное функционирование данного изделия при соблюдении правил его эксплуатации. Официальный срок службы на изделия бытовой техники, предназначенные для использования в быту: на микроволновые печи — 5 лет, на пылесосы — 4 года, на остальные товары — 7 лет со дня передачи изделия конечному потребителю. Учитывая высокое качество продукции, фактический срок службы может значительно превышать официальный. Рекомендуем по окончании срока службы обратиться в Авторизованный сервисный центр для проведения профилактических работ и получения рекомендаций. Вся продукция изготовлена с учётом условий эксплуатации и соответствует требованиям технических регламентов Евразийского экономического (Таможенного) союза.

Во избежание недоразумений, убедительно просим Вас при покупке внимательно изучить эксплуатационную документацию, условия гарантийных обязательств. Данное изделие представляет собой технически сложный товар бытового назначения. Если купленное Вами изделие требует специальной установки и подключения, настоятельно рекомендуем Вам обратиться к Авторизованному сервисному центру Haier.

Корпорация Haier подтверждает принятие на себя обязательств по удовлетворению требований потребителей, установленных действующим законодательством о защите прав потребителей, иными нормативными актами в случае обнаружения недостатков изделия. Однако Корпорация Haier оставляет за собой право отказать в гарантийном обслуживании изделия в случае несоблюдения изложенных ниже условий.

Условия гарантийного обслуживания

Корпорация Haier устанавливает гарантийный срок 12 месяцев* со дня передачи товара потребителю. Во избежание возможных недоразумений, сохраняйте в течение срока службы документы, прилагаемые к изделию при его продаже (товарный чек, кассовый чек, эксплуатационная документация).

Гарантийное обслуживание производится исключительно Авторизованными сервисными центрами Haier. Полный список Авторизованных сервисных центров вы можете узнать в Информационном центре Haier по телефонам:

8-800-250-43-05 — для Потребителей из России (бесплатный звонок из регионов России)
8-10-800-2000-17-06 — для Потребителей из Беларуси (бесплатный звонок из регионов Беларуси)

или на сайте: https://haieronline.ru или сделав запрос по электронной почте: help@haieronline.ru.
Данные Авторизованных сервисных центров могут быть изменены, за справками обращайтесь в Информационный центр Haier.

Гарантийное обслуживание не распространяется на изделия, недостатки которых возникли вследствие:

— нарушения потребителем условий и правил эксплуатации, хранения и/или транспортировки товара;
— неправильной установки и/или подключения изделия;
— нарушения технологии работ с холодильным контуром и электрическими подключениями, как и привлечение к монтажу Изделия лиц, не имеющих соответствующей квалификации, подтверждённой документально;
— отсутствия своевременного технического обслуживания Изделия в том случае, если этого требует эксплуатационная документация;
— избыточного или недостаточного давления в водопроводной сети;
— применения моющих средств, несоответствующих данному типу изделия, а также превышения рекомендуемой дозировки моющих средств;
— использования изделия в целях, для которых оно не предназначено;
— действий третьих лиц: ремонт или внесение несанкционированных изготовителем конструктивных или схемотехнических изменений неуполномоченными лицами;
— отклонений от стандартов и норм питающих сетей;
— действия непреодолимой силы (стихия, пожар, молния т. п.);
— несчастных случаев, умышленных или неосторожных действий потребителя или третьих лиц;
— если обнаружены повреждения, вызванные попаданием внутрь изделия посторонних предметов, веществ, жидкостей, насекомых, продуктов жизнедеятельности насекомых;
— срабатывание термозащиты вследствие включения незаполненного/не полностью заполненного водой бака водонагревателя.

Гарантийное обслуживание не распространяется на следующие виды работ:

— установка и подключение изделия на месте эксплуатации;
— инструктаж и консультирование потребителя по использованию изделия;
— очистка изделия снаружи либо изнутри.

Гарантийному обслуживанию не подлежат нижеперечисленные расходные материалы и аксессуары:

— фильтры для кондиционеров;
— фильтры, шланги для подвода /слива воды для стиральных и посудомоечных машин;
— шланги, трубки, щётки, насадки, пылесборники, фильтры для пылесосов;
— тарелки, вертелы, решётки, блюдца и подставки для микроволновых печей;
— фильтры, поглотители запахов, лампочки, полки, ящики, подставки и другие ёмкости для хранения продуктов в холодильниках;
— пульты управления, аккумуляторные батареи, элементы питания, внешние блоки питания и зарядные устройства;
— документация, прилагаемая к изделию.

Периодическое обслуживание изделия (замена фильтров и т. д.) производится по желанию потребителя за дополнительную плату.
Важно! Отсутствие на приборе серийного номера делает невозможной для Изготовителя идентификацию прибора и, как следствие, его гарантийное обслуживание. Запрещается удалять с прибора заводские идентифицирующие таблички.
Повреждение или отсутствие заводских табличек может стать причиной отказа выполнения гарантийных обязательств.

*Гарантийный срок на инверторный мотор стиральной/ сушильной/ посудомоечной машины, инверторный компрессор холодильника/ морозильника, компрессор сушильной машины — 12 лет с даты передачи товара Потребителю. На мотор стиральной/ сушильной машины с прямым приводом (статор, ротор) распространяется пожизненная гарантия.

Кіріспе

Haier кір жуғыш машинасын таңдағаныңыз үшін рақмет!

Кір жуғыш машинаны пайдаланар алдында нұсқаулықпен мұқият танысып шығыңыз. Онда құрылғыны барынша тиімді пайдалануға және дұрыс орнатуды, пайдалануды және техникалық қызмет көрсетуді қамтамасыз етуге мүмкіндік беретін маңызды ақпарат берілген.

Құрылғыны қауіпсіз әрі дұрыс пайдалану үшін кез келген уақытта қайта жүгіну мүмкін болуы үшін нұсқаулықты қолайлы жерде сақтаңыз.

Кір жуғыш машинаны жаңа иесіне сатқанда немесе бергенде, ол пайдалану жөніндегі нұсқаулармен және қауіпсіздік техникасы ережелерімен таныса алуы үшін осы нұсқаулықты да міндетті түрде бірге беріңіз.

Шартты белгілер



Ескерту. Қауіпсіздік техникасы бойынша маңызды ақпарат



Жалпы ақпарат және ұсынымдар



Қоршаған орта туралы ақпарат

Кәдеге жарату



Қоршаған ортаны және адамдардың денсаулығын сақтаңыз. Қаптама материалдарын қайта өңдеуге тапсырыңыз. Электр және электрондық қалдықтарды тұрмыстық қалдықтармен бірге тастамаңыз: оларды бөлек кәдеге жарату қажет. Құрылғыны жергілікті қайта өңдеу пунктіне тапсырыңыз немесе ақпарат алу үшін муниципалдық органдарға жүгініңіз.



ЕСКЕРТУ!

Жарақат алу немесе тұншығу қаупі!

Машинаны электр желісінен ажыратыңыз. Қорек кабелін кесіп, оны кәдеге жаратыңыз. Балалар мен үй жануарлары машинаның ішінде абайсызда қамалып қалмауы үшін есік бекіткішін алып тастаңыз.

Мазмұны

1 – Қауіпсіздік техникасы туралы ақпарат 4
2 – Құрылғы сипаттамасы 7
3 – Басқару панелі 8
4 – Бағдарламалар 12
5 – Тұтыну 13
6 – Күнделікті пайдалану 14
7 – Күтім жасау және тазалау 19
8 – Ақаулықтарды жою 22
9 – Орнату 25
10 – Техникалық сипаттамалар 29
11 – Клиенттерді сүйемелдеу қызметі 31
12 – Кепілдік шарттары 32

1-Қауіпсіздік техникасы туралы ақпарат

Құрылғыны алғаш рет қоспас бұрын, қауіпсіздік техникасы бойынша келесі ұсынымдармен танысып шығыңыз:

ЕСКЕРТУ!

Алғаш пайдаланар алдында

- Тасымалдау кезінде зақымдану болмағанына көз жеткізіңіз.
- Барлық тасымалдау болттары алынғанына көз жеткізіңіз.
- Қаптаманы алып тастаңыз және оны балалардың қолы жетпейтін жерде сақтаңыз.
- Құрылғы ауыр болғандықтан, оны жалғыз тасымалдамаңыз.

Күнделікті пайдалану

- Жарақат алмау үшін кір жуғыш машинаның есігімен ойнамаңыз.
- Құрылғыны 8 жастан асқан балалар, сондай-ақ физикалық, сезімдік немесе ақыл-ой қабілеттері шектеулі не тәжірибесі немесе білімі жеткіліксіз адамдар, егер олар бақылауда болса немесе машинаны қауіпсіз пайдалану жөнінде нұсқаулық алған болса, сондай-ақ оған байланысты қауіптерді түсінсе, пайдалана алады.
- Үш жасқа дейінгі балалар құрылғының жанында тек тұрақты бақылау болған жағдайда ғана бола алады.
- Балалардың құрылғымен ойнауына жол бермеңіз.
- Егер есік ашық болса, балалар мен үй жануарларының құрылғыға жақындауына жол бермеңіз.
- Жуу құралдарын балалардың қолы жетпейтін жерде сақтаңыз.
- Жуу алдында шатасып қалмау үшін сыдырмаларды жабыңыз, сондай-ақ салбырап тұрған немесе ұсақ бөлшектерді бекітіңіз. Қажет болған жағдайда арнайы жуу қапшығын немесе торын пайдаланыңыз.
- Жалаңаяқ кезде құрылғыны пайдаланбаңыз және оған дымқыл немесе су қолмен/аяқпен тимеңіз.
- Ылғалдың булануын қамтамасыз ету үшін жуу кезінде немесе ол аяқталғаннан кейін құрылғының бетін жаппаңыз.
- Құрылғының үстіне ауыр заттарды немесе жылу мен ылғал көздерін қоймаңыз.
- Құрылғының тікелей жанында тез тұтанатын жуу құралдарын немесе химиялық тазалау құралдарын пайдаланбаңыз және сақтамаңыз.
- Құрылғының тікелей жанында тез тұтанатын аэрозольдерді пайдаланбаңыз.
- Еріткіштермен өңделген киімді алдымен ашық ауада кептірмей жумаңыз.

ЕСКЕРТУ!

Күнделікті пайдалану

- Тез тұтанатын газ бар кезде құрылғының ашасын суырмаңыз және розеткаға қоспаңыз.
- Кеуек резеңке немесе губка тәрізді материалдарды ыстық жуу режимінде жумаңыз.
- Ұнға былғанған кірді жумаңыз.
- Машина жұмыс істеп тұрған кезде кез келген циклде жуу құралдарына арналған тартпаны ашпаңыз.
- Машина жұмыс істеп тұрған кезде оның есігіне қол тигізбеңіз, бұл күйікке әкелуі мүмкін.
- Егер су деңгейі көзбен қарағанда люк жиегінен жоғары болса, есікті ашпаңыз.
- Есікті күш салып ашпаңыз. Машина есігі автоматты бұғаттау құрылғысымен жабдықталған және жуу аяқталғаннан кейін біраз уақыт өткен соң ашылады.
- Әрбір жуу бағдарламасынан кейін және жоспарлы техникалық қызмет көрсету алдында құрылғыны өшіріңіз. Қауіпсіздік және электр энергиясын үнемдеу үшін құрылғыны желіден ажыратыңыз.
- Құрылғыны өшірген кезде, кабельден емес, розеткадан ұстаңыз.

Техникалық қызмет көрсету/ тазалау

- Егер машинаны балалар тазаласа немесе оған техникалық қызмет көрсетсе, оларды қараусыз қалдырмаңыз.
- Кез келген техникалық қызмет көрсету жұмыстарын орындау алдында машинаны электр желісінен ажыратыңыз.
- Люктің төменгі бөлігінің тазалығын қадағалаңыз. Жағымсыз иістердің алдын алу үшін құрылғы пайдаланылмаған кезде есікті және жуу құралдарына арналған тартпаны ашып қойыңыз.
- Құрылғыны тазалау үшін су бүріккішті немесе буды пайдаланбаңыз.
- Қауіпті жағдайлардың алдын алу үшін зақымдалған қорек кабелін тек өндіруші, сервистік агент немесе соған ұқсас біліктілігі бар тұлғалар ғана ауыстыруы тиіс.
- Құрылғыны өз бетіңізше жөндеуге тырыспаңыз. Біздің сервистік қызметке хабарласыңыз.

Орнату

- Құрылғыны жақсы желдетілетін бөлмеге орнатыңыз. Есіктің толық ашылатынына көз жеткізіңіз.
- Құрылғыны ашық ауада, ылғалдылығы жоғары бөлмеде немесе су ағуы мүмкін жерде (мысалы, раковинаның жанында немесе астында) орнатпаңыз. Су басқан жағдайда құрылғыны электр желісінен ажыратып, толық құрғағанша күтіңіз.

ЕСКЕРТУ!

Орнату

- Құрылғыны тек 5°C-тан жоғары температурада орнатыңыз және пайдаланыңыз.
- Құрылғыны кілемнің үстіне, сондай-ақ қабырғаға немесе жиһаз заттарына тым жақын орнатпаңыз.
- Құрылғыны тікелей күн сәулесінің астына немесе жылу көздерінің жанына (мысалы, батареялар немесе жылытқыштар) орнатпаңыз.
- Қуат көзі зауыттық тақтайшада көрсетілген электрмен жабдықтау талаптарына сәйкес келетініне көз жеткізіңіз. Егер сәйкес келмесе, электрикке жүгініңіз.
- Тармақтауыштарды немесе ұзартқыштарды пайдаланбаңыз.
- Машинамен бірге жеткізілетін электр кабелін және шлангілер жиынтығын ғана пайдаланыңыз.
- Электр кабелі мен розетканың зақымдалмауын қадағалаңыз. Зақымданған жағдайда ауыстыру үшін электрикке жүгініңіз.
- Электр желісіне қосу үшін қолжетімділігі оңай, жерге тұйықталған жеке розетканы пайдаланыңыз. Құрылғы жерге тұйықталуы тиіс.
- Шлангі қосылыстарының берік екеніне және су ағып кетпейтініне көз жеткізіңіз.

Мақсаты

Құрылғы тек машинада жууға болатын кірді жууға арналған. Киім жапсырмасындағы нұсқауларды қатаң сақтаңыз. Құрылғы тек тұрмыстық пайдалануға арналған. Коммерциялық немесе өнеркәсіптік мақсатта пайдалануға жол берілмейді

Құрылғыға өзгерістер енгізуге тыйым салынады. Мақсатына сай пайдаланбау қауіпті жағдайлардың туындауына және кепілдіктің, сондай-ақ сапаға қатысты барлық шағымдардың күшін жоюға әкелуі мүмкін.

Ескертпе:

Иллюстрациялар үлгіге немесе техникалық өзгерістерге байланысты өзгеше болуы мүмкін.

2.1 Құрылғының көрінісі

Алдыңғы жағы (2-1-сурет):

2-1



1 Жуу құралына / кондиционерге арналған тартпа
2 Үстіңгі панель
3 Басқару панелі
4 Есік
5 Сервистік люкше
6 Реттелетін аяқтар

Артқы жағы (2-2-сурет):

2-2

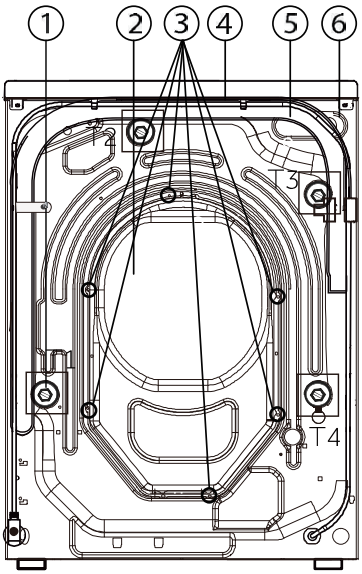

1 Тасымалдау болттары (T1-T4)
2 Артқы қақпақ
3 Артқы қақпақ бұрандалары
4 Қорек кабелі
5 Су төгетін шланг
6 Су құю клапаны

2.2 Керек-жарақтар

Тізім бойынша керек-жарақтар мен баспа материалдарының бар-жоғын тексеріңіз: (2-3-сурет):

2-3



Су құю шлангі | 4 тығын | Су төгетін шланг кронштейні | Шу оқшаулағыш төсемдер | Пайдалану жөніндегі нұсқаулық

3-Басқару панелі

3-1

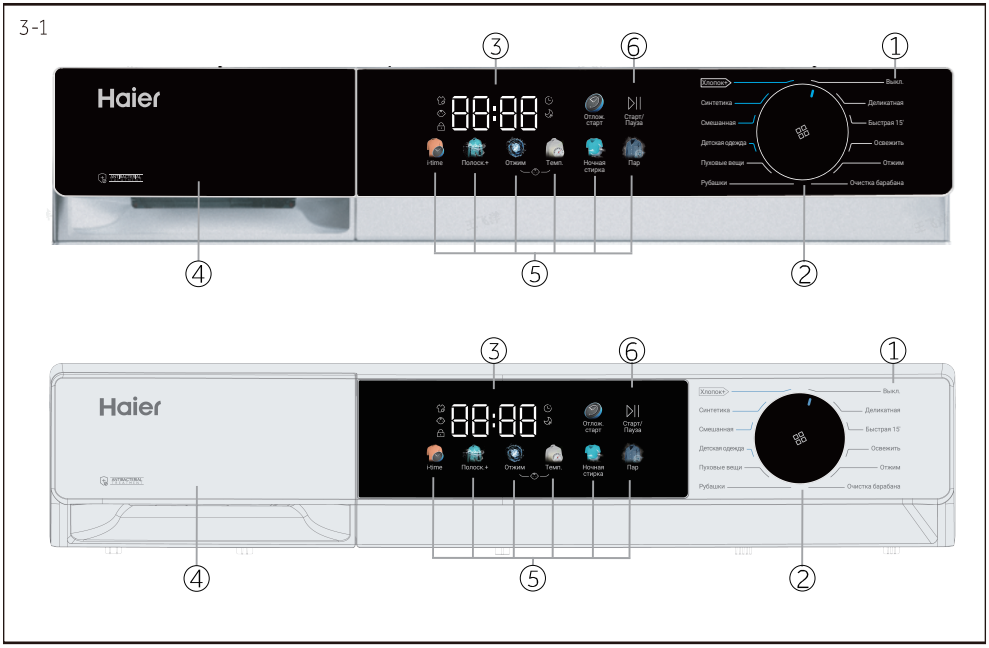

①	Выкл.	③	Дисплей	⑤	Функционалдық батырмалар
②	Бағдарлама ауыстырғышы	④	Жуу құралына / кондиционерге арналған тартпа	⑥	«Пуск/Пауза» батырмасы

Ескертпе: Дыбыстық сигнал

Дыбыстық сигнал келесі жағдайларда беріледі:

- батырма басылған кезде
- бағдарламаларды ауыстырған кезде
- бағдарлама соңында

Дыбыстық сигналды өшіруге болады («КҮНДЕЛІКТІ ПАЙДАЛАНУ» (18.6.13 - б.) бөлімін қараңыз).

3-2



3.1 ВЫКЛ

Машинаны іске қосу үшін дөңгелек түймені (ВЫКЛ-ден басқа) кез келген жағдайға бұраңыз. Дөңгелек түймені ВЫКЛкүйіне бұрап, машинаны өшіріңіз (3-2-сурет).

3-3

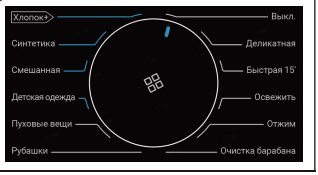

3.2 Бағдарлама ауыстырғышы

Бағдарламаны таңдау үшін ауыстырғышты бұраңыз (3-3-сурет). Әдепкі параметрлер көрсетіледі.

3.3 Дисплей

Дисплейде (3-4-сурет) келесі ақпарат көрсетіледі:

- Қалған уақыт
- Іске қосылғанға дейінгі уақыт
- Ақаулар туралы ақпарат және нұсқаулар
- Дисплейдегі таңбалар
- Сығу жылдамдығы, температура және т.б.

3-4



Таңбалар	Мағынасы
	Отложенный старт
	Есік бұғатталған
	Басқару панелі бұғатталған
	Пар: бумен өңдеу функциясы («Умная стирка с ИИ», «Защита от аллергии» және «Детская одежда» бағдарламалары үшін әдепкі бойынша)
	Ночная стирка

3.4 Функционалдық батырмалар

Функционалдық батырмалар (3-5-сурет) таңдалған бағдарламаны іске қоспас бұрын оның қосымша опцияларын белсендіреді. Тиісті параметрлер көрсетіледі.
Құрылғыны өшіргенде немесе жаңа бағдарламаны таңдағанда барлық опциялар өшіріледі.
Егер батырмада бірнеше опция болса, қажетті опцияны таңдау үшін оны бірнеше рет басыңыз.

3-5



Ескертпе: зауыттық параметрлер

Әрбір бағдарламаны барынша тиімді пайдалану үшін Candy машиналарында нақты анықталған әдепкі параметрлер бар. Егер өзге талаптар болмаса, осы параметрлерді пайдалану ұсынылады.

3.4.1-«i-time» функционалдық батырмасы

Жуу уақытын реттеу үшін батырманы басыңыз (3-6-сурет). Әрбір басу бағдарлама ұзақтығын қолжетімді ауқымда арттырады немесе азайтады.

3-6



3-7



3.4.2 «Полоск+» батырмасы

Таза сумен қосымша шаю циклін орындау үшін батырманы басыңыз (3-7-сурет). Сезімтал терісі бар адамдарға ұсынылады. Нақты бағдарламаға байланысты барлығы 1-ден 3-ке дейін қосымша шаю циклін қосуға болады. Дисплейде бұл циклдер P--0/ P--1/ P--2/ P--3 түрінде көрсетіледі.

3-8



3.4.3 «Отжим» батырмасы

Бағдарламадағы сығу жылдамдығын өзгерту үшін батырманы басыңыз (3-8-сурет). Егер “0” көрсетілсе, сығу орындалмайды.

3-9



3.4.4 «Темп.» батырмасы

Бағдарламадағы жуу температурасын өзгерту үшін батырманы басыңыз (3-9-сурет). Егер “--” көрсетілсе, су қыздырылмайды.

3-10



3.4.5 «Ночная стирка» батырмасы

Бұл функция жуу кезінде аяқталу сигналынан басқа барлық дыбыстық хабарландыруларды өшіруге және сығу жылдамдығын азайтуға мүмкіндік береді. Сығу аяқталғаннан кейін кір қыртыстанбауы үшін машина барабанды мезгіл-мезгіл айналдыруды жалғастырады (макс. 12 сағат). Бағдарламаны кез келген уақытта «Пуск/Пауза» батырмасын басу арқылы тоқтатуға болады.

3-11



3.4.6-«Пар» батырмасы

«Пар» функциясын таңдау үшін батырманы басыңыз (3-11-сурет). Ағымдағы бағдарламаланған температура мәні жоғарырақ мәнге өзгертіледі. Бұл функцияны машина жұмыс істеп тұрған кезде қалауыңыз бойынша белсендіруге болады.

3-12



3.4.7 «Отлож. старт» батырмасы

«Отложенный старт» функциясын таңдау үшін батырманы басыңыз (3-12-сурет). Уақытты 0,5-тен 24 сағатқа дейін 30 минут қадаммен арттыруға болады. Жуудың аяқталу уақыты бастапқы бағдарламадағыдан кеш болады. Мысалы: егер дисплейде 6:30 көрсетілсе, бұл жуу 6 сағат 30 минуттан кейін іске қосылатынын білдіреді. «Отложенный старт» функциясын белсендіру үшін «Пуск/Пауза» батырмасын басыңыз.

Ескертпе: сұйық жуу құралы

Сұйық жуу құралымен жуған кезде «Отложенный старт» функциясын пайдалану ұсынылмайды.

3.5 Защита от детей

Панельдің барлық элементтерін (қуат көзінен басқа) бұғаттау үшін «Отжим» және «Темп.» батырмаларын (3-13-сурет) 3 секунд бойы басып тұрыңыз. Панельде белгішесі көрсетіледі. Бұғаттан шығару үшін екі батырманы қайта басыңыз. Егер Защита от детей индикаторы жанса, бұл функцияның белсендірілгенін білдіреді. Бұл функцияны машина жұмыс істеп тұрған кезде қалауыңыз бойынша белсендіруге болады.
Егер балалардан бұғаттау қосылса, кез келген батырманы басқан кезде дисплейде көрсетіледі (3-14-сурет), ал таңдалған әрекет орындалмайды.

3-13

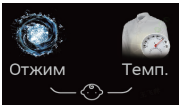

3-14



- Қолмен орнатылған балалардан бұғаттау қолмен немесе бағдарлама аяқталғаннан кейін автоматты түрде өшіріледі. Қуаттың өшірілуі және ақаулар қорғанысты қалпына келтірмейді, ол келесі қосылған кезде сақталады.
- Қорғанысты қосу үшін алдымен бағдарламаны таңдау батырмасын басыңыз.
- Батырманы 3 секунд бойы басып тұрыңыз. Индикатор толық жанған кезде бұғаттау қосылады.

3.6 Жуу құралдарына арналған тартпа

Жуу құралдарына арналған тартпада келесі элементтер бар (3-15-сурет):
1: кір жуғыш ұнтаққа немесе сұйық жуу құралына арналған бөлік.
2: кондиционерге арналған бөлік
3: предварительная стирка бөлігі. Бұл модель осы функцияны қолдамайды, сондықтан бұл бөлікті пайдалануға тыйым салынады
4: бекіткіш: тартпаны шығару үшін басыңыз.
Жуу құралын таңдау жөніндегі ұсынымдар әртүрлі жуу температуралары үшін қолданылады. Жуу құралдарын қолдану жөніндегі нұсқаулыққа жүгініңіз.

3-15

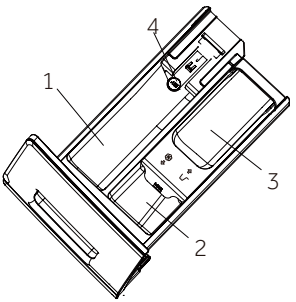

4-Бағдарламалар

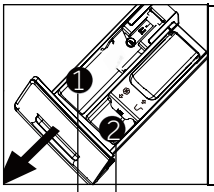

Жуу құралдарына арналған тартпа:

❶ Жуу құралы

❷ Кондиционер немесе күтім жасау құралдары

● Иә □ Қосымша, / Жоқ

Бағдарлама	Макс. жүктеме, кг	Температура, °C [1]		1	2	Берілген айналу жылдамдығы, айн/мин	Функция				
		Таңдау ауқымы	Алдын ала орнату				Пар	i-time	Ночная стирка	Отлож. старт	Полоск.+
Хлопок +	7,0	*90-ға дейін	30	○	○	1000	○	○	○	○	○
Синтетика	3,5	*60-қа дейін	30	○	○	1000	○	○	○	○	○
Смешанная	7,0	*60-қа дейін	30	○	○	1000	○	○	○	○	○
Детская одежда	3,5	*90-ға дейін	40	○	○	1000	○	○	○	○	○
Пуховые вещи	2,0 [2]	*40-ға дейін	30	○	○	800	/	○	○	○	○
Рубашки	2,0	*40-қа дейін	40	○	○	1000	/	○	○	○	○
Деликатная	2,0	*30-қа дейін	30	○	○	600	/	○	/	○	○
Быстрая 15 [3]	1,0	*40-қа дейін	*	○	/	1000	/	○	○	○	○
Освежить [5]	1,0	/	/	/	/	/	/	/	/	/	/
Отжим	7,0	/	/	/	/	1000	/	/	○	/	/
Очистка [4] барабана	0	*90-ға дейін	90	○	/	/	/	/	/	/	/

*: Су қыздырылмайды.

1) 90 °C температураны тек ерекше гигиеналық талаптар болған жағдайда таңдаңыз.
2) Бір жуу циклі үшін ұсынылатын жүктеме: 1 киім бұйымы (ересектер киімі мен көлемді заттар үшін), 1-3 киім бұйымы (балалар киімін жуу үшін) және 1-2 бұйым (көлемді төсек-орын жабдықтары (көрпелер, пледтер) үшін).
3) Бағдарламаның ұзақтығы қысқа болғандықтан, жуу құралының мөлшерін азайтыңыз.
4) Машинаны тазалау үшін тек арнайы құралды пайдаланыңыз. Осы мақсатта кір жуғыш ұнтақты пайдалануға тыйым салынады.
5) «Освежить» бағдарламасы иістерді кетіру үшін киімді бумен өңдеуге арналған. Бағдарлама аяқталғаннан кейін заттарды кептіру қажет. Жүйедегі су қысымының нормаға сәйкес келетініне көз жеткізіңіз.

Көрсетілген ресурс тұтыну мәндері нақты пайдалану жағдайларына байланысты өзгеше болуы мүмкін.

Бағдарлама	Температура, °C	Макс. жүктеме, кг	Электр энергиясы, кВт*сағ	Су, л	Жуу уақыты, сағ:мин	Сығу көрсеткіші, %
HW70-BP12327 HW70-BP12317	HW70-BP12327S HW70-BP12317S					
Хлопок +	40 °C	3,5	0,40	33	5:00	53
	60 °C	3,5	0,55	33	5:10	53
	60 °C	7,0	0,55	46	5:10	53

*2010/30 EU сәйкес энергетикалық таңбалаудың стандартты бағдарламасы:

Хлопок + + 40 °C + 1200 айн/мин (4:39)

Хлопок + + 60 °C + 1200 айн/мин (4:42)

Стандартты 60 °C және 40 °C бағдарламалары орташа ластанған мақта маталарды жууға жарамды. Бұл электр энергиясы мен судың жиынтық шығыны тұрғысынан ең тиімді бағдарламалар. Су температурасы циклдің мәлімделген температурасынан өзгеше болуы мүмкін.

Ескертпе: автоматты өлшеу

Құрылғы жүктемені анықтау функциясымен жабдықталған. Жүктеме аз болған кезде кейбір бағдарламаларда электр энергиясын, суды тұтыну және жуу уақыты автоматты түрде қысқарады. Әдепкі уақыт жүктемеге байланысты өзгеше болуы мүмкін.



6-Күнделікті пайдалану

6.1 Электр қуат көзі

Кір жуғыш машинаны қуат көзіне қосыңыз (220-240 В~/50 Гц; 6-1-сурет). Сондай-ақ «ОРНАТУ» бөлімін қараңыз.

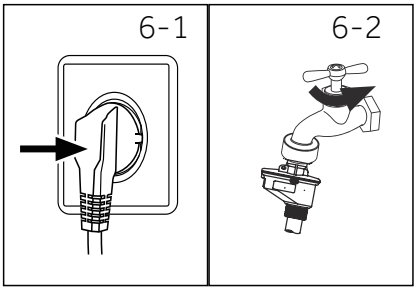

6.2 Су құбырына қосу

- Қосар алдында келіп жатқан судың тазалығын және мөлдірлігін тексеріңіз.
- Кранды ашыңыз (6-2-сурет).

Ескертпе: герметикалығы

Пайдаланар алдында кранды ашып, кран мен су құю шлангі арасындағы қосылыстарды су ағуына тексеріңіз.

6.3 Кірді дайындау

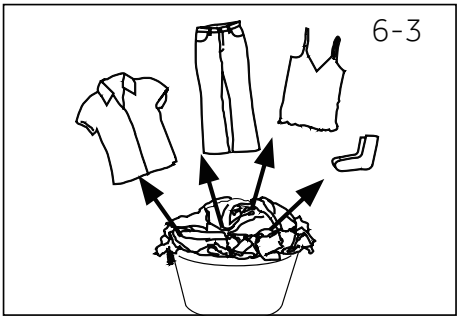

- Кірді мата түріне (мақта, синтетика, жүн, жібек және т.б.), сондай-ақ ластану дәрежесіне қарай сұрыптаңыз (6-3-сурет). Жапсырмалардағы күтім жасау және жуу бойынша нұсқауларымен танысыңыз.
- Ақ және түрлі түсті кірді бөлек жуыңыз. Түрлі түсті маталардың оңып кетпейтінін тексеру үшін оларды алдымен қолмен жуу ұсынылады.
- Қалталардың бәрін босатыңыз (кілттер, тиындар және т.б.), аксессуарларды (мысалы, брошьтарды) алып тастаңыз.
- Жиегі тігілмеген бұйымдарды, нәзік және жұқа маталарды (мысалы, перделерді) жуар алдында арнайы жуу қапшығына салу қажет. Қолмен жуу немесе химиялық тазалау ұсынылады.
- Сыдырмаларды, жапсырмалы илгектерді және ілмектерді жабыңыз. Түймелердің мықтап тігілгеніне көз жеткізіңіз.
- Нәзік маталарды, жиегі тігілмеген бұйымдарды, іш киімді және ұсақ киімдерді (шұлықтар, белдіктер, көкірекшелер және т.б.) арнайы қапшықта жуу қажет.
- Үлкен заттарды (жаймалар, төсек жапқыштар және т.б.) жуар алдында жазып қою қажет.
- Джинсыларды, ашық түсті немесе принті бар киімдерді жуар алдында теріс айналдырып, мүмкіндігінше бөлек жуу қажет.

Ескертпе!
Тоқылмаған материалдар, сондай-ақ ұсақ, бекітілмеген заттар немесе үшкір қырлы заттар жұмыс ақауларына және киімнің немесе кір жуғыш машинаның зақымдалуына әкелуі мүмкін.

Күтім жасау жөніндегі нұсқаулар

Жуу		
95 °C-қа дейінгі температурада жуу, стандартты режим	60 °C-қа дейінгі температурада жуу, стандартты режим	60 °C-қа дейінгі температурада жуу, нәзік режим
40 °C-қа дейінгі температурада жуу, стандартты режим	40 °C-қа дейінгі температурада жуу, нәзік режим	40 °C-қа дейінгі температурада жуу, өте нәзік режим
30 °C-қа дейінгі температурада жуу, стандартты режим	30 °C-қа дейінгі температурада жуу, нәзік режим	30 °C-қа дейінгі температурада жуу, өте нәзік режим
Қолмен жуу, макс. 40 °C	Жумау	
Ағарту		
Кез келген ағартуға рұқсат етіледі	Тек оттегімен/хлорсыз ағарту	Ағартпау
Кептіру		
Барабанда қалыпты температурада кептіруге болады	Барабанда төмен температурада кептіруге болады	Барабанда кептірмеу
Арқанға жайып кептіру	Жайып қойып кептіру	
Үтіктеу		
200 °C-қа дейінгі максималды температурада үтіктеу	150 °C-қа дейінгі орташа температурада үтіктеу	110 °C-қа дейінгі төмен температурада үтіктеу; бусыз (бумен үтіктеу түзетілмейтін зақымға әкелуі мүмкін)
Үтіктемеу		
Матаға кәсіби күтім жасау		
Тетрахлорэтиленмен құрғақ тазалау	Көмірсутектерді пайдаланып құрғақ тазалау	Құрғақ тазалауға жібермеу
Кәсіби ылғалды тазалау	Кәсіби ылғалды тазалауға жібермеу	

6.4 Жүктеу

- ▶ Кірді бір-бірден салыңыз.
- ▶ Шамадан тыс жүктеуге жол бермеңіз. Максималды жүктеме бағдарламаға байланысты өзгереді! Кір мен барабанның жоғарғы жағы арасындағы ұсынылатын арақашықтық – кемінде 15 см.
- ▶ Есікті абайлап жабыңыз. Кірдің қысылып қалмағанына көз жеткізіңіз.

6.5 Жуу құралын таңдау

- ▶ Жуу сапасы қолданылатын жуу құралына байланысты.
- ▶ Тек машинада жууға арналған тексерілген құралдарды пайдаланыңыз.
- ▶ Қажет болған жағдайда арнайы жуу құралдарын пайдаланыңыз (мысалы, синтетика немесе жүн бұйымдары үшін).
- ▶ Жуу құралы өндірушісінің ұсынымдарын сақтаңыз.
- ▶ Құрғақ тазалауға арналған трихлорэтиленді немесе соған ұқсас өнімдерді пайдаланбаңыз.

Ең қолайлы жуу құралын таңдау

Бағдарлама	Жуу құралының түрі				
	Әмбебап	Түрлі түсті киімдерге арналған	Нәзік маталарға арналған	Арнайы	Кондиционер
Хлопок +	√	√	-	-	√
Синтетика	√	√	-	-	√
Смешанная	√	√	-	-	√
Детская одежда	√	√	-	-	√
Пуховые вещи	-	-	√	√	○
Рубашки	√	√	-	-	√
Деликатная	-	-	√	√	√
Быстрая 15	√	√	-	-	√
Освежить	-	-	-	-	-
Отжим	-	-	-	-	-
Очистка барабана	-	-	-	√	-

√ =ұсынылады - = міндетті түрде пайдалану керек ○ = пайдаланбаңыз

Сұйық жуу құралын пайдаланған кезде «Отложенный старт» функциясын пайдалану ұсынылмайды.

Біздің ұсынымдарымыз:

▶ Кір жуғыш ұнтақ:	20 °C-тан 90 °C-қа дейінгі температурада жуу кезінде* (ең жоғары әсері: 40-60 °C)
▶ Түрлі түсті киімдерге арналған жуу құралы:	20 °C-тан 60 °C-қа дейінгі температурада жуу кезінде* (ең жоғары әсері: 30-60 °C)
▶ Жүннен жасалған бұйымдарға/нәзік маталарға арналған жуу құралы	20 °C-тан 30 °C-қа дейінгі температурада жуу кезінде* (ең жоғары әсері: 20-30 °C)

* 90 °C жуу температурасын тек ерекше гигиеналық талаптар болған жағдайда таңдаңыз.
* Су температурасы 60° C және одан жоғары болғанда жуу үшін жуу құралын азырақ пайдаланыңыз. Мақта немесе синтетикалық маталарға жарамды арнайы дезинфекциялау құралын пайдаланыңыз.
* Көбігі аз немесе мүлде көбіктенбейтін жуу құралдарын пайдаланған жөн.

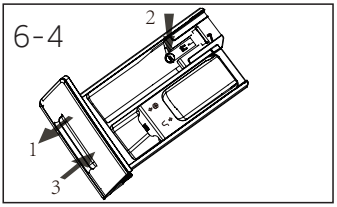

6.6 Жуу құралын қосу

1. Жуу құралдарына арналған тартпаны шығарыңыз.
2. Жуу құралын тиісті бөлікке салыңыз (6-4-сурет).
3. Тартпаны абайлап кері итеріңіз.

Ескертпе:

- Жаңа жуу циклі алдында тартпадағы құрал қалдықтарын алып тастаңыз.
- Жуу құралы немесе кондиционерді тым көп пайдаланбаңыз.
- Жуу құралының қаптамасындағы нұсқауларды сақтаңыз.
- Құралды тікелей жуу циклі басталар алдында қосыңыз.
- Қою сұйық жуу құралын қоспас бұрын сұйылту керек.
- Егер «Отложенный старт» функциясы таңдалса, сұйық жуу құралын пайдаланбаңыз.
- Бағдарлама баптауларын жапсырмалардағы күтім жасау белгілеріне, сондай-ақ бағдарламалар кестесіне сәйкес мұқият таңдаңыз.

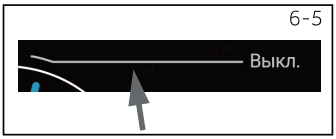

6.7 Құрылғыны қосу

Машинаны қосу үшін ауыстырғышты ВЫКЛ күйінен басқа кез келген күйге бұрыңыз. Машинаны өшіру үшін ауыстырғышты ВЫКЛ күйіне бұрыңыз (6-5-сурет).

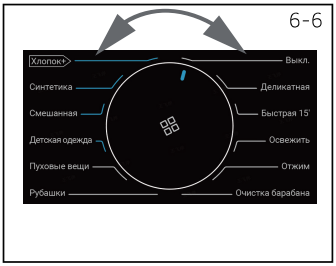

6.8 Бағдарламаны таңдау

Ең жақсы нәтижеге қол жеткізу үшін ластану дәрежесіне және кір түріне сәйкес келетін бағдарламаны таңдаңыз.
Бағдарламаны таңдау үшін бағдарлама ауыстырғышын бұраңыз (6-6-сурет).

Ескертпе: жағымсыз иісті кетіру

Алғаш пайдаланар алдында аздап ұнтақ немесе машинаны тазалауға арналған арнайы құрал қосып, «Самоочистка» бағдарламасын кірсіз іске қосыңыз. Бұл ықтимал ластануларды жояды.



6.9 Жеке баптаулар

Қажетті опциялар мен баптауларды таңдау үшін (6-7-сурет) «Басқару панелі» және «Бағдарламалар» бөлімдерін қараңыз.

6.10 Жуу бағдарламасын іске қосу

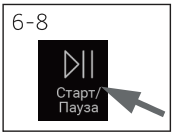

«Пуск/Пауза» батырмасын басыңыз (6-8-сурет). Құрылғы ағымдағы баптауларға сәйкес жұмыс істейді. Баптауларды тек бағдарламаны болдырмау арқылы ғана өзгертуге болады.

6.11 Жуу бағдарламасын үзу/болдырмау

Іске қосылған бағдарламаны үзу үшін «Пуск/Пауза» батырмасын басыңыз.
Жұмысты жалғастыру үшін батырманы қайта басыңыз.
Іске қосылған бағдарламаны болдырмау және жеке баптауларды қалпына келтіру үшін:
1. «Пуск/Пауза» батырмасын басыңыз.
2. Жаңа бағдарламаны таңдап, оны іске қосу үшін ауыстырғышты бұраңыз.

6.12 Жуудан кейін

Ескертпе: есік бұғатталуы

- Қауіпсіздік мақсатында жуу кезінде машина есігі бұғатталады. Есікті тек бағдарлама аяқталғаннан кейін немесе ол болдырылмағаннан кейін ғана ашуға болады (жоғарыда сипатталғандай)
- Су деңгейі жоғары болғанда, температура жоғары болғанда және сығу кезінде есікті ашу мүмкін емес. Дисплейде мына хабарлама көрсетіледі: Loc!-.

1. Бағдарлама циклі аяқталғаннан кейін дисплейде: « End » хабарламасы көрсетіледі.
2. Құрылғы автоматты түрде өшеді.
3. Қыртыстардың пайда болуын болдырмау үшін кірді барабаннан мүмкіндігінше тезірек алып шығу ұсынылады.
4. Су беруді өшіріңіз.
5. Қорек кабелін розеткадан суырыңыз.
6. Ылғал мен жағымсыз иістердің алдын алу үшін есікті ашыңыз. Машина пайдаланылмаған кезде оны ашық қалдырыңыз. Дисплей автоматты түрде өшеді.
7. Жоғары айналымда кептіру кезінде ұсақ киімдер барабан қабырғаларына жабысып қалуы мүмкін. Есікті ашқаннан кейін оларды тексеріп, алып шығуды ұмытпаңыз.

Ескертпе: күту режимі / энергия үнемдеу

Қосулы құрылғы бағдарлама іске қосылғанға дейін немесе ол аяқталғаннан кейін 2 минут ішінде ешқандай әрекет жасалмаса, күту режиміне өтеді. Бұл кезде дисплей өшеді. Бұл электр энергиясын үнемдеуге мүмкіндік береді. Күту режимін үзу үшін ауыстырғышты бұраңыз.

6.13 Дыбыстық сигналды қосу/өшіру

Қажет болған жағдайда дыбыстық сигналды өшіруге болады:
1. Құрылғыны қосыңыз.
2. «**Ночная стирка**» және «**Полоск.+**» батырмаларын бір уақытта басып, 3 секунд бойы ұстап тұрыңыз. Дисплейде « OFF » хабарламасы көрсетіледі, дыбыстық сигнал өшеді.

Дыбыстық сигналды белсендіру үшін батырмаларды қайтадан басып тұрыңыз. Дисплейде « 01 » хабарламасы көрсетіледі.

7.1 Жуу құралдарына арналған тартпаны тазалау

Тартпада жуу құралының қалдықтары болмауын үнемі қадағалаңыз.
Тартпаны жүйелі түрде тазалаңыз (7-1-сурет):
1. Тартпаны шегіне дейін шығарыңыз
2. Бекіту батырмасын басып, тартпаны алыңыз.
3. Сумен шайып, оны құрылғыға қайта салыңыз.

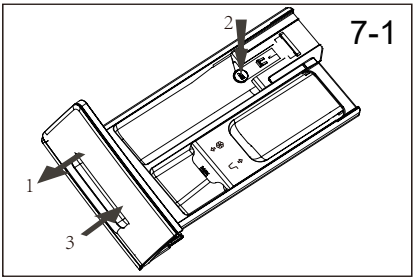

7.2 Кір жуғыш машинаны тазалау

- Техникалық қызмет көрсету кезінде құрылғыны желіден ажыратыңыз.
- Құрылғы корпусы мен резеңкеленген бөлшектерді сабын ерітіндісі қосылған жұмсақ матамен тазалаңыз (7-2-сурет).
- Органикалық химикаттарды немесе агрессивті еріткіштерді пайдаланбаңыз.



7.3 Су құю клапаны және су құю клапанының сүзгісі

Бітелудің алдын алу үшін (соның ішінде әк қақтарының), су құю клапанының сүзгісін үнемі тазалап тұрыңыз.

- Қорек кабелін розеткадан суырыңыз. Су беруді өшіріңіз.
- Құрылғының артқы жағындағы (7-4-сурет) және крандағы су құю шлангісін бұрап алыңыз.
- Сүзгілерді сумен шайып, оларды щеткамен тазалаңыз (7-3-сурет).
- Сүзгіні орнына салыңыз және су құю шлангісін орнатыңыз.

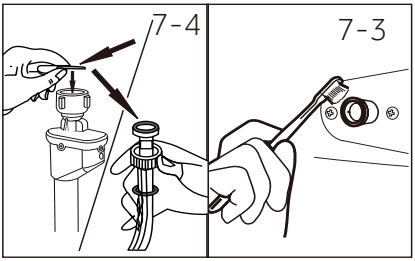

7.4 Барабанды тазалау

- Барабаннан бөгде металл заттарды алып тастаңыз (7-5-сурет). Олар тоттың пайда болуына және құрылғының зақымдалуына әкелуі мүмкін.
- Тотты кетіру үшін хлоридсіз құралды пайдаланыңыз. Өндірушінің нұсқауларын қатаң сақтаңыз.
- Тазалау үшін металл жөкені немесе қатты заттарды пайдаланбаңыз.
- Тазалағаннан кейін есікті ашып, ластанулар мен көбікті кетіріп, манжетті сүлгімен сүртіңіз. Манжеттің екі жағынан да таза болуын қадағалаңыз. (7-5-сурет)

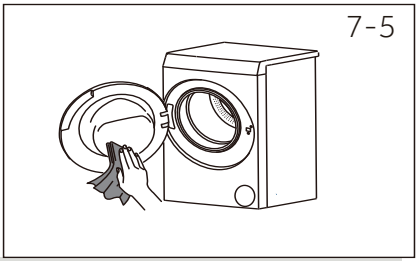

Ескертпе: барабанды тазалау

Тұрақты қызмет көрсету және ықтимал ластануларды жою үшін 3 айда бір рет «Очистка барабана» бағдарламасын кірсіз іске қосу ұсынылады. Аздап жуу құралын қосыңыз немесе машинаны тазалауға арналған арнайы құралды пайдаланыңыз.

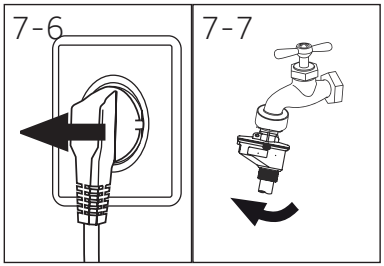

7.5 Ұзақ уақыт пайдаланбау кезеңдері

Егер құрылғы ұзақ уақыт бойы пайдаланылмаса:
1. Қорек кабелін желіден ажыратыңыз (7-6-сурет).
2. Су беруді өшіріңіз (7-7-сурет).
3. Ылғал мен иістің пайда болуын болдырмау үшін есікті ашыңыз. Құрылғы пайдаланылмаған кезде есікті ашық қалдырыңыз

Келесі пайдаланудың алдында кабельді, су беру және төгу шлангілерін тексеріңіз. Барлығының дұрыс орнатылғанына және су ағуы жоқ екеніне көз жеткізіңіз.

Ескертпе: барабанды тазалау

Құрылғы ұзақ уақыт бос тұрған жағдайда, ықтимал ластануларды жою үшін «Очистка барабана» бағдарламасын кірсіз іске қосу ұсынылады. Аздап жуу құралын қосыңыз немесе машинаны тазалауға арналған арнайы құралды пайдаланыңыз.

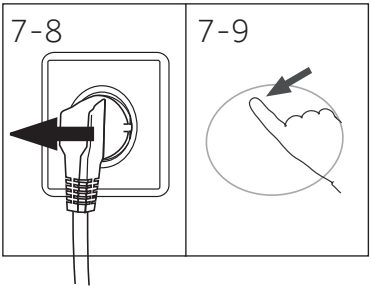

7.6 Сорғы сүзгісі

Сүзгіні тазалау айына бір рет жүргізіледі. Сүзгіні мына жағдайларда тексеруге болады:
- машина суды төкпейді.
- машина кірді сықпайды.
- машина жұмыс кезінде әдеттен тыс шу шығарады.

ЕСКЕРТУ!

Күйіп қалу қаупі! Сүзгідегі су қатты қызады. Жұмыс бастар алдында судың суығанына көз жеткізіңіз.

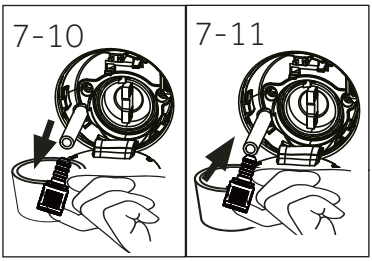

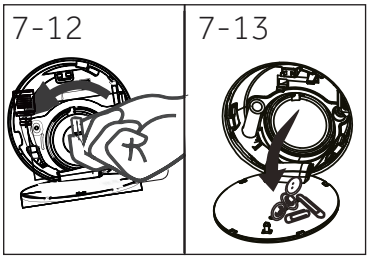

1. Құрылғыны өшіріп, желіден ажыратыңыз (7-8-сурет).
2. Сервистік қақпақты басып, ашыңыз (7-9-сурет).
3. Су жинауға арналған ыдыс дайындаңыз (7-10-сурет). Су көлемі өте көп болуы мүмкін!
4. Су төгетін шлангіні тартып шығарып, оны науаның үстінде ұстаңыз (7-10-сурет).
5. Су төгетін шлангіден тығыздағыш тығынды шығарыңыз (7-10-сурет).
6. Су төгілгеннен кейін шлангіні жабыңыз (7-11-сурет) және оны қайтадан машинаға салыңыз.
7. Сорғы сүзгісін сағат тіліне қарсы бұрап, оны алыңыз (7-12-сурет).
8. Ластануларды алып тастаңыз (7-13-сурет).

9. Сүзгіні мұқият жуыңыз (ағын сумен жууға болады) (7-14-сурет).
10. Сүзгіні орнына орнатыңыз (7-15-сурет).
11. Сервистік қақпақты жабыңыз.

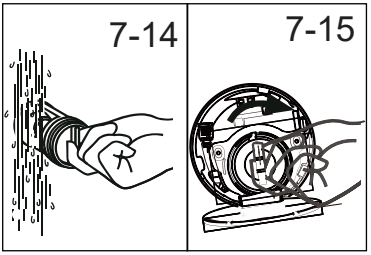

НАЗАР АУДАРЫҢЫЗ!

- Сорғы сүзгісінің төсемі таза, зақымдалмаған болуы тиіс. Егер қақпақ нашар қысылса, су ағып кетеді.
- Сүзгі дұрыс орнатылуы тиіс, әйтпесе су ағуы мүмкін.

7.7 Очистка барабана

Бұл бағдарлама кір жуғыш машинаның ішкі және сыртқы цилиндрлерін тазалау үшін пайдаланылады. Пайдалану жағдайларына байланысты әртүрлі тазалау режимдерін таңдауға болады.

1. Түк тазалау режимі: «Очистка барабана» бағдарламасын таңдаңыз, «Темп.» батырмасын басып, температураны «--» мәніне (қыздырусыз) орнатыңыз. Дисплейде «0:08» жұмыс уақыты көрсетіледі. Бағдарламаны іске қосыңыз. Кір жуғыш машинаны пайдалану барысында оның ішінде түк жиналуы мүмкін. Бұл режимді іске қосу түкті тиімді кетіруге мүмкіндік береді. Жуу құралын қоспаңыз және барабанда кір жоқ екеніне көз жеткізіңіз.

2. Өзін-өзі тазалау режимі: «Очистка барабана» бағдарламасын таңдаңыз, «Темп.» батырмасын басып, температураны «90 °C» мәніне орнатыңыз. Дисплейде «1:00» жұмыс уақыты көрсетіледі. Бағдарламаны іске қосыңыз. Бұл режим жоғары температурада тазалау арқылы барабан қабырғаларындағы қалдық ластануларды тиімді кетіруге мүмкіндік береді. Жуу құралын қоспаңыз және барабанда кір жоқ екеніне көз жеткізіңіз.

8 -Ақаулықтарды жою

Құрылғыны пайдалану барысында туындайтын мәселелердің көпшілігі арнайы білімді қажет етпейді және оларды өз бетіңізше шешуге болады. Ол үшін ықтимал себептер тізімімен танысып, төменде келтірілген нұсқауларды орындаңыз. Егер мәселені өз бетіңізше шешу мүмкін болмаса, сервистік қызметке хабарласыңыз («КЛИЕНТТЕРДІ ҚОЛДАУ ҚЫЗМЕТІ» бөлімін қараңыз).

ЕСКЕРТУ!

- Техникалық қызмет көрсету жұмыстарын жүргізер алдында құрылғыны өшіріп, кабельді желіден ажыратыңыз.
- Электр жабдығына тек білікті мамандар ғана қызмет көрсетуі тиіс. Дұрыс жүргізілмеген жөндеу елеулі зақымдануға әкелуі мүмкін.
- Ақаулы қорек кабелін тек өндіруші, оның сервистік агенті немесе тиісті біліктілігі бар тұлғалар ғана ауыстыра алады.

8.1 Ақпараттық кодтар

Келесі хабарламалар тек ақпараттық мақсатта көрсетіледі және ағымдағы жуу цикліне қатысты. Пайдаланушы тарапынан ешқандай әрекет қажет емес.

Код	Хабарлама
1:25	Жуудың қалған уақыты 1 сағат 25 минутты құрайды.
6:30	Қалған уақыт («Отложенный старт» функциясын қоса алғанда): 6 сағат 30 минут
End	Жуу циклі аяқталды. Құрылғы автоматты түрде өшеді.
Lock	Есік су деңгейінің жоғары болуына, температураның жоғары болуына немесе сығу циклі кезінде бұғатталған.
OFF	Дыбыстық сигнал өшірілген.
On	Дыбыстық сигнал белсендірілген.
cLok	Басқару панелі бұғатталған. Бағдарламаны өзгерту мүмкін емес.

8.2 Дисплейде көрсетілетін кодтармен ақаулықтарды жою

Хабарлама	Себебі	Шешімі
CLr FLtr	• Су төгу қатесі. Су 6 минут ішінде толық төгілмейді.	• Сорғы сүзгісін тазалаңыз. • Су төгетін шлангінің дұрыс орнатылғанын тексеріңіз.
E2	• Бұғаттау қатесі.	• Есікті мықтап жабыңыз.
E4	• Қажетті су деңгейі 12 минут ішінде жиналмайды. • Сифондық әсерден өздігінен су төгілуі	• Кранның толық ашық екенін тексеріңіз. Су қысымын тексеріңіз. • Су төгетін шлангінің дұрыс орнатылғанын тексеріңіз.
E8	• Су ағуынан қорғаныс деңгейінің қатесі.	• Сервистік қызметке хабарласыңыз.
E5	• Су төгу қатесі. Белгіленген уақыт аралығында су толық төгілмейді («Освежить» бағдарламасы)	• Сорғы сүзгісін тазалаңыз. • Су төгетін шлангінің дұрыс орнатылғанын тексеріңіз.
F3	• Температура датчигінің ақаулығы	• Сервистік қызметке хабарласыңыз

Хабарлама	Себебі	Шешімі
F4	• Қыздыру қатесі	• Сервистік қызметке хабарласыңыз
F7	• Қозғалтқыш ақаулығы	• Сервистік қызметке хабарласыңыз
FA	• Су деңгейі датчигінің ақаулығы.	• Сервистік қызметке хабарласыңыз
FC0 немесе FC 1 немесе FC2	• Байланыс ақаулығы	• Сервистік қызметке хабарласыңыз
FH	• Сымсыз қосылымды баптау қатесі.	• Сервистік қызметке хабарласыңыз
Eb	• Кірдің қысылып қалуы туралы сигнал.	• Барабандағы кірді қайта бөліңіз.

8.3 Дисплейде қате коды жоқ ақаулықтарды жою

Мәселе	Себебі	Шешімі
Кір жуғыш машина жұмыс істемейді.	• Бағдарлама әлі іске қосылмаған. • Есік дұрыс жабылмаған. • Кір жуғыш машина қосылмаған. • Қуат беру ақаулығы. • Балалардан қорғау функциясы белсендірілген.	• Бағдарламаны тексеріп, оны іске қосыңыз. • Есікті дұрыс жабыңыз. • Машинаны қосыңыз. • Электр қуатын тексеріңіз. • Балалардан қорғау функциясын қосыңыз.
Кір жуғыш машина суға толмайды.	• Су берілмейді. • Су беру шлангі иіліп қалған. • Су құю шлангісінің сүзгісі бітелген. • Су қысымы 0,03 мПа-дан төмен. • Есік дұрыс жабылмаған. • Су беру ақаулығы.	• Су беру кранын тексеріңіз. • Су құю шлангісін тексеріңіз. • Су құю шлангісінің сүзгісін тазалаңыз. • Су қысымын тексеріңіз. • Есікті дұрыс жабыңыз. • Су беруді қамтамасыз етіңіз.
Кір жуғыш машинаға су толған кезде одан су төгіледі.	• Су төгетін шлангінің көтерілу биіктігі 80 см-ден аз. • Су төгетін шлангінің ұшы суға батырылған болуы мүмкін.	• Су төгетін шлангінің дұрыс орнатылғанына көз жеткізіңіз. • Су төгетін шлангінің ұшы суда тұрмағанына көз жеткізіңіз.
Су төгу ақаулығы.	• Су төгетін шлангі бітелген. • Сорғы сүзгісі бітелген. • Су төгетін шлангінің ұшы еден деңгейінен 100 см жоғары орналасқан.	• Су төгетін шлангіні тазалаңыз. • Сорғы сүзгісін тазалаңыз. • Су төгетін шлангінің дұрыс орнатылғанына көз жеткізіңіз.
Сығу кезінде күшті діріл	• Тасымалдау болттарының барлығы алынбаған. • Құрылғы тұрақсыз жерде тұр. • Кір жуғыш машинаның жүктемесі дұрыс емес.	• Барлық тасымалдау болттарын алып тастаңыз. • Қатты, тұрақты бетті қамтамасыз етіп, құрылғыны тегістеңіз. • Жүктеменің салмағы мен біркелкілігін тексеріңіз.
Кір жуғыш машина жуу циклі аяқталмай тұрып тоқтайды.	• Су беру немесе электр қуаты ақаулығы.	• Электр қуаты мен су беруді тексеріңіз.
Кір жуғыш машина біраз уақытқа тоқтайды.	• Дисплейде қате коды көрсетіледі. • Жүктеме дұрыс емес. • Бағдарлама жібіту циклін орындайды.	• Қате кодтарын тексеріңіз. • Жүктемені азайтыңыз немесе реттеңіз. • Бағдарламаны болдырмай, қайта іске қосыңыз.

Мәселе	Себебі	Шешімі
Барабанда немесе жуу құралдарына арналған контейнерде артық көбік	• Жарамсыз жуу құралы. • Жуу құралы тым көп мөлшерде пайдаланылған.	• Жуу құралын пайдалану жөніндегі ұсынымдарды тексеріңіз. • Жуу құралының мөлшерін азайтыңыз.
Жуу уақытының автоматты түрде түзетілуі.	• Жуу бағдарламасының ұзақтығы автоматты түрде түзетілді.	• Бұл функционалдылыққа әсер етпейтін қалыпты құбылыс.
Сығу кезінде ақаулық.	• Барабандағы кір біркелкі бөлінбеген.	• Машинаның жүктелуін және кірдің бөлінуін тексеріңіз. Сығу бағдарламасын қайта іске қосыңыз.
Жуу нәтижесі қанағаттанарлықсыз.	• Ластану дәрежесі таңдалған бағдарламаға сәйкес келмейді. • Жуу құралының мөлшері жеткіліксіз. • Максималды жүктеме асып кеткен. • Барабандағы кір біркелкі бөлінбеген.	• Басқа бағдарламаны таңдаңыз. • Жуу құралын ластану дәрежесіне және өндіруші ұсынымдарына сәйкес таңдаңыз. • Жүктемені азайтыңыз. • Кірді түзетіңіз.
Кірде кір жуғыш ұнтақтың қалдықтары қалды.	• Ерімеген жуу құралының бөлшектері кірде қалуы мүмкін.	• Қосымша шаюды орындаңыз. • Құрғақ кірдегі ұнтақ іздерін щеткамен кетіріп көріңіз. • Басқа жуу құралын таңдаңыз.
Кірдегі сұр дақтар.	• Майлардың, кремдердің, жақпамайлардың әсері.	• Кірді алдын ала арнайы тазартқышпен өңдеңіз.

Ескертпе:артық көбік түзілуі

Егер сығу циклі кезінде тым көп көбік түзілсе, қозғалтқыш тоқтайды және су төгетін сорғы 90 секунд бойы жұмыс істейді. Егер көбікті жою әрекеттері 3 рет қатарынан нәтиже бермесе, бағдарлама сығуды орындамай аяқталады.

Егер қате туралы хабарламалар қабылданған шаралардан кейін де пайда болса, құрылғыны өшіріп, электр желісінен ажыратыңыз және сервистік қызметке хабарласыңыз.

8-1

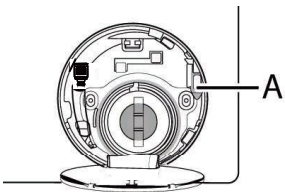

8.4 Электр қуаты өшкен жағдайда

Ағымдағы бағдарлама мен баптаулар сақталады. Жұмыс электр қуаты қалпына келгеннен кейін жалғасады

Бағдарлама орындалып жатқан кезде электр қуаты өшсе, машина есігі механикалық түрде бұғатталады. Кірді шығармас бұрын, су деңгейі шыны есік арқылы көрінбейтініне көз жеткізіңіз. – Күйіп қалу қаупі!

- ▶ Су деңгейін төмендетіңіз. Ол үшін «Күтім жасау және тазалау» («Сорғы сүзгісі») бөлімінің 1-6-тармақтарын орындаңыз.
- ▶ Есік жеңіл сырт еткен дыбыспен бұғаттан шыққанша, сервистік жапқыш қақпағының астындағы иінтіректі (A) тартыңыз (8-1-сурет).
- ▶ Барлық бөлшектерді орнына орнатып, сервистік қақпақты жабыңыз.

Есікті тек машина қауіпсіз күйде болғанда ғана ашуға болады: су деңгейі люк жиегінен төмен, барабандағы температура 55 °C-тан төмен, барабан қозғалмай тұр.

9.1 Дайындау

- Кір жуғыш машинаны қаптамадан шығарыңыз.
- Пенопласт негізін қоса алғанда, барлық қаптама материалдарын алып тастаңыз. Қаптама материалдарын балалардың қолы жетпейтін жерде сақтаңыз. Қаптаманы ашқан кезде пластик пакетте немесе машина есігінде су тамшыларын көруіңіз мүмкін. Бұл өндіруші зауыттағы гидравликалық сынақтардың нәтижесі болып табылатын қалыпты құбылыс.

Ескертпе: қаптаманы көдеге жарату

Қаптама материалдарын балалардың қолы жетпейтін жерде сақтаңыз. Қоршаған ортаға зиян келтірмей, қаптаманы тиісті түрде көдеге жаратыңыз.

9.2 ҚОСЫМША: Шу оқшаулағыш төсемдерді орнату

1. Қаптаманы ашқан кезде кір жуғыш машинаға арналған шу оқшаулағыш төсемдерді табасыз. Бұл бөлшектер машина жұмыс істеген кезде шу деңгейін төмендетуге арналған. (9-1-сурет)
2. Машинаны есігін жоғары қаратып, көлденең бетке абайлап орналастырыңыз (9-2-сурет).
3 .Шу оқшаулағыш төсемдерді алып, желім қабаты бар қорғаныш үлдірді алып тастаңыз. Төсемдерді 3-суретте көрсетілгендей кір жуғыш машина корпусының төменгі бөлігіне жабыстырыңыз: 1 және 3 – ұзын төсемдер, 2 және 4 – қысқа төсемдер. Машинаны қайтадан тік қалыпқа орнатыңыз (9-3-сурет).

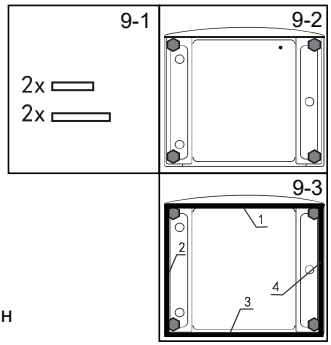

Ескертпе:
Машина жұмыс істеген кезде шу деңгейін төмендеткіңіз келсе, шу оқшаулағыш төсемдерді пайдалану ұсынылады. Оларды орнату міндетті емес.

9.3 Тасымалдау болттарын алу

Тасымалдау болттары тасымалдау кезінде зақымданудың алдын алу үшін құрылғы ішіндегі дірілге қарсы компоненттерді бекітеді.
1. Артқы қақпақты алып тастаңыз.
2. 4 тесікті тығындармен жабыңыз (9-4-сурет).

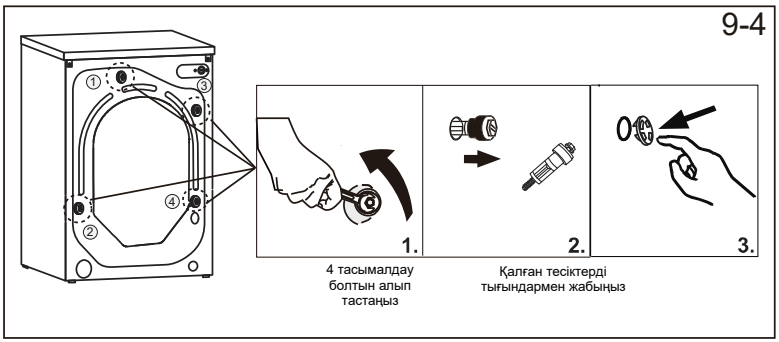

Ескертпе: қауіпсіз сақтау

Тасымалдау болттарын сенімді жерде сақтаңыз. Машинаны әр жылжытқан сайын болттарды қайта орнатыңыз.

9.4 Құрылғыны жылжыту

Егер машинаны тасымалдау жоспарланса, зақымдануды болдырмау үшін тасымалдау болттарын қайта орнатыңыз:

1. Тығындарды алып тастаңыз.
2. Артқы қақпақты алып тастаңыз.
3. Пластик төлкелер мен тасымалдау болттарын салыңыз.
4. Болттарды гайка кілтімен қатайтыңыз.
5. Артқы қақпақты орнына орнатыңыз.

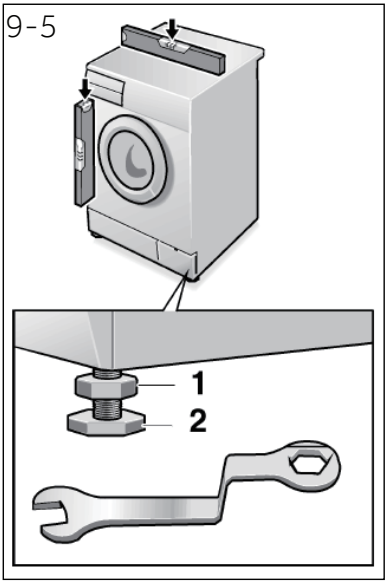

9.5 Құрылғыны туралау

Машинаның аяқтарын (9-5-сурет) тұрақты қалыпқа келгенше реттеңіз. Бұл пайдалану кезінде дірілді барынша азайтуға, шуды төмендетуге, сондай-ақ машинаның қызмет ету мерзімін ұзартуға мүмкіндік береді. Реттеу үшін спиртті деңгейді пайдалану ұсынылады. Еден барынша тегіс әрі берік болуы тиіс.

1. Қарсысомынды(1) сомын кілтімен босатыңыз(кілт өлшемі 16 мм).
2. Аяқты (2) бұру арқылы биіктікті реттеңіз.
3. Қарсысомынды (1) корпусқа қарай қатайтыңыз.

9.6 Суды төгуді қосу

Су төгетін шлангіні құбырға бекітіңіз. Шлангінің еден деңгейінен 80–100 см биіктікте бір нүктеде көтеріліп тұруын қамтамасыз етіңіз. Мүмкіндігінше шлангіні әрдайым артқы қабырғадағы ұстағышқа бекітіңіз.

НАЗАР АУДАРЫҢЫЗ!

- Тек жеткізу жиынтығына кіретін шлангілер жиынтығын пайдаланыңыз.
- Ескі шлангілер жиынтықтарын қайта пайдалануға тыйым салынады!
- Тек суық суға қосылады.
- Қосар алдында судың тазалығын және мөлдірлігін тексеріңіз.

Қосудың келесі нұсқалары мүмкін:

9.6.1 Су төгетін шлангіні раковинаға қосу

- Су төгетін шлангіні тиісті өлшемдегі U-тәрізді бекіткішпен раковинаның шетіне іліңіз (9-6-сурет).
- U-тәрізді бекіткіштің сырғып кетпейтінін тексеріңіз.

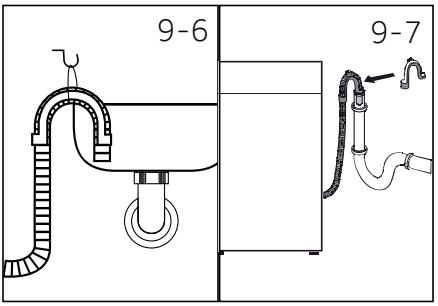

9.6.2 Су төгетін шлангіні ағынды құбырға қосу

- Шығу тесігі бар тік су ағызу құбырының ішкі диаметрі кемінде 40 мм болуы тиіс.
- Су төгетін шлангіні кәріз құбырына шамамен 80-100 мм тереңдікке енгізіңіз.
- U-тәрізді бекіткішті орнатып, бекітіңіз (9-7-сурет).

9.6.3 Су төгетін шлангіні қосқыш келтеқұбырға қосу

- Қосылу орны сифоннан жоғары орналасуы тиіс.
- Втулкалы қосылыс әдетте төсеммен (A) жабылады. Ықтимал ақаулықтың алдын алу үшін оны алып тастау қажет (9-8-сурет).
- Су төгетін шлангіні қысқышпен бекітіңіз.

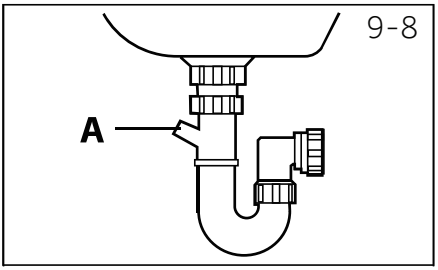

НАЗАР АУДАРЫҢЫЗ!

- Су төгетін шлангінің ұшын суға батыруға тыйым салынады. Шланг мықтап бекітілуі, ал қосылыс герметикалы болуы тиіс. Шлангінің еден бойымен төселуі немесе оның иілу биіктігі 80 см-ден төмен болуы машинаның толтыру кезінде суды үнемі төгуіне әкеледі (сифон әсері).
- Су төгетін шлангіні ұзартуға тыйым салынады. Қажет болған жағдайда сервистік қызметке хабарласыңыз.

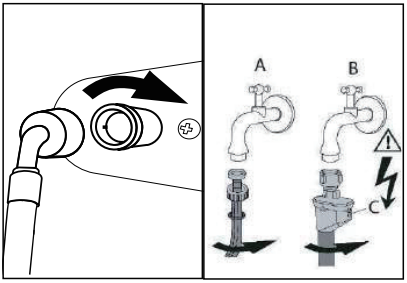

9.7 Суды қосу

Барлық тығыздағыштардың орнатылғанына көз жеткізіңіз.

1. Су құю шлангісін иілген ұшымен құрылғыға қосыңыз (9-9-сурет). Бұрандалы қосылысты қолмен қатайтыңыз.
2. Екінші ұшын 3/4“ бұрандасы бар су құбыры кранына қосыңыз (9-10-сурет).

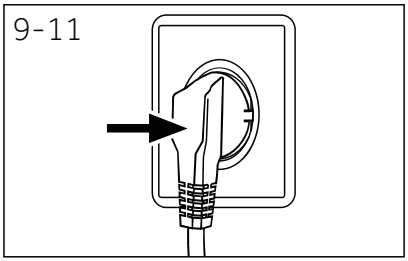

9.8 Қуат көзіне қосу

Қосар алдында мыналарды тексеріңіз:

- ▶ қуат көзі, розетка және сақтандырғыштар зауыттық тақтайшада көрсетілген талаптарға сәйкес келеді.
- ▶ розетка жерге тұйықталған, адаптерлер немесе ұзартқыштар пайдаланылмайды.
- ▶ аша мен розетка бір-біріне сәйкес келеді (ашаны розеткаға салыңыз) (9-11-сурет).

ЕСКЕРТУ!

- ▶ Қосылыстардың (оның ішінде қуат көзі, су төгетін және су құю шлангілері) берік, құрғақ және су ағуы жоқ болуын қадағалаңыз.
- ▶ Бұл бөлшектердің зақымданбауын, иілмеуін немесе бұралмауын қадағалаңыз.
- ▶ Қауіптің алдын алу үшін зақымдалған желілік сымды тек сервистік қызмет маманы ғана ауыстыруы тиіс (кепілдік талонын қараңыз).

10.1 EU № 1061/2010 сәйкес техникалық деректердің анықтамалық парағы

Жеткізушінің атауы немесе сауда белгісі	Haier
Модель идентификаторы	HW70-BP12327 HW70-BP12327S HW70-BP12317 HW70-BP12317S
Номиналды жүктеме (кг)	7,0
Энергия тиімділігі класы	A+++
Жылдық энергия тұтыну (AEc, кВт·сағ/жыл)[1)]	115
60 °C температурадағы «Хлопок» стандартты бағдарламасы режимінде толық жүктемемен жуу кезіндегі электр энергиясының шығыны (кВт/цикл)	0,55
60 °C температурадағы «Хлопок» стандартты бағдарламасы режимінде ішінара жүктемемен жуу кезіндегі электр энергиясының шығыны (кВт/цикл)	0,55
40 °C температурадағы «Хлопок» стандартты бағдарламасы режимінде ішінара жүктемемен жуу кезіндегі электр энергиясының шығыны (кВт/цикл)	0,40
Өшірілген күйдегі өлшенген тұтынылатын қуат (Вт)	0,40
Күту режиміндегі өлшенген тұтынылатын қуат (Вт)	0,52
Жылдық су тұтыну (AWC, л/жыл) [2)]	8550
Сығу/кептіру режимінің тиімділік класы [3)]	B
Максималды сығу жылдамдығы (айн/мин) [4)]	1090
Қалдық ылғал (%) [4)]	53
60 °C температурадағы «Хлопок» стандартты бағдарламасы [5)]	Хлопок+ 60 °C + 1200 айн/мин
40 °C температурадағы «Хлопок» стандартты бағдарламасы [5)]	Хлопок+ 40 °C + 1200 айн/мин
Толық жүктемемен 60 °C температурадағы «Хлопок» бағдарламасының орындалу уақыты (мин.)	310
Ішінара жүктемемен 60 °C температурадағы «Хлопок» бағдарламасының орындалу уақыты (мин.)	310
Ішінара жүктемемен 40 °C температурадағы «Хлопок» бағдарламасының орындалу уақыты (мин.)	300
Қосулы күйде болу ұзақтығы (Ti, мин) [6)]	4
Ауадағы шу деңгейі (жуу/сығу), дБ(A), 1 пВт-қа қатысты [7)]	56/69
Түрі	жеке орнатылатын

1) 40 °C және 60 °C температурадағы «Хлопок» бағдарламасының 220 стандартты жуу циклі (толық және ішінара жүктеме), сондай-ақ энергия үнемдеу режимдеріндегі электр энергиясының шығыны негізінде. Энергияның нақты тұтынылуы құрылғының қалай пайдаланылатынына байланысты.

2) 40 °C және 60 °C температурадағы «Хлопок» бағдарламасының 220 стандартты жуу циклі (толық және ішінара жүктеме) негізінде. Энергияның нақты тұтынылуы құрылғының қалай пайдаланылатынына байланысты.

3) G класы ең төмен тиімді болып табылады. A класы – ең тиімді.

4) 60 °C температурадағы «Хлопок» стандартты бағдарламасы (толық жүктеме) және 40 °C температурадағы «Хлопок» стандартты бағдарламасы (ішінара жүктеме) негізінде.

5) 60 °C температурадағы «Хлопок» стандартты бағдарламасы және 40 °C температурадағы «Хлопок» стандартты бағдарламасы заттаңбадағы және бұйым туралы мәліметтердегі ақпаратқа қатысты стандартты жуу бағдарламалары болып табылады. Бұл бағдарламалар қалыпты ластанған мақта маталарды жууға жарамды және жалпы энергия мен су тұтыну тұрғысынан ең тиімді болып табылады.

6) Электр қуатын басқару жүйесі болған жағдайда.

7) EN хаттамасына сәйкес тестілеу рәсімін орындаңыз: Хлопок+ 60 °C + 1200 айн/мин

10-Техникалық сипаттамалар

Үлгі	HW70-BP12327 HW70-BP12327S HW70-BP12317 HW70-BP12317S
Өлшемдері (Б x Е x Т, мм)	850 x 595 x 445
Номиналды кернеу, В	220-240 В/50 Гц
Ток күші, А	10
Номиналды тұтынылатын қуат, Вт	1950
Су қысымы, МПа	0,03 ≤ P ≤1
Таза салмақ, кг	57

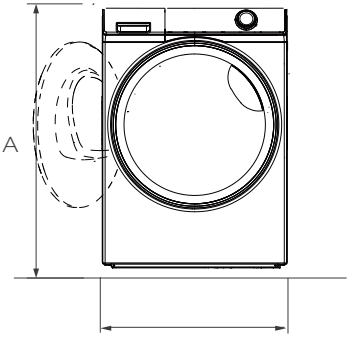

АЛДЫҢҒЫ КӨРІНІС

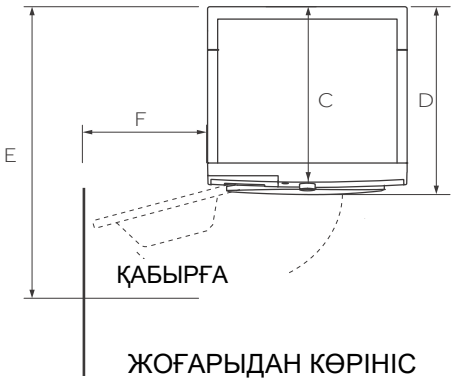

ЖОҒАРЫДАН КӨРІНІС

ГАБАРИТТІК ӨЛШЕМДЕР	HW70-BP12327 HW70-BP12327S HW70-BP12317 HW70-BP12317S
A Құрылғының габариттік биіктігі, мм	850
B Құрылғының габариттік ені, мм	595
C Басқару панеліне дейінгі құрылғы тереңдігі, мм	417
D Құрылғының габариттік тереңдігі, мм	445
E Есік ашық кездегі тереңдігі, мм	936
F Қабырғадан ең аз шегініс, мм	187

Ескертпе: сіздің машинаңыздың нақты биіктігі аяқтардың негізден қаншалықты шығарылғанына байланысты. Машинаны орнататын кеңістік оның өлшемдерінен кемінде 40 мм кең және 20 мм терең болуы тиіс.

Клиенттерді қолдау қызметі

Haier компаниясының тұтынушыларға қолдау көрсету қызметіне, сондай-ақ түпнұсқалық қосалқы бөлшектерді пайдалануға кеңес береміз. Егер сіздің тұрмыстық техникамен қиындықтарыңыз болса, алдымен «Ақауларды жою» бөлімін оқып шығыңыз.

Егер де сіз проблемаңыздың шешімін таба алмаған болсаңыз, мынаған жүгініңіз:

— біздің ресми дилерімізге немесе

— колл-орталыққа қоңырау шалыңыз:

8-800-070-01-29 (Қазақстан)

— https://haieronline.kz/ сайтына кіріңіз, онда сіз қызмет көрсету туралы сұрау жібере аласыз және жиі қойылатын сұрақтарға жауап таба аласыз.

Қызмет көрсету орталығына хабарласқан кезде, төмендегі ақпаратты дайындаңыз, ол сіз төлтеушінің атына және тексеруге болады:

Моделі _____

Сериялық нөмірі _____

Сатылған күні _____

Сонымен қатар, кепілдігінің және сатылғаны туралы құжаттардың болуын тексеріңіз.

Маңызды! Құралда сериялық нөмірінің болмауы өндіруші үшін құралды сәйкестендіруді және нәтижесінде кепілдік қызмет көрсетуді мүмкін емес етеді. Құралдан зауыттық сәйкестендіру тақтайшаларын алып тастауға тыйым салынады. Зауыттық тақтайшалардың болмауы кепілдік міндеттемелерді орындаудан бас тартуға себеп болуы мүмкін.

Осы құжатқа алдын ала ескертусіз бір өзгерістердің енгізілуі мүмкін. Өндіруші бұдан әрі ескертусіз бұйымның дизайны мен жабдықтарына өзгерістер енгізуге құқылы.

КЕПІЛДІК ШАРТТАРЫ

Құрметті сатып алушы!

Haier корпорациясы мына мекенжай бойынша орналасқан: таңдауыңыз үшін алғыс айтады білдіреді және пайдалану ережелерін ұстанған кезде осы бұйымның жоғары сапасы мен мінсіз жұмыс атқаратындығына кепілдік береді. Тұрмыста пайдалану үшін арналған тұрмыстық бұйымның жұмысқа жарамды ресми мерзімі: бұйым кесімді тұтынушыға табысталған күннен бастап теледидарларға, микротолқынды пештер — 5 жыл, жыл, шаңсорғыштарға — 4 жыл, қалған тауарларға — 7 жыл. Өнімнің жоғары сапасын ескере отырып, нақты қызмет ету мерзімі ресми қызмет ету мерзімінен әлдеқайда ұзағырақ болуы мүмкін. Қызмет ету мерзімі аяқталғаннан кейін профилактикалық жұмыстарды жүргізу үшін және ұсынымдар алу үшін Авторландырылған сервистік орталыққа жүгінуіңізді сұраймыз. Барлық өнім пайдалану шарттарын ескере отырып өндірілген және Еуразиялық экономикалық (кедендік) одақтың техникалық регламенттерінің талаптарына сәйкес келеді.

Түсінбеушіліктерді болдырмау үшін сатып алу кезінде пайдалану құжаттамасы мен кепілдік шарттарын мұқият оқып шығуыңызды сұраймыз. Осы бұйым тұрмыстық мақсаттағы техникалық күрделі тауар болып табылады. Егер Сіз сатып алған бұйым арнайы орнатуды және іске қосуды талап еткен болса, Біз сізге Haier уәкілетті қызмет көрсету орталығына хабарласуды ұсынамыз.

Haier корпорациясы бұйымның ақаулары анықталған жағдайда қолданыстағы тұтынушылардың құқықтарын қорғау жөніндегі заңнамамен, басқа нормативтік актілермен белгіленген тұтынушылардың талаптарын қанағаттандыру жөніндегі міндеттемелерді өзіне қабылдағанын растайды. Бірақ Haier корпорациясы төменде аталған шарттарды сақтамаған жағдайда кепілдікті де, де бас тарту құқығын өзіне қалдырады.

Кепілдікті және шарттары

Haier корпорациясы тауарды тұтынушыға табыстап берген күннен бастап 12 ай* кепілдікті мерзімді белгілейді. Ықтимал түсінбестікке жол бермеу үшін бұйымды сатқан кезде оған қоса берілетін құжаттарды (тауар чегі, кассалық чек, пайдалану құжаттамасы) қолдану мерзімі ішінде сақтаңыз.

Кепілдікті тек уәкілетті Haier қызмет көрсету орталықтары көрсетеді. Уәкілетті қызмет көрсету орталықтарының толық тізімін алу үшін келесі нөмірлерге қоңырау шалу арқылы Haier байланыс орталығына хабарласыңыз:

8 (800) 070-01-29 — Қазақстаннан келген тұтынушылар үшін (Қазақстан өңірлерінен тегін қоңырау шалу)

немесе https://haieronline.kz/ сайтында немесе support-kz@haieronline.kz электрондық поштасында.
Уәкілетті қызмет көрсету орталықтары өзгеруі мүмкін, толық ақпарат алу үшін Haier байланыс орталығына хабарласыңыз.

Кепілдікті көрсету ақаулары келесі салдарынан туындаған бұйымдарға таратылмайды:

— тұтынушының тауарды пайдалану, сақтау және/немесе тасымалдау шарттары мен ережелерін бұзу;
— бұйымды дұрыс орнатпау және/немесе іске қосу;
— тоңазыту контурымен және электрлік қосылыстармен жұмыс технологияларын бұзу, сондай-ақ Бұйымды монтаждау үшін құжаттармен расталған, тиісті біліктілігі болмаған тұлғаларды тарту;
— пайдалану құжаттамасында талап етілгендей, Тауарға уақтылы қызмет көрсетілмесе;
— суқұбыр желісіндегі артық немесе жеткіліксіз қысым;
— бұйымның осы түріне сәйкес келмейтін жуғыш құралдарды қолдану, сондай-ақ жуғыш құралдардың мөлшерлемесін асып кету;
— бұйымды тағайындалмаған мақсаттарында пайдалану;
— үшінші тұлғалардың әрекеттері: уәкіл етілмеген тұлғалармен жөндеу немесе өндірушімен санкцияланбаған құрылмалық немесе сұлбалық техникалық өзгерістерді енгізу;
— Стандарттардан және желілердегі қуаттаушы нормалардан ауытқу;
— еңсерілмейтін күштердің әрекеттері (апат, өрт, найзағай және т.б.);
— жазатайым оқиғалар, тұтынушының немесе үшінші тұлғалардың қасақана немесе абайсыз әрекеттері;
— егер бұйым ішіне бөгде заттар, сұйықтықтар, жәндіктер, жәндіктердің тіршілік ету өнімдері түскеннен ақаулар анықталған болса;
— су жылытқыштың сумен толтырылмаған / толық толтырылмаған бөгін қосу салдарынан термоқорғаныстың іске қосылуы.

Кепілдікті көрсету келесі жұмыс түрлеріне таратылмайды:

— бұйымды пайдалану жерінде орнату және іске қосу;
— тұтынушыға бұйымды пайдалану жөнінде нұсқалама және кеңес беру;
— бұйымды сырттан немесе ішінен тазарту.

Төменде аталған шығыс материалдар мен аксессуарлар кепілдікті көрсетуге жатпайды:

— желдеткіштерге арналған сүзгілер;
— кір жуғыш / ыдыс жуғыш машиналар үшін суды жеткізуге / ағызуға арналған сүзгілер, құбыршектер;
— шаңсорғыштарға арналған құбыршектер, түтіктер, қылшақтар, қондырмалар, шаңжинағыштар;
— қысқа толқынды пештерге арналған төрелкелер, істіктер, ыдыстар мен тіреуіштер;
— сүзгілер, иісті сіңіргіштер, лөмпішкелер, сөрелер, жәшіктер, тіреуіштер және тағамдарды тоңазытқышта сақтауға арналған өзге сыйымдықтар;
— басқару пульттері, аккумуляторлық батареялар, қуаттандыру элементтері, сыртқы қуаттандыру блоктары және зарядтау құрылғылары;
— бұйымға қоса берілетін құжаттама.

Бұйымға мерзімді қызмет көрсету (сүзгілерді ауыстыр және т.б.) тұтынушының қалауы бойынша қосымша төлеу арқылы жүргізіледі.

Маңызды! Аспапта сериялық нөмірінің болмауы Өндірушіге аспапты сәйкестендіру мүмкіндігін бермейді және осы салдарынан оған қызмет көрсету мүмкіндігі болмайды. Аспапта зауыттық сәйкестендіруші маңдайшаларды алып тастауға тыйым салынады. Зауыттық маңдайшаларының зақымдалуы немесе болмауы кепілдікті міндеттемелерден бас тартудың себебі болуы мүмкін.

* Кір жуатын/ кептіретін/ ыдыс жуатын машинаның инверторлық моторына, тоңазытқыш/ мұздатқыштың инверторлық компрессорына, кептіретін машинаның компрессорына кепілдік мерзімі - тауар Тұтынушыға берілген күннен бастап 12 жыл. Кір жуатын/кептіретін машинаның тура жетекті моторына (статор, ротор) шексіз кепілдік беріледі.

Haier

Производитель: ООО «Хайер Индастри РУС»
Адрес: 423800, Республика Татарстан, г. Набережные Челны, ул. Корпорация Хайер, здание 130

Өндіруші: «Хайер Индастри РУС» ЖШҚ
Мекенжайы: 423800, Татарстан Республикасы, Набережные Челны, ул. Хайер корпорациясы, 130 ғимараты

Уполномоченная организация: ООО «ХАР»
121099, г. Москва, Новинский бульвар, д. 8,этаж 16, офис 1601
тел.: 8-800-250-43-05, адрес эл. почты: info@haierrussia.ru

Қазақстан Республикасындағы уәкілетті ұйым/ импорттаушы:
«Хайер Мидл Эйжа» ЖШС, 050000, Алматы қаласы, Медеу ауданы, Достық даңғылы, 210 ғимарат.
Тел.: 8-800-070-01-29, эл.поштаның мекенжайы:
support-kz@haieronline.kz

Уполномоченная организация в Республике Казахстан
ТОО "Хайер Мидл Эйжа", 050000, город Алматы, Медеуский район, Проспект Достык, дом 210.
Тел.:8-800-070-01-29, адрес эл. почты:
support-kz@haieronline.kz

Дата изготовления и гарантийный срок указаны на этикетке устройства

Шығарылған күні және кепілдік мерзімі құрылғының заттаңбасында көрсетілген

EAC

7кг 317-327

V0 0020509288FAF