Паспорт и руководство по эксплуатации

Инфракрасный обогреватель

BIS-165

BIS-250

BIS-T450

RU СДЕЛАНО В РОССИИ

1. ОБЩИЕ УКАЗАНИЯ.

1.1. Прежде чем приступить к установке и эксплуатации инфракрасного обогревателя BIS-165, BIS-250, BIS-T450, необходимо внимательно ознакомиться с настоящим паспортом и хранить его в доступном месте.

2. НАЗНАЧЕНИЕ.

2.1. Обогреватель BIS предназначен для обогрева жилых и служебных помещений, рабочих мест, в том числе помещений с повышенной влажностью или запыленностью.

3. ТЕХНИЧЕСКИЕ ХАРАКТЕРИСТИКИ.

3.1. Обогреватель BIS соответствует требованиям ТР ТС 004/2011, ГОСТ IEC 60335-2-30-2013 и техническим условиям ТУ 27.51.26-002-54683805-2021
3.2. Сертификат соответствия №ЕАЭС RU C-RU.HE23.B.00300/22, серия RU №0277125 по 08.02.2027
3.3. Обогреватель BIS используется при номинальном напряжении сети ~220В
3.4. Исполнение УХЛ3 , Т5 по ГОСТ 15150.
3.5 Обогреватель BIS выпускается в металлическом корпусе с антикоррозийным покрытием.
3.6 Степень защиты - IP66 (IP54 для BIS-T450)
3.7 Температура нагрева поверхности обогревателя составляет 60°С-95°С (в зависимости от модели)
3.8 Температура тыльной стороны обогревателя равна температуре окружающей среды или +10°С +15°С в зависимости от модели обогревателя
3.9 Класс защиты - I
3.10 Класс энергоэффективности - «А+»
3.11 Средний срок службы не менее 25 лет.

4. КОМПЛЕКТ ПОСТАВКИ.

- Обогреватель BIS - 1 шт.
- Паспорт и руководство по эксплуатации - 1 шт.
- Евроупаковка - 1 шт.
- Крепеж - 1 комплект.
- Универсальное крепление - 1 комплект (для BIS-250, BIS-T450)

5. ТРЕБОВАНИЯ ПО ТЕХНИКЕ БЕЗОПАСНОСТИ.

5.1. Обогреватель подключается к электросети с контуром заземления и защитой УЗО с током утечки не более 30 ma.
5.2. Запрещается: погружение обогревателя в воду или обильное поливание обогревателя водой, содержащей едкие и химически активные реагенты.
5.3. Запрещается : разбирать, вскрывать и высверливать клепки.
5.4. ПРЕДУПРЕЖДЕНИЕ! Перед включением обогревателя в сеть убедитесь в исправности шнура, вилки, розетки и надежности крепления всех элементов.
5.5. ПРЕДУПРЕЖДЕНИЕ! Во избежание перегрева и возгорания не накрывать обогреватель, не допускать прямого соприкосновения с лицевой поверхностью обогревателя мебели, штор, постельных принадлежностей и других предметов.
5.6. ПРЕДУПРЕЖДЕНИЕ! Данный обогреватель не оборудован устройством управления температурой в комнате (кроме BIS-T450). Не использовать обогреватель в помещениях, когда в них находятся лица, не способные покинуть помещение собственными силами, если не обеспечено постоянное наблюдение за ними.
5.7. В инструкции по установке обогревателей, предназначенных для установки в гардеробных или на потолках, должны быть подробные сведения по надлежащей установке в гардеробной или на потолке.
5.8. Обогреватель нельзя располагать непосредственно под штепсельной розеткой.
5.9. Прибор не предназначен для использования лицами (включая детей) с пониженными физическими, психическими или умственными способностями или при отсутствии у них опыта или знаний, если они не находятся под контролем лица, ответственного за их безопасность.
5.10. Дети должны находиться под присмотром для недопущения игры с прибором

6. РЕКОМЕНДАЦИИ ПО УСТАНОВКЕ И ПРИМЕНЕНИЮ.

6.1 Рекомендуется устанавливать обогреватели на стену или потолок. Для автоматического поддержания заданной температуры воздуха в помещении параллельно соединенные обогреватели рекомендуется подключать последовательно через терморегулятор. Половик кладется тыльной стороной на пол.

6.2 Мощность и количество обогревателей зависят от теплоизоляции помещения и в среднем составляет 80 Вт/м2

6.3 Обогреватель не требует постоянного надзора и техобслуживания при эксплуатации.

7. УСТРОЙСТВО ОБОГРЕВАТЕЛЯ.

7.1. Обогреватель состоит из металлического корпуса с антикоррозийным покрытием. С боковой или задней стороны расположены выводы электронагревательного элемента и вывод заземления корпуса (желто-зеленый или черный провод). Внутри корпуса вдоль лицевой поверхности равномерно распределен резистивный нагревательный элемент. Тыльная поверхность покрыта слоем отражающей теплоизоляции и закрыта стальной крышкой с антикоррозийным покрытием. Обогреватель BIS-250, BIS-T450 имеет две греющие поверхности, между которыми расположена отражающая теплоизоляция. Температура нагрева поверхности обогревателя по краям может отличаться от температуры нагрева в центре, что обусловлено конструктивной особенностью обогревателя.

8. ПРАВИЛА ХРАНЕНИЯ.

8.1. Обогреватель следует хранить в упаковке в закрытых помещениях с вентиляцией при температуре от -50° С до +40°С с относительной влажностью не более 80%.

9. ГАРАНТИЙНЫЕ ОБЯЗАТЕЛЬСТВА.

9.1. Изготовитель, производственная компания ООО «СофтТерм», предоставляет гарантию на BIS-165, BIS-250, BIS-T450 (с терморегулятором) - 1 (один) год, со дня продажи при условии соблюдения покупателем всех положений и правил, изложенных в Руководстве по эксплуатации. Гарантия распространяется исключительно на материалы и производственные дефекты.

9.2. Изготовитель (Продавец) обязуется в течение гарантийного срока производить ремонт или замену деталей, вышедших из строя по вине Изготовителя. Продолжительность гарантийного ремонта или замены от 1 до 10 рабочих дней с момента получения товара.

9.3. В связи с систематическими проводимыми работами по совершенствованию конструкции и технологии изготовления, возможны расхождения между настоящим руководством и поставляемым изделием, не влияющие на условия эксплуатации

9.4. Условия гарантийных обязательств утрачивают силу, если изделие или деталь вышли из строя по вине Потребителя (Покупателя), в случае если:

- Произведено подключение обогревателя с нарушением п. 5.1
- Произведено изменение в конструкции или схеме, несогласованное с изготовителем;
- Ремонт производился покупателем или третьими лицами;
- Изделие подвергалось механическим ударам, деформациям, воздействию повышенной температуры, огня, погружению в воду или обильному поливанию обогревателя водой, содержащей едкие и химически активные реагенты жидкостей, производственной едкой пыли и аэрозолям;
- Изделие подвергалось неосторожному обращению, применению не по прямому назначению, а также испытало другие неконтролируемые стихийные воздействия.

9.5. Претензии по гарантии принимаются только при наличии счета (чека) изготовителя, заполненного гарантийного талона и Руководства по эксплуатации с печатью производственной компании ООО «СофтТерм», датой продажи, отметкой об установке и подключении.

9.6. Изделие, передаваемое в ремонтную службу, должно быть в чистом виде, в полной комплектации и в упаковке.

Примечание: Фирма-изготовитель несет ответственность только за то, что отражено в настоящих гарантийных обязательствах, и не отвечает ни за какие-либо подразумевающиеся обязательства или договоренности. Фирма-изготовитель не несет ответственности за любые косвенные или прямые убытки, в том числе за любую потерю прибыли или экономии и не будет обязана удовлетворять какие бы то ни было претензии любых сторон.

9.7. В случае обнаружения неисправности следует обращаться на фирму-изготовитель по адресу: Общество с ограниченной ответственностью «СофтТерм», адрес: 425000, Республика Марий Эл, г. Волжск, ул. Заводская 8 «А», тел. 8(83631)4-38-24, 8 (800) 777-45-10, info@step12.ru

10. ВАРИАНТЫ УСТАНОВКИ ОБОГРЕВАТЕЛЯ ТИТАН ЭЛЕКТРОНИКС

10.1. **Обогреватель BIS-165**

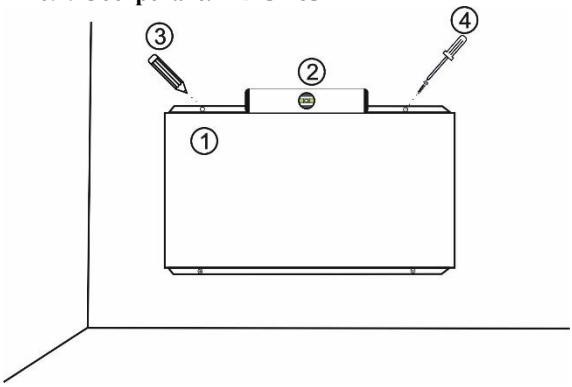

1. Приложите обогреватель к стене
2. Выровняйте обогреватель по уровню
3. Отметьте отверстия и уберите обогреватель
4. Просверлите отверстия по полученным меткам и вставьте дюбеля в отверстия.
5. Если поверхность деревянная, то обогреватель можно сразу зафиксировать с помощью саморезов после пункта 2
6. Зафиксируйте обогреватель с помощью саморезов из комплекта.

10.2. Обогреватель BIS-250, BIS-T450

Обогреватель имеет две греющие поверхности и универсальное крепление, с помощью которого обогреватель можно повесить на стену или использовать в напольном исполнении, установив колесики.

10.2.1. Сборка крепления

В металлическую опору 1 вставьте колесо 2, зафиксируйте гайкой 3 и установите поверх гайки заглушку 4.

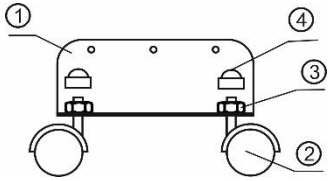

10.2.2. Напольное исполнение обогревателя.

Зафиксируйте собранные крепления с помощью винтов, как показано на рисунке ниже.

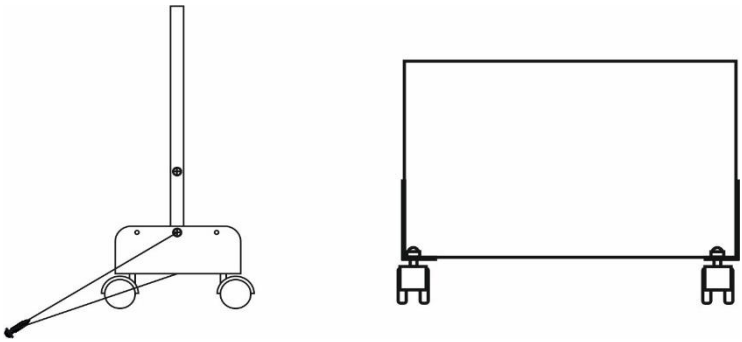

10.2.3. Стеновое исполнение обогревателя.

Разберите крепление в обратном порядке следуя пункту 10.2.1. Затем, крепление необходимо зафиксировать с помощью винтов по торцам обогревателя, как показано ниже.

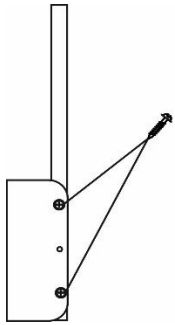

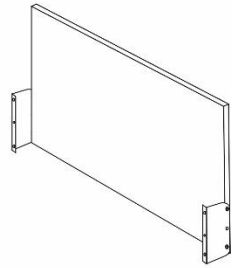

10.2.4. Установка обогревателя на стену Вариант

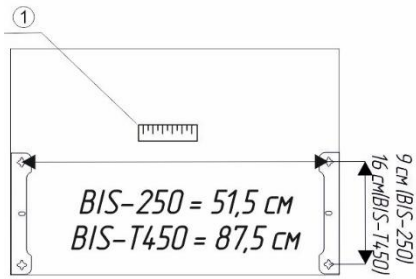

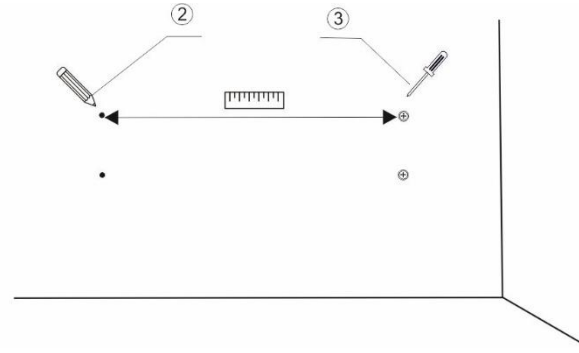

1. Расстояние между креплениями показано на рисунке;
2. Отметьте будущие отверстия на поверхности;
3. Просверлите отверстия по полученным меткам и вставьте в них дюбель-саморезы.
4. Повесьте обогреватель. Для более надежной фиксации, обогреватель рекомендуется крепить на все 4 отверстия.

Вариант Б.

Если нет под рукой рулетки или линейки, то прислоните обогреватель к поверхности и отметьте отверстия согласно винтам, которые расположены на нижнем торце обогревателя. После этого приложите универсальные крепления к полученным меткам и отметьте следующие отверстия.

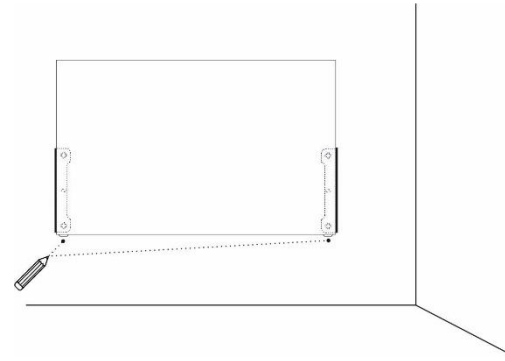

11. РАБОТА С ТЕРМОРЕГУЛЯТОРОМ

11.1. Управление встроенным терморегулятором в обогревателе BIS-T450



Программируемый терморегулятор модель предназначен для контроля температуры в диапазоне от -50°C до +120°C. Программируемый терморегулятор оснащен двумя трехразрядными LED дисплеями, светодиодным индикатором включения реле, тремя кнопками управления + кнопка питания, подключенным внешним термодатчиком. На LED дисплеях отображается текущая и задаваемая температура.

11.2. Установка и настройка заданной температуры

Для установки температуры контроля кратковременно нажмите кнопку «SET», после чего кнопками «+» или «-» установите заданную температуру, и еще раз нажмите кнопку «SET», или же не нажимайте никакие кнопки в течение 5 секунд.

11.3. Программирование

Для входа в режим программирования удерживайте, в течение 5 секунд, кнопку «SET», после чего кнопками «+» или «-» выберите код параметра меню (P0...P) из **таблицы 1 «Меню терморегулятора»**. Далее, для настройки параметра, нажмите кнопку «SET» и кнопками «+» или «-» измените значение параметра. Для сохранения настроек нажмите и удерживайте кнопку «SET», или же не нажимайте никакие кнопки в течении 5 секунд.

11.4. Индикация

LED дисплей отображает следующие значения: «LLL» - датчик не подключен, «HHH» - температура вне диапазона (меньше -50°C или больше 120°C), «---» превышение пределов, заданных в параметре P6.

11.5. Сброс параметров в заводские установки

Для сброса параметров в заводские установки (настройки по умолчанию):
1) отключите питание;
2) нажмите и удерживайте кнопки «+» и «-»;
3) Подайте питание на терморегулятор.
LED дисплее появится надпись «888», после чего отобразится текущая температура.

Таблица 1 «Меню терморегулятора»

Код	Описание параметра	Диапазон настройки	По умолчанию
P0	Режим работы терморегулятора: Охлаждение (Cooling)/Нагрев (Heating)	C / H	C
P1	Гистерезис, °C	0,1…15	2
P2	Верхний предел установки поддерживаемой температуры, °C	120	110
P3	Нижний предел установки поддерживаемой температуры, °C	-50	-50
P4	Коррекция температуры, °C	-7…+7	0
P5	Задержка времени включения реле, мин.	0…10	0
P6	Верхний предел температуры отключения (защита от перегрева), °C	OFF или ON (при ON от 0°C до 110°C)	OFF
P7	Блокировка настроек	OFF или ON При ON нельзя изменять настройки пока не установить P7 в OFF	OFF
P8	Восстановление заводских настроек	OFF или ON	OFF

12. СХЕМА ПОДКЛЮЧЕНИЯ ОБОГРЕВАТЕЛЕЙ BIS.

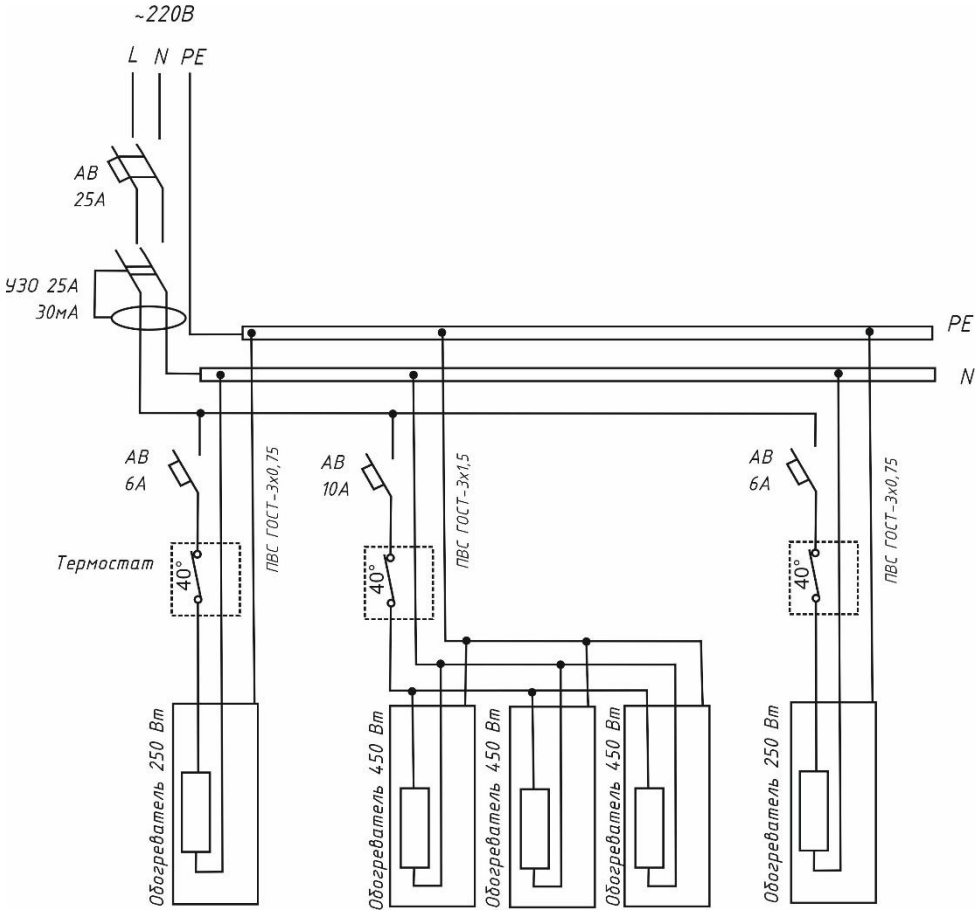

Рекомендации:

- Дифавтомат АВ 25А
- УЗО 25А
- Автоматические выключатели АВ 6А-2шт + АВ 10А-1шт
- Кабель ГОСТ ПВС 3 х 0,75мм + 3 х 1,5мм

При выборе мест установки обогревателей Титан Электроникс, следует учитывать места поступления холода в помещение:

- в первую очередь рекомендуется устанавливать на стене под окнами помещения взамен конвекторов или радиаторов;
- при входных дверях, граничащих с не отапливаемым помещением или улицей, рекомендуется устанавливать теплый пол в зоне входных дверей, а также подогреваемые откосы дверей или тепловую завесу, установив обогреватели друг против друга;
- если в помещении есть промерзающие стены, рекомендуется устанавливать обогреватели в нижней их части;

- если установить обогреватели на стене вдоль кровати, то можно при недостаточной температуре воздуха обеспечить комфорт во время сна.

Для отопления жилого помещения 30 м^2 со средней теплоизоляцией требуется обогревателей на суммарную мощность 2,0–2,4 кВт. Для автоматического поддержания заданной температуры воздуха в помещении параллельно соединенные обогреватели рекомендуется подключать последовательно через комнатный терморегулятор.

При установке обогревателей следует рассчитать общую мощность **P** панелей и выбрать сечение силовых проводов. При **P** до 2 кВт сечение подводящих медных проводов должно быть не менее 0,75 мм^2; до 3кВт – не менее 1,5 мм^2; до 5 кВт – не менее 2,5 мм^2. Подключать обогреватели следует трёхжильным проводом. Средний провод, как правило, желто-зеленого или черного цвета, используется для защитного заземления корпуса обогревателя. На силовом щитке заземляющий провод соединяется на корпус силового щитка, нейтральный провод подключается к шине N при использовании УЗО, либо на корпус, а фазный провод подключается через автоматический выключатель: 10А - до 2 кВт; 16А - до 3 кВт и 25А - до 5 кВт.

В случае если заземляющий провод не будет подключен к шине заземления, в сырых помещениях возникает вероятность поражения электрическим током. В этом случае обязательно использование УЗО (устройства защитного отключения) с чувствительностью не более 30 ma.

Терморегулятор устанавливается на расстоянии от пола минимум 1,2 м. Если терморегулятор расположен рядом с дверью, то расстояние от двери 45 см минимум. Обогреватель устанавливают на высоте от пола минимум 15 см.

Во избежание перегрева запрещается устанавливать вплотную перед обогревателем предметы, наполовину или полностью перекрывающие лицевую часть обогревателя.

13. СВИДЕТЕЛЬСТВО О ПРИЕМКЕ.

Обогреватель BIS:

☐ BIS-165 ☐ BIS-250 ☐ BIS-T450

Изготовлен, принят ОТК и признан годным к эксплуатации.

Дата выпуска Представитель ОТК_____
(подпись)

Дата продажи _____
(Штамп магазина, подпись продавца)

ТАЛОН НА ГАРАНТИЙНЫЙ РЕМОНТ.

Наименование: Инфракрасный обогреватель BIS

Дата продажи_____(Штамп магазина, подпись продавца)

Описание дефекта_____
Ремонт (замена) произведен_____
(Организация, дата, подпись)_____


BIS


RU
EAC