IMILAB C30 Dual
Home Security Camera
User Manual

Scan the QR code for the tutorial
on how to use the camera.

Read this manual carefully before use, and retain it for future reference.

CONTENTS

English ····· 01-11
Français ····· 12-21
Deutsch ····· 22-31
Italiano ····· 32-41
Español ····· 42-51
Português ····· 52-61
Polskie ····· 62-71
Русский ····· 72-81
Українська ····· 82-91
日本語 ····· 92-101
한국어 ····· 102-111
ภาษาไทย ····· 112-121
Tiếng Việt ····· 122-131
繁體中文 ····· 132-141
العربية ····· 142-151

Scan the QR code with your mobile phone
to read the manual in more languages.

Product Introduction

• Package List

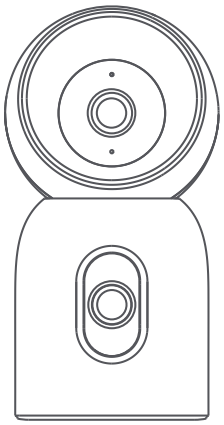

IMILAB C30 Dual



Wall mount

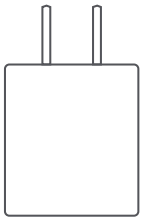

Power adapter

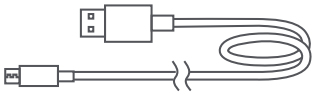

Charging cable

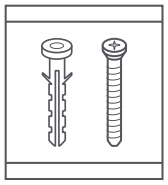

Wall mounting pack

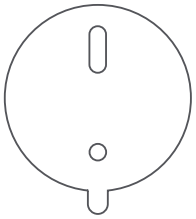

Mounting sticker

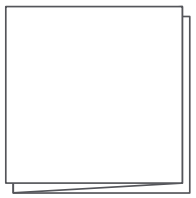

User manual

• Product Appearance

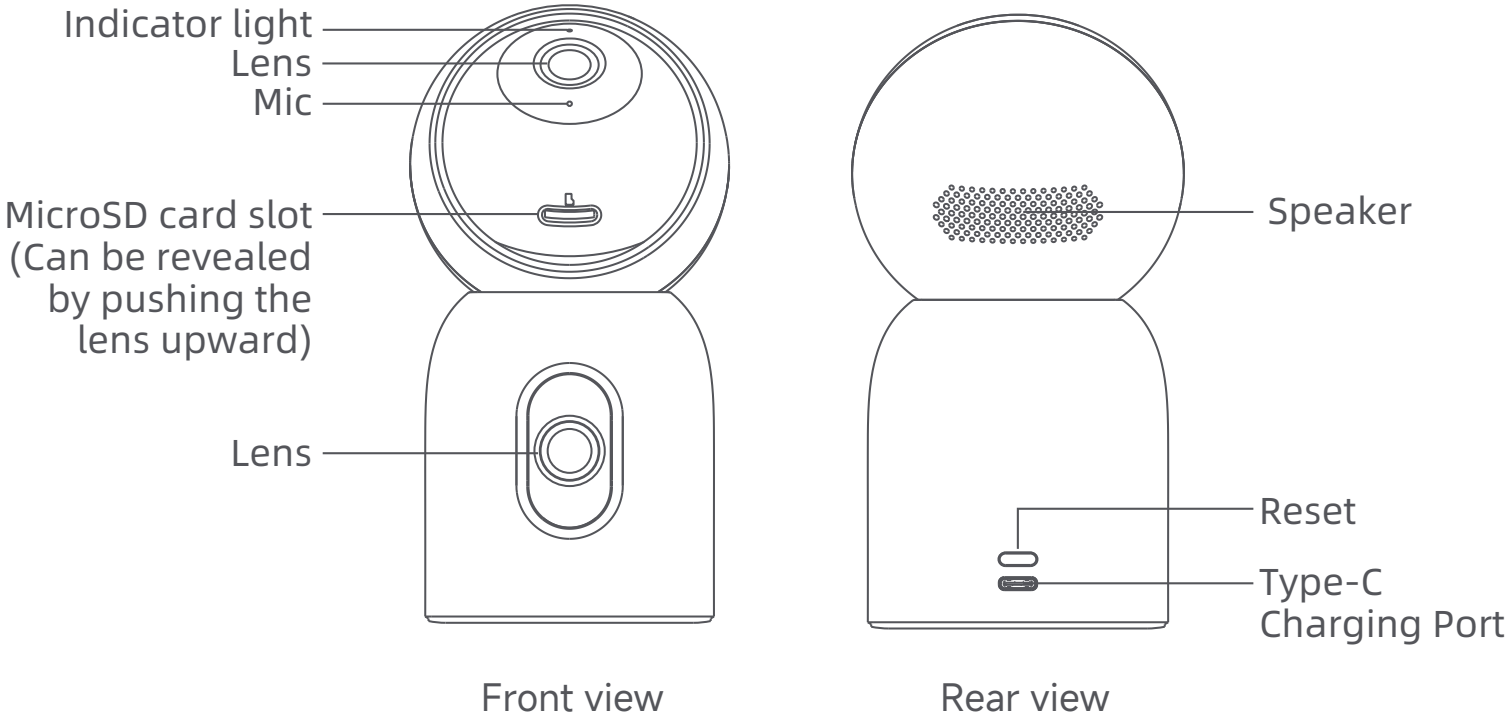

Connect to Power Source

• Power On

Insert the power supply cable into the camera's power supply port.

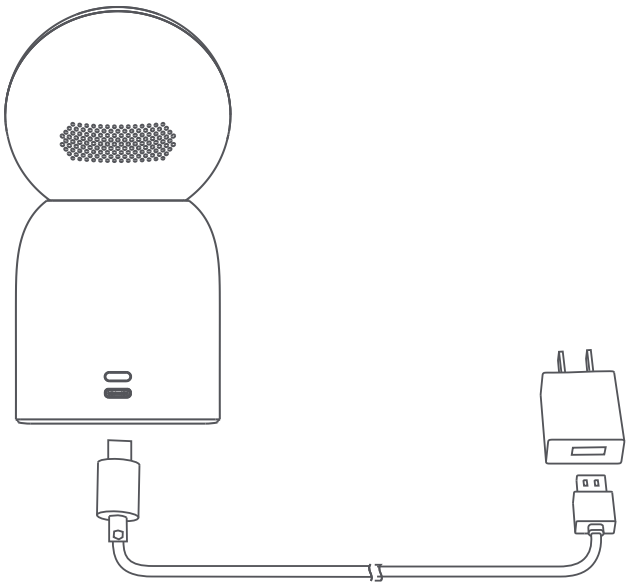

• Indicator Light

Steady blue on: Connected/device status is normal
Flashing blue: Network error
Flashing orange rapidly: Waiting for connection
Flashing orange slowly: System upgrade in progress

Connecting to Xiaomi/Mi Home App

1. Scan the QR code to download and install the app, sign up and log in.
2. Connect the camera to the app. Make sure the network is smooth when connecting, and the camera is turned on normally, the indicator light flashes quickly in orange. When connection is successful, the indicator light turns to solid blue.

5457744C

*** Please download and use Xiaomi/Mi Home app version 9.4 and above.**

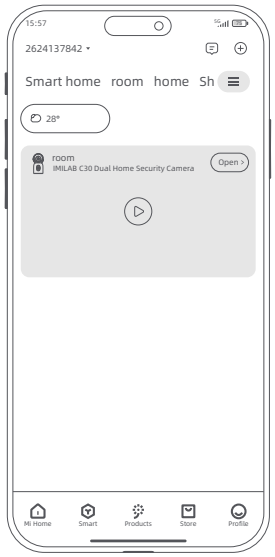

Open the app and tap the "+" at the top right corner.

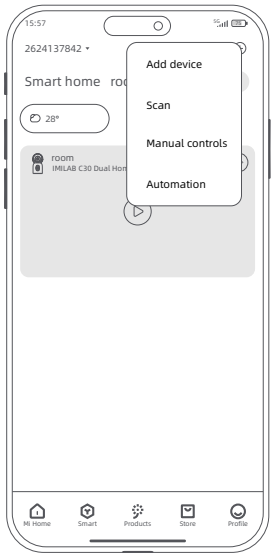

Select "Scan" and scan the QR code on the camera body. Follow the step-by-step instructions to add the device.

• Reset the Device if Required

To connect the camera to another network or pair it to another account in the app, press and hold the reset button for about 7 seconds until the indicator blinks orange quickly, indicating the camera is restored to factory settings. Then, reconnect the camera to the app.
Note: The content on the MicroSD card will not be deleted after the camera is restored to factory settings.

Installing the Device

• Installing the MicroSD Card

Ensure that the camera is disconnected from the power supply. Adjust the camera lens upward until the MicroSD card slot is revealed. Insert the MicroSD card into the card slot in the direction as illustrated.

Note:
1. The MicroSD card needs to be purchased separately. The camera can be used without a MicroSD card.

2. When inserting or removing the MicroSD card, please disconnect the camera from the power supply. Use a MicroSD card from IMILAB or another reputable manufacturer (up to 256GB). The recommended read and write speed of the MicroSD card is at least U1/Class 10.

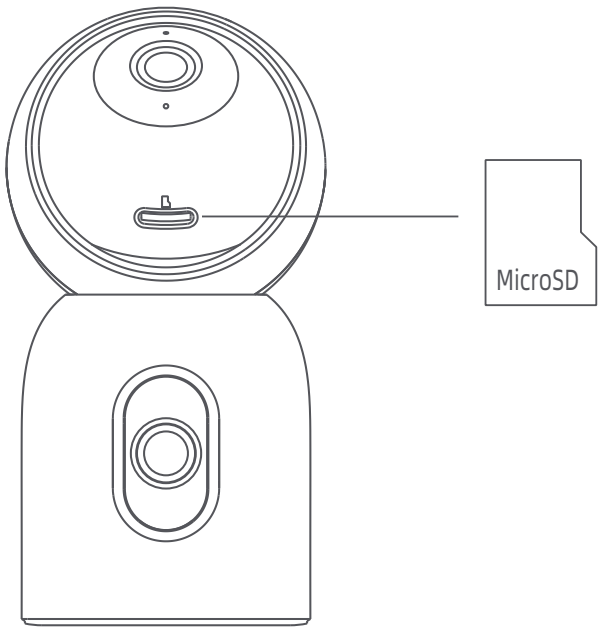

• FAQ

Scan the QR code for Frequently Asked Questions.

• Installing the Device

The device can be placed on a number of horizontal surfaces, such as a writing desk, dining room table, and coffee table. It can also be mounted on the wall.

• Wall mounting:

1. Drill two holes on the wall by using the base of the camera as a template. It is recommended that you mark the locations of the hole with a pencil before drilling. The drilling diameter should be around 6.0 mm with a depth of around 30 mm.
2. Insert the two plastic anchors into the holes on the wall.

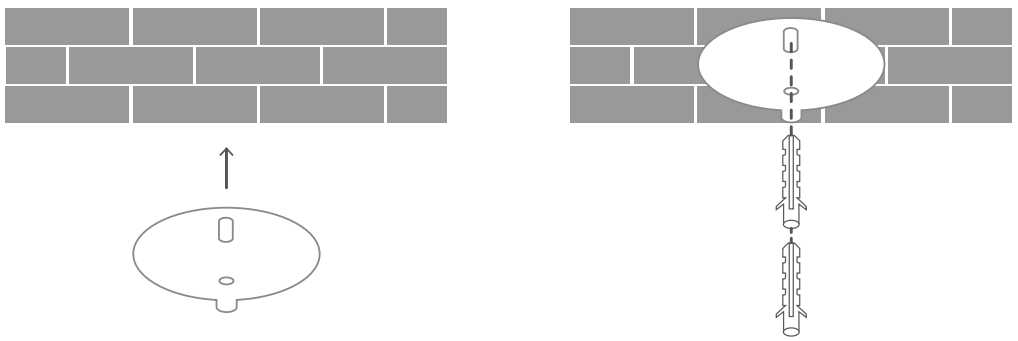

3. Ensure the base with the latch side faces outward. Thread the screws through the holes and tighten them into the expansion nuts on the wall using a Phillips screwdriver.

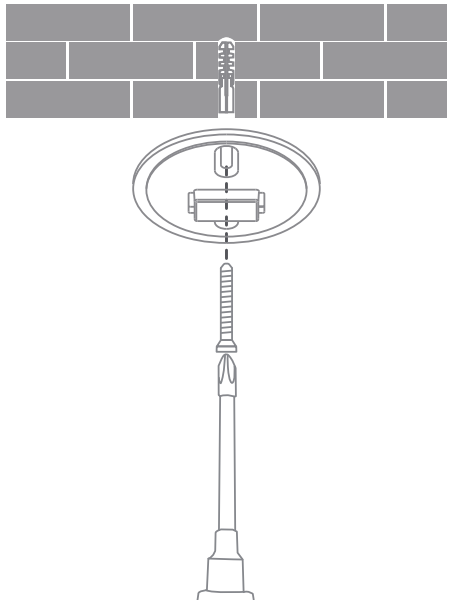

4. Align the bracket with the latch on the base and snap it into place.

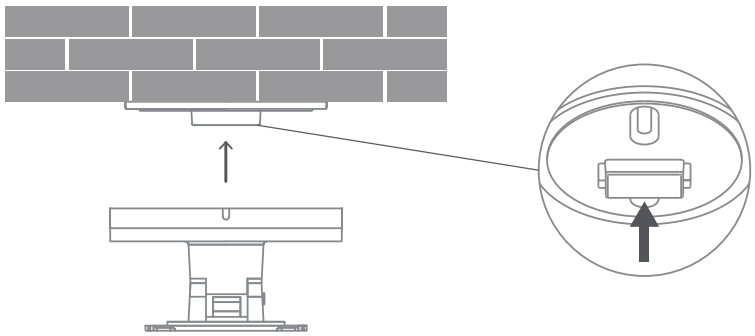

5. Align the camera's bottom groove with the protruding part on the bracket and rotate the camera clockwise until you hear a click, indicating that it is locked in place.

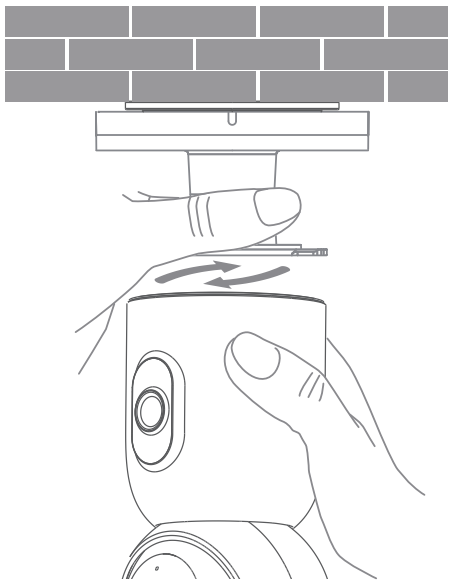

6. Adjust the tilt screw on the bracket to position the camera at the desired angle. Hold and rotate the camera body to adjust the horizontal and vertical angles of the fixed field of view lens.

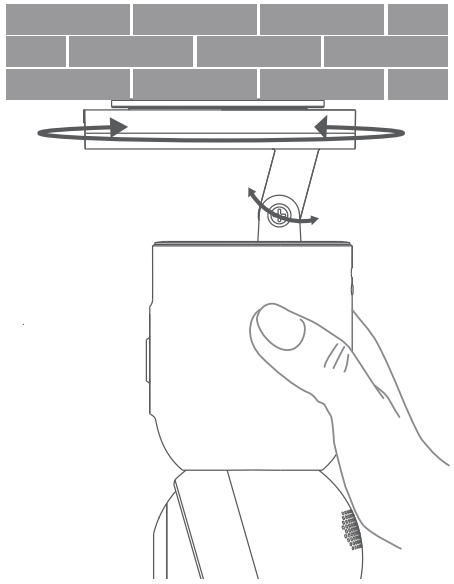

7. Tighten the axis with a Phillips screwdriver to ensure the camera is stable.

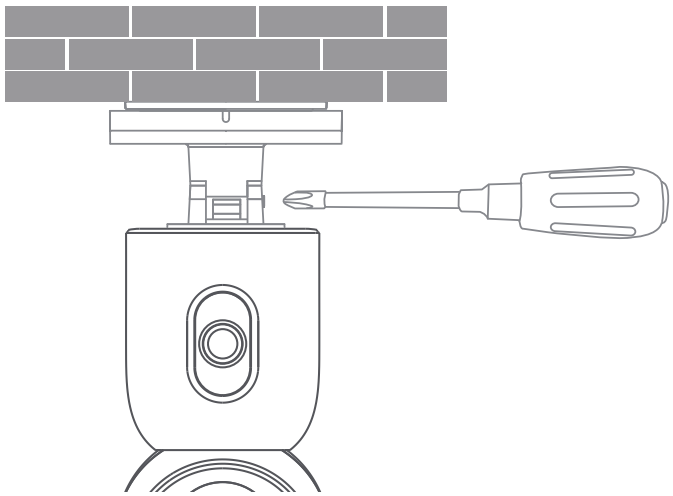

⚠ **Notes on wall mounting:**

1. The wall on which the device is mounted must have a loading capacity of at least 3 times the weight of the device.
2. To avoid any damages or injuries, the device must be securely fastened to the floor/wall as specified in the installation instructions.

⚠ **Disassembly Precautions:**

When removing the device, please slide and drag in the direction of the protruding positioning points on the base to ensure safe disassembly.

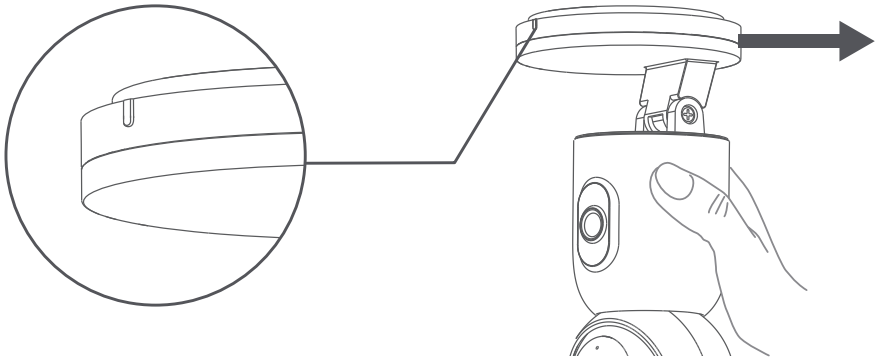

Basic Parameters

Product name: IMILAB C30 Dual
Model: CMSXJ111A
Net Weight: 304g
Dimensions: 78 X 78 X 151mm
Resolution: 2960 × 1666
Storage: MicroSD card (up to 256 GB)
Input: 5V ⎓ 2A
Operating Temperature: -10℃ ~ 45℃
Video Code: H.265
FCC ID: 2APA9-CMSXJ111A
Wireless Connectivity: Wi-Fi IEEE 802.11 a/b/g/n/ac/ax 2.4 GHz/5 GHz, Bluetooth 5.3
Wi-Fi Maximum Output Power:
2400–2483.5 MHz, <20 dBm
5150–5350 MHz, <20 dBm
5470–5725 MHz, <20 dBm
5725–5850 MHz, <14 dBm
Bluetooth Maximum Output Power: 2402–2480 MHz, <10 dBm

Precautions

• The working temperature of the device is -10℃ to 45℃. Do not use the device when the temperature is too high or too low.
• The camera is a precision electronic product. In order to ensure its normal operation, do not install the camera in environments with high humidity levels nor allow water to get into it.
• For better results, avoid placing the camera in front of or next to a glass surface, a white-colored wall or other reflective surfaces as this may cause the recording to have uneven lighting between the foreground and

background or be overexposed.
• Please ensure that the device is within Wi-Fi signal coverage. Place it at a location with good Wi-Fi signal strength.
• Try to avoid placing the device near a metallic object, a microwave oven or other objects that may cause signal interference.
• Under normal use of condition, this equipment should be kept a separation distance of at least 20 cm between the antenna and the body of the user.

FCC Statement

Changes or modifications not expressly approved by the party responsible for compliance could void the user's authority to operate the equipment.
This device complies with Part 15 of the FCC Rules.
Operation is subject to the following two conditions:
(1) This device may not cause harmful interference, and
(2) This device must accept any interference received, including interference that may cause undesired operation.
Note: This equipment has been tested and found to comply with the limits for a Class B digital device, pursuant to Part 15 of the FCC Rules. These limits are designed to provide reasonable protection against harmful interference in a residential installation. Thise quipment generates, uses, and canradiate radio frequency energy, and if not installed and used in accordance with the instructions, may cause harmful interference to radio communications. However, there is no guarantee that interference will not occur in a particular installation. If this equipment does cause harmful interference to radio or television reception, which can be
determined by turning the equipment off and on, the user is encouraged to try to correct the interference by one or more of the following measures:
-Reorient or relocate the receiving antenna.
-Increase the separation between the equipment and receiver.
-Connect the equipment into an outlet on a circuit different from that to which the receiver is connected.
-Consult the dealer or an experienced radio/TV technician for help.
FCC 20cm Statement: This equipment complies with FCC radiation exposure limits set forth for an uncontrolled environment. This equipment should be

installed and operated with a minimum distance of 20cm between the radiator & your body. This transmi er must not be co-located or operating in conjunction with any other antenna or transmier.

WEEE Information



All products bearing this symbol are waste electrical and electronic equipment (WEEE as in directive 2012/19/EU) which should not be mixed with unsorted household waste. Instead, you should protect human health and the environment by handing over your waste equipment to a designated collection point for the recycling of waste electrical and electronic equipment, appointed by the government or local authorities. Correct disposal and recycling will help prevent potential negative consequences to the environment and human health. Please contact the installer or local authorities for more information about the location as well as terms and conditions of such collection points.

EU Declaration of Conformity

CE

Hereby, Shanghai Imilab Technology Co., Ltd. declares that the radio equipment type IMILAB C30 Dual is in compliance with Directive 2014/53/EU. The full text of the EU declaration of conformity is available at the following internet address:
https://www.imilabglobal.com/pages/eu-declaration-of-conformity
For detailed e-manual, please go to
https://www.imilabglobal.com/pages/user-manual

External AC Adapter Specifications

Manufacturer: Jiangxi Jian Aohai Technology Co., Ltd.
Model Identifier: A232-050200U-EU2, A319-050200U-US2, A812-050200U-UK1
Input Voltage: 100-240 VAC

Input AC Frequency: 50-60 HZ
Output Voltage: 5 V
Output Current: 2 A
Output Power: 10 W
Average Active Efficiency: ≥ 78%
Efficiency at Low Load (10%): ≥ 76%
No-load Power Consumption: < 0.1 W

Restrictions in the 5 GHz band:
According to Article 10 (10) of Directive 2014/53/EU, the packaging shows that this radio equipment will be subject to some restrictions when placed on the market in Belgium (BE), Bulgaria (BG), the Czech Republic (CZ), Denmark (DK), Germany (DE), Estonia (EE), Ireland (IE), Greece (EL), Spain(ES), France (FR), Croatia (HR), Italy (IT), Cyprus (CY), Latvia (LV), Lithuania(LT), Luxembourg (LU), Hungary (HU), Malta (MT),
Netherlands (NL), Austria(AT), Poland (PL), Portugal (PT), Romania (RO), Slovenia (SI), Slovakia (SK), Finland(FI), Sweden (SE), Türkiye (TR), Norway(NO), Switzerland (CH), Iceland (IS), Liechtenstein (LI), and Northern Ireland (NI).
The WLAN function for this device is restricted to indoor use only when operating in the 5150-5250/5250-5350 MHz frequency range.

	BE	EE	HR	IT	CY	LV	LT
	BG	IE	LU	HU	MT	NL	AT
	CZ	EL	PL	PT	RO	SI	SK
	DK	ES	FI	SE	DE	FR	LI
	NO	IS	CH	TR	UK(NI)		

The product complies with UK PSTI regulations, and we are committed to providing security updates and support for our products and applications for at least three years from their initial market release.
The full Declaration of Conformity can be found at https://www.imilabglobal.com/pages/psti-declaration. For any issues, please contact us at help@imilab.com or submit the Issue Feedback Form via the link above.

Présentation du produit

• Liste du paquet

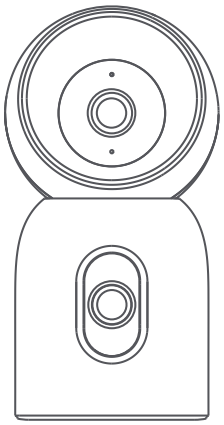

IMILAB C30 Dual

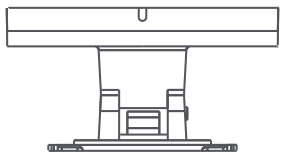

Support mural

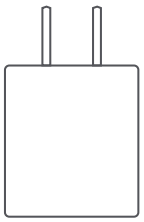

Adaptateur d’alimentation

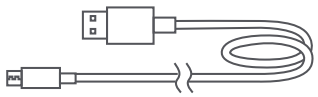

Câble de charge

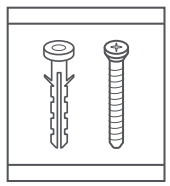

Trousse de
montage mural

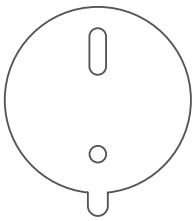

Autocollant de montage

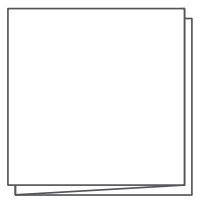

Manuel
de l’utilisateur

• Apparence du produit

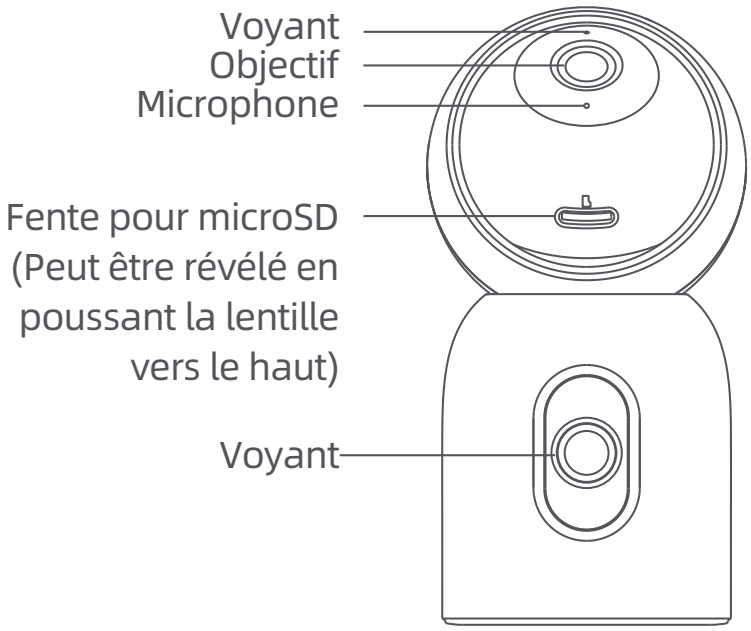

Vue de face

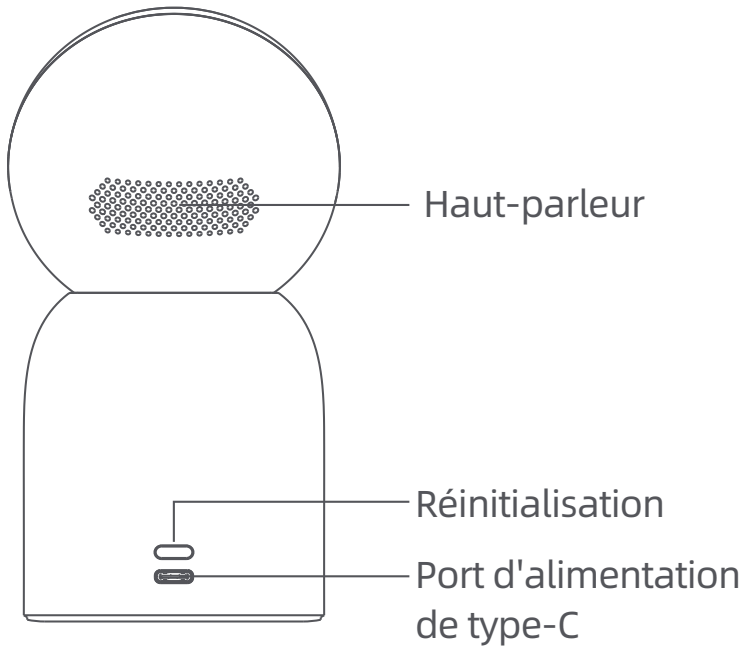

Vue arrière

Connecter à la source d’alimentation

• Allumer

Insérez le câble d’alimentation dans le port d’alimentation de la caméra.

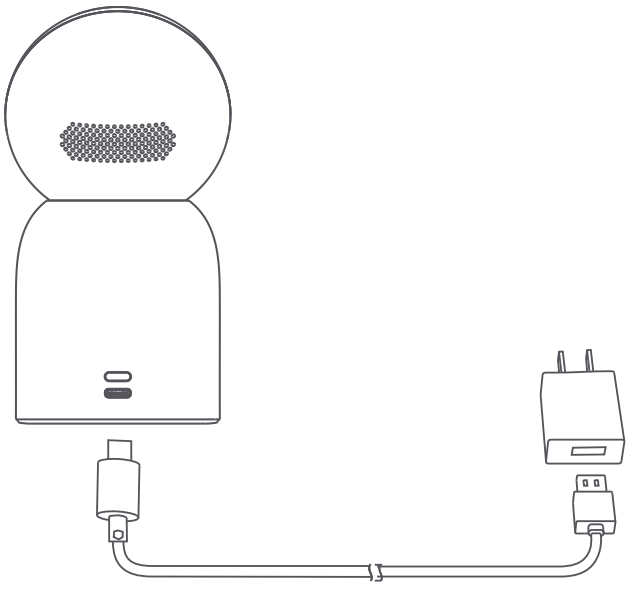

• Voyant
Bleu fixe allumé：Connexion réussie/état normal
Bleu clignotant：exception de réseau
Orange clignotant rapidement：En attente de la connexion
Orange clignotant lentement：mise à niveau du système en cours

Connexion à l’application Xiaomi Home

1. Scannez le code QR pour télécharger et installer l’application Xiaomi App. Inscrivez-vous et connectez-vous en tant qu’utilisateur.
2. Liez la connexion. Assurez-vous que le réseau est fluide lors de la connexion et que la caméra est allumée normalement ; le voyant clignote rapidement en orange. Lorsque la connexion est réussie, le voyant devient bleu fixe.

*** Veuillez télécharger et utiliser l'application Xiaomi Home version 9.4 et ultérieures.**

5457744C

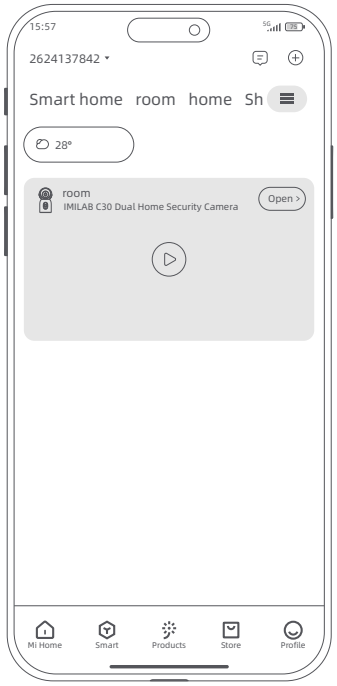

Ouvrez l’application Xiaomi Home App et appuyez sur le signe « + » dans le coin supérieur droit.

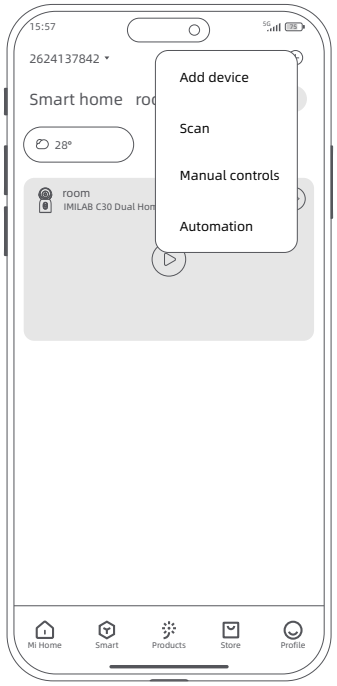

Sélectionnez « Scanner » et scannez le code QR sur le corps de la caméra. Suivez les instructions pas à pas pour ajouter l’appareil.

• Restauration des paramètres d’usine

Pour connecter la caméra à un autre réseau ou la lier à un autre compte Xiaomi dans l'application Mi Home/Xiaomi Home, appuyez sur le bouton de réinitialisation et maintenez-le enfoncé pendant environ 7 secondes jusqu'à ce que le voyant clignote rapidement en orange, ce qui indique que les paramètres d'usine de la caméra ont été rétablis. Reconnectez ensuite la caméra à l'application Mi Home/Xiaomi Home.
Remarque : La restauration des paramètres d'usine ne supprime pas le contenu de la carte microSD.

Installation de l’appareil

• Installation de la carte MicroSD

Assurez-vous que l’appareil photo est débranché de l’alimentation électrique. Ajustez l’objectif de la caméra vers le haut jusqu’à ce que l’emplacement de carte MicroSD soit visible. Insérez la carte microSD dans son emplacement dans le sens indiqué sur l’illustration.

Remarque :
1.La carte SD doit être achetée séparément. La caméra peut être utilisée sans carte SD.
2.Lorsque vous insérez ou retirez la carte microSD, veuillez débrancher l’appareil de l’alimentation électrique. Utilisez une carte MicroSD d’un fabricant réputé (jusqu’à 256 Go). La vitesse de lecture et d’écriture recommandées pour la carte MicroSD est d’au moins U1/Classe 10.

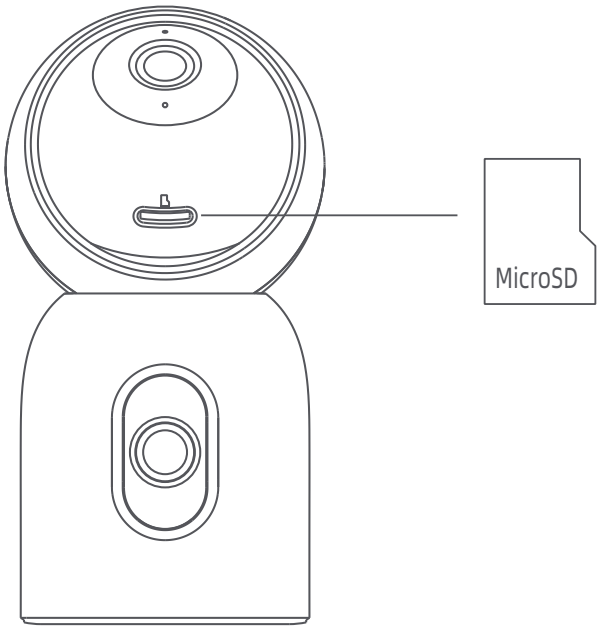

• Foire aux questions

Scannez le code QR pour accéder à la Foire aux questions.

• Installation de l’appareil

L'appareil peut être placé sur un certain nombre de surfaces horizontales, comme un bureau, une table à manger et une table à café. Il peut également être fixé au mur.

• Montage mural :

1. Percez deux trous dans le mur en utilisant la base de la caméra comme gabarit. Il est recommandé de marquer l’emplacement des trous avec un crayon avant de percer. Le diamètre de perçage doit être d’environ 6,0 mm et la profondeur est d’environ 30 mm.
2. Insérez les deux chevilles en plastique dans les trous du mur.

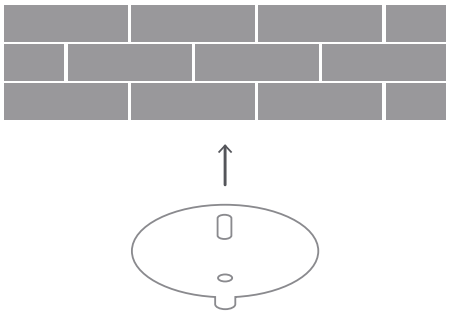

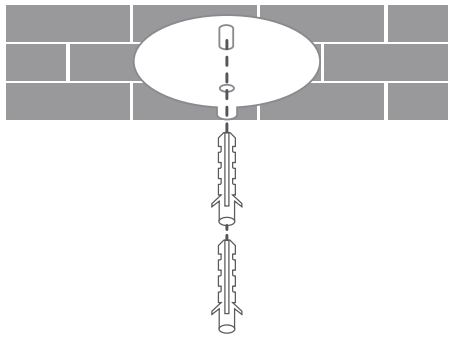

3. Veillez à ce que le côté de la base comportant le loquet soit tourné vers l'extérieur. Fixez la plaque de base en insérant les vis dans les écrous d’expansion à l’aide d’un tournevis Phillips.

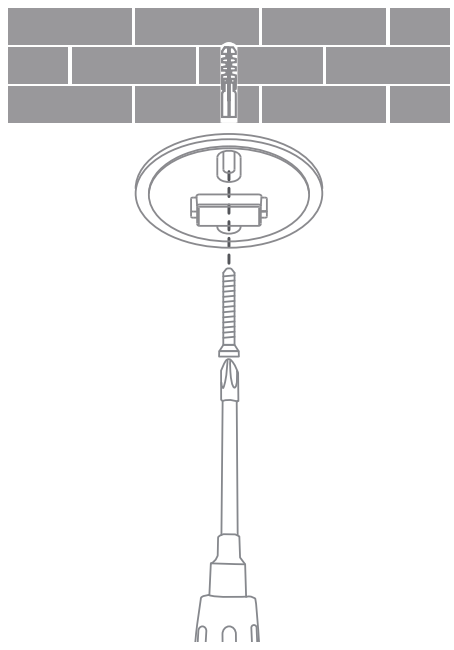

4. Alignez le support sur le loquet de la base et enclenchez-le.

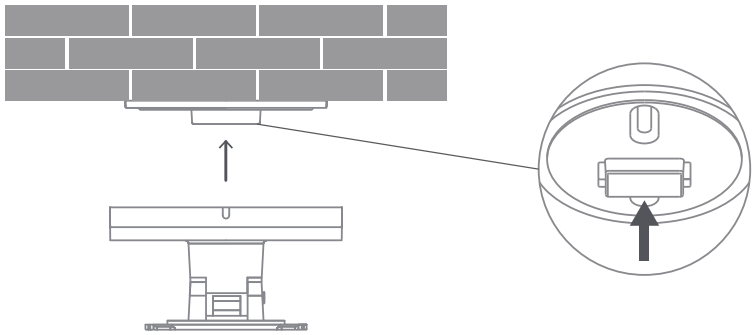

5. Alignez la rainure au bas de la caméra sur les saillies du support et tournez la caméra dans le sens des aiguilles d'une montre jusqu'à ce que vous entendiez un « clic », indiquant qu'il est verrouillé en place.

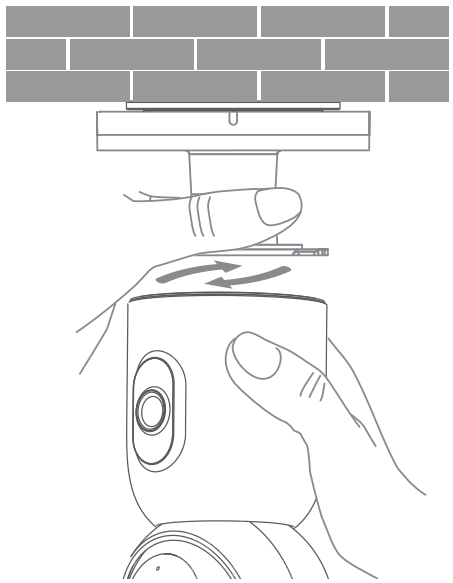

6. Ajustez le pivot du support pour positionner la caméra à l'angle désiré. Tenez et tournez le boîtier de caméra de sorte à ajuster l'angle de l'objectif à focale fixe horizontalement et verticalement.

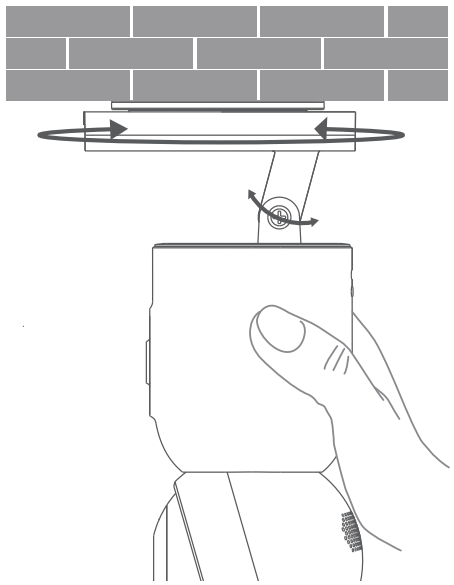

7. Serrez et fixez le pivot à l'aide d'un tournevis Phillips pour assurer la stabilité de la caméra.

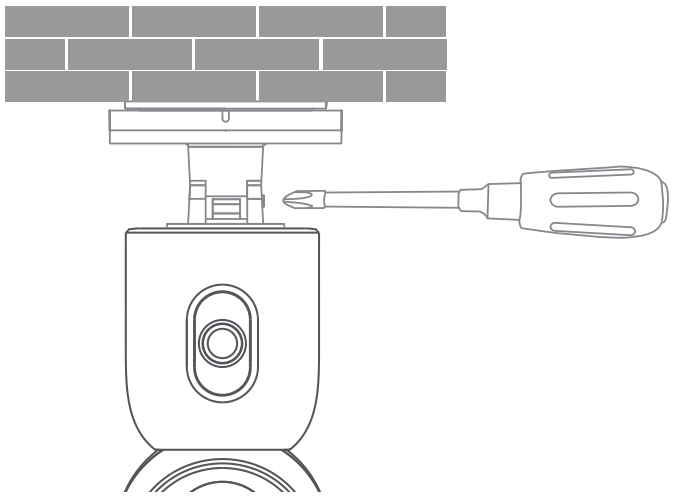

⚠ Remarques sur le montage mural :

1. Le mur sur lequel l’appareil est monté doit avoir une capacité de charge d’au moins 3 fois le poids de l’appareil.
2. Pour éviter tout dommage ou blessure, l’appareil doit être solidement fixé au plancher/mur comme spécifié dans les instructions d’installation.

⚠ Précautions lors du démontage :

Lorsque vous retirez la caméra, faites-la glisser dans le sens des points de positionnement saillants sur la base pour garantir un retrait en toute sécurité.

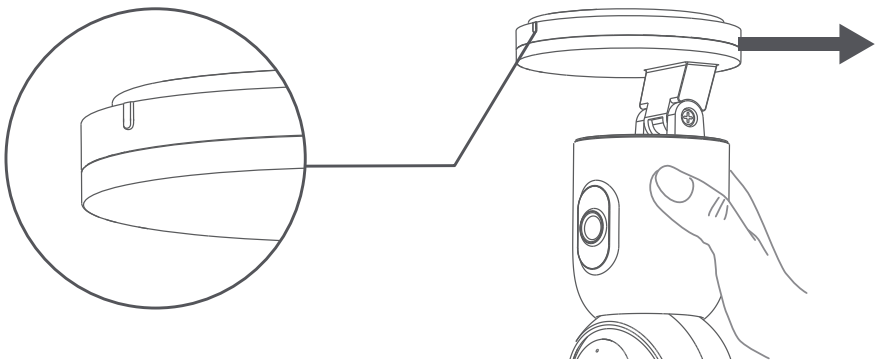

Paramètres de base

Nom du produit: IMILAB C30 Dual
Modèle: CMSXJ111A
Poids net: 304g
Résolution: 2960 × 1666
Alimentation électrique: 5V ⎓ 2A
Dimension: 78 X 78 X 151mm
Codage vidéo: H.265
FCC ID: 2APA9-CMSXJ111A
Storage: MicroSD card (up to 256 GB)
Température de fonctionnement: -10℃ ~ 45℃
Connectivité sans fil : Wi-Fi IEEE 802.11 a/b/g/n/ac/ax 2,4 GHz/5 GHz, Bluetooth 5.3
Puissance maximale en sortie Wi-Fi :
2400-2483,5 MHz, < 20 dBm
5150-5350 MHz, < 20 dBm
5470-5725 MHz, < 20 dBm
5725-5850 MHz, < 14 dBm
Puissance maximale en sortie Bluetooth : 2402-2480 MHz, < 10 dBm

Mises en garde

• La plage de température de fonctionnement de cet appareil est comprise entre -10 °C et 45 °C. N'utilisez pas l'appareil photo dans des environnements où la température est supérieure ou inférieure à la plage spécifiée.
• L'appareil photo est un produit électronique de précision. Afin de garantir son fonctionnement normal, n'installez pas l'appareil photo dans des environnements présentant un taux d'humidité élevé et ne laissez pas d'eau y pénétrer.
• Pour améliorer les performances de l'appareil photo, ne placez pas son objectif en face ou à côté d'une surface réfléchissante, telle qu'une fenêtre en verre ou un mur blanc, car l'image apparaîtrait trop lumineuse dans les zones proches de l'appareil et plus sombre dans les zones plus éloignées, ou l'appareil produirait des images blanches.
• Assurez-vous que la caméra est installée dans une zone où le signal Wi-Fi est fort. Ne placez pas l'appareil photo à proximité d'objets susceptibles d'affecter son signal Wi-Fi, tels que des objets métalliques ou des fours à micro-ondes.
• Dans des conditions normales d'utilisation, cet équipement doit être maintenu à une distance d'au moins 20 cm entre l'antenne et le corps de l'utilisateur.

Informations DEEE



Tous les produits portant ce symbole sont des déchets d'équipements électriques et électroniques (DEEE selon la directive 2012/19/UE) qui ne doivent pas être mélangés aux déchets ménagers non triés. Vous devez plutôt protéger la santé humaine et l'environnement en remettant vos déchets d'équipements à un point de collecte désigné pour le recyclage des déchets d'équipements électriques et électroniques, nommé par le gouvernement ou les autorités locales. Une élimination et un recyclage corrects permettront d'éviter les conséquences négatives potentielles sur l'environnement et la santé humaine. Veuillez contacter l'installateur ou les autorités locales pour plus d'informations sur l'emplacement et les conditions de ces points de collecte.

Déclaration de conformité pour l'Union européenne

CE

Par la présente, Shanghai Imilab Technology Co., Ltd. déclare que cet équipement radio de type IMILAB C30 Dual est conforme à la Directive européenne 2014/53/UE. L'intégralité de la déclaration de conformité pour l'UE est disponible à l'adresse suivante https://www.imilabglobal.com/pages/eu-declaration-of-conformity
Pour obtenir un manuel électronique détaillé, rendez-vous sur le site https://www.imilabglobal.com/pages/user-manual

Spécifications de l'adaptateur CA externe

Fabricant: Jiangxi Jian Aohai Technology Co., Ltd.
Identification du modèle: A232-050200U-EU2, A319-050200U-US2, A812-050200U-UK1
Tension en entrée: 100-240 VAC
Fréquence CA en entrée: 50-60 HZ
Tension en sortie: 5 V
Courant de sortie: 2 A
Puissance de sortie: 10 W
Efficacité moyenne active: ≥ 78%
Efficacité à faible charge (10%): ≥ 76%
Consommation à faible puissance: < 0.1 W

Product Introduction

• Package List

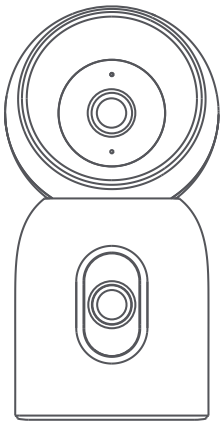

IMILAB C30 Dual

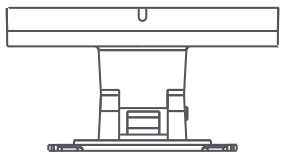

Wandhalterung



Netzteil

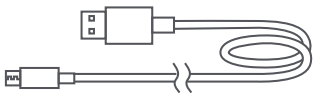

Câble de recharge

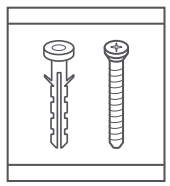

Wandbefestigungspaket

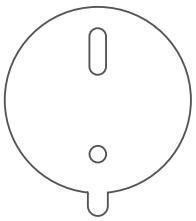

Aufkleber mit der Montageschablone

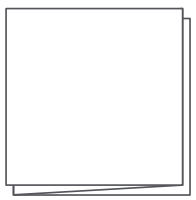

Benutzerhandbuch

• Produkterscheinung

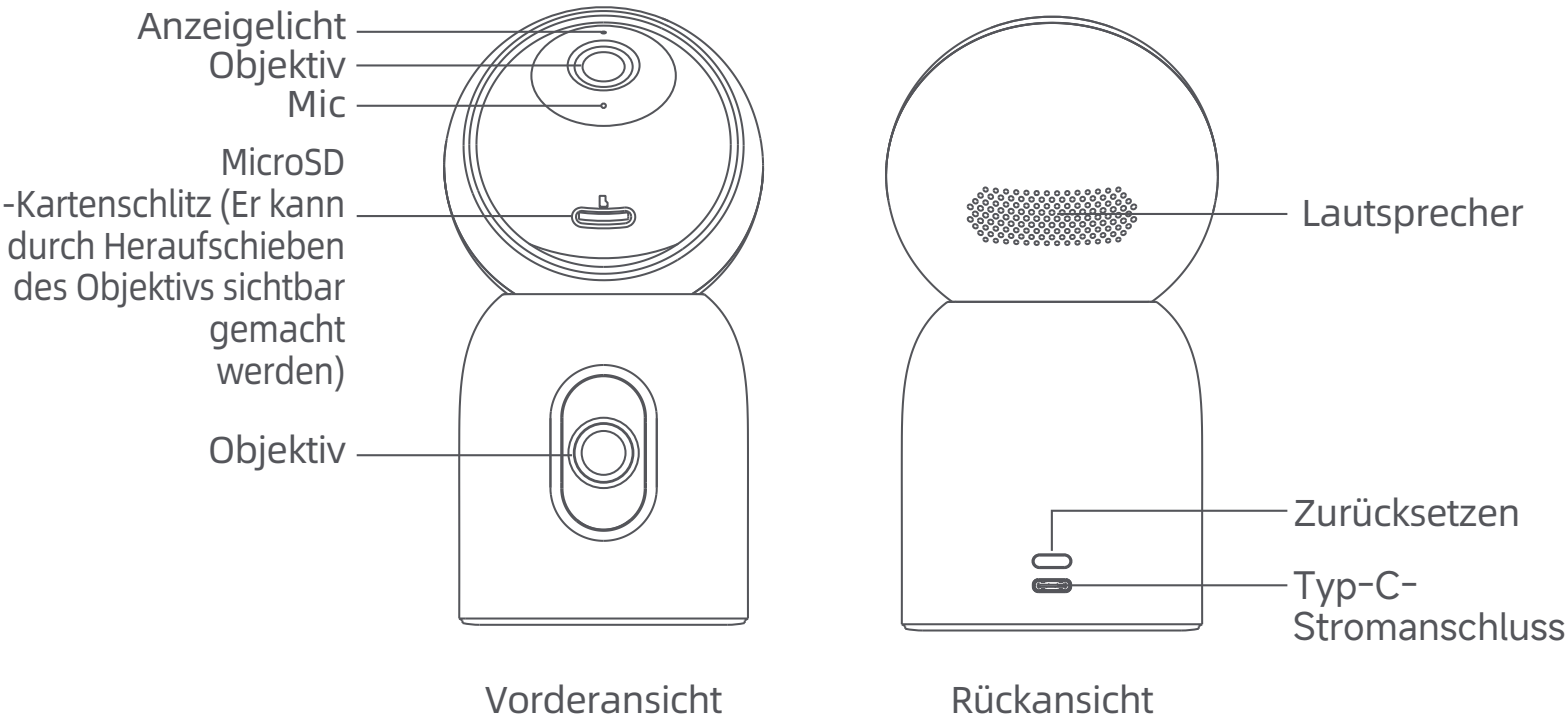

Vorderansicht Rückansicht

Verbindung zur Stromquelle

• Einschalten

Stecken Sie das Stromversorgung-skabel in die Stromversorgungs-buchse der Kamera.

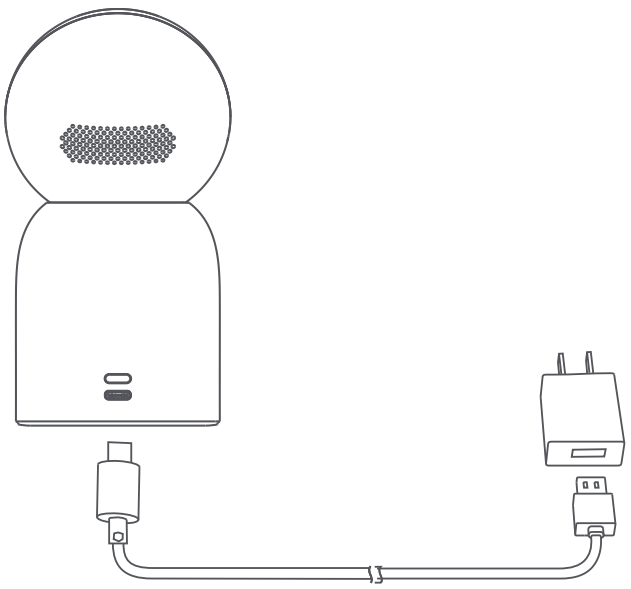

• Anzeigelicht

Bleu fixe allumé：Erfolgreiche Verbindung/normal-Status
Bleu clignotant：Netzwerk-Ausnahme
Orange clignotant rapidement：Wartet auf Verbindung
Orange clignotant lentement：Systemaktualisierung im Gang

Verbindung mit der Xiaomi Home-App

1.Scannen Sie den QR-Code, um die Xiaomi Home App herunterzuladen und zu installieren. Registrieren Sie sich und melden Sie sich als Benutzer an.
2.Herstellung der Verbindung. Vergewissern Sie sich beim Verbindungsaufbau, dass die Verbindung mit dem Netz reibungslos funktioniert und dass die Kamera mit orange blinkendem Anzeigelicht normal eingeschaltet ist. Wenn die Verbindung erfolgreich hergestellt wurde, leuchtet das Anzeigelicht durchgehend blau.

*** Bitte laden und benutzen Sie die Xiaomi Home-App Version 9.4 und neuer.**

5457744C

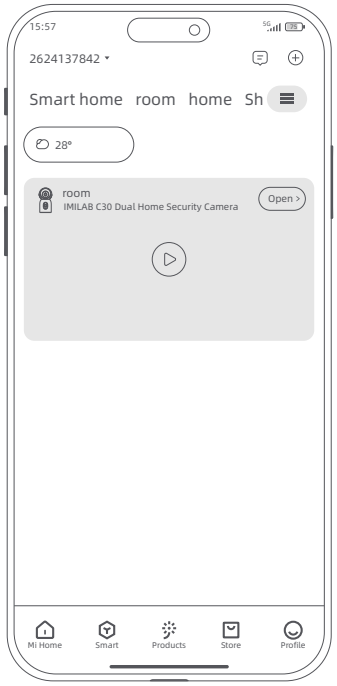

Öffnen Sie die Xiaomi Home-App und tippen auf das „+“-Zeichen in der Ecke oben rechts

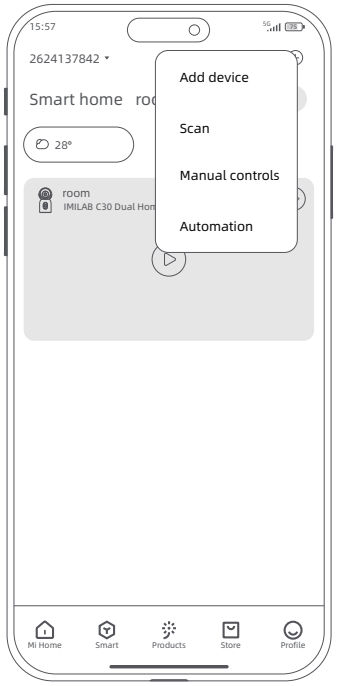

Wählen Sie „Scan“ und scannen Sie den QR-Code auf dem Kameragehäuse. Befolgen Sie die Schritt-für-Schritt-Anweisungen, um das Gerät hinzuzufügen

• Wiederherstellung der Werkseinstellungen

Um die Kamera mit einem anderen Netzwerk zu verbinden oder diese mit einem anderen Xiaomi-Konto in der Mi Home/Xiaomi Home-App zu verknüpfen, halten Sie die Reset-Taste ca. 7 Sekunden lang gedrückt, bis die Anzeige schnell orange blinkt und damit anzeigt, dass die Kamera auf die Werkseinstellungen zurückgesetzt wurde. Verbinden Sie dann die Kamera erneut mit der Mi Home/Xiaomi Home-App.
Hinweis: Der Inhalt der microSD-Karte wird nicht gelöscht, nachdem die Kamera auf die Werkseinstellungen zurückgesetzt wurde.

Installation des Geräts

• Installation der MicroSD-Karte

Vergewissern Sie sich, dass die Kamera von der Stromversorgung getrennt

ist. Passen Sie die die Kameralinse aufwärts an, bis der MicroSD-Karten-schlitz freiliegt. Stecken Sie die MicroSD-Karte in der dargestellten Richtung in den Kartenschlitz.

Hinweis:
1.Die SD-Karte muss separat erworben werden. Die Kamera kann ohne eine SD-Karte verwendet werden.
2.Trennen Sie beim Einführen oder Entfernen der MicroSD-Karte die Kamera bitte von der Stromversorgung. Verwenden Sie eine MicroSD-Karte von einem angesehenen Hersteller (bis zu 256GB). Die empfohlene Lese- und Schreibgeschwindigkeit der Micro SD-Karte beträgt mindestens U1/Klasse 10.

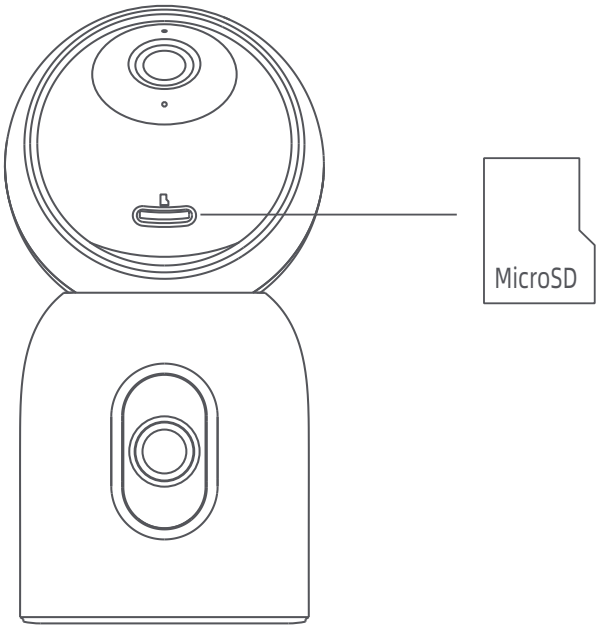

• Häufig gestellte Fragen

Scannen Sie den QR-Code für „Häufig gestellte Fragen“.

• Installation des Geräts

Das Gerät kann auf verschiedenen horizontalen Flächen, wie z.B. Schreibtisch, Esstisch und Couchtisch, aufgestellt werden. Es kann auch an der Wand montiert werden.

• Montage mural :

1. Percez deux trous dans le mur en utilisant la base de la caméra comme gabarit. Il est recommandé de marquer l'emplacement des trous avec un crayon avant de percer. Le diamètre de perçage doit être d'environ 6,0 mm et la profondeur est d'environ 30 mm.
2. Insérez les deux chevilles en plastique dans les trous du mur. Assurez-vous de positionner l'unité de base de manière à ce que la flèche soit orientée vers le haut. Fixez l'unité de base en place en serrant les vis dans les ancrages en plastique.

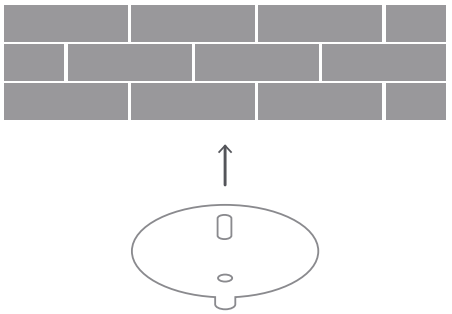

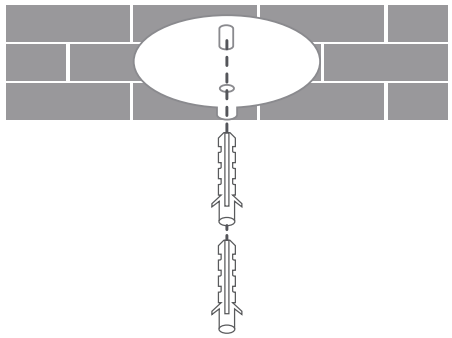

3. Stellen Sie sicher, dass die Schnappseite des Sockels nach außen zeigt. Schrauben Sie die Schraube in das Loch und schrauben Sie sie mit einem Kreuzschlitzschraubendreher in die Dehnmutter an der Wand.

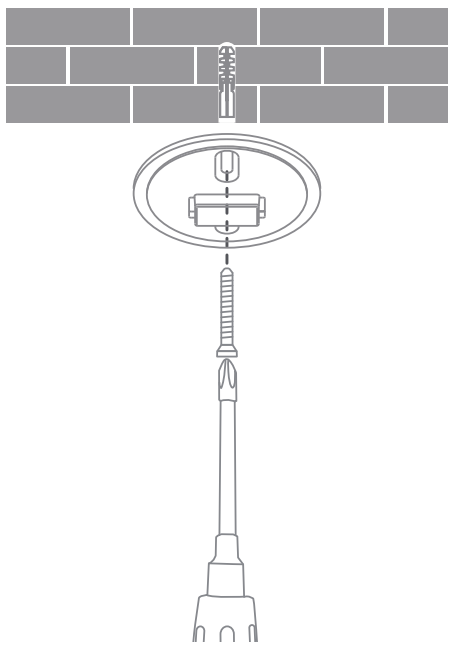

4. Richten Sie die Halterung mit dem Druckknopf an der Basis aus, um den Druckknopf zu installieren.

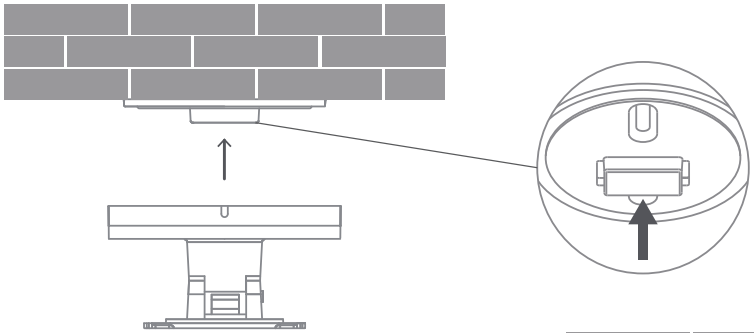

5. Nachdem Sie die Schnalle mit der Nut an der Unterseite der Kamera an dem erhabenen Teil an der Halterung befestigt haben, drehen Sie die Kamera im Uhrzeigersinn, bis Sie ein "Klicken" hören und einrasten.

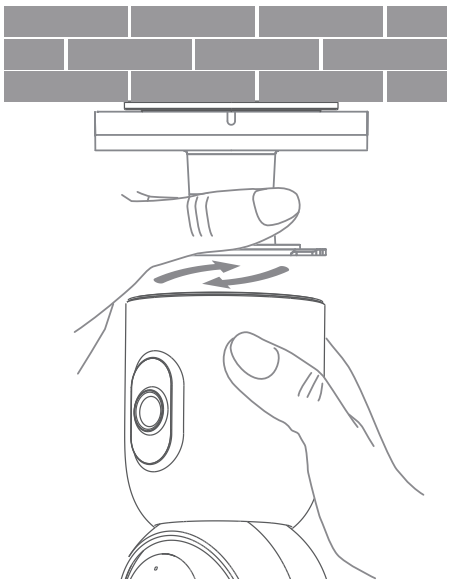

6. Stellen Sie das Scharnier an der Halterung ein, um die Kamera in den richtigen Winkel zu bringen. Halten Sie das Kameragehäuse fest und drehen Sie es, um den Winkel des Objektivs mit festem Rahmen horizontal und vertikal anzupassen.

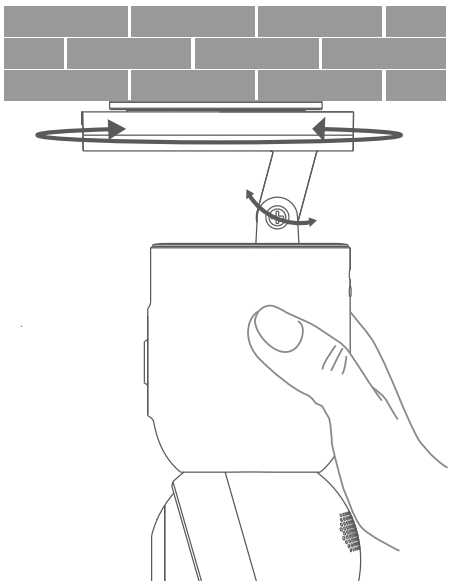

7. Verwenden Sie einen Kreuzschlitzschraubendreher, um das Scharnier festzuziehen und zu sichern, um sicherzustellen, dass die Kamera stabil ist.

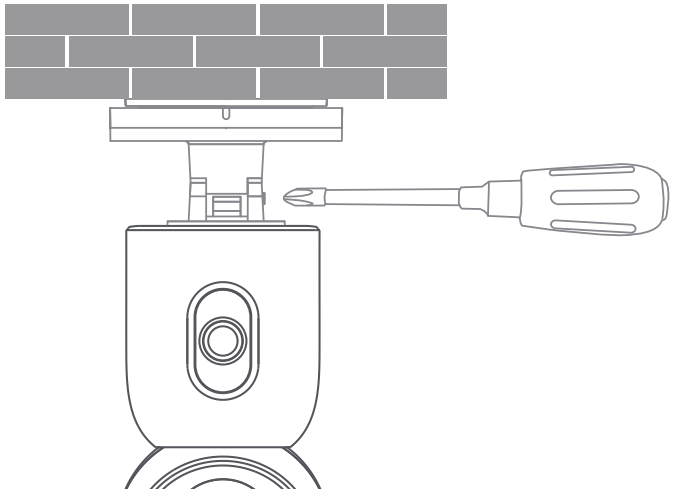

⚠ Hinweise für die Befestigung an der Wand:

1. Die Wand, an der das Gerät befestigt wird, muss über eine Tragekapazität von mindestens dem 3-fachen des Gewichtes des Geräts verfügen.
2. Um Schäden oder Verletzungen zu vermeiden, muss das Gerät sicher am Boden/an der Wand befestigt werden, wie in der Installationsanleitung angegeben ist.

⚠ Beachten Sie beim Demontieren

Ziehen Sie beim Demontieren in Richtung der hervorstehenden Positionierungspunkte auf dem Sockel, um eine sichere Demontage zu gewährleisten.

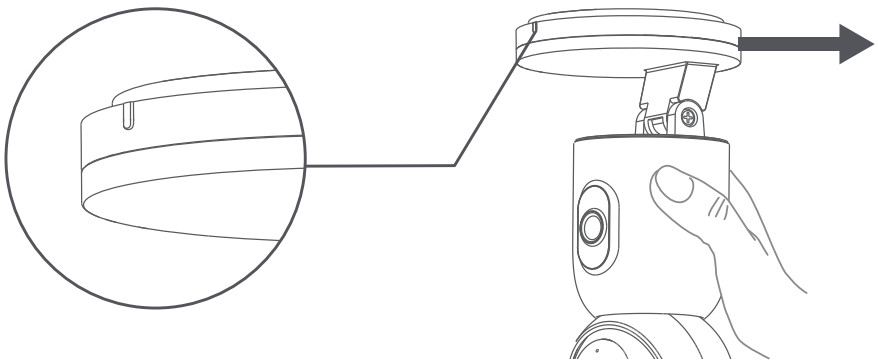

Grundlegende Parameter

Produktname: IMILAB C30 Dual
Modell: CMSXJ111A
Nettogewicht: 304g
Auflösung: 2960 × 1666
Eingangsleistung: 5V⎓ 2A
Betriebstemperatur: -10℃ ~ 45℃
Video-Kodierung: H.265
FCC ID: 2APA9-CMSXJ111A
Panorama Abmessungen: 78 X 78 X 151mm
Speicherung: MicroSD-Karte (bis zu 256 GB)
Kabellose Konnektivitä: Wi-Fi IEEE 802.11 a/b/g/n/ac/ax 2.4 GHz/5 GHz, Bluetooth 5.3
Maximale WLAN-Ausgangsleistung:
2400–2483,5 MHz, <20 dBm
5150–5350 MHz, <20 dBm
5470–5725 MHz, <20 dBm
5725–5850 MHz, <14 dBm
Maximale Bluetooth-Ausgangsleistung: 2402–2480 MHz, <10 dBm

Vorsichtsmaßnahmen

• Die Betriebstemperatur des Geräts beträgt -10 °C bis 45 °C. Verwenden Sie das Gerät nicht, wenn die Temperatur zu hoch oder zu niedrig ist.
• Die Sicherheitskamera ist ein elektronisches Präzisionsprodukt. Installieren Sie die Kamera nicht in Umgebungen mit hoher Luftfeuchtigkeit und schützen Sie sie vor einem Eindringen von Wasser, um ihren normalen Betrieb zu gewährleisten.
• Sie für bessere Ergebnisse eine Platzierung der Kamera vor oder in der Nähe einer Glasoberfläche, einer weißgefärbten Wand oder anderen spiegelnden Oberflächen, da dies dazu führen könnte, dass die Aufzeichnung zwischen Vorder- und Hintergrund unregelmäßig oder übermäßig beleuchtet ist.
• Bitte stellen Sie sicher, dass sich das Gerät innerhalb der WiFi-Signalreichweite befindet. Platzieren Sie sie an einem Ort mit einer guten WiFi-Signalstärke.
• Vermeiden Sie es, das Gerät in der Nähe von metallenen Objekten, einem Mikrowellenherd oder anderen Objekten zu platzieren, die eine Signalstörung hervorrufen könnten.
• Unter normalen Einsatzbedingungen sollte dieses Gerät in einem Abstand von mindestens 20 cm zwischen der Antenne und dem Körper des Benutzers gehalten werden.

WEEE-Informationen



Alle mit diesem Symbol gekennzeichneten Produkte sind Elektroschrott und Elektrogeräte (WEEE entsprechend EU-Richtlinie 2012/19/EU) und dürfen nicht mit unsortiertem Haushaltsmüll vermischt werden.
Schützen Sie stattdessen Ihre Mitmenschen und die Umwelt, indem Sie Ihre zu entsorgenden Geräte an eine dafür vorgesehene, von der Regierung oder einer lokalen Behörde eingerichtete Sammelstelle zum Recycling von Elektroschrott und Elektrogeräten bringen. Eine ordnungsgemäße Entsorgung und Recycling helfen, negative Auswirkungen auf die Gesundheit von Umwelt und Menschen zu vermeiden. Wenden Sie sich bitte an den Installateur oder lokale Behörden, um Informationen zum Standort und den allgemeinen Geschäftsbedingungen solcher Sammelstellen zu erhalten.

EU-Konformitätserklärung

CE

Hiermit bestätigt Shanghai Imilab Technology Co., Ltd., dass das Funkgerät des Typs IMILAB C30 Dual mit der Verordnung 2014/53/EU in Einklang steht. Der vollständige Wortlaut der EU-Konformitätserklärung ist unter der folgenden Internetadresse abrufbar:
https://www.imilabglobal.com/pages/eu-declaration-of-conformity
Eine detaillierte elektronische Bedienungsanleitung finden Sie unter https://www.imilabglobal.com/pages/user-manual

Spezifikationen für den externen AC-Adapter

Hersteller: Jiangxi Jian Aohai Technology Co., Ltd.
Modellidentifikator: A232-050200U-EU2, A319-050200U-US2, A812-050200U-UK1
Eingangsspannung: 100-240 VAC
Eingangs-AC-Frequenz: 50-60 HZ
Ausgangsspannung: 5 V
Ausgangsstrom: 2 A
Ausgangsleistung: 10 W
Durchschnittliche Aktive Effizienz: ≥ 78%
Effizienz bei Geringer Belastung (10%): ≥ 76%
Lastloser Stromverbrauch: < 0.1 W

Introduzione al prodotto

• Elenco dei pacchetti

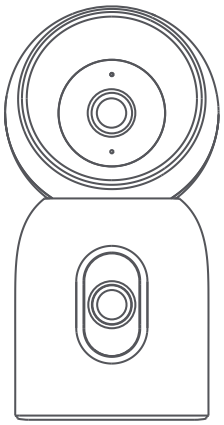

IMILAB C30 Dual

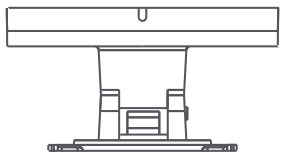

Supporto da parete

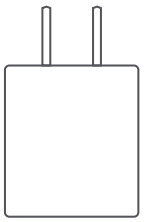

Adattatore di alimentazione

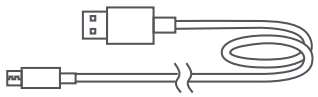

Cavo di ricarica

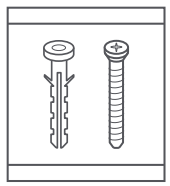

Pacchetto di montaggio a parete

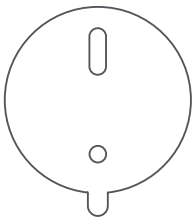

Adesivo di montaggio

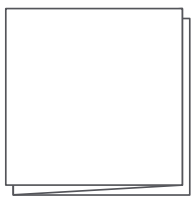

Manuale utente

• Aspetto del prodotto

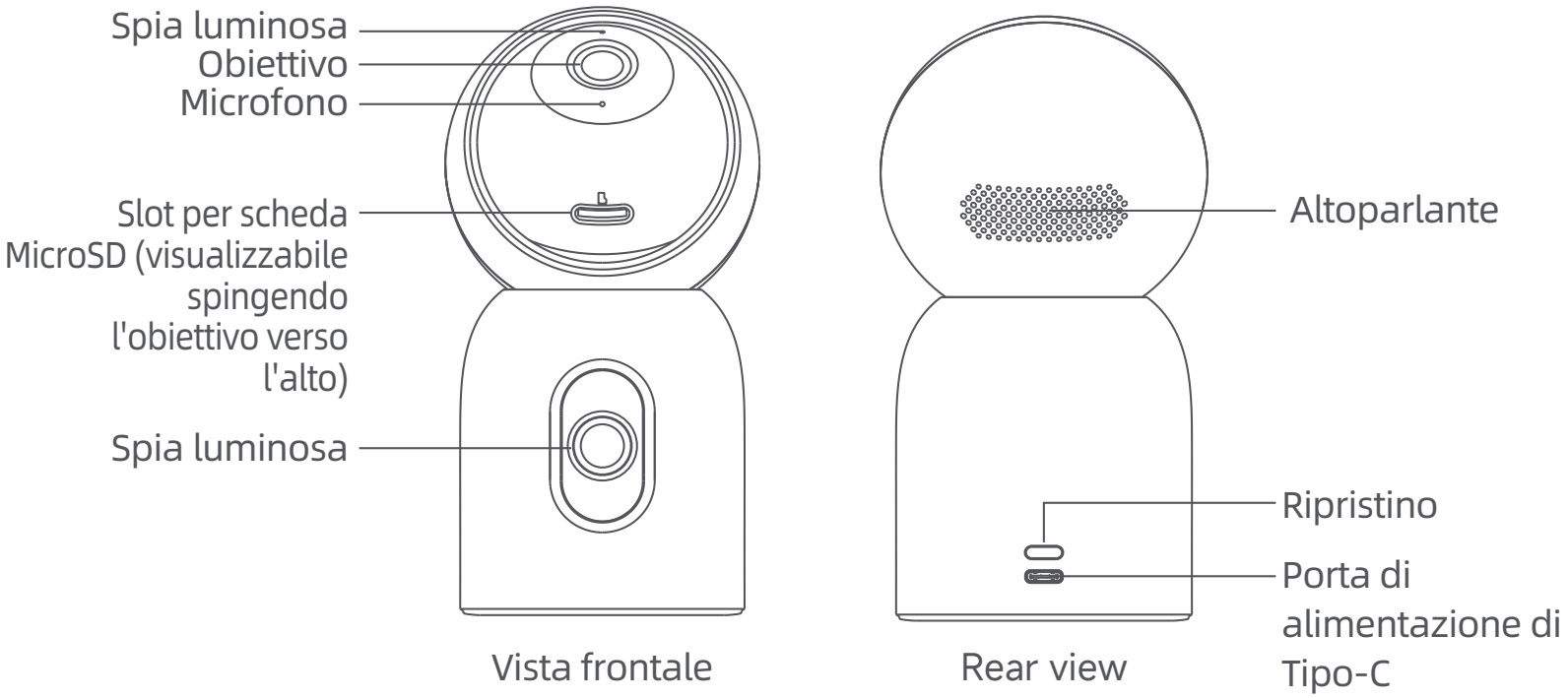

Collegamento alla sorgente di alimentazione

• Accensione

Inserire il cavo di alimentazione nella porta di alimentazione della telecamera.

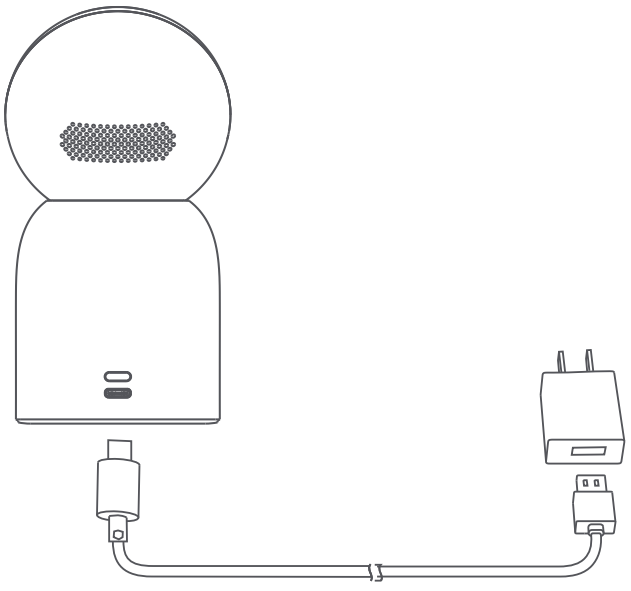

• Spia luminosa

Blu fisso acceso: connessione riuscita/stato normale
Blu lampeggiante:eccezione di rete
Arancione lampeggiante rapidamente: in attesa di connessione
Arancione lampeggiante lentamente:aggiornamento del sistema in corso

Connessione all'app Xiaomi Home

1. Scansiona il codice QR per scaricare e installare l'APP Xiaomi Home, registrati e accedi come utente.
2. Associa la connessione. Assicurati che la rete sia fluida durante la connessione e che la fotocamera sia accesa normalmente, l'indicatore luminoso lampeggia rapidamente in arancione. Una volta stabilita la connessione, l'indicatore luminoso diventa blu fisso.

*** Scaricare e utilizzare l'applicazione Xiaomi Home versione 9.4 o superiore.**

5457744C

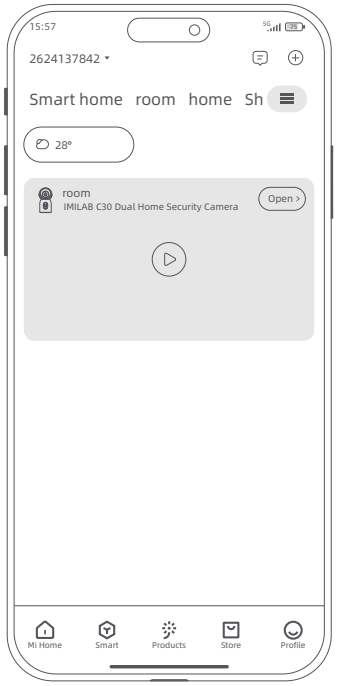

Apri l'APP Xiaomi Home e tocca il "+" nell'angolo in alto a destra

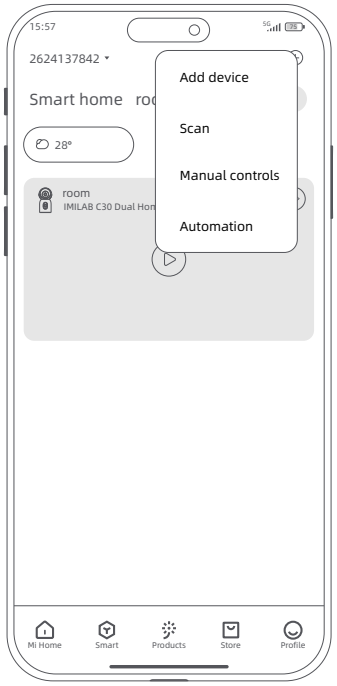

Seleziona "Scansione" e scansiona il codice QR sul corpo della fotocamera. Segui le istruzioni passo passo per aggiungere il dispositivo

• Ripristino delle impostazioni di fabbrica

Um die Kamera mit einem anderen Netzwerk zu verbinden oder diese mit einem anderen Xiaomi-Konto in der Mi Home/Xiaomi Home-App zu verknüpfen, halten Sie die Reset-Taste ca. 7 Sekunden lang gedrückt, bis die Anzeige schnell orange blinkt und damit anzeigt, dass die Kamera auf die Werkseinstellungen zurückgesetzt wurde. Verbinden Sie dann die Kamera erneut mit der Mi Home/Xiaomi Home-App.
Hinweis: Der Inhalt der microSD-Karte wird nicht gelöscht, nachdem die Kamera auf die Werkseinstellungen zurückgesetzt wurde.

Installazione del dispositivo

• Installazione della scheda MicroSD

Assicurarsi che la telecamera sia scollegata dall'alimentazione. Regolare l'obiettivo della telecamera verso l'alto finché non viene rivelato lo slot della scheda MicroSD. Inserire la scheda microSD nello slot della scheda nella direzione illustrata.

Nota:
1.La scheda SD deve essere acquistata separatamente. La fotocamera può essere utilizzata senza scheda SD.
2.Quando si inserisce o si rimuove la scheda MicroSD, scollegare la telecamera dall'alimentazione. Utilizzare una scheda MicroSD di un produttore affidabile (fino a 256 GB). La velocità di lettura e scrittura consigliata della scheda MicroSD è almeno U1/Class 10.

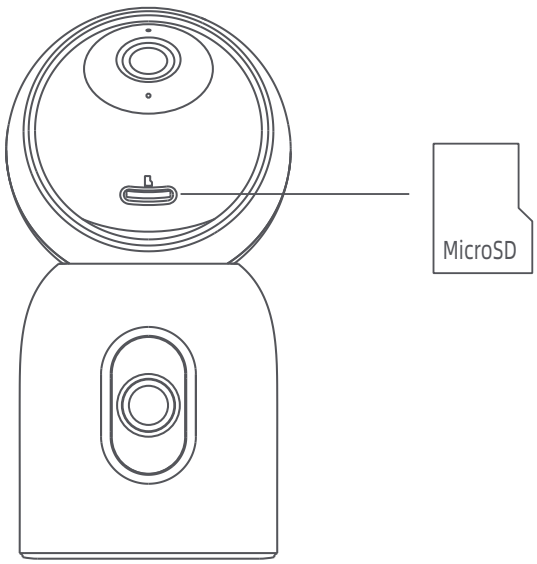

• Domande frequenti

Scansiona il codice QR per le domande frequenti.

• Installazione del dispositivo

Il dispositivo può essere posizionato su diverse superfici orizzontali, come una scrivania, un tavolo da pranzo e un tavolino. Può inoltre essere montato a parete.

• Montaggio a parete:

1. Praticare due fori sulla parete utilizzando la base della telecamera come sagoma. Si consiglia di segnare la posizione del foro con una matita prima di praticare il foro. Il diametro di foratura deve essere di circa 6,0 mm con una profondità di circa 30 mm.
2. Inserisci i due tasselli in plastica nei fori sulla parete. Posizionare l'unità base in modo che la freccia sia rivolta verso l'alto. Fissare l'unità base in posizione serrando le viti nei tasselli in plastica.

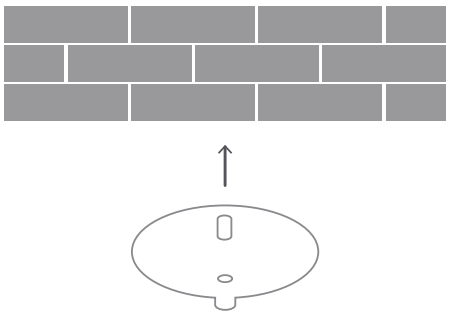

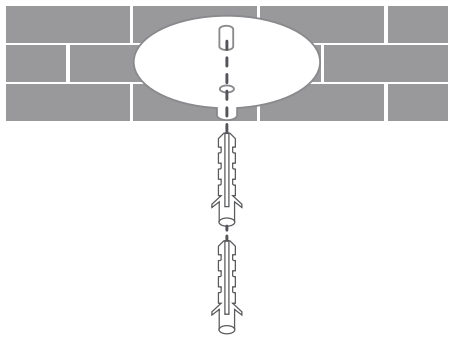

3. Assicurarsi che il lato della base con il fermo sia rivolto verso l'esterno. Fissare la piastra di base inserendo le viti nei dadi ad espansione con un cacciavite Phillips.

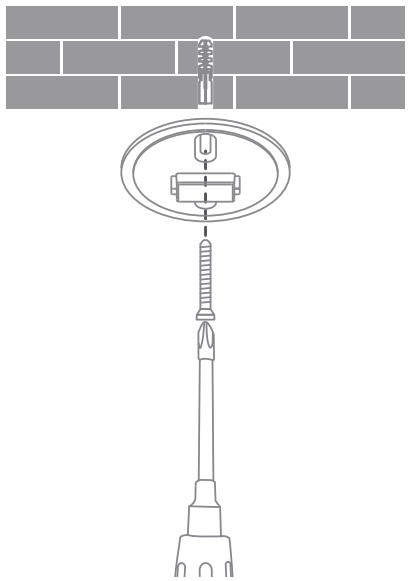

4. Allineare la staffa con il fermo sulla base e farla scattare in posizione.

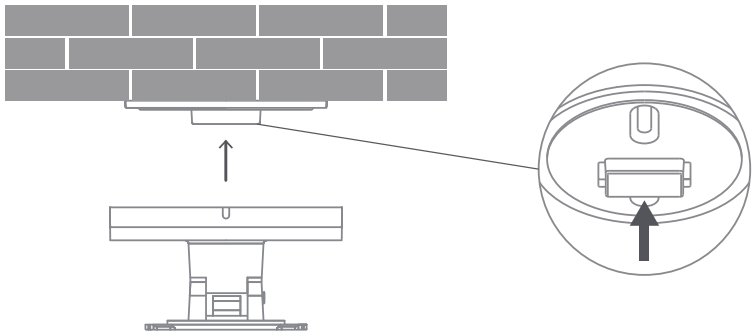

5. Allineare la scanalatura nella parte inferiore della fotocamera con le sporgenze sulla staffa e ruota la fotocamera in senso orario finché non senti un "clic", che indica che è bloccata in posizione.

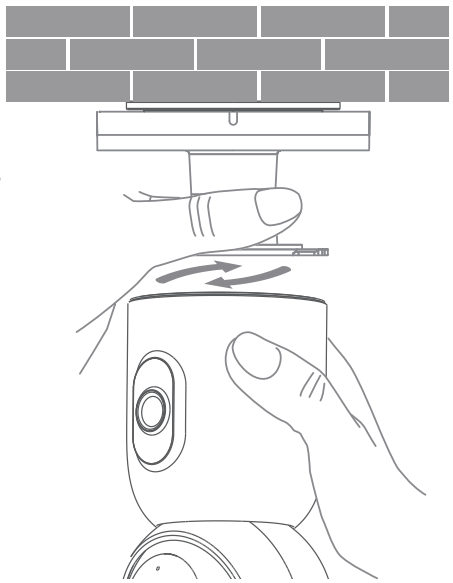

6. Regolare il perno sulla staffa per posizionare la telecamera all'angolazione desiderata. Tenere e ruotare il corpo della fotocamera per regolare l'angolo dell'obiettivo a lunghezza focale fissa in orizzontale e in verticale.

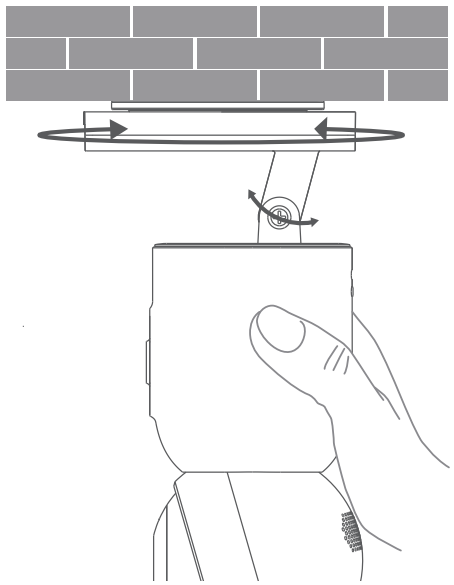

7. Stringere e fissare il perno con un cacciavite Phillips per garantire che la fotocamera sia stabile.

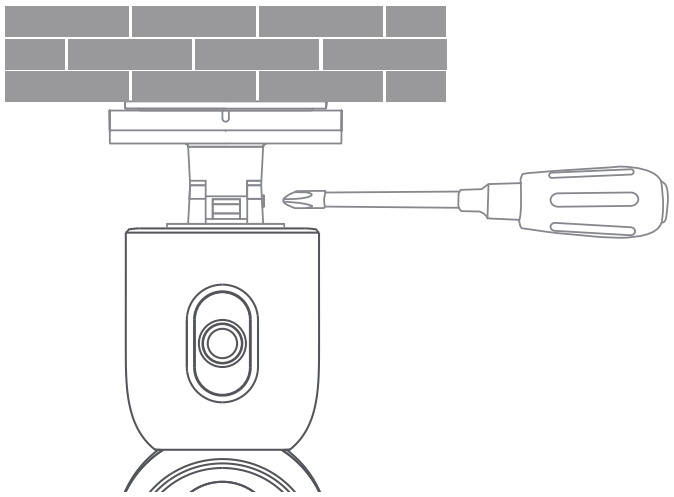

⚠ Note sul montaggio a parete:

1. La parete su cui è montato il dispositivo deve avere una capacità di carico di almeno 3 volte il peso del dispositivo.
2. Per evitare danni o lesioni, il dispositivo deve essere fissato saldamente al pavimento/parete come specificato nelle istruzioni di installazione.

⚠ Precauzioni per lo smontaggio:

Quando si rimuove la fotocamera, farla scorrere e trascinare nella direzione dei punti di posizionamento sporgenti sulla base per garantire una rimozione sicura.

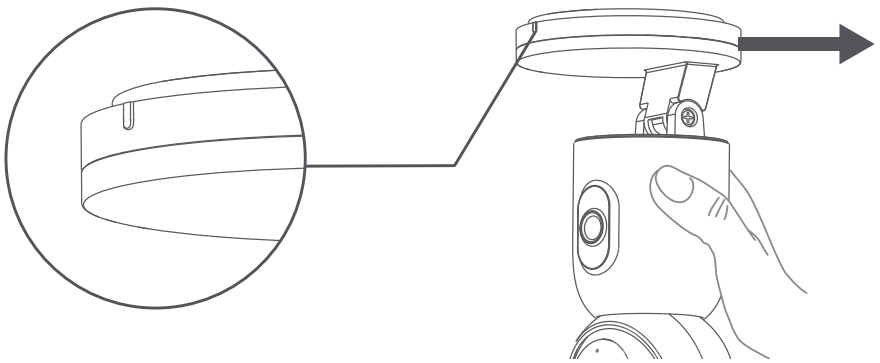

Parametri di base

Nome del prodotto: IMILAB C30 Dual
Modelo: CMSXJ111A
Peso netto: 304g
Risoluzione: 2960 × 1666
Storage: MicroSD card (up to 256 GB)
Ingresso alimentazione: 5V ⎓2A
Dimensioni: 78 X 78 X 151mm
Temperatura Operativa: -10℃ ~ 45℃
Codifica video: H.265
FCC ID: 2APA9-CMSXJ111A
Wireless Connectivity: Wi-Fi IEEE 802.11 a/b/g/n/ac/ax 2.4 GHz/5 GHz, Bluetooth 5.3
Maximale WLAN-Ausgangsleistung:
2400–2483,5 MHz, <20 dBm
5150–5350 MHz, <20 dBm
5470–5725 MHz, <20 dBm
5725–5850 MHz, <14 dBm
Maximale Bluetooth-Ausgangsleistung: 2402–2480 MHz, <10 dBm

Precauzioni

• La temperatura di esercizio del dispositivo è compresa tra -10 °C e 45 °C. Non utilizzare il dispositivo con temperatura troppo alta o troppo bassa.
• La telecamera è un prodotto elettronico di precisione. Per garantirne il normale funzionamento, non installare la telecamera in ambienti con alti livelli di umidità ed evitare il contatto della telecamera con l'acqua.
• Per risultati migliori, evitare di posizionare la fotocamera davanti o accanto a una superficie di vetro, una parete di colore bianco o altre superfici riflettenti in quanto ciò potrebbe causare un'illuminazione non uniforme della registrazione tra il primo piano e lo sfondo o essere sovraesposta.
• Assicurarsi che il dispositivo sia all'interno della copertura del segnale Wi-Fi. Posizionalo in un luogo con una buona potenza del segnale Wi-Fi.
• Cerca di evitare di posizionare il dispositivo vicino a un oggetto metallico, un forno a microonde o altri oggetti che potrebbero causare interferenze nel segnale.
• In condizioni normali di utilizzo, questa apparecchiatura deve essere tenuta a una distanza di almeno 20 cm tra l'antenna e il corpo dell'utente.

Informazioni RAEE



Tutti i prodotti contrassegnati da questo simbolo sono rifiuti di apparecchiature elettriche ed elettroniche (RAEE in base alla direttiva 2012/19/UE) che non devono essere smaltiti assieme a rifiuti domestici non differenziati. Al contrario, è necessario proteggere l'ambiente e la salute umana consegnando i rifiuti a un punto di raccolta autorizzato al riciclaggio di rifiuti di apparecchiature elettriche ed elettroniche, predisposto dalla pubblica amministrazione o dalle autorità locali. Lo smaltimento e il riciclaggio corretti aiutano a prevenire conseguenze potenzialmente negative per l'ambiente e la salute umana. Contattare l'installatore o le autorità locali per ulteriori informazioni sulla sede e per i termini e le condizioni di tali punti di raccolta.

Dichiarazione di conformità europea

CE

Con la presente, Shanghai Imilab Technology Co., Ltd. dichiara che l'apparecchiatura radio di tipo IMILAB C30 Dual è conforme alla Direttiva 2014/53/UE. Il testo completo della dichiarazione di conformità UE è disponibile al seguente indirizzo Internet:
https://www.imilabglobal.com/pages/eu-declaration-of-conformity
Il manuale elettronico dettagliato è disponibile all'indirizzo
https://www.imilabglobal.com/pages/user-manual

Specifiche tecniche dell'adattatore CA esterno

Produttore: Jiangxi Jian Aohai Technology Co., Ltd.
Identificatore modello: A232-050200U-EU2, A319-050200U-US2, A812-050200U-UK1
Tensione di ingresso: 100-240 VAC
Frequenza CA in ingresso: 50-60 HZ
Tensione di uscita: 5 V
Corrente di uscita: 2 A
Potenza in uscita: 10 W
Efficienza attiva media: ≥ 78%
Efficienza a basso carico (10%): ≥ 76%
Consumo di energia a vuoto: <0.1 W

Introducción al producto

• Contenido de la caja

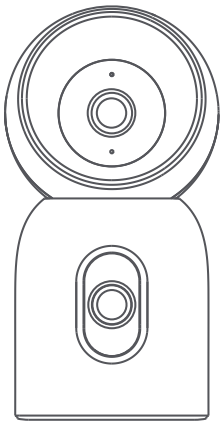

IMILAB C30 Dual

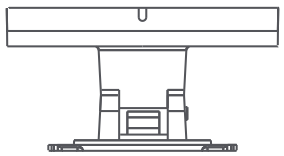

Soporte de pared

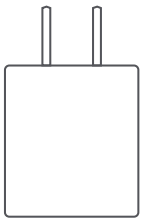

Adaptador de corriente

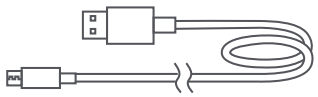

Cable de carga

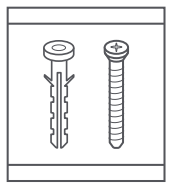

Paquete de montaje en pared

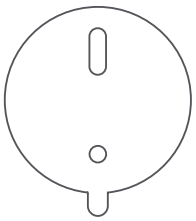

Adhesivo de montaje

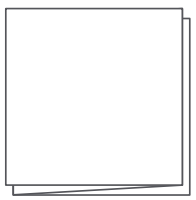

Manual del usuario

• Imagen del producto

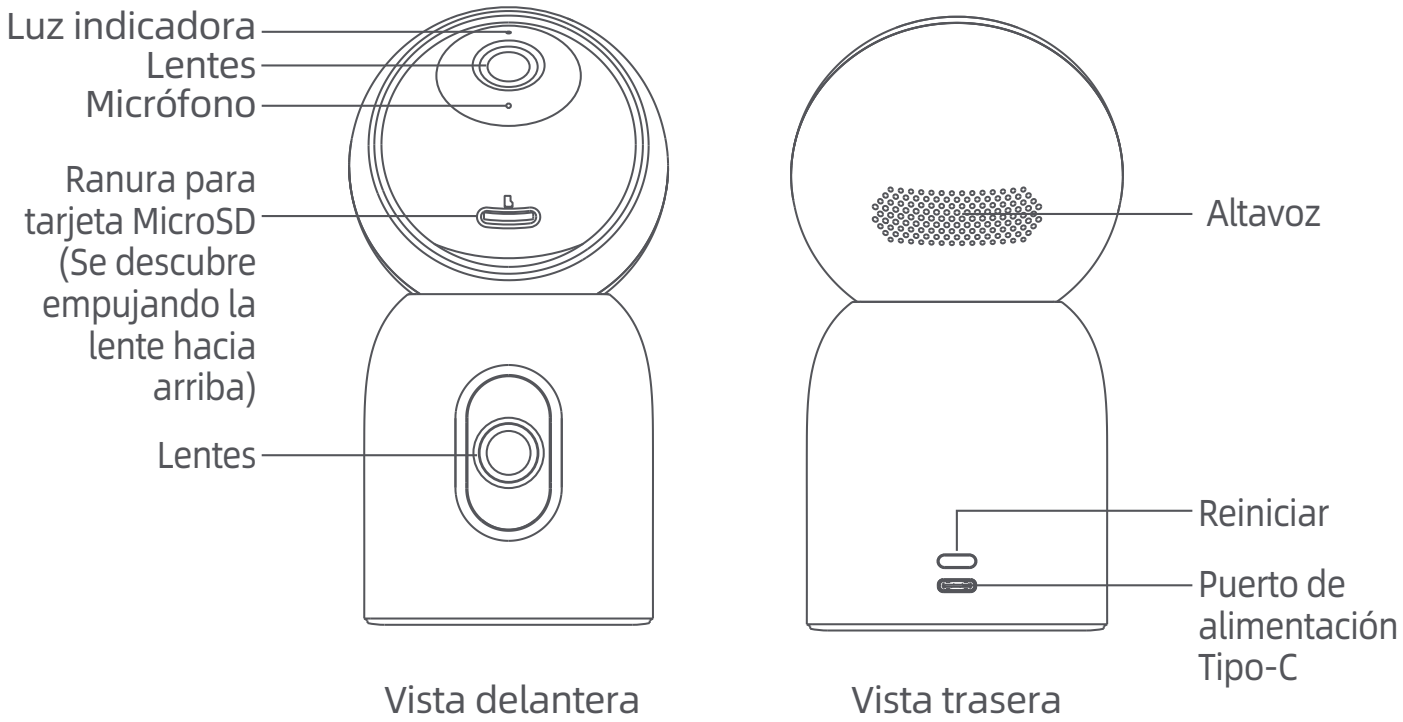

Conectar a fuente de alimentación

• Encendido

Inserte el cable de alimentación en el puerto de alimentación de la cámara.

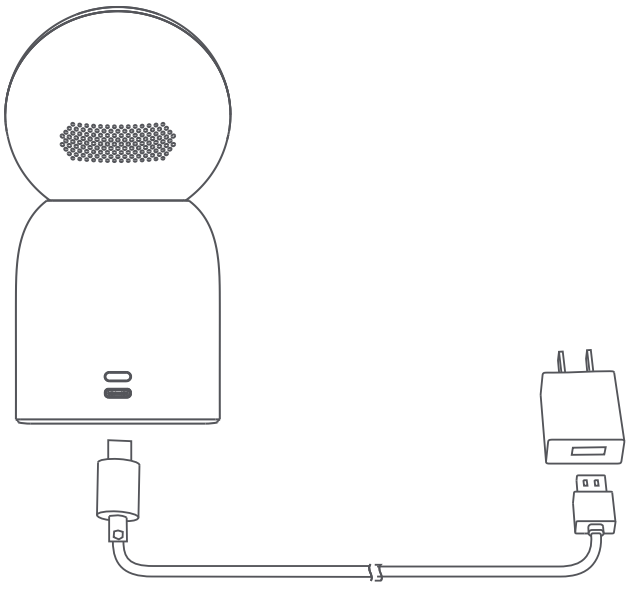

• Luz indicadora
Encendido en azul fijo: Conexión satisfactoria/estado normal
Azul intermitente: excepción de red
Naranja intermitente rápidamente:Esperando conexión
Naranja intermitente lentamente:actualización del sistema en curso

Conectando a la aplicación Xiaomi Home

1. Escanee el código QR para descargar e instalar la aplicación Xiaomi APP, regístrese e ingrese con su usuario.
2. Vincule la conexión. Al conectar, asegúrese de que la red funciona correctamente y de que la cámara se enciende normalmente con la luz indicadora parpadeando en naranja. Cuando la conexión se realiza correctamente, el indicador luminoso se volverá azul fijo.

*** Descargue y utilice la aplicación Xiaomi Home a partir de la versión 9.4.**

5457744C

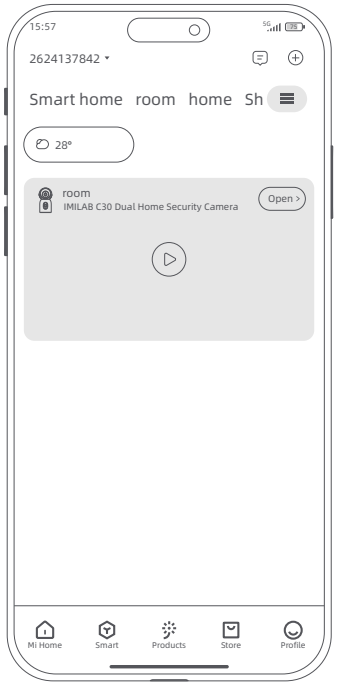

Abra la aplicación Xiaomi Home y pulse el «+» en la esquina superior derecha

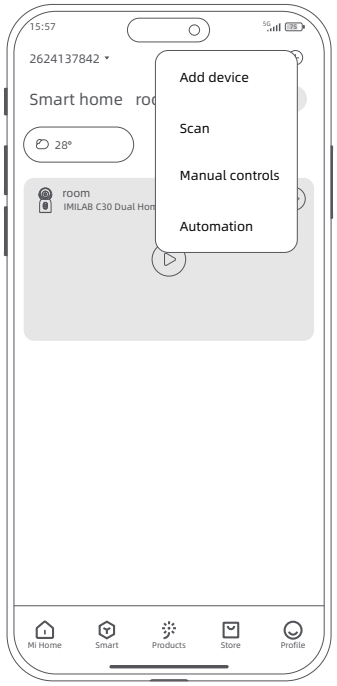

Seleccione "Escanear" y escanee el código QR del cuerpo de la cámara. Siga las instrucciones paso a paso para añadir el dispositivo

• Restauración a los ajustes de fábrica

Para conectar la cámara a otra red o vincularla a otra Cuenta Xiaomi en la aplicación Mi Home/Xiaomi Home, mantenga pulsado el botón de reinicio durante unos 7 segundos hasta que el indicador parpadee en naranja rápidamente, lo que indica que la cámara se restaura a los ajustes de fábrica. A continuación, vuelva a conectar la cámara a la aplicación Mi Home/Xiaomi Home.

Nota: el contenido de la tarjeta microSD no se borrará después de restaurar los ajustes de fábrica de la cámara.

Instalación del dispositivo

• Instalación de la tarjeta microSD

Asegúrese de que la cámara esté desconectada de la fuente de alimentación. Ajuste la lente de la cámara hacia arriba hasta que se descubra la ranura MicroSD. Inserte la tarjeta MicroSD en la ranura de la tarjeta en la dirección que se muestra.

Nota:
1.La scheda SD deve essere acquistata separatamente. La fotocamera può essere utilizzata senza scheda SD.
2.Quando si inserisce o si rimuove la scheda MicroSD, scollegare la telecamera dall'alimentazione. Utilizzare una scheda MicroSD di un produttore affidabile (fino a 256 GB). La velocità di lettura e scrittura consigliata della scheda MicroSD è almeno U1/Class 10.

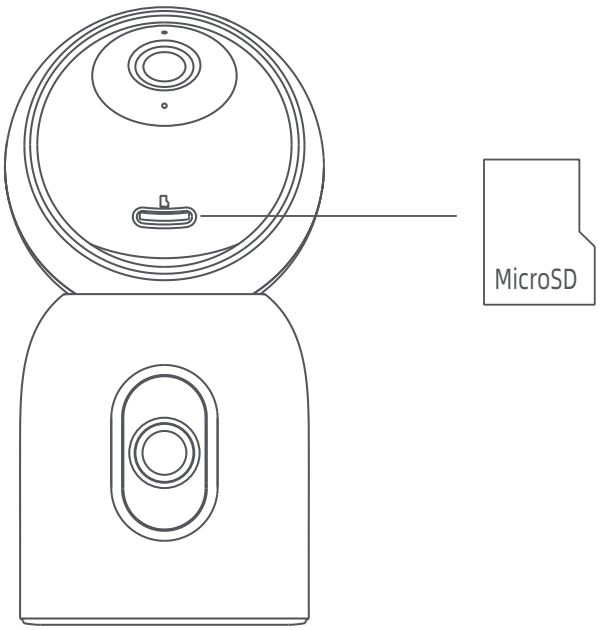

• Preguntas frecuentes

Escanee el código QR para consulte las preguntas frecuentes.

• Instalación del dispositivo

El dispositivo se puede colocar en una serie de superficies horizontales, como un escritorio, una mesa y una mesa ratona. También puede montarse en la pared.

• Montaje en pared:

1. Perfore dos orificios en la pared utilizando la base de la cámara como plantilla. Se recomienda que marque los lugares del orificio con un lápiz antes de taladrar. El diámetro del taladro debe ser de unos 6.0 mm con una profundidad de unos 30 mm.
2. Inserte los dos anclajes de plástico en los orificios de la pared. Asegúrese de colocar la unidad base de forma que la flecha apunte hacia arriba. Fije la unidad base se forma segura apretando los tornillos dentro de los anclajes de plástico.

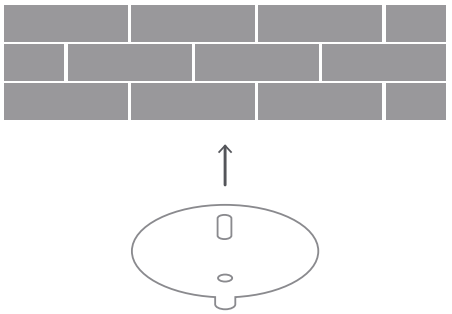

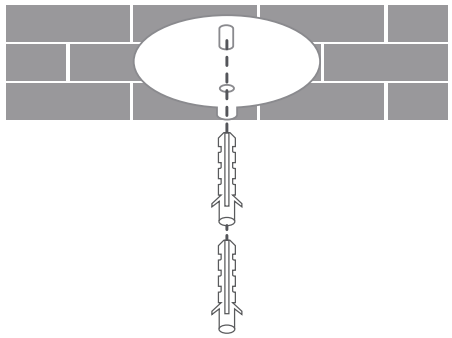

3. Assicurarsi che il lato della base con il fermo sia rivolto verso l'esterno. Fissare la piastra di base inserendo le viti nei dadi ad espansione con un cacciavite Phillips.

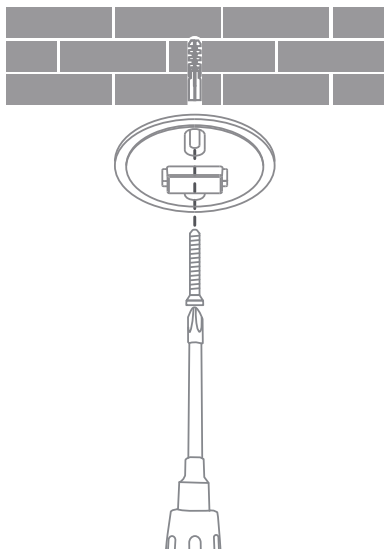

4. Allineare la staffa con il fermo sulla base e farla scattare in posizione.

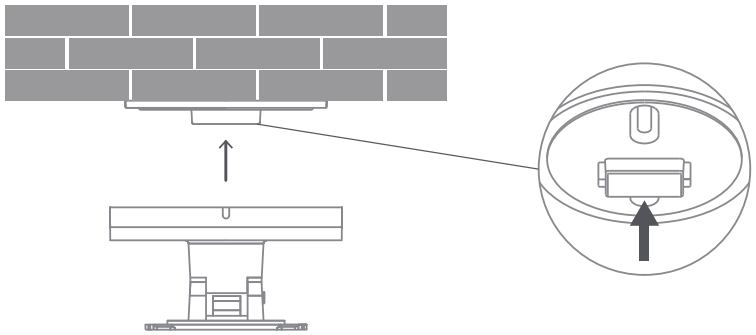

5. Allineare la scanalatura nella parte inferiore della fotocamera con le sporgenze sulla staffa e ruota la fotocamera in senso orario finché non senti un "clic", che indica che è bloccata in posizione.

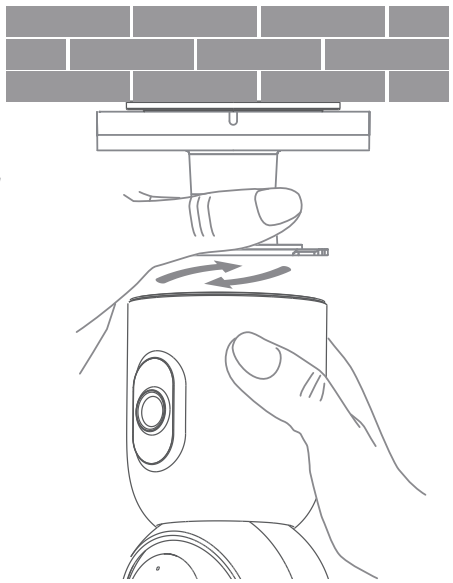

6. Regolare il perno sulla staffa per posizionare la telecamera all'angolazione desiderata. Tenere e ruotare il corpo della fotocamera per regolare l'angolo dell'obiettivo a lunghezza focale fissa in orizzontale e in verticale.

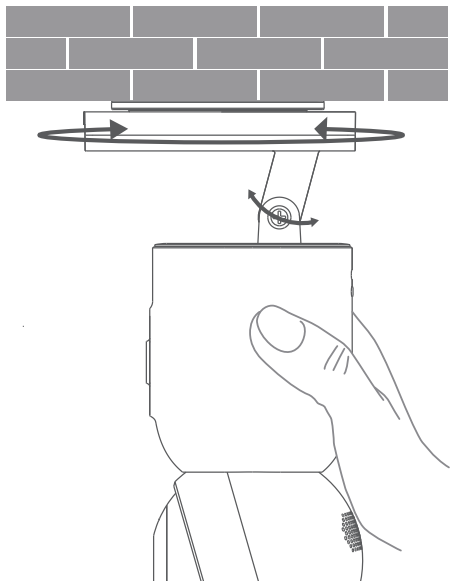

7. Stringere e fissare il perno con un cacciavite Phillips per garantire che la fotocamera sia stabile.

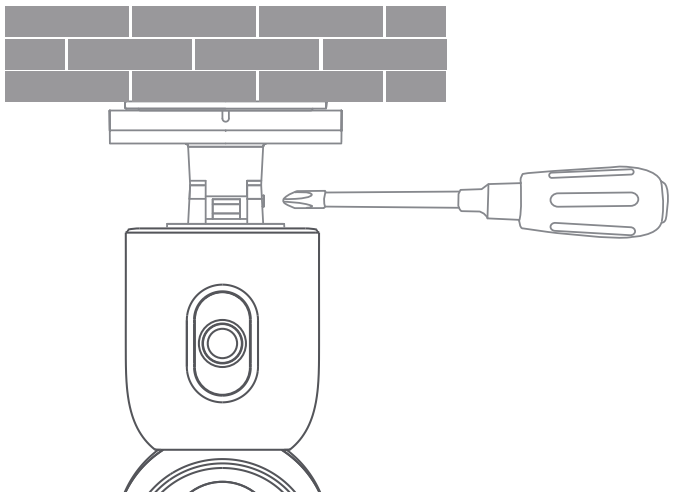

⚠ Notas sobre el montaje en pared:

1. La pared en la que se monte el dispositivo debe tener una capacidad de carga de al menos 3 veces el peso del dispositivo.
2. Para evitar daños o lesiones, el dispositivo debe fijarse de forma segura al suelo/pared como se especifica en las instrucciones de instalación.

⚠ Precauzioni per lo smontaggio:

Quando si rimuove la fotocamera, farla scorrere e trascinare nella direzione dei punti di posizionamento sporgenti sulla base per garantire una rimozione sicura.

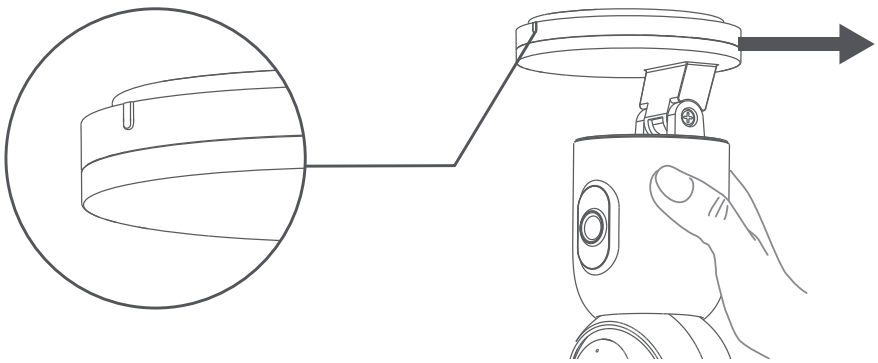

Parámetros básicos

Nombre del producto: IMILAB C30 Dual
Modelo: CMSXJ111A
Peso neto: 304g
Resolución: 2960 × 1666
Entrada de energía: 5V ⎓ 2A
Dimensiones: 78 X 78 X 151mm
Video Code: H.265
FCC ID: 2APA9-CMSXJ111A
Temperatura de funcionamiento: -10 °C a 45 °C
Almacenamiento: MicroSD Tarjeta (hasta 256 GB)
Conectividad inalámbrica: Wi-Fi IEEE 802.11 a/b/g/n/ac/ax 2.4 GHz/5 GHz, Bluetooth 5.3
Potencia máxima de salida Wi-Fi:
2400-2483,5 MHz, <20 dBm
5150-5350 MHz, <20 dBm
5470-5725 MHz, <20 dBm
5725-5850 MHz, <14 dBm
Potencia máxima de salida Bluetooth: 2402-2480 MHz, <10 dBm

Precautions

• The working temperature of the device is -10℃ to 45℃. Do not use the device when the temperature is too high or too low.
• The camera is a precision electronic product. In order to ensure its normal operation, do not install the camera in environments with high humidity levels nor allow water to get into it.
• For better results, avoid placing the camera in front of or next to a glass surface, a white-colored wall or other reflective surfaces as this may cause the recording to have uneven lighting between the foreground and background or be overexposed.
• Please ensure that the device is within Wi-Fi signal coverage. Place it at a location with good Wi-Fi signal strength.
• Try to avoid placing the device near a metallic object, a microwave oven or other objects that may cause signal interference.
• Under normal use of condition, this equipment should be kept a separation distance of at least 20 cm between the antenna and the body of the user.

WEEE Information



All products bearing this symbol are waste electrical and electronic equipment (WEEE as in directive 2012/19/EU) which should not be mixed with unsorted household waste. Instead, you should protect human health and the environment by handing over your waste equipment to a designated collection point for the recycling of waste electrical and electronic equipment, appointed by the government or local authorities. Correct disposal and recycling will help prevent potential negative consequences to the environment and human health. Please contact the installer or local authorities for more information about the location as well as terms and conditions of such collection points.

EU Declaration of Conformity

CE

Hereby, Shanghai Imilab Technology Co., Ltd. declares that the radio equipment type IMILAB C30 Dual is in compliance with Directive 2014/53/EU. The full text of the EU declaration of conformity is available at the following internet address:
https://www.imilabglobal.com/pages/eu-declaration-of-conformity

Para un manual electrónico detallado, vaya a
https://www.imilabglobal.com/pages/user-manual

Especificaciones del adaptador externo de CA

Fabricante: Jiangxi Jian Aohai Technology Co., Ltd.
Identificador de modelo: A232-050200U-EU2, A319-050200U-US2, A812-050200U-UK1
Voltaje de entrada: 100-240 VAC
Frecuencia de entrada de CA: 50-60 HZ
Voltaje de salida: 5 V
Corriente de salida: 2 A
Potencia de salida: 10 W
Eficiencia activa media: ≥ 78%
Eficiencia a baja carga (10%): ≥ 76%
Consumo de energía sin carga: < 0.1 W

Introdução do Produto

• Lista da embalagem

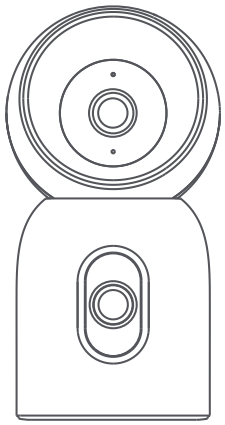

IMILAB C30 Dual

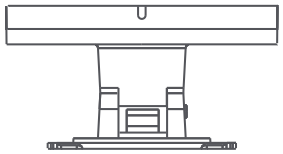

Suporte de parede



Transformador

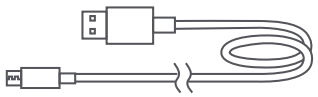

Cabo de carregamento

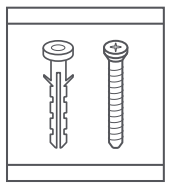

Embalagem de montagem na parede

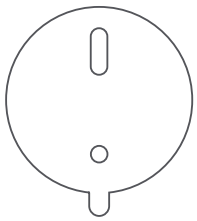

Adesivo de montagem

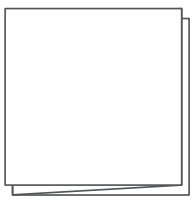

Manual do utilizador

• Aparência do produto

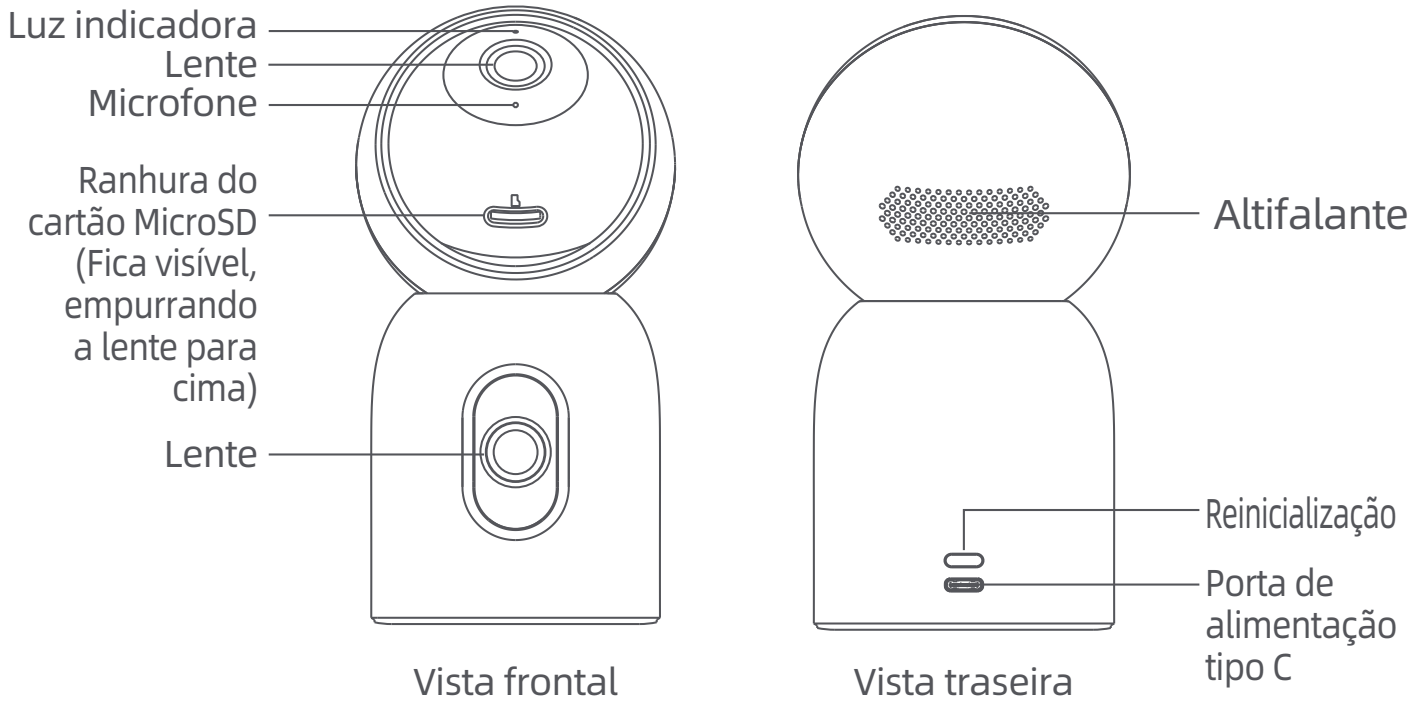

Ligar à fonte de alimentação

• Ligar

Insira o cabo da fonte de alimentação na porta de alimentação da câmara.

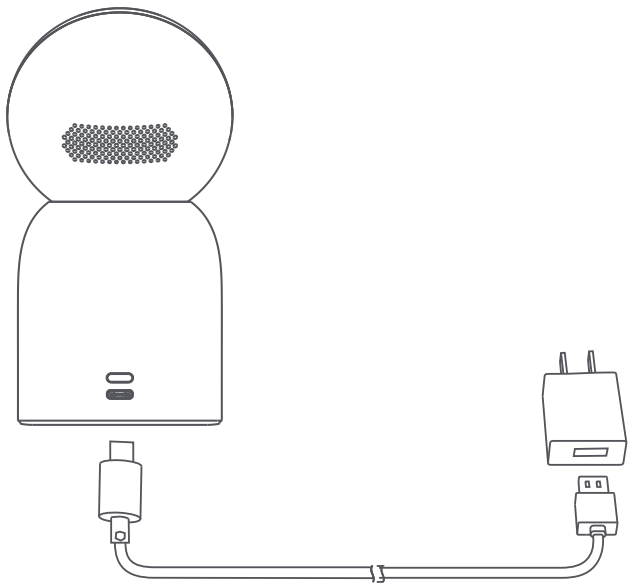

• Luz indicadora
Azul fixo aceso: Ligação bem-sucedida/estado normal
Azul intermitente: exceção de rede
Laranja intermitente de forma rápida:A aguardar por ligação
Laranja intermitente forma lenta:atualização do sistema em curso

A ligar à App Xiaomi Home

1. Digitalize o código QR para fazer o download e instalar a aplicação Xiaomi Home, registar-se e iniciar sessão como utilizador.
2. Vincule a ligação. Certifique-se de que a rede é estável quando ligar, e a câmara está ligada normalmente, com a luz indicadora a piscar rapidamente a laranja. Quando a ligação tiver sido realizada com sucesso, a luz indicadora passará para um azul fixo.

*** Transfira e utilize a aplicação Xiaomi Home versão 9.4 e superior.**

5457744C

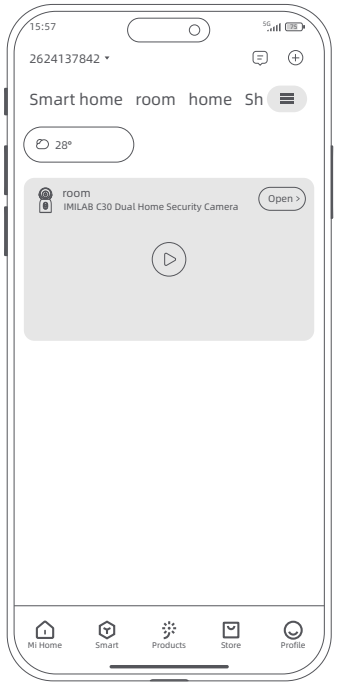

Abra a aplicação Xiaomi Home e toque em “+” no canto superior direito

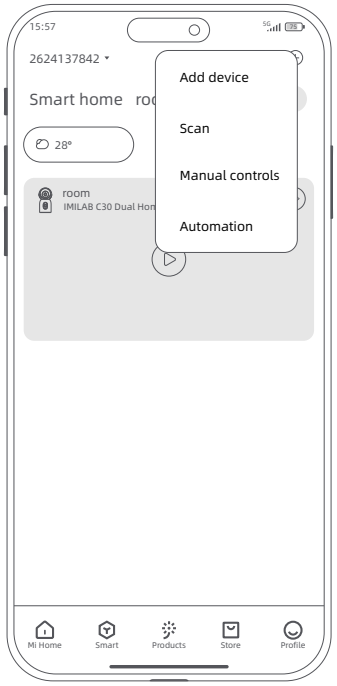

Selecione “Digitalizar” e digitalize o código QR no corpo da câmara. Siga as instruções passo a passo e adicione o dispositivo

• Restaurar definições de fábrica

Caso altere a rede a que a câmara está ligada ou a conta Xiaomi na aplicação Xiaomi Home com a qual a câmara está emparelhada, mantenha premido o botão de reposição durante cerca de sete segundos até o indicador piscar rapidamente a laranja, indicando que a câmara restaurou as definições de fábrica com sucesso. Em seguida, volte a ligar a câmara à aplicação Xiaomi Home.
Nota: o restauro das definições de fábrica não irá eliminar o conteúdo no cartão microSD.

Instalar o dispositivo

• Instalar um cartão MicroSD

Certifique-se de que a câmara está desligada da fonte de alimentação. Ajuste a lente da câmara para cima, até a ranhura do cartão MicroSD ser visível. Insira o cartão MicroSD dentro da ranhura para cartões na direção correta, conforme ilustrado.

Nota:
1.O cartão SD deve ser comprado separadamente. A câmara pode ser usada sem um cartão SD.
2.Quando introduzir ou retirar o cartão MicroSD, desligue a câmara da fonte de alimentação. Utilize um cartão MicroSD de um fabricante conceituado (até 256 GB). A velocidade de leitura e escrita recomendada para o cartão MicroSD é de, pelo menos, U1/Classe 10.

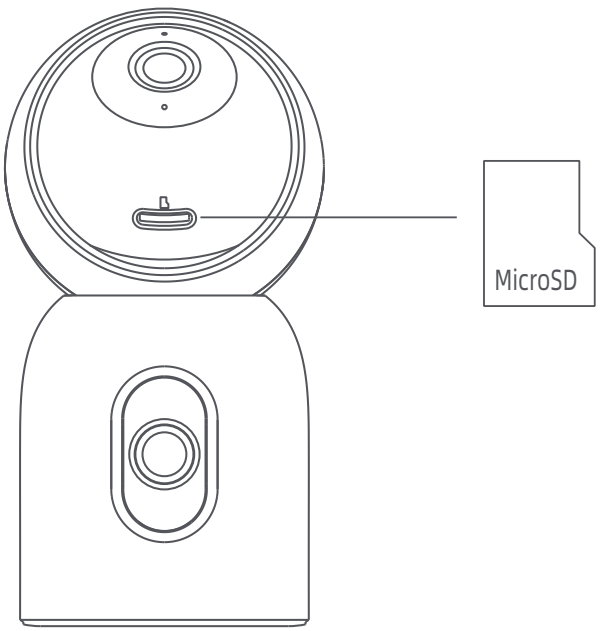

• Perguntas frequentes

Digitalize o código QR para as Perguntas frequentes.

• Instalar um cartão MicroSD

O dispositivo pode ser colocada em várias superfícies horizontais, tais como uma secretária, mesa de jantar e mesa de café. Também pode ser montada na parede.

• Montagem na parede:

1. Efetue dois furos na parede ao utilizar a base da câmara como modelo. Recomendamos que marque as localizações do furo com um lápis antes de furar. O diâmetro de furação deve ser aproximadamente 6,0 mm, com uma profundidade de cerca de 30 mm.
2. Insira duas buchas de plástico dentro dos furos na parede. Certifique-se de que posiciona a unidade de base , de modo a que a seta aponte para cima. Fixe a unidade base, apertando os parafusos nas buchas de plástico.

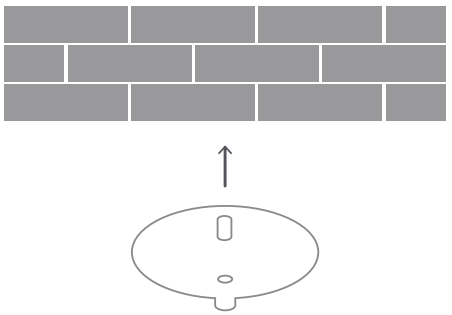

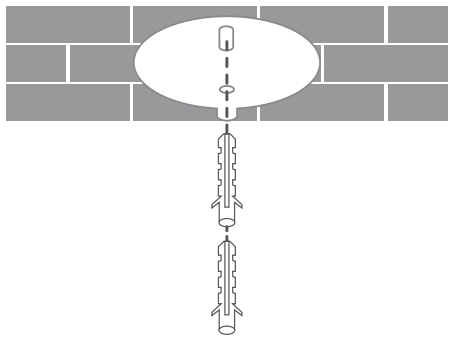

3. Certifique-se de que o lado da base com a lingueta está virado para fora. Fixe a placa base inserindo os parafusos nas porcas de expansão com uma chave de fendas Phillips.

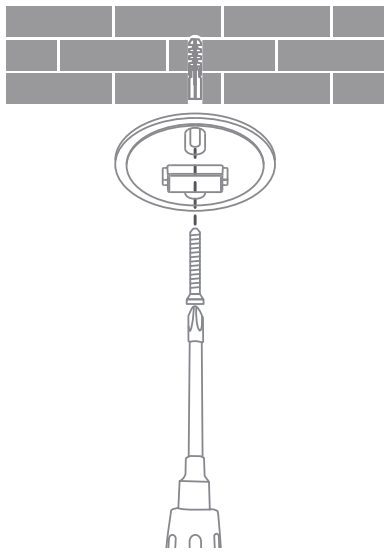

4. Alinhe o suporte com a lingueta na base e encaixe-o.

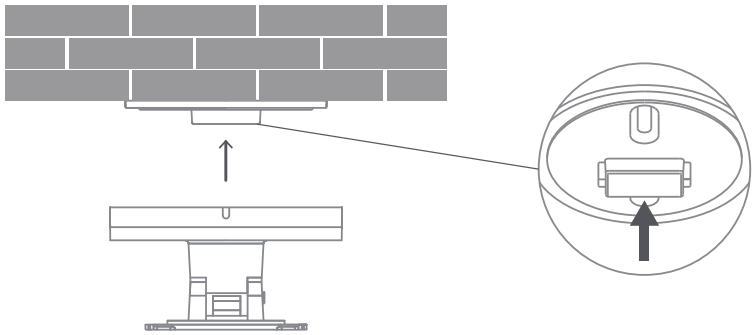

5. Alinhe a ranhura na parte inferior da câmara com as saliências no suporte e rode a câmara no sentido dos ponteiros do relógio até ouvir um "clique," que indica que está fixada.

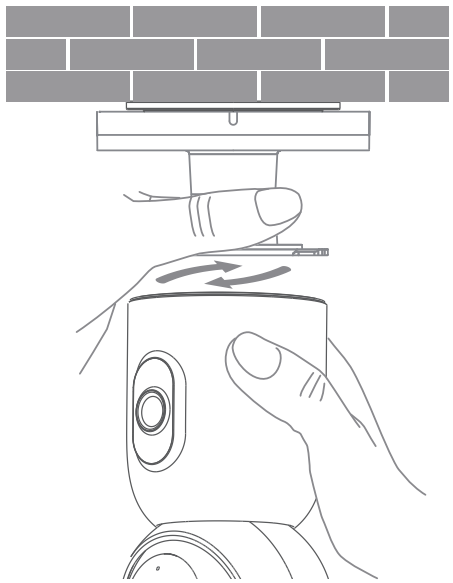

6. Ajuste o pivô no suporte para posicionar a câmara no ângulo pretendido. Segure e rode o corpo da câmara para ajustar o ângulo da lente com distância focal fixa para a horizontal ou vertical.

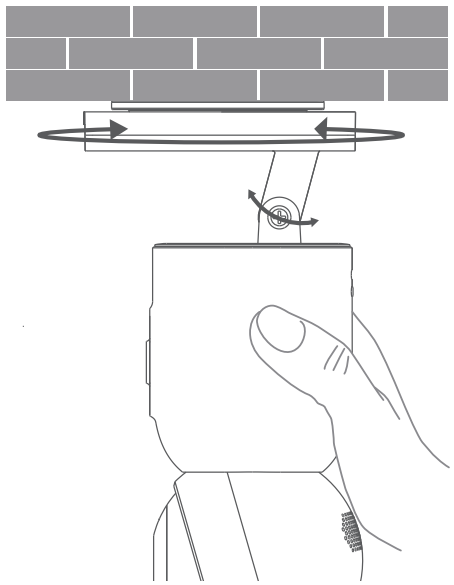

7. Aperte e fixe o pivô com uma chave de fendas Phillips para garantir que a câmara está estável.

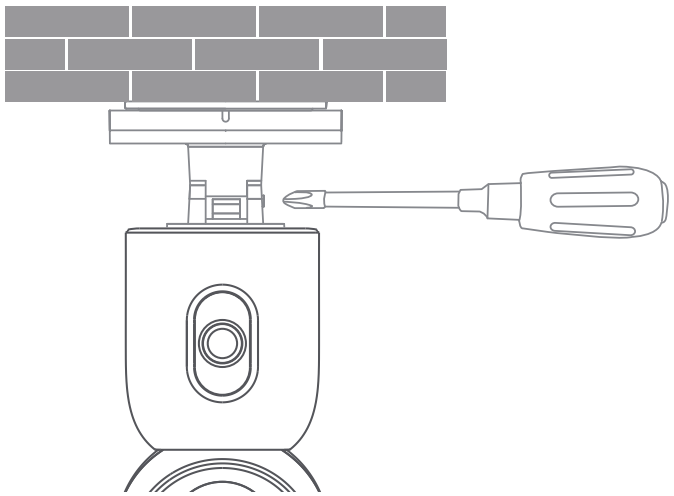

⚠ Notas sobre a montagem na parede:

1. A parede em que o aparelho é montado deve ter uma capacidade de carga de, pelo menos, 3 vezes o peso do aparelho.
2. Para evitar quaisquer danos ou ferimentos, o dispositivo tem de ser fixado firmemente à superfície/parede, conforme especificado nas instruções de instalação.

⚠ Precauções de desmontagem:

Quando remover a câmara, deslize e arraste na direção dos pontos de posicionamento salientes na base para garantir a remoção segura.

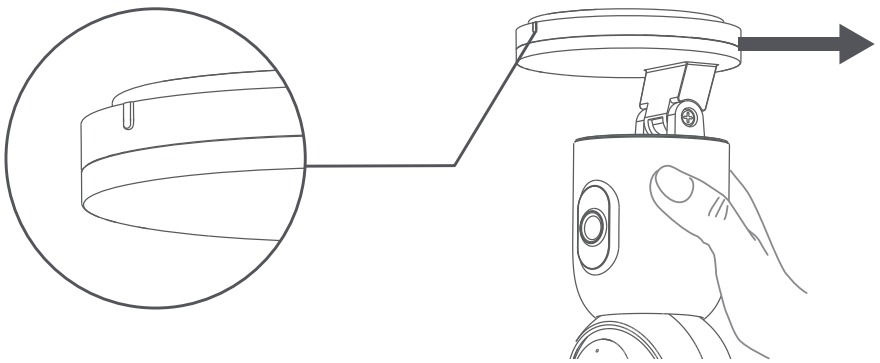

Parâmetros básicos

Nome do produto: IMILAB C30 Dual
Modelo: CMSXJ111A
Peso líquido: 304g
Resolução: 2960 × 1666
Temperatura de serviço: -10℃ ~ 45℃
Entrada de alimentação: 5V ⎓ 2A
Dimensões: 78 X 78 X 151mm
Codificação vídeo: H.265
FCC ID: 2APA9-CMSXJ111A
Armazenamento: Cartão MicroSD (até 256 GB)
Conectividade sem fios: Wi-Fi IEEE 802.11 a/b/g/n/ac/ax 2.4 GHz/5 GHz, Bluetooth 5.3
Potência máxima de saída do Wi-Fi:
2400-2483,5 MHz, <20 dBm
5150-5350 MHz, <20 dBm
5470-5725 MHz, <20 dBm
5725-5850 MHz, <14 dBm
Potência máxima de saída do Bluetooth: 2402-2480 MHz, <10 dBm

Precauções

• A temperatura de funcionamento do aparelho é de -10 °C a 45 °C. Não utilize o aparelho quando a temperatura for demasiado alta ou demasiado baixa.
• A câmara é um produto eletrónico de precisão. Para garantir o seu funcionamento normal, não instale a câmara em ambientes com altos níveis de humidade nem permita a entrada de água no dispositivo.
• Para obter melhores resultados, evite colocar a câmara em frente ou ao lado de uma superfície de vidro, de uma parede branca ou de outras superfícies refletoras, pois isso pode fazer com que a gravação tenha uma iluminação irregular entre o primeiro e o segundo plano ou fique sobreexposta.
• Certifique-se de que o dispositivo se encontra dentro da cobertura do sinal Wi-Fi. Coloque-o numa localização com uma boa intensidade do sinal Wi-Fi.
• Tente evitar colocar o dispositivo perto de um objeto metálico, de um forno micro-ondas ou de outros objetos que possam causar interferências no sinal.
• Em condições normais de utilização, este equipamento deve ser mantido a uma distância de pelo menos 20 cm entre a antena e o corpo do utilizador.

Informações relativas aos REEE



Todos os produtos que apresentem este símbolo são considerados resíduos de equipamentos elétricos e eletrónicos (REEE, conforme a Diretiva 2012/19/UE), não devendo ser misturados com resíduos domésticos indiscriminados. Em vez disso, o Utilizador deve proteger a saúde humana e o meio ambiente, e entregar o respetivo equipamento num ponto de recolha designado para reciclagem de resíduos de equipamentos elétricos e eletrónicos, indicado pelo governo ou pelas autoridades locais. A correta eliminação e a reciclagem ajudarão a prevenir eventuais consequências negativas para o meio ambiente e a saúde humana. Para obter mais informações sobre os locais e os termos e condições dos referidos pontos de recolha, entre em contacto com a entidade responsável pela instalação ou com as autoridades locais.

Declaração de conformidade da UE

CE

Pelo presente, Shanghai Imilab Technology Co., Ltd. declara que o equipamento de rádio do tipo IMILAB C30 Dual está em conformidade com a Diretiva 2014/53/UE. O texto completo da declaração de conformidade da UE está disponível em:
https://www.imilabglobal.com/pages/eu-declaration-of-conformity
Para consultar o manual detalhado online, visite
https://www.imilabglobal.com/pages/user-manual

Especificações do transformador CA externo

Fabricante: Jiangxi Jian Aohai Technology Co., Ltd.
Identificador do modelo: A232-050200U-EU2, A319-050200U-US2, A812-050200U-UK1
Tensão de entrada: 100-240 VAC
Frequência de entrada CA: 50-60 HZ
Tensão de saída: 5 V
Corrente de saída: 2 A
Potência de saída: 10 W
Eficiência média ativa: ≥ 78%
Eficiência a baixa carga (10%): ≥ 76%
Consumo de energia sem carga: < 0.1 W

Wprowadzenie do produktu

• Spis zestawu

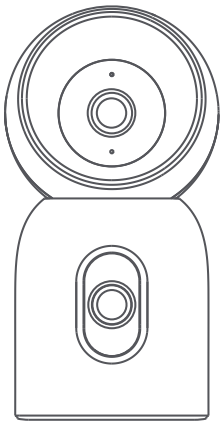

IMILAB C30 Dual

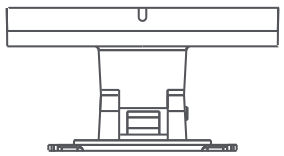

Uchwyt ścienny

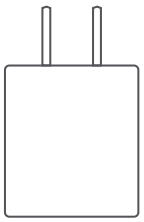

Zasilacz

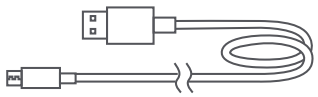

Kabel do ładowania

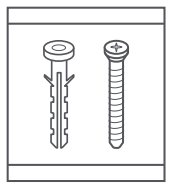

Naklejka montażowa

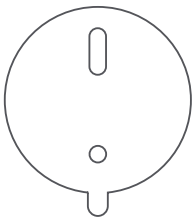

Naklejany szablon montażowy

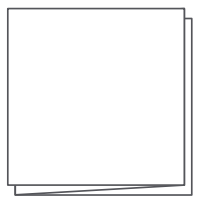

Instrukcja obsługi

• Wygląd produktu

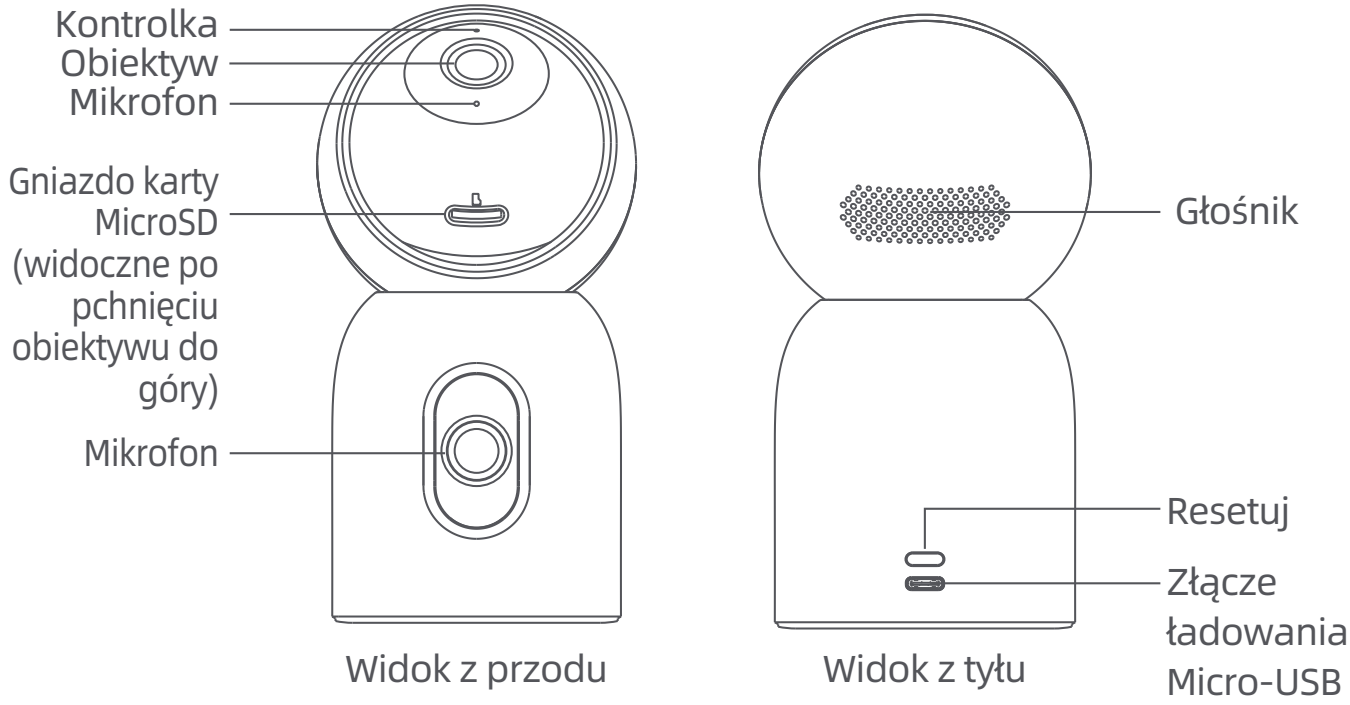

Podłącz do źródła zasilania

• Włącz zasilanie

Włóż kabel zasilający do portu zasilania kamery.

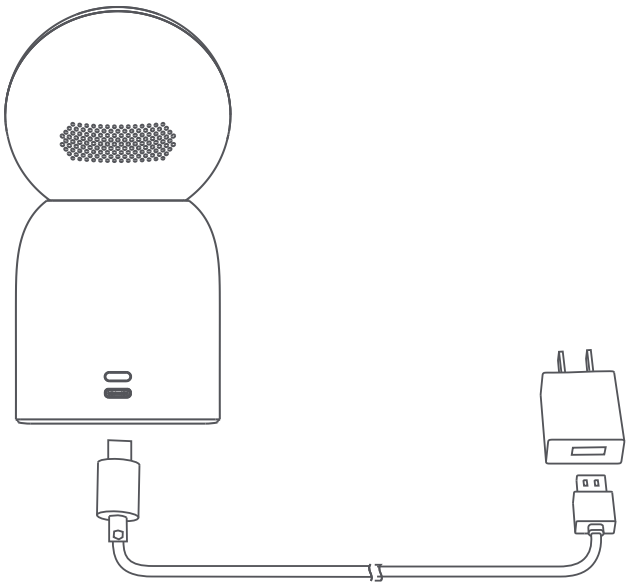

• Kontrolka

Kontrolka stale świeci się na niebiesko: Połączenie udane/status normalny
Kontrolka miga na niebiesko: problem z siecią
Kontrolka szybko miga na pomarańczowo:Oczekiwanie na połączenie
Kontrolka powoli miga na pomarańczowo:trwa aktualizacja systemu

Łączenie z aplikacją Xiaomi Home

1. Zeskanuj kod QR, aby pobrać i zainstalować aplikację Xiaomi Home, zarejestrować się i zalogować jako użytkownik.
2. Powiąż połączenie. Upewnij się, że sieć podczas łączenia działa płynnie, kamera jest włączona normalnie, a kontrolka miga szybko na pomarańczowo. Po pomyślnym nawiązaniu połączenia kontrolka świeci ciągłym niebieskim światłem.

*** Pobierz i używaj aplikacji Xiaomi Home w wersji 9.4 lub nowszej.**

5457744C

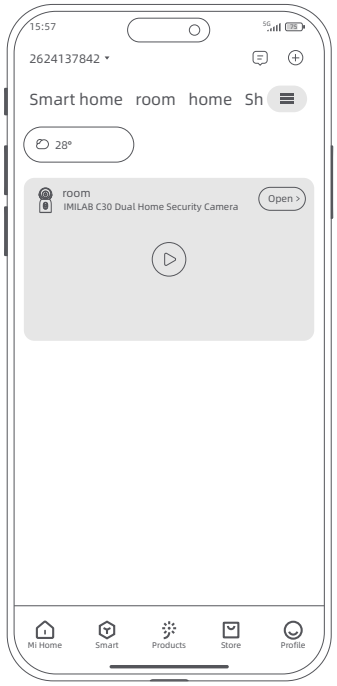

Otwórz aplikację Xiaomi Home i dotknij „+” w prawym górnym rogu

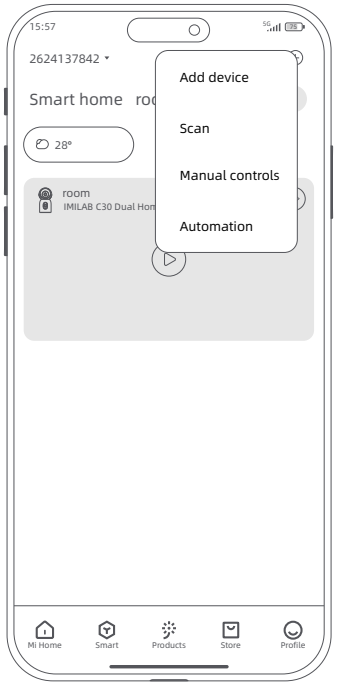

Wybierz „Skanuj” i zeskanuj kod QR na obudowie kamery. Postępuj zgodnie z instrukcjami krok po kroku, aby dodać urządzenie

- Przywracanie ustawień fabrycznych

Aby połączyć kamerę z inną siecią lub powiązać ją z innym kontem Xiaomi w aplikacji Mi Home/Xiaomi Home, naciśnij i przytrzymaj przycisk resetowania przez około 7 sekund, aż wskaźnik zacznie migać szybko na pomarańczowo, co oznacza przywrócenie ustawień fabrycznych kamery. Następnie połącz kamerę ponownie z aplikacją Mi Home/Xiaomi Home.
Uwaga: przywrócenie ustawień fabrycznych kamery nie powoduje usunięcia zawartości karty microSD.

Montaż urządzenia

• Instalowanie karty MicroSD

Upewnij się, że kamera jest odłączona od zasilania. Przesuwaj obiektyw kamery w górę, aż pojawi się gniazdo karty MicroSD. Włóż kartę microSD do gniazda karty w kierunku pokazanym na ilustracji.

Uwaga:
1.Kartę SD należy kupić osobno. Kamery można używać bez karty SD.
2.Podczas wkładania lub wyciągania karty microSD odłącz kamerę od zasilania. Używaj karty MicroSD od renomowanego producenta (do 256GB). Zalecana prędkość odczytu i zapisu karty MicroSD to przynajmniej U1/Class 10.

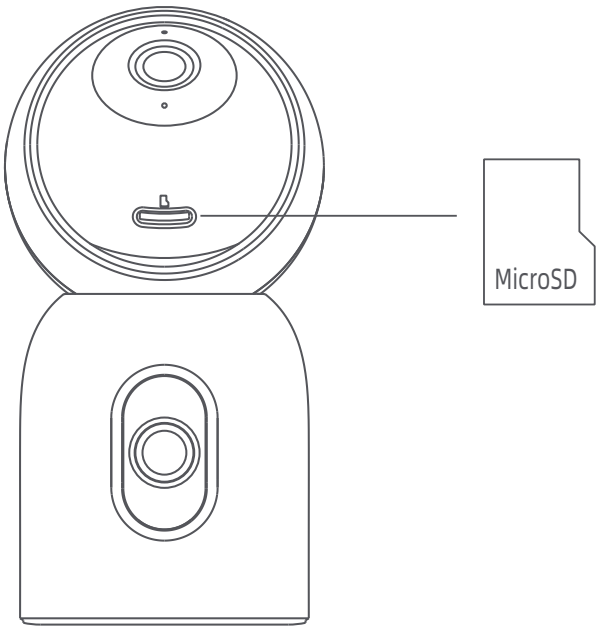

• Często zadawane pytania

Zeskanuj kod QR, aby uzyskać odpowiedzi na często zadawane pytania.

• Montaż urządzenia

Urządzenie można ustawić na wielu poziomych powierzchniach, takich jak biurko, stół czy stolik kawowy. Można ją również zamontować na ścianie.

Montaż na ścianie:

1. Wywierć dwa otwory w ścianie, używając podstawy kamery jako szablonu. Zaleca się zaznaczenie lokalizacji otworów ołówkiem przed wierceniem. Średnica otworów powinna wynosić około 6,0 mm, a głębokość około 30 mm.
2. Włóż dwie plastikowe kotwy do otworów w ścianie. Upewnij się, że jednostka podstawy jest ustawiona tak, aby strzałka wskazywała w górę. Zabezpiecz jednostkę podstawy, wkręcając wkręty w kołki rozporowe.

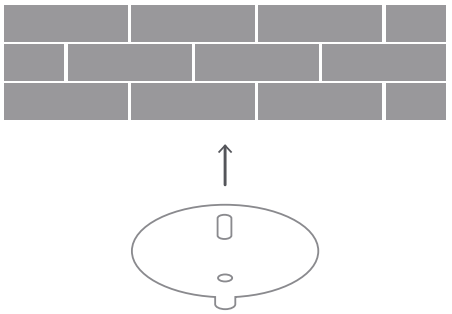

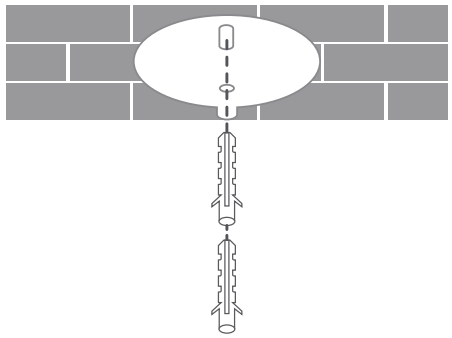

3. Upewnij się, że bok podstawy z zatrzaskiem skierowany jest do zewnątrz. Przymocuj płytę podstawy, wprowadzając śruby do nakrętek rozprężnych przy pomocy wkrętaka Phillips.

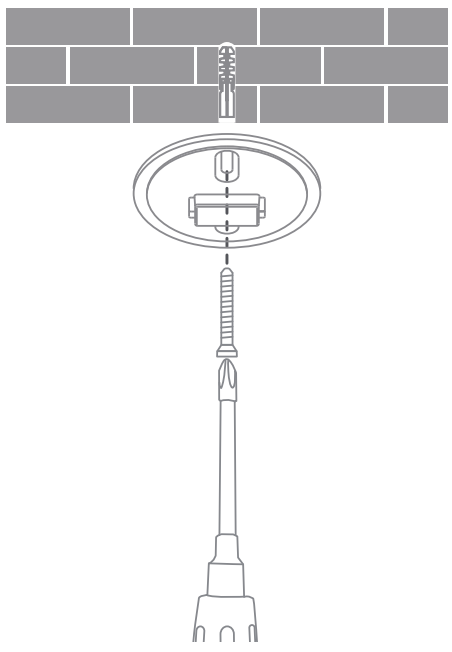

4. Wyrównaj uchwyt z zatrzaskiem na podstawie i wciśnij.

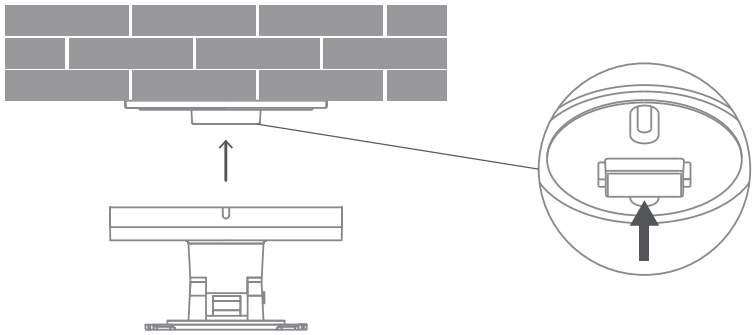

5. Wyrównaj wgłębienie na spodzie aparatu z wypustkami na uchwycie i obróć aparat w prawo do usłyszenia kliknięcia, które wskazuje zablokowanie na miejscu.

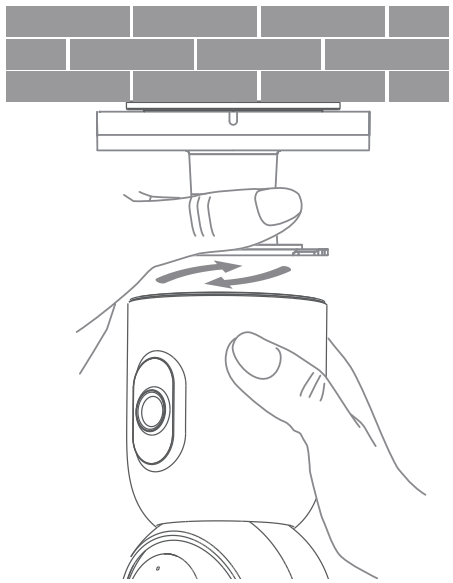

6. Wyreguluj oś obrotu na uchwycie w celu ustawienia aparatu pod pożądanym kątem. Przytrzymaj i obróć aparat w celu wyregulowania w pionie i w poziomie kąta obiektywu o stałej ogniskowej.

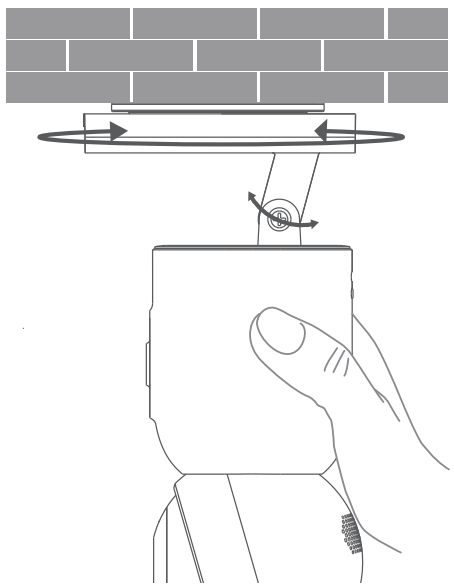

7. Dokręć i zabezpiecz oś obrotu za pomocą wkrętaka Phillips, aby upewnić się, że aparat jest stabilny.

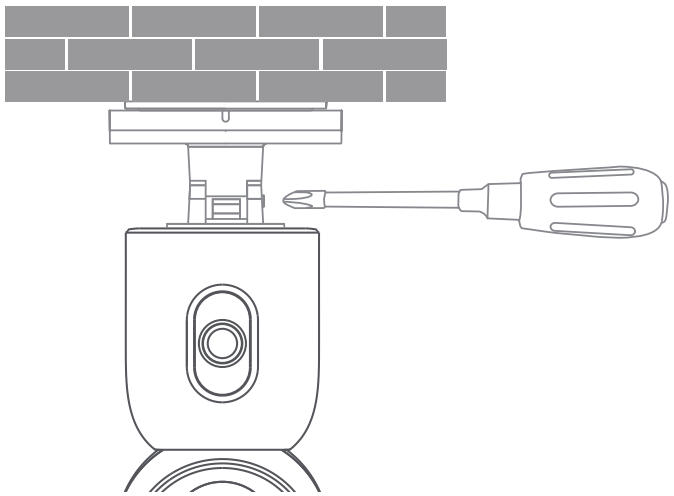

⚠ Uwagi dotyczące montażu na ścianie:

1. Ściana, na której zamontowane jest urządzenie, musi mieć nośność co najmniej 3 razy większą niż waga urządzenia.
2. Aby uniknąć uszkodzeń lub obrażeń, urządzenie musi być bezpiecznie przymocowane do podłogi/ściany zgodnie z instrukcją montażu.

⚠ Uwagi dotyczące demontażu:

Aby wykonać demontaż aparatu bezpiecznie, przesuń i pociągnij w kierunku wysuniętych punktów pozycjonowania na podstawie.

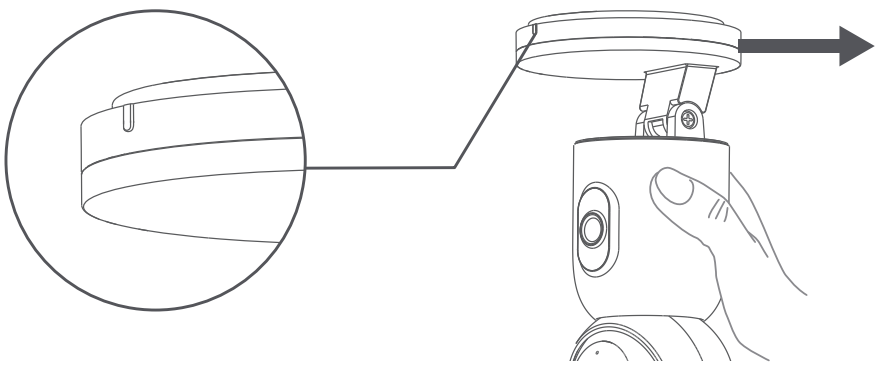

Podstawowe parametry

Nazwa produktu: IMILAB C30 Dual
Model: CMSXJ111A
Masa netto: 304g
Rozdzielczość: 2960 × 1666
Pojemność: Karta MikroSD (do 256 GB)
Zasilacz: 5V ⎓ 2A
Wymiar: 78 X 78 X 151mm
Temperatura pracy:: -10℃ ~ 45℃
Kodowanie wideo: H.265
FCC ID: 2APA9-CMSXJ111A
Połączenie bezprzewodowe: Wi-Fi IEEE 802.11 a/b/g/n/ac/ax 2.4 GHz/5 GHz, Bluetooth 5.3
Maksymalna moc wyjściowa Wi-Fi:
2400-2483,5 MHz, <20 dBm
5150-5350 MHz, <20 dBm
5470-5725 MHz, <20 dBm
5725-5850 MHz, <14 dBm
Maksymalna moc wyjściowa Bluetooth: 2402-2480 MHz, <10 dBm

Środki ostrożności

• Temperatura pracy urządzenia wynosi od -10°C do 45°C. Nie używaj urządzenia, gdy temperatura jest zbyt wysoka lub zbyt niska.
• Kamera jest precyzyjnym produktem elektronicznym. Aby zapewnić jej prawidłową pracę, nie należy instalować kamery w środowiskach o wysokiej wilgotności, ani nie dopuszczać do kontaktu kamery z wodą.
• Aby uzyskać lepsze rezultaty, unikaj umieszczania kamery przed lub obok szklanej powierzchni, białej ściany lub innych powierzchni odbijających, ponieważ może to spowodować nierównomierne oświetlenie nagrania między pierwszym planem a tłem lub prześwietlenie.
• Upewnij się, że urządzenie znajduje się w zasięgu sygnału Wi-Fi. Umieść urządzenie w miejscu o dobrej sile sygnału Wi-Fi.
• Staraj się unikać umieszczania urządzenia w pobliżu metalowych przedmiotów, kuchenki mikrofalowej lub innych obiektów, które mogą powodować zakłócenia sygnału.
• W standardowych warunkach eksploatacji sprzęt trzymać w odległości przynajmniej 20 cm od anten i ciała użytkownika.

Informacje dotyczące europejskiej dyrektywy WEEE



Wszystkie produkty oznaczone tym symbolem uznano za odpady sprzętu elektrycznego i elektronicznego (WEEE zgodnie z dyrektywą 2012/19/UE) i nie można ich wyrzucić po zakończeniu okresu użytkowania wraz z innymi zmieszanymi odpadami z gospodarstw domowych. W celu ochrony zdrowia ludzi oraz środowiska naturalnego należy przekazać zużyty sprzęt do wyznaczonego punktu utylizacji wyznaczonego przez instytucje rządowe lub lokalne. Prawidłowe usunięcie zużytego produktu pomaga w zapobieganiu potencjalnym negatywnym skutkom oddziaływania na środowisko naturalne i zdrowie ludzi. Więcej informacji o warunkach i lokalizacji punktów zbiórki można uzyskać w urzędzie lokalnym lub od instalatora.

Deklaracja zgodności UE

CE

Niniejszym firma Shanghai Imilab Technology Co., Ltd. oświadcza, że urządzenie radiowe typu IMILAB C30 Dual jest zgodne z dyrektywą 2014/53/UE. Pełny tekst deklaracji zgodności UE jest dostępny na następującej stronie internetowej:
https://www.imilabglobal.com/pages/eu-declaration-of-conformity
Szczegółową elektroniczną instrukcję obsługi można znaleźć na stronie
https://www.imilabglobal.com/pages/user-manual

Dane techniczne zewnętrznego zasilacza AC

Producent: Jiangxi Jian Aohai Technology Co., Ltd.
Identyfikator modelu: A232-050200U-EU2, A319-050200U-US2, A812-050200U-UK1
Napięcie wejściowe: 100-240 VAC
Częstotliwość wejściowa AC: 50-60 HZ
Napięcie wyjściowe: 5 V
Prąd wyjściowy: 2 A
Moc wyjściowa: 10 W
Średnia Sprawność podczas Pracy: ≥ 78%
Wydajność przy Niskim Obciążeniu (10%): ≥ 76%
Zużycie Mocy bez obciążenia: < 0.1 W

Общие сведения об устройстве

• Комплект поставки

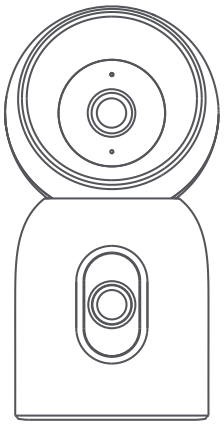

IMILAB C30 Dual

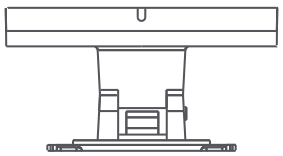

Настенное крепление

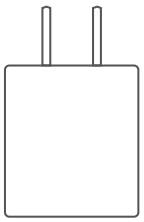

Блок питания

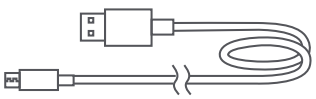

Кабель для зарядки

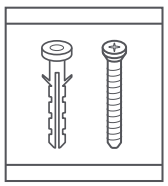

Комплект для настенного крепления

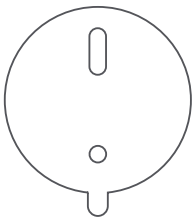

Монтажная наклейка

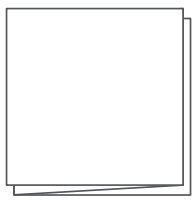

Руководство пользователя

• Внешний вид устройства

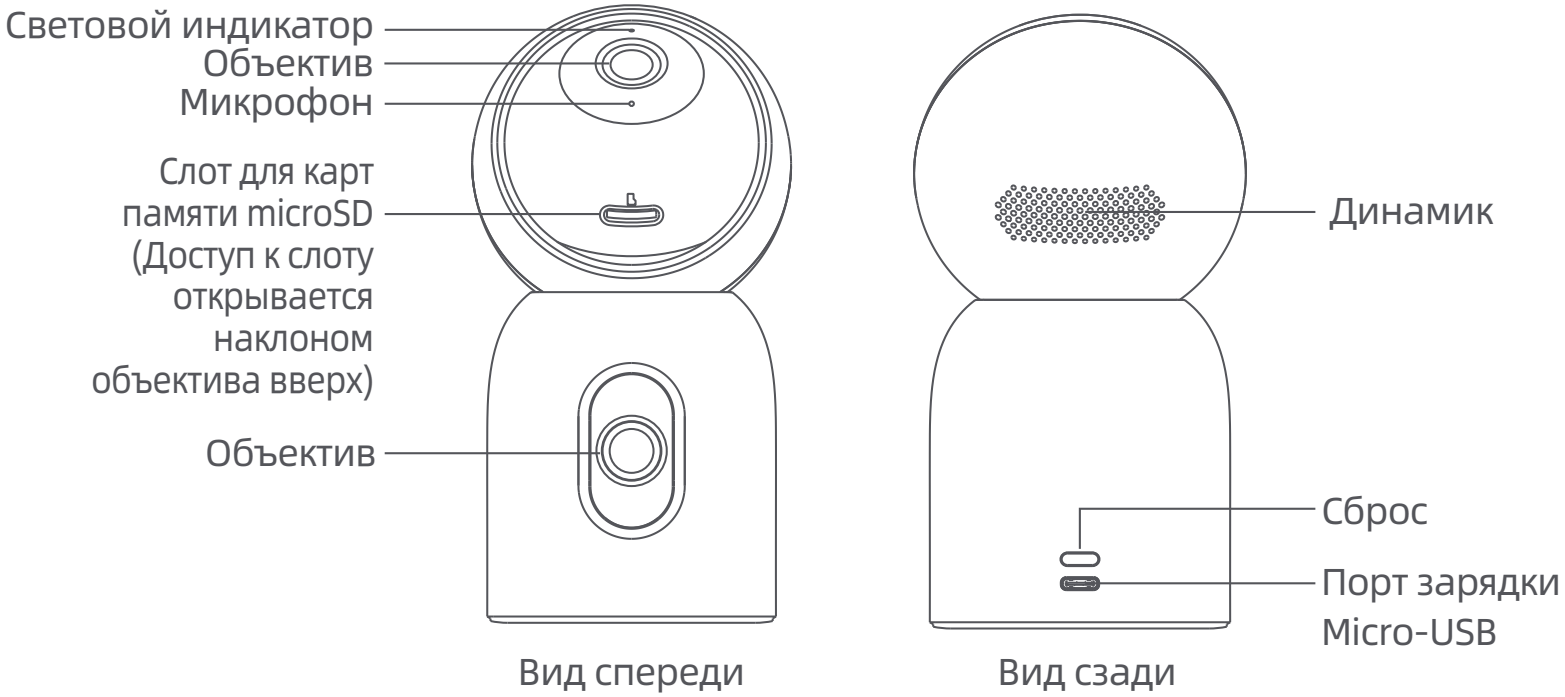

Подключение к источнику питания

• Включение питания

Вставьте кабель питания в разъем питания камеры.

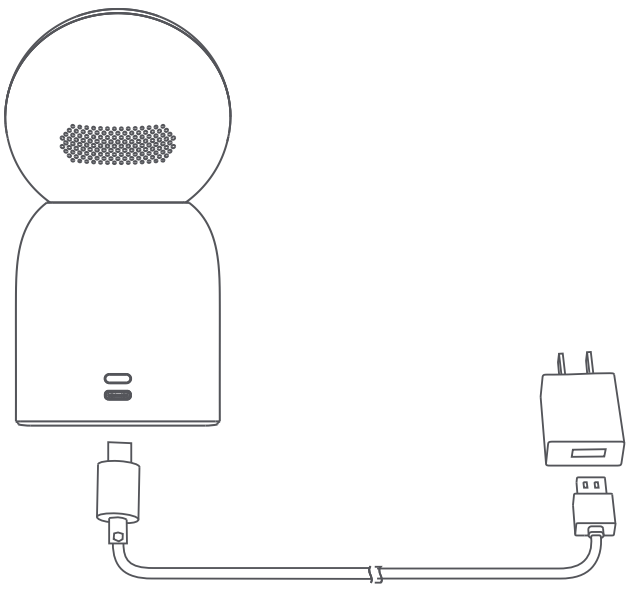

• Световой индикатор

Непрерывно светится синим: успешное подключение/нормальное состояние
Мигает синим: исключение сети
Быстро мигает оранжевым:ожидание подключения
Медленно мигает оранжевым:выполняется обновление системы

Подключение к приложению Xiaomi Home

1. Сканируйте QR-код, чтобы загрузить и установить приложение Xiaomi Home, затем зарегистрируйтесь и войдите в систему как пользователь.
2. Установите соединение. При подключении убедитесь, что сеть работает стабильно, камера включена в нормальном режиме, а индикатор быстро мигает оранжевым. После успешного подключения индикатор будет непрерывно светиться синим.

*** Загрузите и используйте приложение Xiaomi Home версии 9.4 или более поздней.**

5457744C

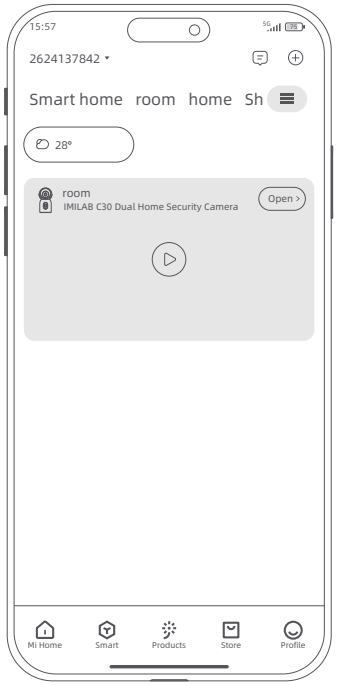

Откройте приложение Xiaomi Home и нажмите на «+» в правом верхнем углу

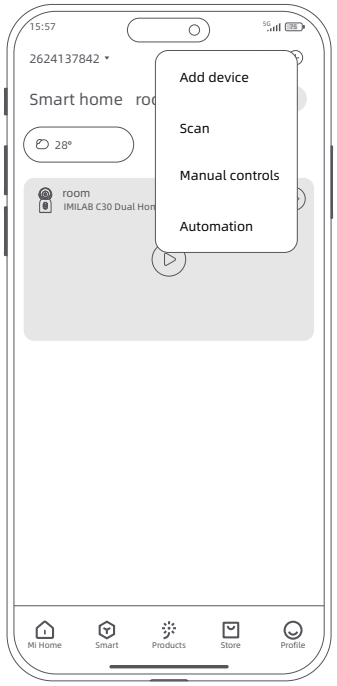

Выберите «Сканировать» и сканируйте QR-код на корпусе камеры. Следуйте пошаговой инструкции, чтобы добавить устройство

• Восстановление заводских настроек

Чтобы подключить камеру к другой сети или привязать к другому Xiaomi аккаунту в приложении Mi Home/Xiaomi Home, нажмите и удерживайте кнопку сброса в течение примерно семи секунд, пока индикатор не начнет быстро мигать оранжевым, указывая, что на камере восстановлены заводские настройки. Затем заново подключите камеру к приложению Mi Home/Xiaomi Home.
Примечание. Содержимое карты памяти microSD не будет удалено после восстановления заводских настроек камеры.

Монтаж устройства

• Установка карты памяти MicroSD

Убедитесь, что камера отключена от источника питания. Направьте объектив камеры вверх, чтобы стал виден слот для карты памяти MicroSD. Вставьте карту памяти microSD в слот в направлении, показанном на рисунке.

Примечание.
1.Карту SD необходимо приобретать отдельно. Камеру можно использовать без карты SD.
2.Отключайте камеру от источника питания перед установкой или извлечением карты памяти MicroSD. Используйте карту памяти MicroSD от надежного производителя (до 256 Гб). Рекомендуется использовать карты памяти MicroSD со скоростью считывания и записи минимум U1/Class 10.

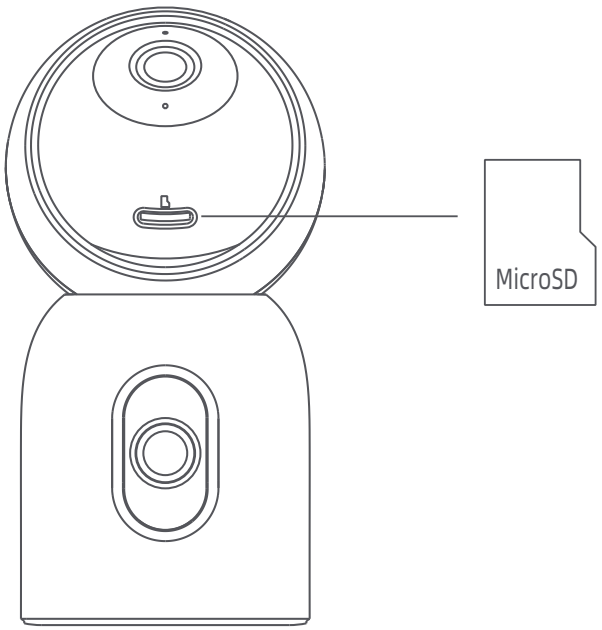

• Часто задаваемые вопросы

Сканируйте QR-код для просмотра часто задаваемых вопросов.

• Монтаж устройства

Устройство можно размещать на различных горизонтальных поверхностях, например на письменном, обеденном или журнальном столе. Камеру также можно прикрепить к стене.

Настенный монтаж:
1. Просверлите два отверстия в стене, взяв основание камеры в качестве шаблона. Перед сверлением рекомендуется отметить места отверстий карандашом. Диаметр отверстия должен составлять около 6,0 мм, а глубина – около 30 мм.
2. Вставьте в отверстия в стене два пластиковых дюбеля. Обязательно расположите базовый блок таким образом, чтобы стрелка указывала вверх. Вкрутите винты в пластиковые дюбели,чтобы зафиксировать базовый блок.

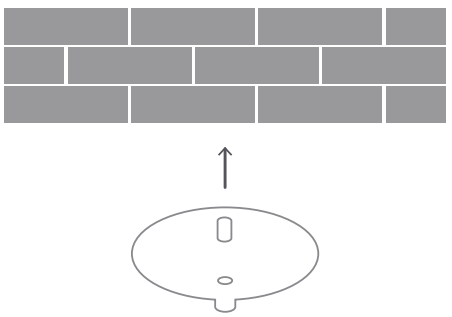

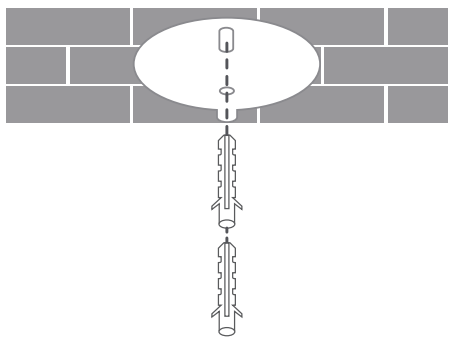

3. Убедитесь, что сторона основания с защелкой обращена наружу. Закрепите основание, закрутив винты в расширительные гайки с помощью крестовой отвертки.

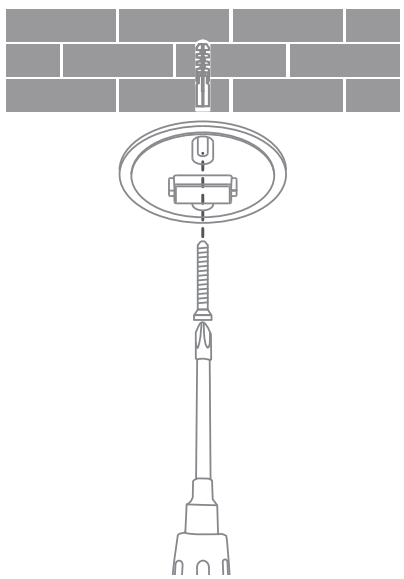

4. Совместите кронштейн с защелкой на основании и защелкните его.

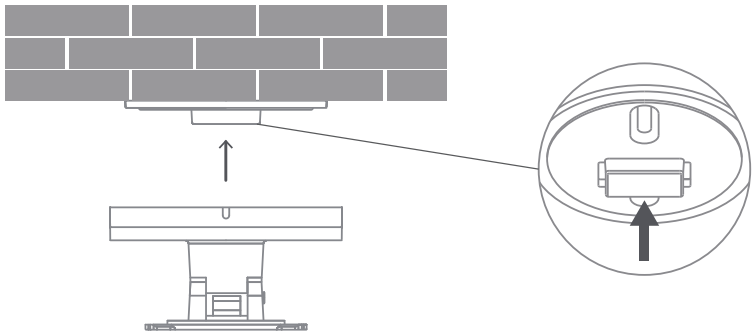

5. Совместите канавку в нижней части камеры с выступами на кронштейне и поверните камеру по часовой стрелке до щелчка, означающего, что она зафиксирована.

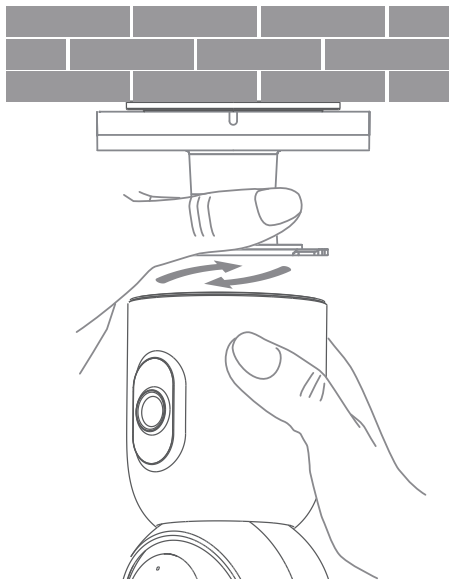

6. Отрегулируйте шарнир на кронштейне, чтобы установить камеру под нужным углом. Держите и поворачивайте корпус камеры, чтобы настроить угол наклона объектива с фиксированным фокусным расстоянием по горизонтали и вертикали.

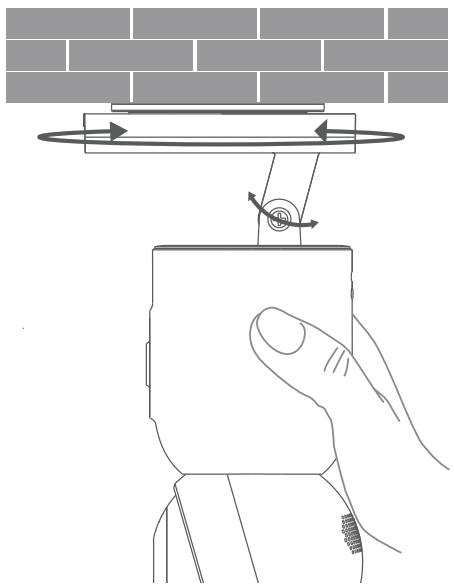

7. Затяните и закрепите шарнир с помощью крестовой отвертки, чтобы обеспечить устойчивость камеры.

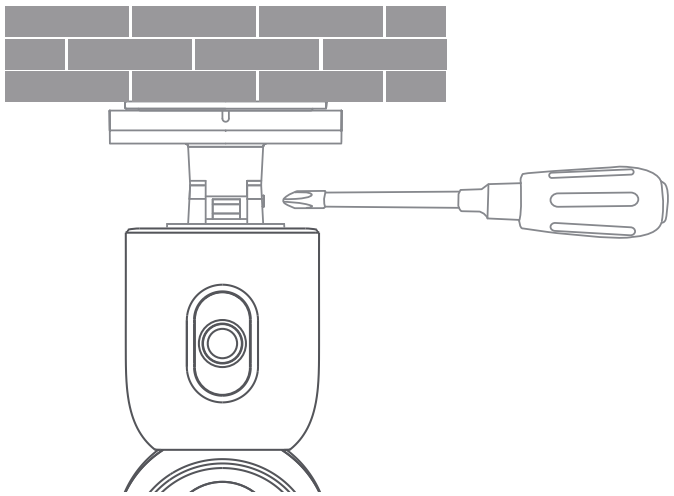

⚠ Примечания по настенному монтажу:

1. Стена, на которой монтируется устройство, должна иметь несущую способность как минимум в 3 раза больше веса устройства.
2. Во избежание любых повреждений или травм устройство должно быть надежно прикреплено к полу/стене в соответствии с инструкциями по установке.

⚠ Меры предосторожности при разборке:

Чтобы безопасно снять камеру, сдвиньте и потяните ее в направлении выступающих опорных точек на основании.

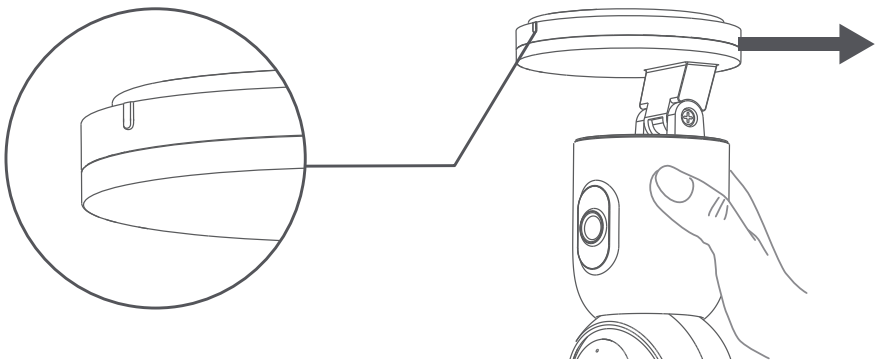

Основные параметры

Название устройства: IMILAB C30 Dual
Модель: CMSXJ111A
Вес нетто: 304g
Разрешение: 2960 × 1666
Потребляемая мощность: 5 В ⎓ 2A
Размеры: 78 X 78 X 151mm
Video Code: H.265
FCC ID: 2APA9-CMSXJ111A
Рабочая температура: от -10 °C до 45 °C
Хранилище: карта MicroSD (до 256 ГБ)
Беспроводное подключение: Wi-Fi IEEE 802.11 a/b/g/n/ac/ax 2.4 GHz/5 GHz, Bluetooth 5.3
Максимальная выходная мощность Wi-Fi
2400-2483,5 МГц, <20 дБм
5150-5350 МГц, <20 дБм
5650-5725 МГц, <20 дБм
5725-5850 МГц, <14 дБм
Максимальная выходная мощность Bluetooth: 2402-2480 МГц, <10 дБм

Меры предосторожности

• Рабочая температура устройства составляет от -10 °C до 45 °C. Не эксплуатируйте устройство при слишком высокой или слишком низкой температуре.
• Камера является высокоточным электронным продуктом. Чтобы обеспечить нормальную работу камеры, не устанавливайте ее в условиях высокой влажности и не допускайте попадания воды внутрь.
• Для получения лучших результатов не размещайте камеру перед или рядом со стеклянной поверхностью, белой стеной или другими отражающими поверхностями, т. к. это может привести к неравномерному освещению видеозаписи между передним и задним планами или переэкспонированию.
• Убедитесь, что устройство находится в зоне покрытия сигнала Wi-Fi. Размещайте устройство в месте с хорошим уровнем сигнала Wi-Fi.
• Не размещайте устройство рядом с металлическими предметами, микроволновой печью или другими предметами, способными вызывать помехи сигнала.
• В обычных условиях использования данного оборудования между антенной и телом должно сохраняться расстояние не менее 20 см.

Информация об отходах электрического и электронного оборудования



Все изделия, обозначенные символом раздельного сбора отработанного электрического и электронного оборудования (WEEE, директива 2012/19/EU), следует утилизировать отдельно от несортируемых бытовых отходов. С целью охраны здоровья и защиты окружающей среды такое оборудование необходимо сдавать на переработку в специальные пункты приема электрического и электронного оборудования, определенные правительством или местными органами власти. Правильная утилизация и переработка помогут предотвратить возможные негативные последствия для окружающей среды и здоровья человека. Чтобы узнать, где находятся такие пункты сбора и как они работают, обратитесь в компанию, занимающуюся установкой оборудования, или в местные органы власти.

EU Declaration of Conformity

CE

Настоящим компания Shanghai Imilab Technology Co., Ltd. заявляет, что тип радиооборудования IMILAB C30 Dual соответствует требованиям Директивы 2014/53/EU.

Полный текст декларации о соответствии нормативным требованиям ЕС доступен по следующему адресу:
https://www.imilabglobal.com/pages/eu-declaration-of-conformity

Подробное электронное руководство см. по адресу
https://www.imilabglobal.com/pages/user-manual

Технические характеристики внешнего адаптера переменного тока

Производитель: Jiangxi Jian Aohai Technology Co., Ltd.
Идентификатор модели: A232-050200U-EU2, A319-050200U-US2, A812-050200U-UK1
Входное напряжение: 100-240 VAC
Частота переменного тока на входе: 50-60 HZ
Выходное напряжение: 5 V
Выходной ток: 2 A
Выходная мощность: 10 W
Средний КПД в активном состоянии: ≥ 78%
КПД при низкой нагрузке (10 %): ≥ 76%
Энергопотребление без нагрузки: < 0.1 W

Представлення виробу

• Комплект поставки

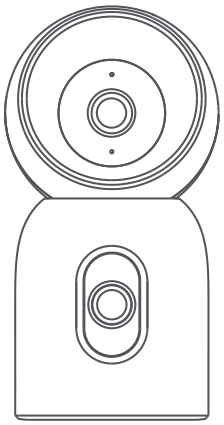

IMILAB C30 Dual

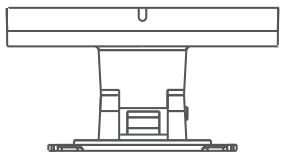

Настінний кронштейн

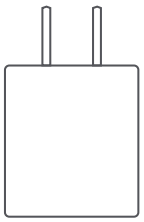

Адаптер живлення

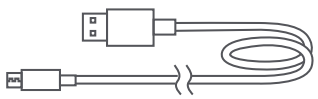

Зарядний кабель

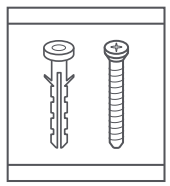

Комплект для настінного кріплення

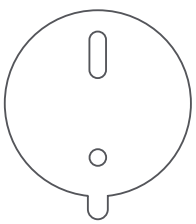

Монтажна наклейка

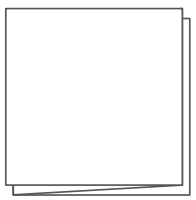

Посібник користувача

• Зовнішній вигляд виробу

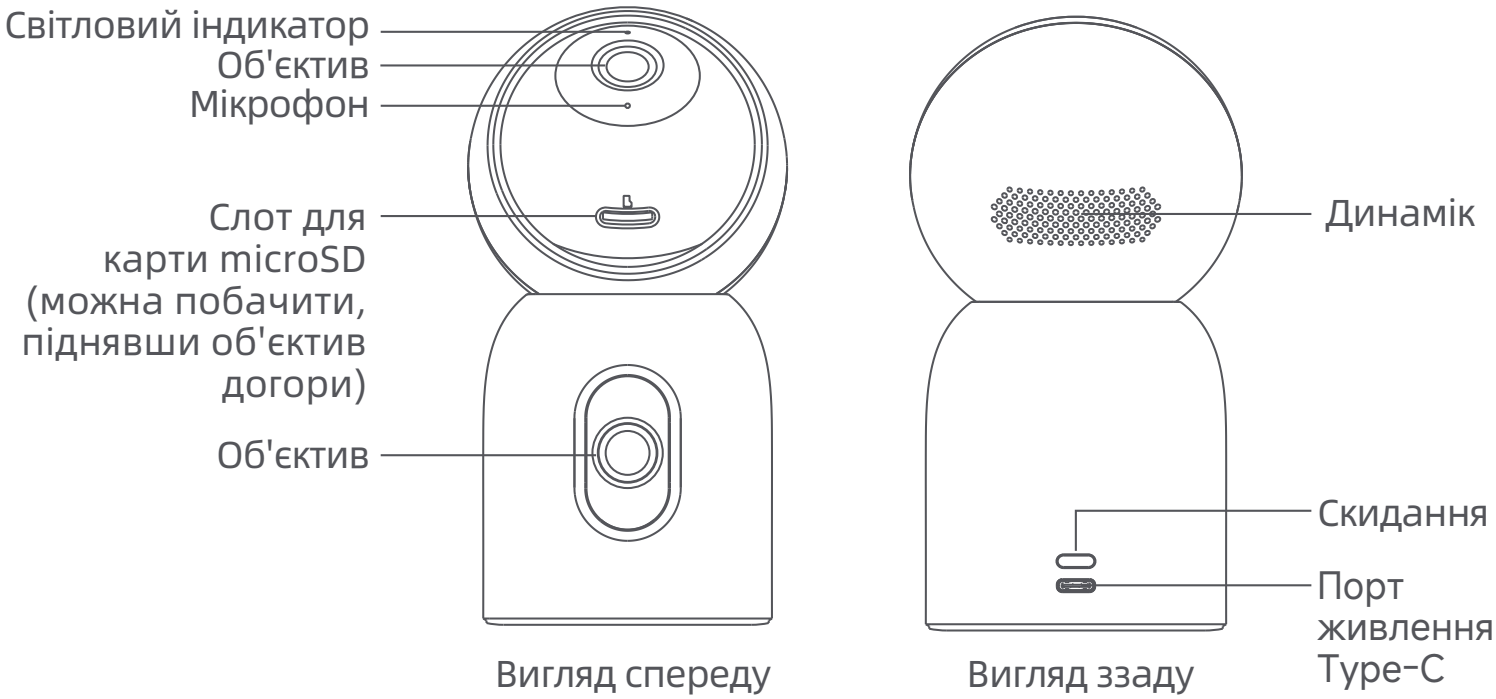

Підключення до джерела живлення

• Увімкнення живлення

Вставте кабель живлення в роз’єм живлення камери.

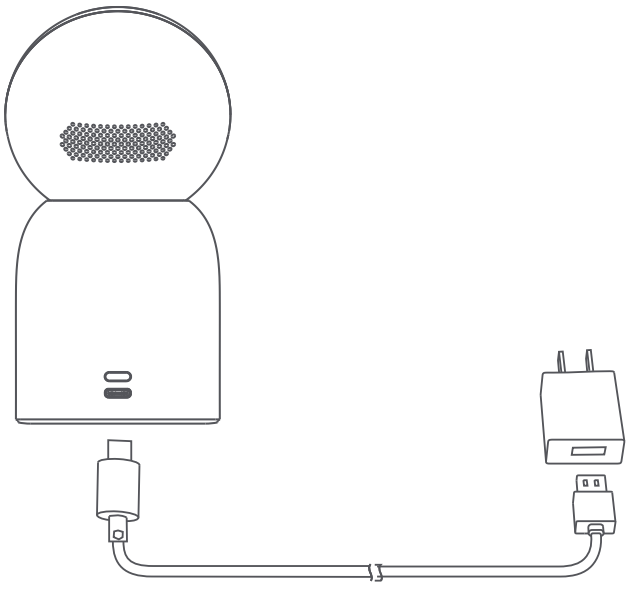

• Світловий індикатор

Світиться синім: успішне підключення/нормальний стан
Блимає синім: виняток мережі
Швидко блимає помаранчевим:очікування підключення
Повільно блимає помаранчевим:триває оновлення системи

Підключення до додатка Xiaomi Home

1. Скануйте QR-код, щоб завантажити та встановити додаток Xiaomi Home, потім зареєструйтеся та увійдіть як користувач.
2. Встановіть підключення. При підключенні переконайтеся, що мережа працює безперебійно, камера увімкнена в нормальному режимі, а індикатор швидко блимає помаранчевим. Після успішного підключення індикатор буде постійно світитися синім.

*** Завантажте й використовуйте програму Xiaomi Home верс ії 9.4 або новішої.**

5457744C

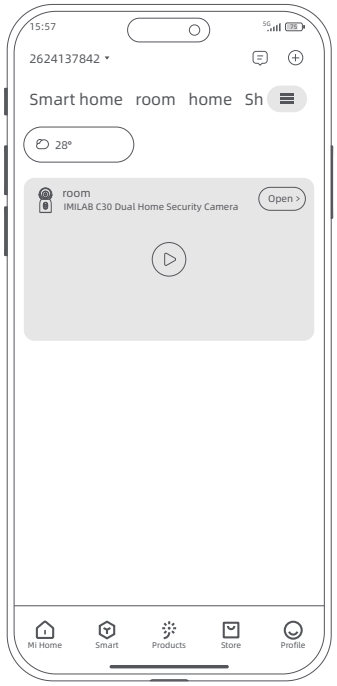

Відкрийте додаток Xiaomi Home і натисніть «+» у верхньому правому куті

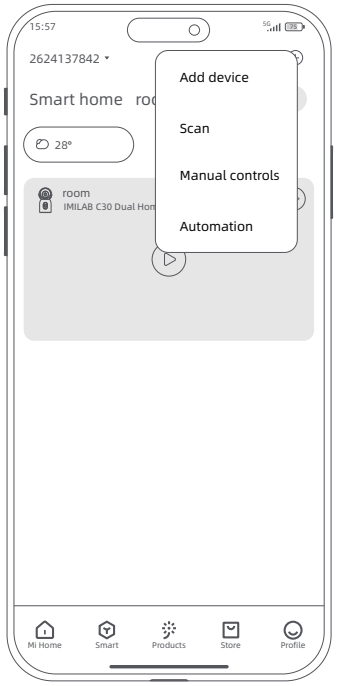

Виберіть «Сканувати» і скануйте QR-код на корпусі камери. Дотримуйтесь покрокової інструкції, щоб додати пристрій

• Відновлення заводських налаштувань

Щоб підключити камеру до іншої мережі або зв'язати її з іншим Xiaomi акаунтом у програмі Mi Home/Xiaomi Home, натисніть і утримуйте кнопку скидання протягом 7 секунд, доки індикатор не почне швидко блимати помаранчевим кольором, що св ідчитиме про відновлення заводських налаштувань камери. П ісля цього знову підключіть камеру до програми Mi Home/Xiaomi Home.

Примітка. Відновлення заводських налаштувань камери не призведе до видалення вмісту карти пам'яті microSD.

Встановлення пристрою

• Встановлення карти пам'яті MicroSD

Переконайтеся, що камера від'єднана від джерела живлення. Підніміть об'єктив догори, щоб відкрити доступ до слота для карти MicroSD. Вставте карту MicroSD у слот для карт у напрямку, показаному на малюнку.

Примітка.
1.Карту SD потрібно придбати окремо. Камеру можна використовувати без карти SD.
2.Перед встановленням або вийманням карти пам'яті MicroSD слід відключати камеру від джерела живлення. Використовуйте карту MicroSD надійного виробника (до 256 ГБ). Рекомендована швидкість читання і запису карти MicroSD – щонайменше U1/Class 10.

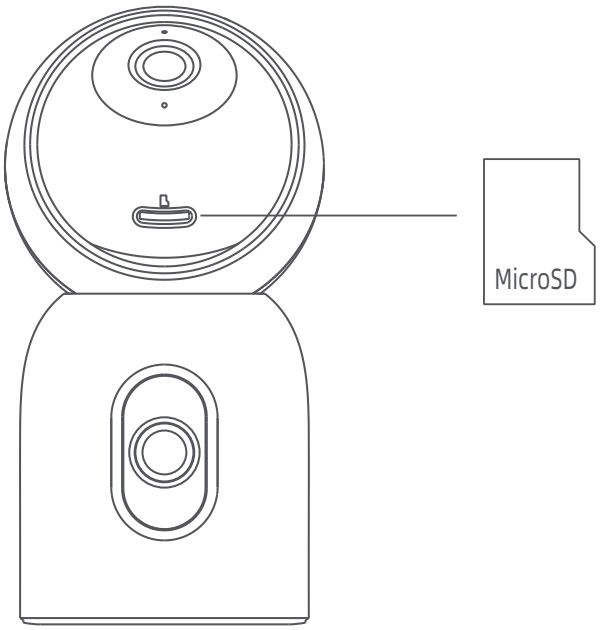

• Часті питання

Скануйте QR-код, щоб переглянути часті питання.

• Встановлення пристрою

Пристрій можна розміщувати на різних горизонтальних поверхнях, таких як письмовий, обідній або журнальний стіл. Також його можна закріпити на стіні.

Встановлення на стіні:
1. Просвердліть у стіні два отвори, використовуючи основу камери як шаблон. Перед свердлінням рекомендується позначити місця розташування отворів олівцем. Діаметр отвору повинен бути приблизно 6,0 мм, а глибина – приблизно 30 мм.
2. Вставте два пластикові дюбелі в отвори у стіні. Розмістіть базовий блок так, щоб стрілка вказувала вгору. Закрутіть гвинти в пластикові дюбелі, щоб закріпити базовий блок на місці.

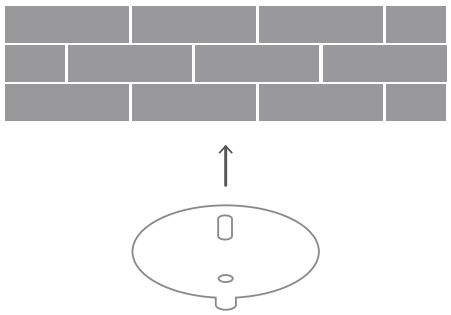

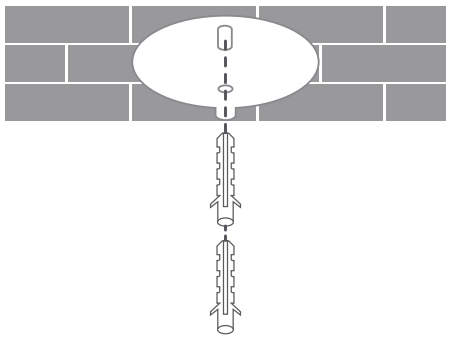

3. Переконайтеся, що сторона основи з засувкою направлена назовні. Вставте гвинти в розширювальні гайки за допомогою хрестоподібної викрутки, щоб закріпити опорну пластину.

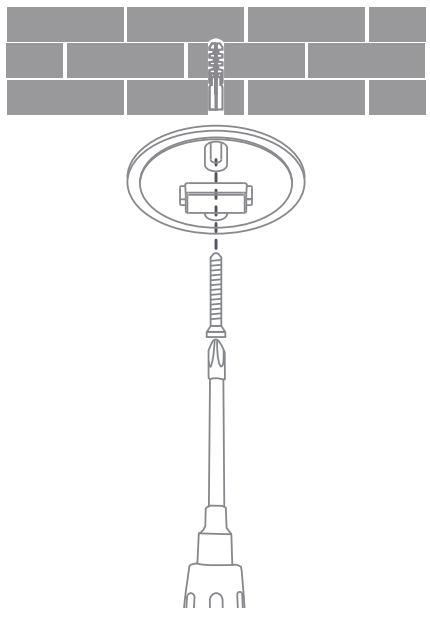

4. Сумістіть кронштейн із засувкою на основі та зафіксуйте його на місці.

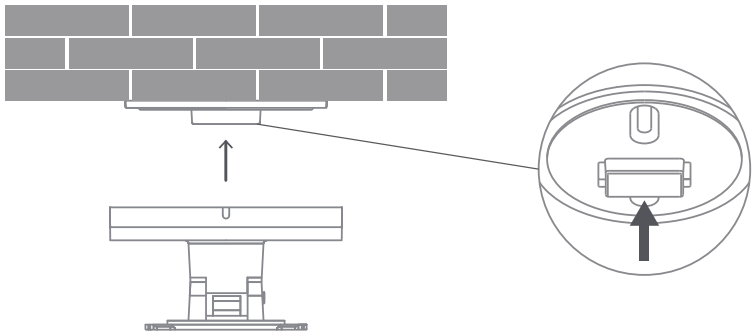

5. Сумістіть паз у нижній частині камери з виступами на кронштейні та повертайте камеру за годинниковою стрілкою, доки не почуєте клацання, яке означатиме, що вона зафіксована на місці.

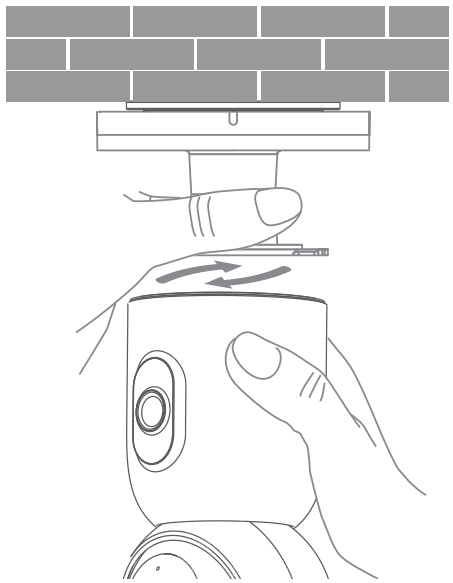

6. Відрегулюйте шарнір на кронштейні, щоб розташувати камеру під потрібним кутом. Утримуйте корпус камери і повертайте його, щоб відрегулювати кут об'єктива з фіксованою фокусною відстанню по горизонталі та вертикалі.

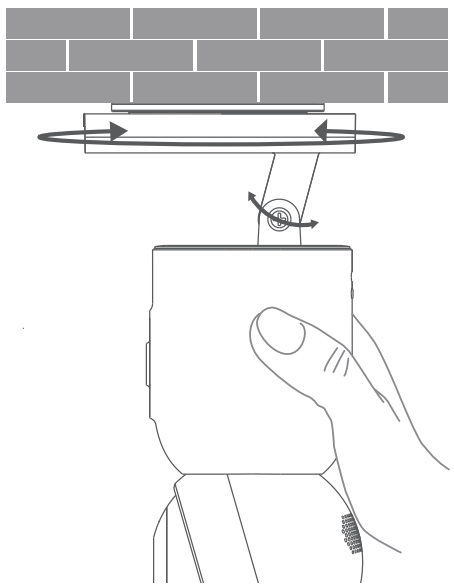

7. Затягніть і закріпіть шарнір за допомогою хрестоподібної викрутки, щоб забезпечити стабільність камери.

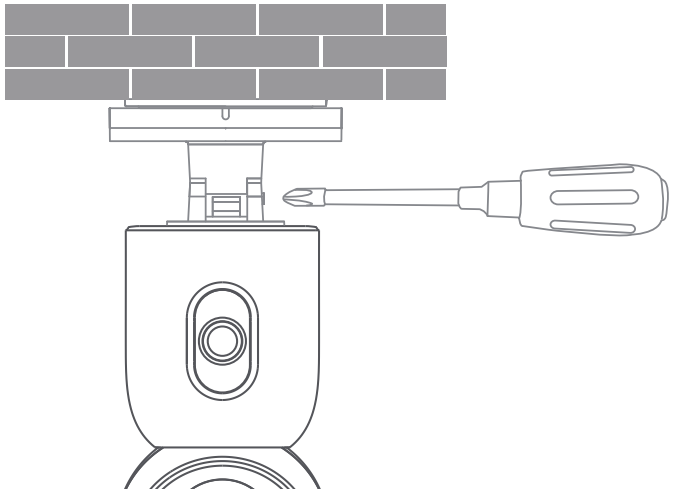

⚠ Вказівки щодо встановлення на стіні:

1. Стіна, на яку встановлюється пристрій, має бути розрахована на навантаження, що принаймні в 3 рази перевищує вагу пристрою.
2. Щоб уникнути будь-яких пошкоджень або травм, пристрій необхідно надійно закріпити на стелі або стіні відповідно до інструкції зі встановлення.

⚠ Заходи безпеки при розбиранні:

Щоб безпечно зняти камеру, посуньте і потягніть її в напрямку опорних точок, що виступають на основі.

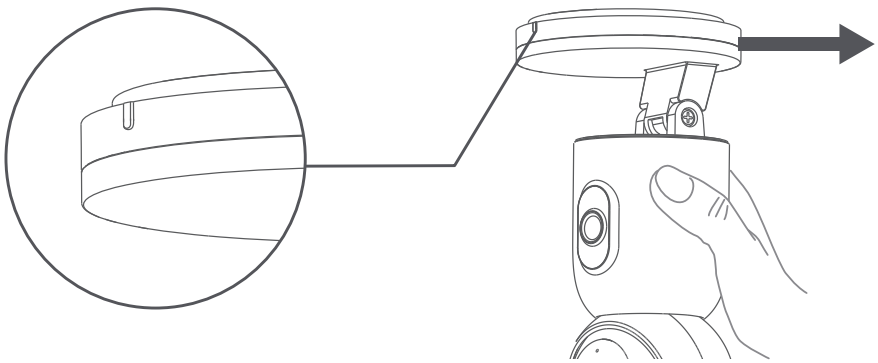

Основні параметри

Назва виробу: IMILAB C30 Dual
Модель: CMSXJ111A
Вага нетто: 304g
Resolution: 2960 × 1666
Робоча температура: -10℃ ~ 45℃
Вхід живлення: 5V ⎓ 2A
Розміри: 78 X 78 X 151mm
Video Code: H.265
FCC ID: 2APA9-CMSXJ111A
Сховище: карта пам'яті MicroSD (до 256 ГБ)
Бездротове підключення: Wi-Fi IEEE 802.11 a/b/g/n/ac/ax 2.4 GHz/5 GHz, Bluetooth 5.3
Максимальна вихідна потужність Wi-Fi:
2400-2483,5 МГц, <20 дБм
5150-5350 МГц, <20 дБм
5470-5725 МГц, <20 дБм
5725-5850 МГц, <14 дБм
Максимальна вихідна потужність Bluetooth: 2402-2480 МГц, <10 дБм
Bluetooth Maximum Output Power: 2402-2480 MHz, <10 dBm

Застереження

• Робоча температура пристрою становить від -10 °C до 45 °C. Не використовуйте пристрій в умовах занадто високої або занадто низької температури.
• Камера – це високоточний електронний продукт. Для забезпечення нормальної роботи камери не встановлюйте її в місцях з підвищеною вологістю і не допускайте потрапляння води всередину.
• Задля забезпечення оптимальної ефективності старайтеся розміщувати камеру таким чином, щоб перед нею та поряд із нею не було скляних поверхонь, білих стін та інших поверхонь, що відбивають світло, інакше освітлення між переднім і заднім планом буде нерівномірним і виникатиме переекспонування.
• Переконайтеся, що пристрій знаходиться в зоні дії сигналу Wi-Fi. Розмістіть його в місці з хорошим рівнем сигналу Wi-Fi.
• Старайтеся не розміщувати пристрій поблизу металевих предметів, мікрохвильової печі та інших об'єктів, які можуть створювати перешкоди для сигналу.

Декларація відповідності для ЄС



Усі продукти, позначені цим символом, вважаються відходами електричного та електронного обладнання (WEEE відповідно до директиви 2012/19/EU), які слід утилізувати окремо від несортованих побутових відходів. Щоб захистити здоров'я людей і навколишнє середовище, потрібно здавати непрацююче обладнання до спеціалізованих пунктів збору, визначених державними або місцевими органами влади, для подальшої переробки. Правильна утилізація та переробка допоможуть запобігти негативним наслідкам для навколишнього середовища та здоров'я людей. За додатковою інформацією про розташування та умови роботи подібних пунктів збору звертайтеся до компанії, яка виконала встановлення, або до місцевих органів влади.

EU Declaration of Conformity

CE

Цим компанія Shanghai Imilab Technology Co., Ltd. заявляє, що радіообладнання типу IMILAB C30 Dual відповідає Директиві 2014/53/EU. Повний текст заяви для ЄС про відповідність наведено в Інтернеті за такою адресою:
https://www.imilabglobal.com/pages/eu-declaration-of-conformity
Докладний електронний посібник можна знайти за адресою
https://www.imilabglobal.com/pages/user-manual

Технічні характеристики зовнішнього адаптера змінного струму

Виробник: Jiangxi Jian Aohai Technology Co., Ltd.
Ідентифікатор моделі: A232-050200U-EU2, A319-050200U-US2, A812-050200U-UK1
Вхідна напруга: 100-240 VAC
Вхідна частота змінного струму: 50-60 HZ
Вихідна напруга: 5 V
Вихідний струм: 2 A
Вихідна потужність: 10 W
Середній ККД активного режиму: ≥ 78%
ККД при низькому навантаженні (10%): ≥ 76%
Споживання енергії без навантаження: < 0.1 W

製品導入

• パッケージ一覧

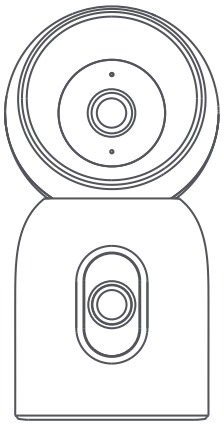

IMILAB C30 Dual

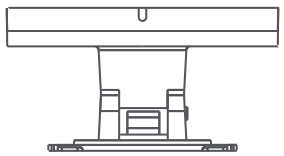

ウォールマウント

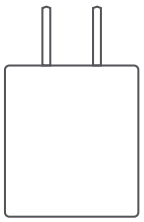

電源アダプター

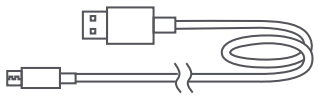

充電ケーブル

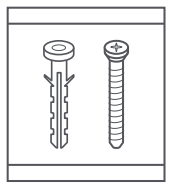

壁取り付けパック

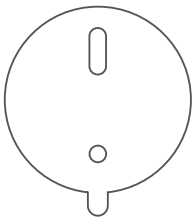

取り付けステッカー

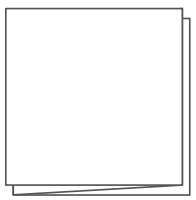

ユーザーマニュアル

• 製品の外観

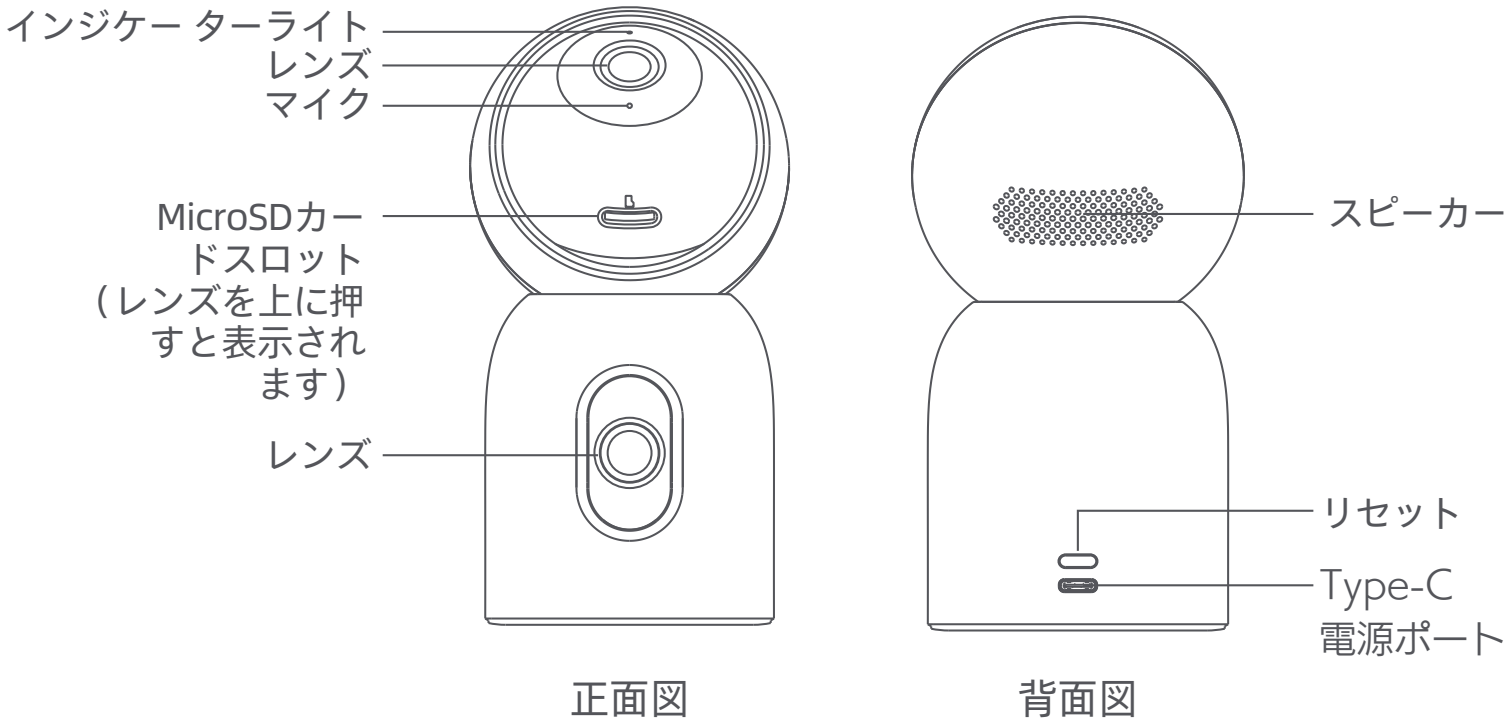

電源に接続する

• 電源オン

電源ケーブルをカメラの電源ポートに挿入します。

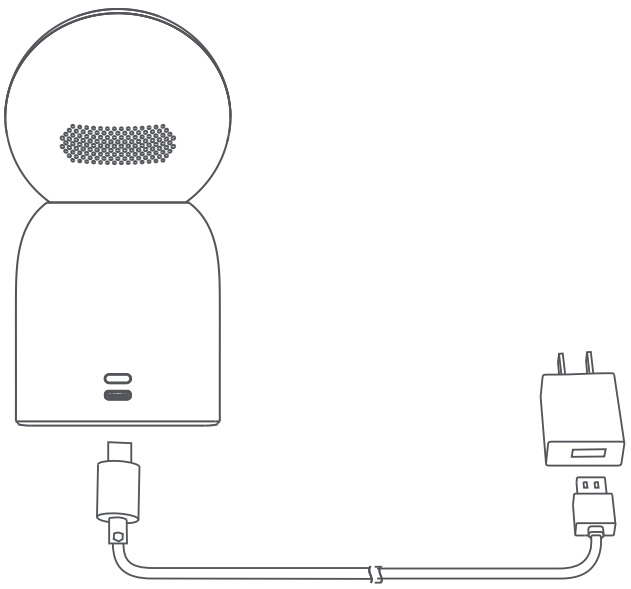

• インジケーターライト
青色に点灯：接続成功/正常ステータス
青色に点滅：ネットワーク例外を待っています
オレンジ色に急速に点滅：接続
オレンジ色にゆっくり点滅：システムのアップグレードが進行中

Xiaomi Homeアプリへの接続

1. QRコードをスキャンしてXiaomi Home APPをダウンロードしてインストールし、ユーザーとしてサインアップしてログインします。
2. 接続をペアリングします。接続時にネットワークがスムーズで、カメラの電源が正常にオンになっていることを確認すると、インジケーターライトがオレンジ色にすばやく点滅します。接続が成功すると、インジケータライトが青色に点灯します。

***Xiaomi APP** バージョン **9.4** 以降をダウンロードして使用してください。

5457744C

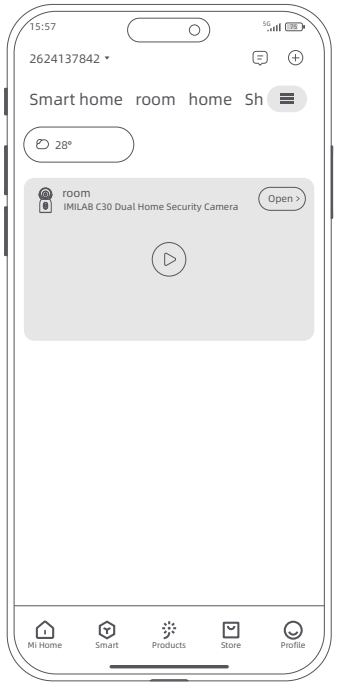

Xiaomi Home APPを開き、右上隅にある「+」をタップします

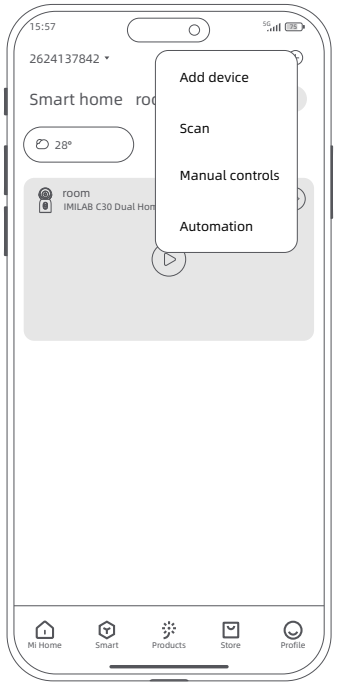

「スキャン」を選択し、カメラ本体のQRコードをスキャンします。ステップバイステップの指示に従って、デバイスを追加します

• ·工場出荷時の設定に戻す

カメラが接続されているネットワークまたはMijia APPアカウントを変更したい場合は、インジケータライトがオレンジ色に速く点滅するまで、リセットボタンを約7秒間押し続けてください。カメラが工場出荷時の設定に正常に復元されたら、Mijia APP に再接続します。
ヒント: 出荷時設定にリセットしても、microSD カードの内容は削除されません。

デバイスの取り付け

• MicroSDカードの取り付け

カメラが電源から切断されていることを確認してください。MicroSDカードスロ

ットが表示されるまで、カメラのレンズを上に調整します。MicroSDカードを図の方向にカードスロットに挿入します。

注：
1.SDカードは別途購入する必要があります。SDカードがなくてもカメラを使用できます。
2.MicroSDカードを抜き差しするときは、カメラを電源から外してください。評判 の良いメーカーのMicroSDカード(最大256GB)を使用してください。MicroSDカ ードの推奨読み取りおよび書き込み速度は、最低U1 /クラス10です。

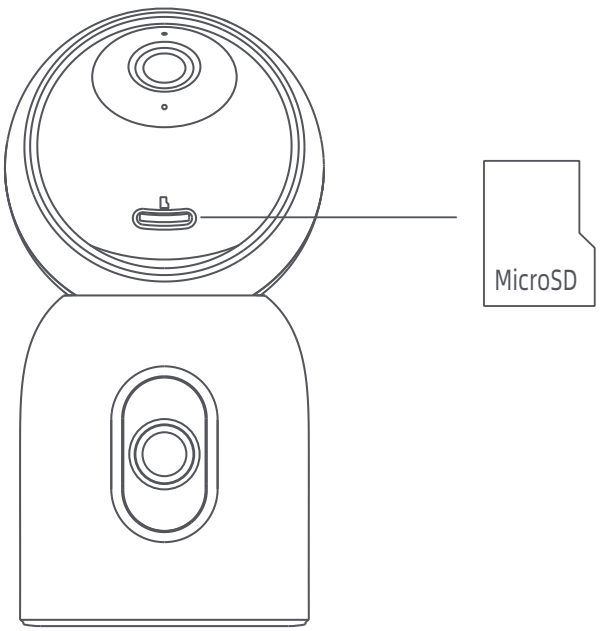

• FAQ
QRコードをスキャンして、よくある質問を確認してください。

• デバイスの取り付け

このデバイスは、ライティングデスク、ダイニングテーブル、コーヒーテーブルなど、さまざまな水平面に配置できます。壁に取り付けることもできます。

壁への取り付け:

1.カメラのベースをテンプレートとして使用して、壁に2つの穴を開けます。穴を開ける前に、穴の位置を鉛筆でマークすることをお勧めします。穴あけ直径は約6.0mm、深さは約30mmである必要があります。
2. 2つのプラスチック製アンカーを壁の穴に挿入します。矢印が上を向くようにベースユニットを配置してください。プラスチックアンカーにネジを締めて、ベースユニットを所定の位置に固定します。

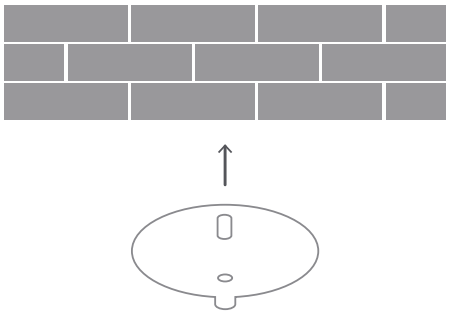

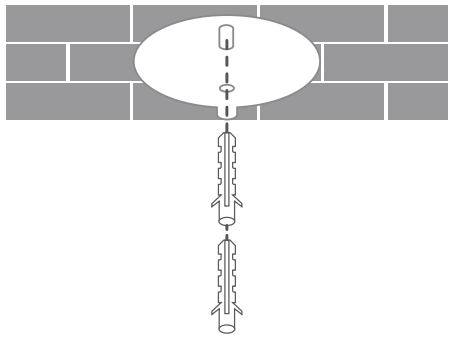

3. ラッチ付きのベースの側面が外側を向いていることを確認してください。プラスドライバーでネジを拡張ナットに挿入して、ベースプレートを固定します。

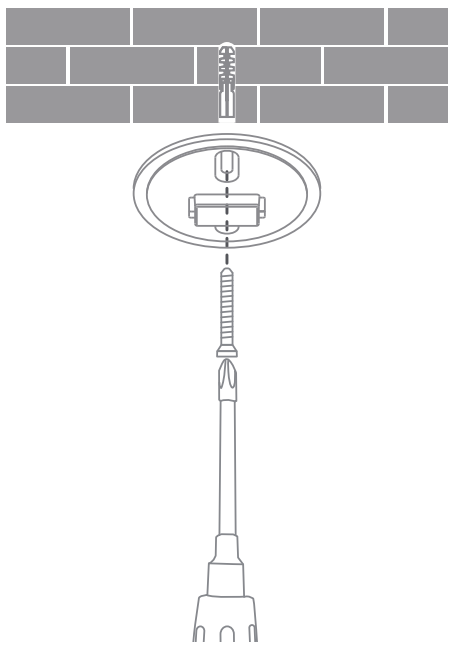

4．ブラケットをベースのラッチに合わせ、所定の位置にはめ込みます。

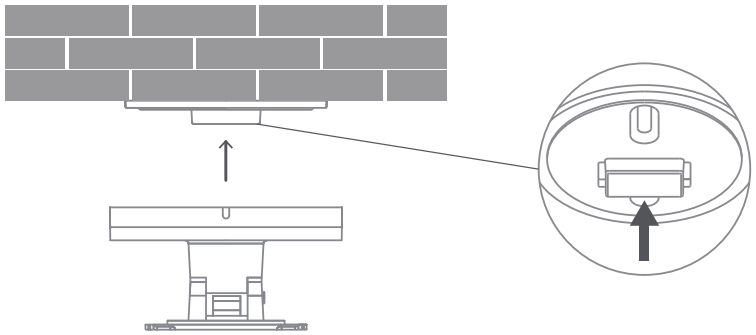

5．カメラの下部にある溝をブラケットの突起に合わせ、カメラが所定の位置にロックされていることを示す「カチッ」という音が聞こえるまでカメラを時計回りに回転させます。

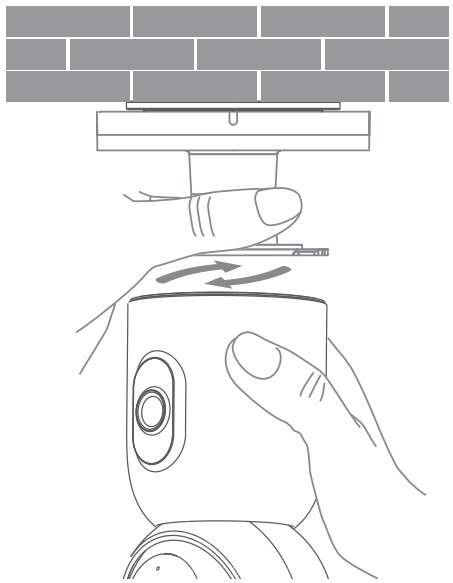

6．ブラケットのピボットを調整して、カメラを目的の角度に配置します。カメラ本体を持って回転させ、固定焦点レンズの水平および垂直の角度を調整します。

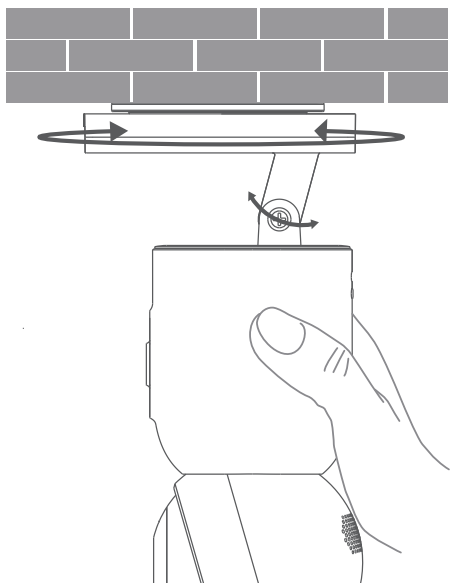

7．カメラが安定していることを確認するために、プラスドライバーでピボットを締めて固定します。

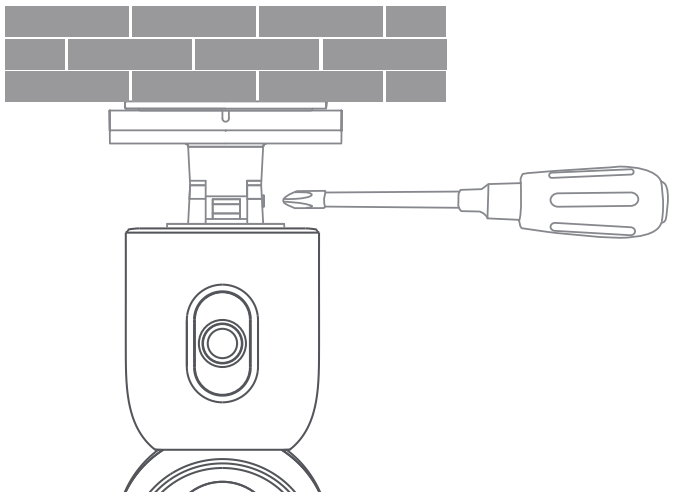

⚠ **壁取り付けに関する注意事項：**

1．デバイスが取り付けられている壁には、デバイスの重量の少なくとも3倍の 耐荷重が必要です。

2．損傷や怪我を防ぐために、設置手順で指定されている通りに製品を床/壁にし っかりと固定する必要があります。

⚠ **分解に関する注意事項:**

カメラを取り外すときは、ベース上の突き出た位置決め点の方向にスライドさせてドラッグし、安全に取り外すようにしてください。

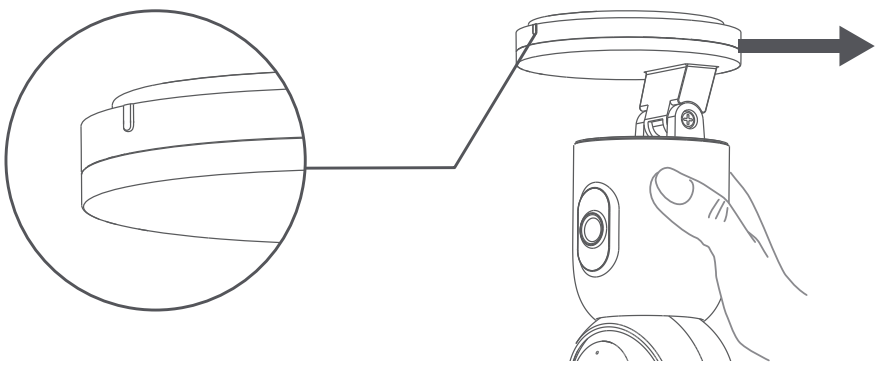

基本パラメータ

製品名：IMILAB C30 Dual
機種：CMSXJ111A
本体重量：304g
解像度：2960×1666
貯蔵：MicroSDカード(最大256GB)
電源入力：5V⎓2A
寸法: 78 X 78 X 151mm
動作温度：-10℃~45℃
ビデオエンコーディング：H.265
FCC ID：2APA9-CMSXJ111A
ワイヤレス接続性: Wi-Fi IEEE 802.11 a/b/g/n/ac/ax 2.4 GHz/5 GHz, Bluetooth 5.3
Wi-Fi 最大出力:
2400–2483.5 MHz, <20 dBm
5150–5350 MHz, <20 dBm
5470–5725 MHz, <20 dBm
5725–5850 MHz, <14 dBm
ブルートゥース最大出力: 2402–2480 MHz, <10 dBm

使用上の注意

• デバイスの動作温度は-10℃~45℃です。 温度が高すぎたり低すぎたりする場 合は、デバイスを使用しないでください。
• カメラは精密電子製品です。正常な動作を確保するために、湿度の高い環境にカメラを設置したり、水が入らないようにしてください。
• 前景と背景の間に照明が不均一になったり、露出オーバーになったりする可能性があるため、より良い結果を得るには、カメラを前または隣、またはガラス 面、白い壁、またはその他の反射面に置かないでください。
• デバイスがWi-Fi信号の範囲内にあることを確認してください。Wi-Fi信号強度 の良い場所に置いてください。
• 金属製の物体、電子レンジ、または信号干渉を引き起こす可能性のあるその他の物体の近くにデバイスを置かないでください。
• 通常の条件において本機器を使用するにあたり、アンテナとユーザーの身体の間に最低 20cm の距離をおくものとします。

WEEE 情報



この記号が印刷されたすべての製品は2012/19/EU において定義される電気電子廃棄物指令（WEEE）で、分類されていない家庭ごみと分別してください。廃棄の際はお住まいの地域の定めるリサイクル方針に従い環境の保護に努めてください。正しい方法で廃棄およびリサイクルすることで、環境保全と健康への影響を最小限に抑えることができます。お住まいの地域のごみ分別条件については各自治体にお問い合わせください。

EU 適合性宣言

CE

本文書をもって、Shanghai Imilab Technology Co., Ltd. は、ラジオ装置タイプ IMILAB C30 Dual が指令 2014/53/EU に適合していることを宣言します。EU 適合性宣言の全文は、次の URL からご覧いただけます。
https://www.imilabglobal.com/pages/eu-declaration-of-conformity
電子マニュアルの詳細については、
https://www.imilabglobal.com/pages/user-manual をご覧ください。

外部 AC アダプタの仕様

製造元: Jiangxi Jian Aohai Technology Co., Ltd.
モデルID: A232-050200U-EU2, A319-050200U-US2, A812-050200U-UK1
入力電圧: 100-240 VAC
定格周波数: 50-60 HZ
出力電圧: 5 V
出力電流: 2 A
出力電力: 10 W
動作時平均効率: ≥ 78%
低負荷時効率（10%）: ≥ 76%
無負荷時消費電力: < 0.1 W

제품 소개

• 포장 목록

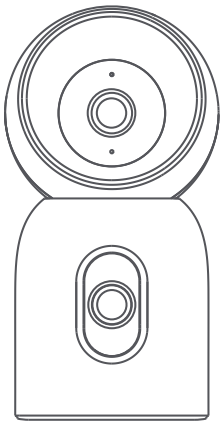

IMILAB C30 Dual



벽걸이

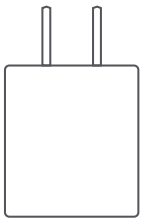

전원 어댑터

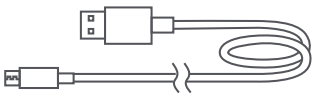

충전 케이블

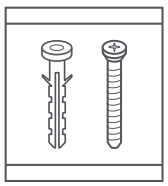

벽 설치 팩

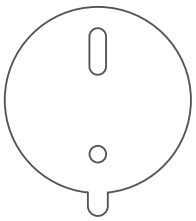

장착 스티커

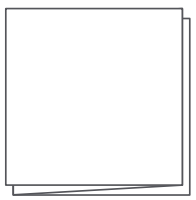

사용자 설명서

• 제품 외관

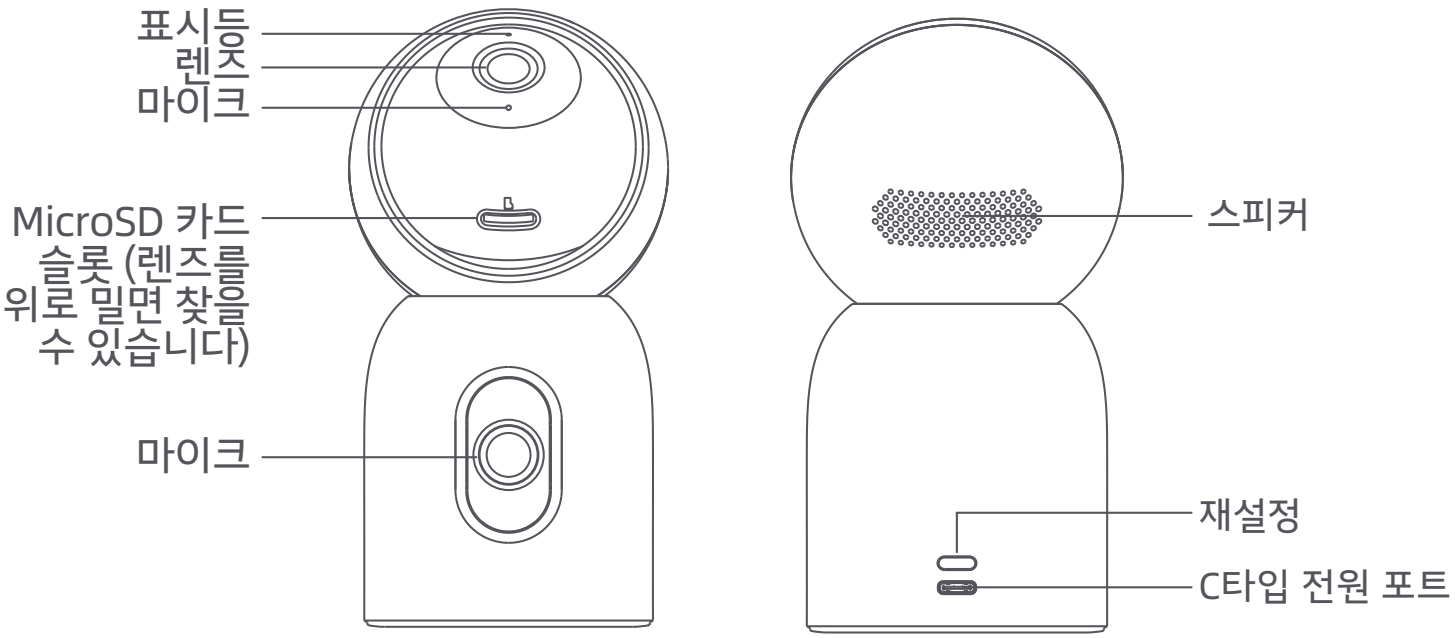

전원에 연결

• 전원 켜기

전원 공급 케이블을 카메라의 전원 공급 포트에 삽입합니다.

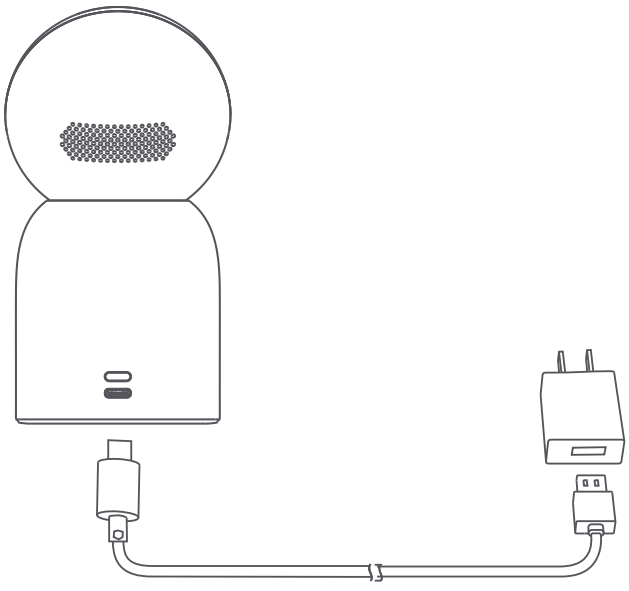

• 표시등
파란색으로 켜져 있음: 연결 성공/정상 상태
파란색으로 깜빡임: 네트워크 예외 대기 중
주황색으로 삐르게 깜빡임:연결
주황색으로 천천히 깜빡임:시스템 업그레이드 진행 중

샤오미 홈 앱에 연결

1. QR 코드를 스캔하여 Xiaomi Home 앱을 다운로드 및 설치하고 사용자로 가입한 후 로그인합니다.
2. 연결 바인딩. 연결할 때 네트워크가 원활하게 작동하고 카메라가 정상적으로 켜져 있는지 확인되면 표시등이 주황색으로 빠르게 깜박입니다. 연결에 성공하면 표시등이 파란색 점등 상태로 바뀝니다.

*** Xiaomi APP 9.4 이상을 다운로드하여 사용하십시오.**

5457744C

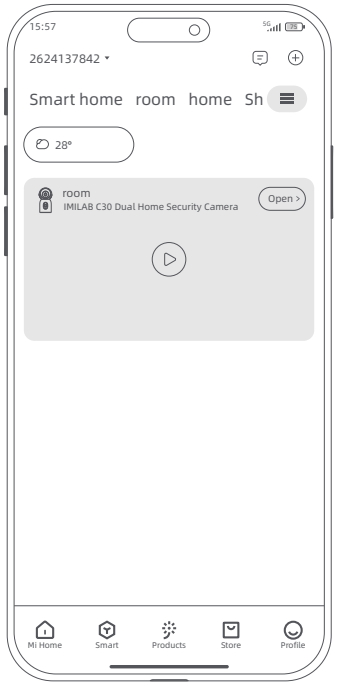

Xiaomi Home 앱을 열어 오른쪽 상단 모서리에 있는 “+” 아이콘을 누릅니다

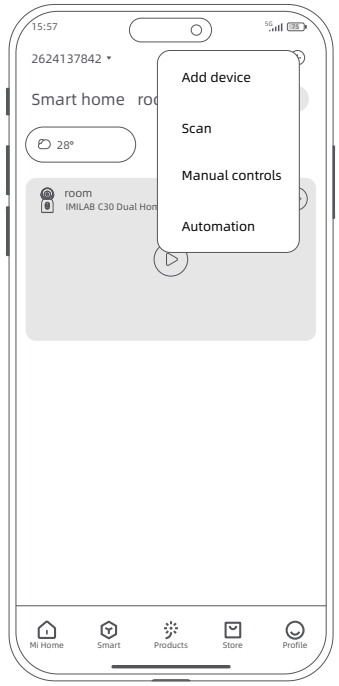

“스캔”을 선택하고 카메라 본체에 있는 QR 코드를 스캔합니다. 단계별 지침을 따라 장치를 추가합니다

• 공장 초기화

카메라가 연결된 네트워크 또는 Mijia 앱 계정을 변경하는 경우 표시등이 주황색으로 빠르게 깜박여 카메라가 공장 설정으로 복원되었음을 나타낼 때까지 재설정 버튼을 약 7초 동안 길게 누르십시오. 그런 다음 카메라를 Mijia 앱에 다시 연결하세요.
참고: 공장 설정을 복원해도 마이크로카드의 내용은 삭제되지 않습니다.

장치 설치하기

• 마이크로 카드 설치

카메라가 전원 공급장치에서 분리되었는지 확인하십시오. MicroSD 카드 슬롯이 보일

때까지 카메라 렌즈를 위쪽으로 조정합니다. 그림과 같은 방향으로 카드 슬롯에 microSD 카드를 삽입합니다.

주의:
1.SD 카드는 별도로 구매해야 합니다. SD 카드 없이도 카메라를 사용할 수 있습니다.
2.마이크로 카드를 삽입하거나 제거 할 때 전원 공급 장치에서 카메라를 분리하십시오.
평판 제조 업체(최대 256 기가바이트)에서 마이크로 카드를 사용합니다. 마이크로 카드의 권장 읽기 및 쓰기 속도는 최소 1/클래스 10 입니다.

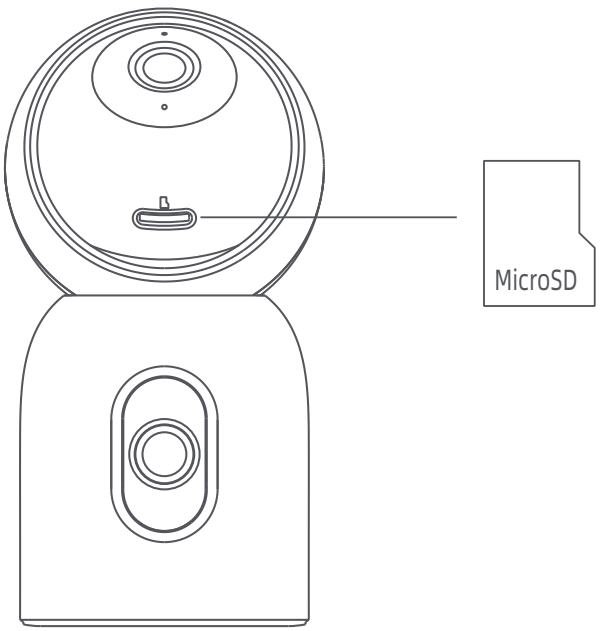

• FAQ
자주 하는 질문에 대해서는 QR 코드를 스캔하여 확인할 수 있습니다.

• 장치 설치하기

장치는 필기용 책상, 식탁 및 커피 테이블과 같은 여러 수평면에 놓을 수 있습니다. 벽에 설치할 수도 있습니다.

벽에 설치하기:

1. 템플릿처럼 카메라 베이스를 사용하여 벽에 두 개의 구멍을 뚫습니다. 구멍을 뚫기 전에 연필로 구멍 위치를 표시 할 것을 권장합니다. 구멍 지름은 약 6.0 mm이며, 깊이는 약 30 mm입니다.
2. 벽에 난 구멍에 2개의 플라스틱 고정 장치를 삽입합니다. 화살표가 위로 향하도록 베이스 장치를 놓습니다. 나사를 플라스틱 고정

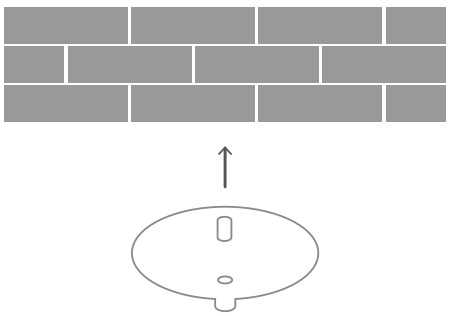

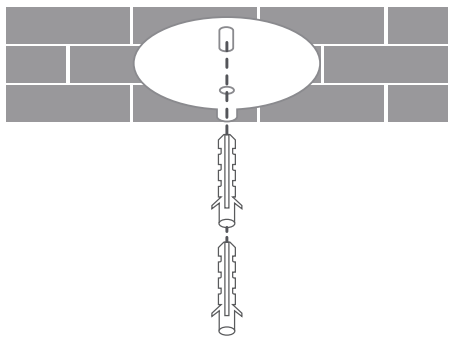

3. 걸쇠가 있는 베이스의 측면이 바깥쪽을 향하게 합니다. 십자드라이버로 나사를 익스팬션 너트에 삽입하여 베이스 플레이트를 고정합니다.

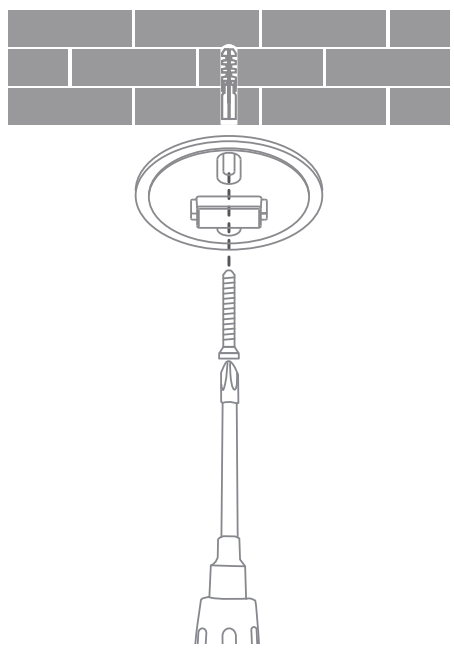

4. 브라켓을 베이스의 걸쇠와 맞춘 다음 제자리에 고정합니다.

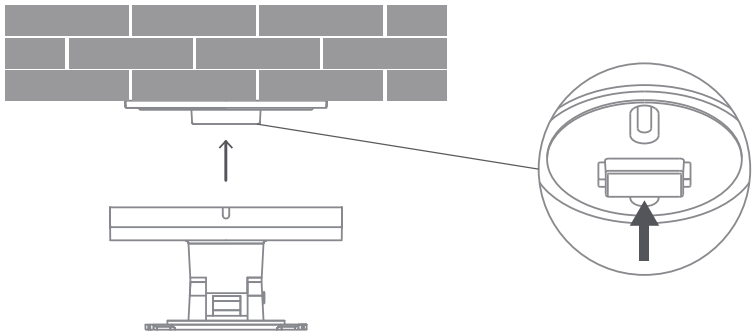

5. 카메라 아래의 홈을 브라켓의 돌출부와 맞춘 다음 제대로 잠겼음을 알 수 있는 "클릭" 소리가 날 때까지 카메라를 시계 방향으로 돌립니다.

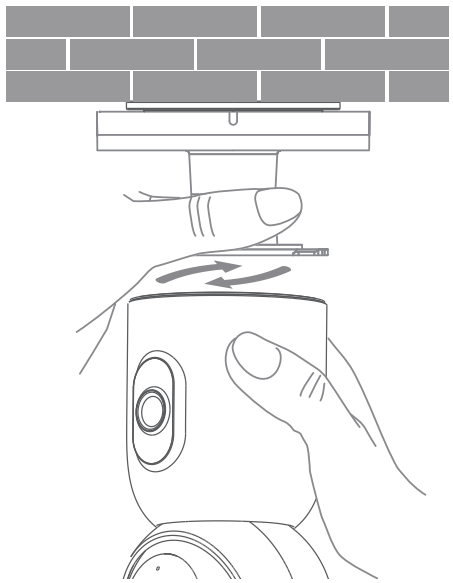

6. 브라켓의 축을 조정해 카메라를 원하는 앵글에 놓습니다. 카메라 본체를 잡고 돌리며 고정된 초점 거리 렌즈의 앵글을 수평 및 수직으로 조정합니다.

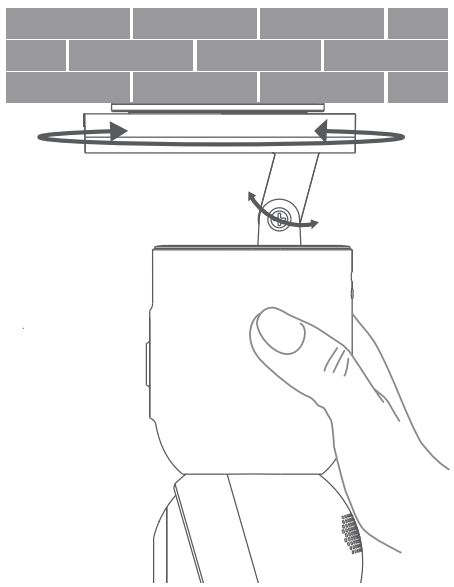

7. 십자드라이버로 축을 조이고 고정해 카메라가 안정적으로 고정되도록 합니다.

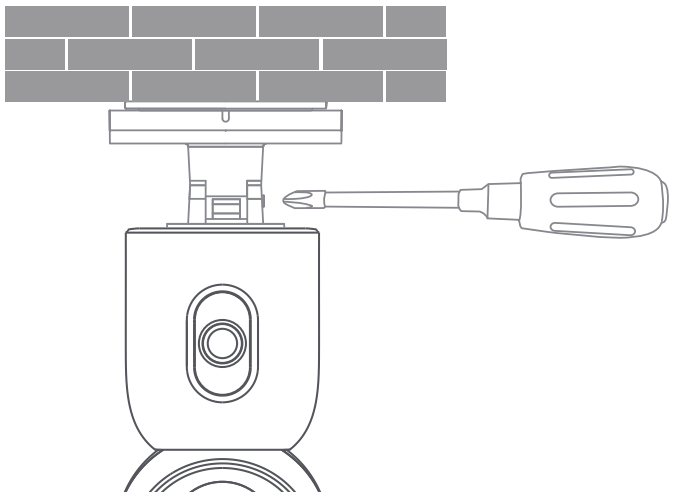

⚠ **벽 장착에 대한 참고 사항:**

1. 장치가 장착 된 벽은 장치의 무게의 3 배 이상의 적재 용량을 가져야합니다.
2. 손상 또는 부상을 방지하기 위해 장치를 설치 지침에서 명시한 대로 바닥/벽에 안전하게 고정합니다.

⚠ **분해 시 주의 사항:**

카메라를 제거할 때는 안전하게 제거할 수 있도록 베이스의 돌출 위치 포인트의 방향으로 밀고 당기십시오.

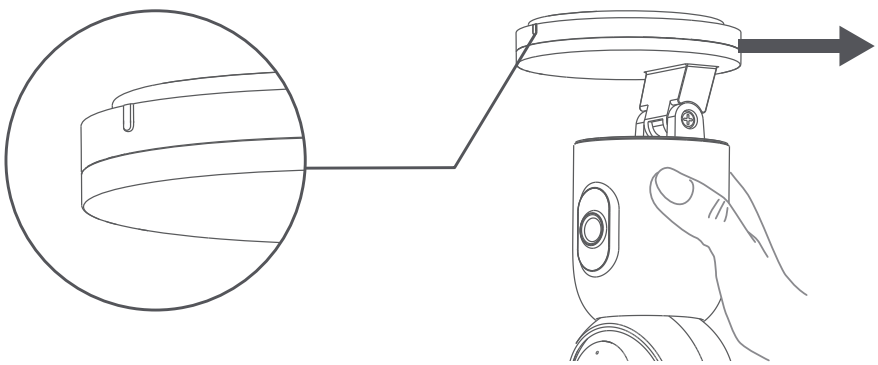

기본 매개 변수

제품 이름: IMILAB C30 Dual
모형 아니: CMSXJ111A
순 중량: 304g
해상도: 2960 × 1666
저장 공간: MicroSD 카드(최대 256 GB)
전원 입력:: 5V⎓2A
차원: 78 X 78 X 151mm
작동 온도: -10℃ ~ 45℃
비디오 인코딩: H.265
FCC ID: 2APA9-CMSXJ111A
와이파이 연결: Wi-Fi IEEE 802.11 a/b/g/n/ac/ax 2.4 GHz/5 GHz, Bluetooth 5.3
Wi-Fi 최대 출력 파워:
2400-2483.5 MHz, <20 dBm
5150-5350 MHz, <20 dBm
5470-5725 MHz, <20 dBm
5725-5850 MHz, <14 dBm
블루투스 최대 출력 파워: 2402-2480 MHz, <10 dBm

주의사항

• 장치의 작동 온도는 -10℃ ~ 45℃입니다. 온도가 너무 높거나 낮을 때 장치를 사용하지 마십시오.
• 카메라는 정밀한 전자 제품입니다. 정상 작동을 보장하려면 습도가 높은 환경에 카메라를 설치하지 마시고 카메라에 물이 들어가지 않도록 하십시오.
• 더 나은 결과를 얻으려면 유리 표면, 흰색 벽 또는 기타 반사 표면 앞이나 옆에 카메라를 배치하지 마십시오. 이로 인해 녹화의 전경과 배경 사이의 조명이 고르지 않거나 노출 과다가 발생할 수 있습니다.
• 장치가 Wi-Fi 신호 범위 안에 있는지 확인하십시오. 장치를 Wi-Fi 신호 강도가 좋은 곳에 두십시오.
• 장치 근처에 금속 물체, 전자레인지 또는 신호 간섭을 일으킬 수 있는 물체를 두지 않도록 하십시오.
• 정상 사용 조건에서 이 장비는 안테나와 사용자 신체 사이에 최소 20cm의 거리를 유지해야 합니다.

WEEE 정보



이 기호가 표시된 모든 제품은 전자폐기물에 포함(WEEE, 2012/19/EU 지침에 의거)되므로 분류되지 않은 가정 폐기물과 혼합하여 폐기해서는 안 됩니다. 대신 정부나 로컬 자치단체가 전자 폐기물의 재활용을 위해 지정한 수거 지점에 넘겨 사람의 건강과 환경을 보호해야 합니다. 올바른 처리와 재활용은 환경과 인간의 건강에 대한 잠재적인 부정적 결과를 예방하는 데 도움이 될 것입니다. 해당 수집 지점의 약관 및 위치에 대한 자세한 내용은 설치자 또는 로컬 자치단체에 문의하십시오.

EU 적합성 선언



이로써 Shanghai Imilab Technology Co., Ltd.은/는 무선 장비형 IMILAB C30 Dual이/가 지침 2014/53/EU를 준수 함을 선언합니다. EU 적합성 선언문의 전체 텍스트는
https://www.imilabglobal.com/pages/eu-declaration-of-conformity에서 확인할 수 있습니다.
자세한 전자 설명서는
https://www.imilabglobal.com/pages/user-manual에서 확인하십시오.

외부 AC 어댑터 기본 사양

제조자: Jiangxi Jian Aohai Technology Co., Ltd.
모델 식별명: A232-050200U-EU2, A319-050200U-US2, A812-050200U-UK1
입력 전압: 100-240 VAC
입력 AC 주파수: 50-60 HZ
출력 전압: 5 V
출력 전류: 2 A
출력 파워: 10 W
평균 활성 효율: ≥ 78%
저부하 (10%) 효율: ≥ 76%
무부하 파워 소비: < 0.1 W

แนะนำผลิตภัณฑ์

• รายการบรรจุภัณฑ์

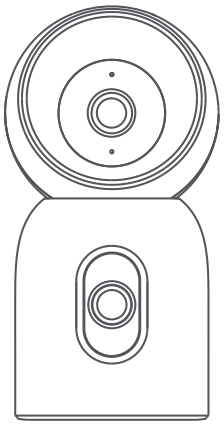

IMILAB C30 Dual

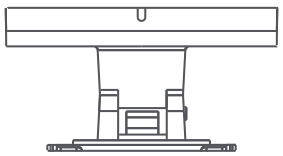

ทีติดตั้งผนัง

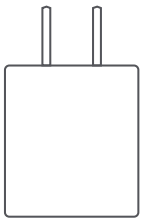

อะแดปเตอรแ์ ปล้งไฟ

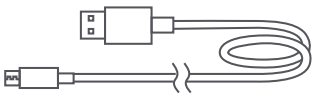

สายชาร์จ

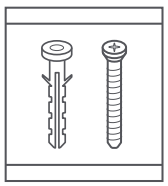

ชุดติดตั้งผนัง

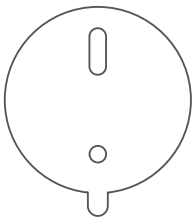

สติกเกอร์สำหรับการติดตั้ง

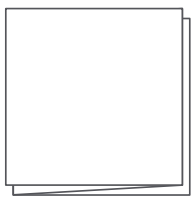

คู่มือผู้ใช้งาน

• รูปลักษณ์ผลิตภัณฑ์

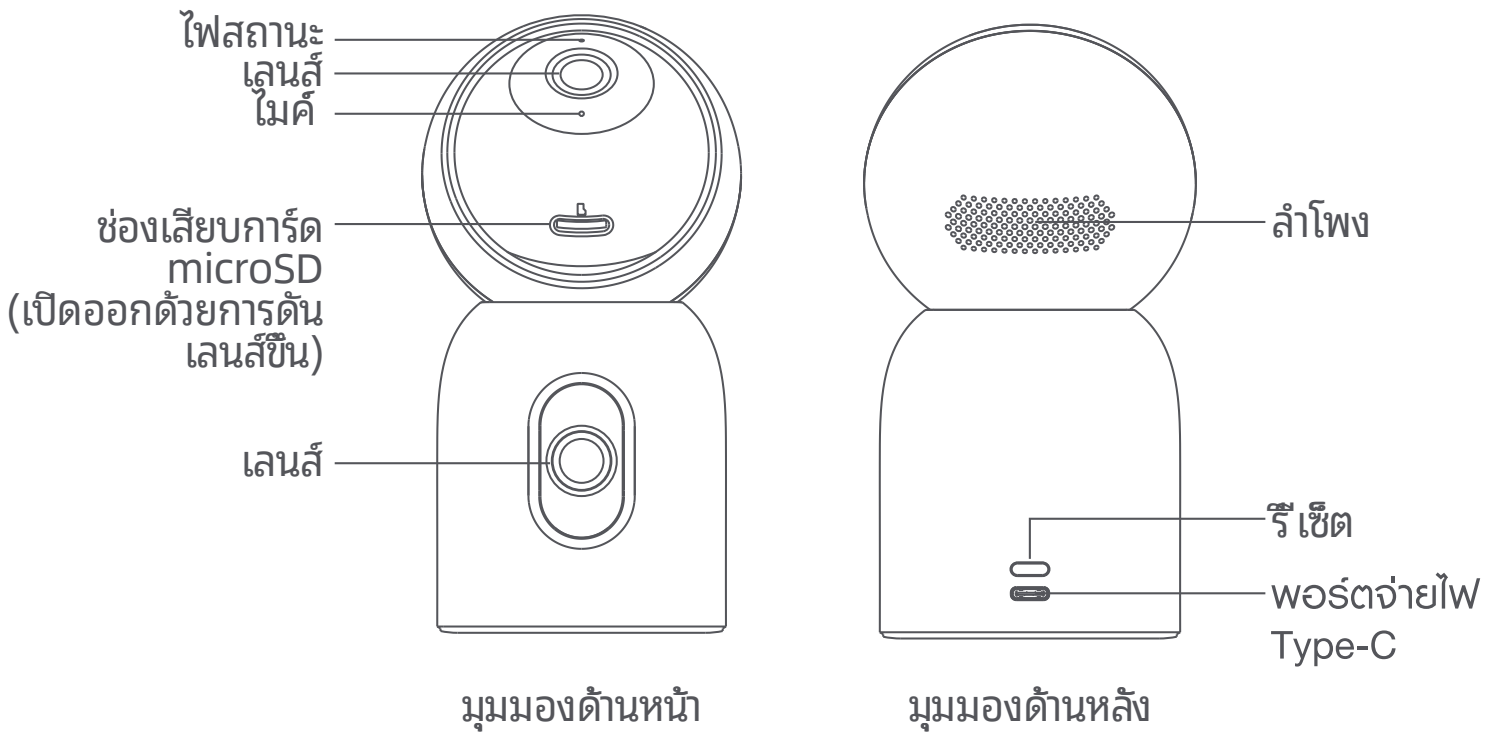

เชื่อมต่อกับแหล่งจ่ายไฟ

• เปิดกล้อง

เสียบสายเคเบิลจ่ายไฟที่พอร์ตจ่ายไฟของกล้อง

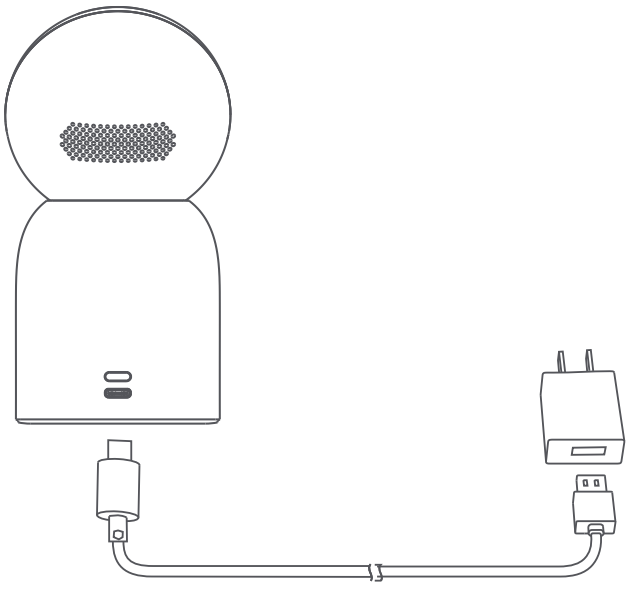

• ไฟสถานะ
สีน้ำเงินไม่กะพริบ: เชื่อมต่อแล้ว/สถานะอุปกรณ์ปกติดี
สีน้ำเงินกะพริบ: มีข้อผิดพลาดในเครือข่าย
สีส้มกะพริบถี่: รอการเชื่อมต่อ
สีส้มกะพริบช้า: อยู่ระหว่างอัปเกรดระบบ

การเชื่อมต่อกับแอป Xiaomi Home

1. สแกนรหัสคิวอาร์เพื่อดาวน์โหลดและติดตั้งแอป Xiaomi Home ลงทะเบียนและล็อกอินในฐานะผู้ใช้
2. ผูกการเชื่อมต่อ ตรวจดูให้แน่ใจว่าเครือข่ายทำงานปกติราบรื่นขณะกำลังเชื่อมต่อ และกล้องเปิดใช้งานปกติโดยไฟสถานะจะกะพริบเป็นสีส้ม เมื่อเชื่อมต่อสำเร็จ ไฟสถานะจะเปลี่ยนเป็นสีน้ำเงินไม่กะพริบ

*** โปรดดาวน์โหลดและใช้แอป Xiaomi Home เวอร์ชัน 9.4 ขึ้นไป**

5457744C

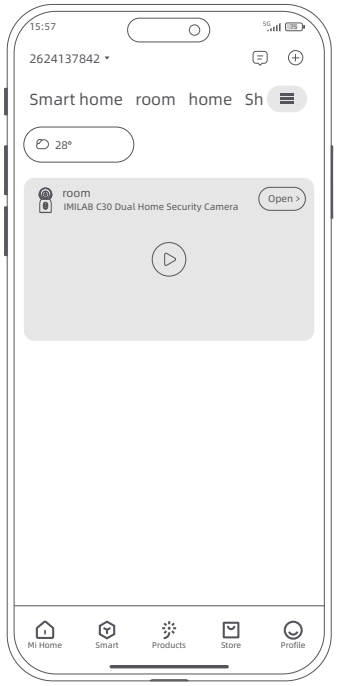

เปิดแอป Xiaomi Home และแตะที “+” ทีมุมขวาบน

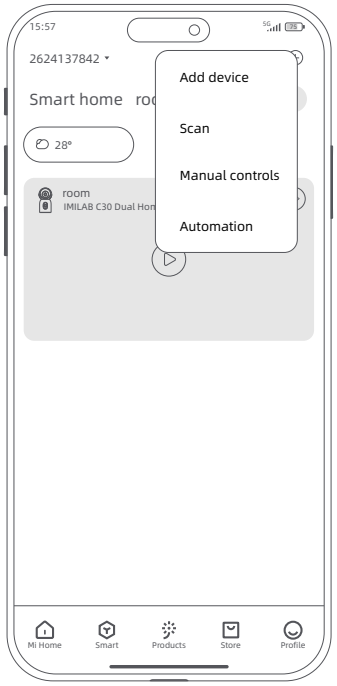

เลือก “สแกน” และสแกนรหัสคิวอาร์บนตัวกล้อง ทำตามขั้นตอนทีละขั้นเพื่อเพิมอุปกรณ์

• การคืนค่าการตังค่าจากโรงงาน

หากต้องการเชือมต่อกล้องกับเครือข่ายอืน หรือผูกกล้องกับบัญชี Xiaomi อืนในแอป Mi Home/Xiaomi Home ให้กดปุ่มรีเซ็ตค้างไว้ประมาณ 7 วินาที จนกว่าไฟแสดงสถานะจะกะพริบเป็นสีส้มอย่างรวดเร็ว ซึงแสดงว่ากล้องคืนค่ากลับไปเป็นการตังค่าจากโรงงานแล้ว จากนัน ให้เชือมต่อกล้องเข้ากับแอป Mi Home/Xiaomi Home อีกครัง

หมายเหตุ: ข้อมูลทีอยู่ในการ์ด microSD จะไม่ถูกลบหลังจากทีกล้องคืนค่ากลับไปเป็นการตังค่าจากโรงงานแล้ว

การติดตังอุปกรณ์

• การติดตังการ์ด MicroSD

ตรวจดูให้แน่ใจว่ากล้องไม่ได้กำลังเชือมต่อกับแหล่งจ่ายไฟ ถอดเคสป้องกันออกเพือให้เห็นช่อง

เสียบการ์ด MicroSD เสียบการ์ด MicroSD ในช่องเสียบตามทิศทีแสดงในภาพ

หมายเหตุ:
1. ต้องซื้อการ์ด SD แยกต่างหาก สามารถใช้กล้องได้โดยไม่ต้องมีการ์ด SD
เมือเสียบหรือถอดการ์ด MicroSD โปรดตัดการเชือมต่อกล้องกับแหล่งจ่ายไฟก่อน ใช้การ์ด 1.
2. MicroSD จากผู้ผลิตทีน่าเชือถือ (สูงสุด 256 GB) ความเร็วในการอ่านและเขียนของการ์ด
MicroSD ทีแนะนำควรอยู่ที U1/ Class 10 เป็นอย่างน้อย

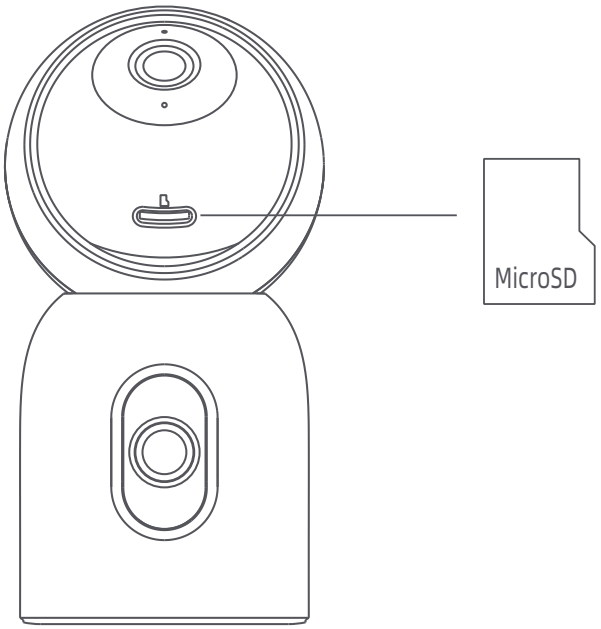

• คำถามทีพบบ่อย
สแกนรหัสคิวอาร์เพือดูคำถามทีพบบ่อย

• การติดตั้งอุปกรณ์

อุปกรณ์สามารถวางบนพื้นราบต่างๆ ได้ เช่น โต๊ะเขียนหนังสือ โต๊ะทานข้าว และโต๊ะกาแฟ และยังติดตั้งกับผนังได้ด้วย

การติดตั้งกับผนัง :

1. เจาะรูที่ผนังจำนวนสองรูโดยใช้ฐานกล้องเป็นแบบกำหนด แนะนำให้ใช้ดินสอทำสัญลักษณ์ตรงตำแหน่งที่ต้องการก่อนทำการเจาะ ควรเจาะรูให้มีเส้นผ่านศูนย์กลางประมาณ 6 มม. และลึกประมาณ 30 มม.
2. สอดตัวยึดพลาสติกเข้าไปในรูที่ผนัง ตรวจดูให้แน่ใจว่าได้วางฐานของกล้องในตำแหน่งลูกศรชี้ขึ้น ยึดฐานให้แน่นด้วยน็อตในตัวยึดพลาสติก

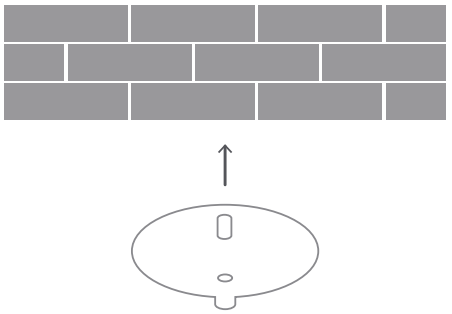

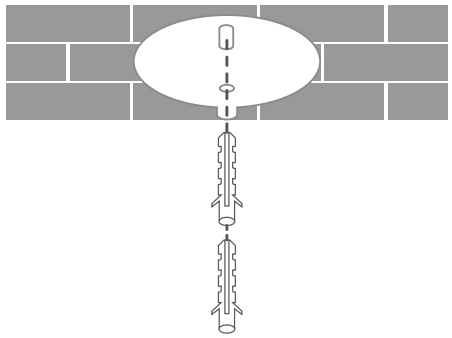

3. พลิกฐานด้านที่มีสลักขึ้นมา สอดสกรูเข้าไปในหัวน็อตและใช้ไขควงปากแฉกยึดแผ่นรองฐานให้แน่น

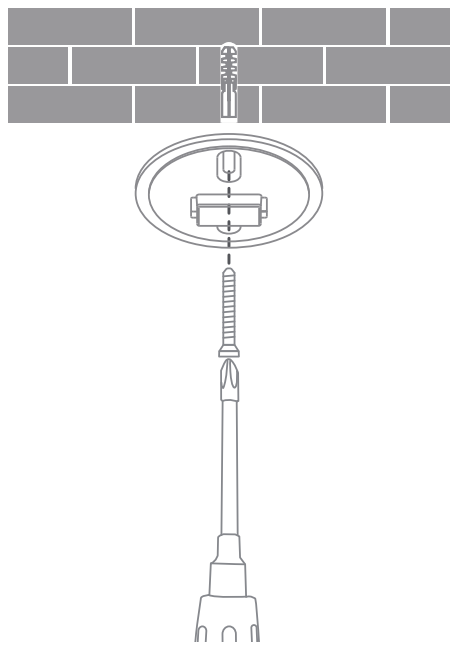

4. วางขาจับกล้องให้ตรงกับสลักบนฐานและดันให้ยึดติดกัน

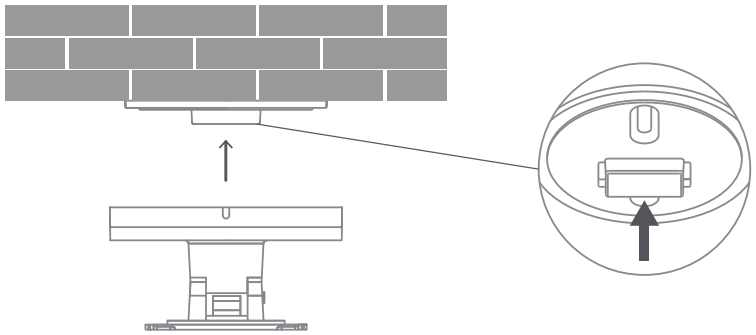

5. วางส่วนที่เป็นรอยหยักด้านล่างของกล้องให้ตรงกับขาที่ยื่นออกมาของขาจับกล้อง จากนั้นหมุนกล้องในทิศตามเข็มนาฬิกาจนได้ยินเสียง “คลิก” ซึ่งแสดงว่าได้ล็อกเข้าที่แล้ว

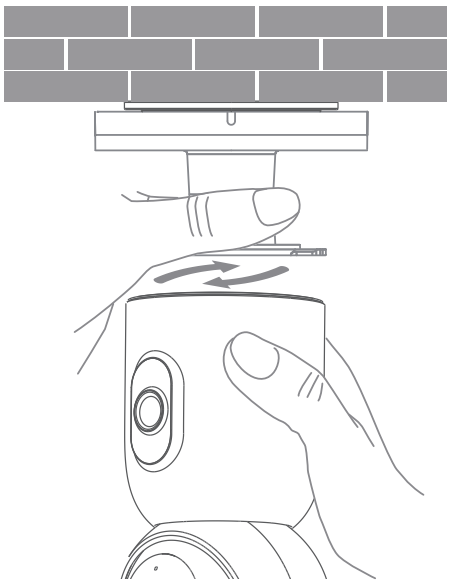

6. ปรับแกนที่ขาจับกล้องเพื่อปรับตำแหน่งของกล้องในมุมที่ต้องการ จับตัวกล้องหมุนเพื่อปรับมุมของเลนส์ทางยาวโฟกัสทั้งในแนวตั้งและแนวนอน

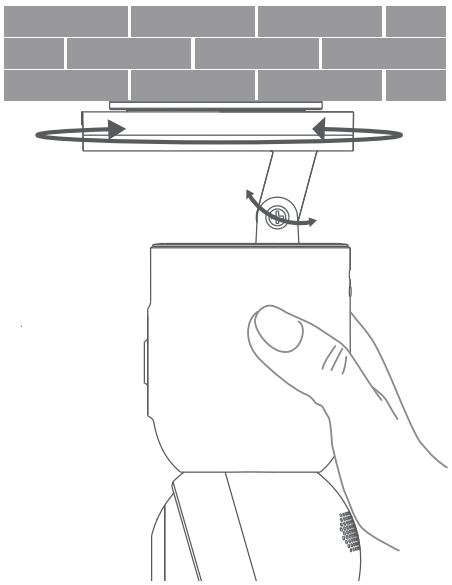

7. ใช้ไขควงปากแฉกขันขาจับกล้องให้แน่นเพื่อให้แน่ใจว่ากล้องถูกยึดไว้แน่นหนาดี

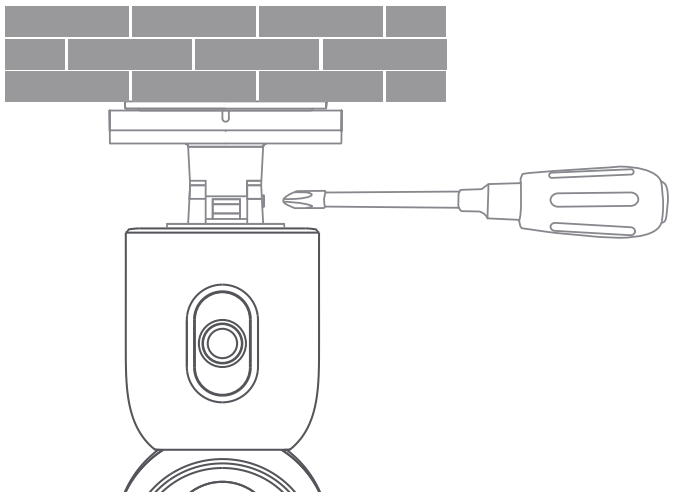

⚠ หมายเหตุเกียวกับการติดตังกับผนัง:

1. ผนังทีใช้ติดตังอุปกรณ์ควรรับน้ำหนักได้อย่างน้อย 3 เท่าของน้ำหนักอุปกรณ์
2. เพือหลีกเลียงไม่ให้เกิดความเสียหายหรือการบาดเจ็บ อุปกรณ์ต้องยึดติดกับพืนหรือผนัง อย่างแน่นหนาและปลอดภัยตามทีระบุไว้ในคู่มือการติดตัง

⚠ ข้อควรระวังการถอดชินส่วน:

เมื่อถอดกล้องออก ให้เลื่อนกล้องไปในทิศเดียวกับจุดบอกตำแหน่งที่ยื่นออกมาที่ฐานเพื่อให้แน่ใจว่าได้ถอดกล้องออกมาอย่างปลอดภัย

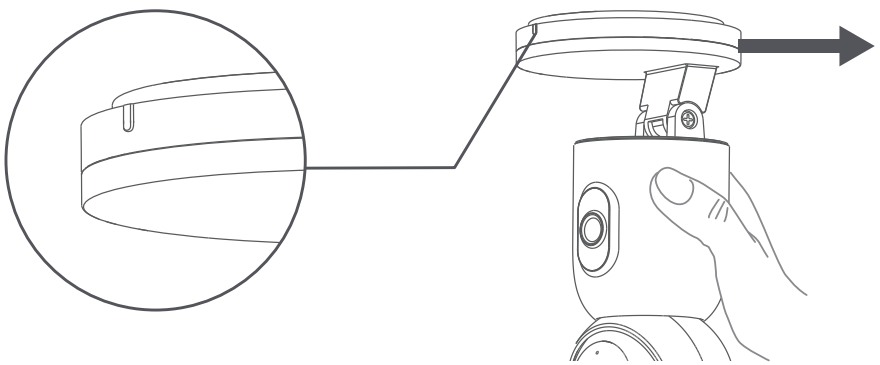

ข้อมูลพื้นฐาน

ชื่อผลิตภัณฑ์: IMILAB C30 Dual
เลขรุ่น: CMSXJ111A
น้ำหนักสุทธิ: 304 กรัม
ความละเอียดภาพ: 2960 × 1666
พื้นที่จัดเก็บ: การ์ด MicroSD (สูงสุด 256 GB)
ไฟเข้า: 5V ⎓2A
ขนาด: 78 X 78 X 151mm
อุณหภูมิการใช้งาน: -10℃ ~ 45℃
การเข้ารหัสวิดีโอ: H.265
FCC ID: 2APA9-CMSXJ111A
การเชื่อมต่อไร้สาย: Wi-Fi IEEE 802.11 a/b/g/n/ac/ax 2.4 GHz/5 GHz, Bluetooth 5.3
กำลังไฟฟ้าขาออกสูงสุดของ Wi-Fi:
2400–2483.5 MHz, <20 dBm
5150–5350 MHz, <20 dBm
5470–5725 MHz, <20 dBm
5725–5850 MHz, <14 dBm
กำลังไฟฟ้าขาออกสูงสุดของบลูทูธ: 2402–2480 MHz, <10 dBm

ข้อควรระวัง

• อุณหภูมิสำหรับใช้งานอุปกรณ์นี้อยู่ระหว่าง -10°C ถึง 45°C ห้ามใช้อุปกรณ์เมื่ออุณหภูมิสูงหรือต่ำเกินไป
• กล้องเป็นผลิตภัณฑ์อิเล็กทรอนิกส์ที่มีกลไกทำงานอย่างเที่ยงตรง เพื่อให้แน่ใจว่าสามารถทำงานได้ปกติ ห้ามติดตั้งกล้องในสภาพแวดล้อมที่มีระดับความชื้นสูงหรือปล่อยให้มีน้ำเข้าไปในตัวกล้อง
• เพื่อการทำงานที่ดียิ่งขึ้น เลี่ยงวางกล้องบริเวณด้านหน้า ถัดจาก หรือบนพื้นผิวกระจก กำแพงสีขาว หรือพื้นผิวสะท้อนแสงอื่นๆ เพราะอาจทำให้การบันทึกภาพมีแสงในฉากหน้าและฉากหลังไม่เท่ากัน หรือเปิดรับแสงมากเกินไป
• โปรดตรวจดูให้แน่ใจว่าอุปกรณ์อยู่ในพื้นที่ที่มีสัญญาณ Wi-Fi ครอบคลุม วางกล้องในจุดที่มีสัญญาณ Wi-Fi แรง
• พยายามเลี่ยงวางอุปกรณ์ใกล้กับวัตถุโลหะ เตาไมโครเวฟ หรือวัตถุอื่นที่อาจก่อให้เกิดการรบกวนสัญญาณ
• ภายใต้เงื่อนไขการใช้งานตามปกติ ควรให้อุปกรณ์นี้มีระยะห่างระหว่างเสาอากาศและร่างกายผู้ใช้อย่างน้อย 20 ซม.

ข้อมูลของ WEEE



ผลิตภัณฑ์ทั้งหมดที่มีสัญลักษณ์นี้เป็นขยะอุปกรณ์ไฟฟ้าและอิเล็กทรอนิกส์ (WEEE ตามคำสั่งที่ 2012/19/EU) ซึ่งไม่ควรปะปนกับขยะในครัวเรือนที่ไม่ได้จำแนก คุณควรปกป้องสุขภาพของมนุษย์และสิ่งแวดล้อมด้วยการส่งขยะอุปกรณ์ของคุณไปยังจุดรวบรวมที่กำหนดไว้เพื่อการรีไซเคิลขยะอุปกรณ์ไฟฟ้าและขยะอิเล็กทรอนิกส์ ซึ่งได้รับการแต่งตั้งจากรัฐบาลหรือหน่วยงานท้องถิ่น การกำจัดและการรีไซเคิลที่ถูกต้องจะช่วยป้องกันผลทางลบที่ตามมาซึ่งอาจเกิดขึ้นได้ต่อสิ่งแวดล้อมและสุขภาพของมนุษย์ โปรดติดต่อผู้ติดตั้งหรือหน่วยงานท้องถิ่นสำหรับข้อมูลเพิ่มเติมเกี่ยวกับตำแหน่งที่ตั้ง เช่นเดียวกับข้อกำหนดและเงื่อนไขของจุดเก็บนั้นๆ

คำประกาศความสอดคล้องของสหภาพยุโรป

CE

Shanghai Imilab Technology Co., Ltd. ขอยืนยันว่าอุปกรณ์วิทยุประเภท IMILAB C30 Dual เป็นไปตามคำสั่งที่ 2014/53/EU ประกาศฉบับเต็มของคำประกาศความสอดคล้องของสหภาพยุโรปจะอยู่ในที่อยู่ทางอินเทอร์เน็ตต่อไปนี้:
https://www.imilabglobal.com/pages/eu-declaration-of-conformity
สำหรับคู่มืออิเล็กทรอนิกส์อย่างละเอียด โปรดไปที่
https://www.imilabglobal.com/pages/user-manual

ข้อมูลจำเพาะของอะแดปเตอร์ AC ภายนอก

ผู้ผลิต: Jiangxi Jian Aohai Technology Co., Ltd.
ตัวระบุรุ่น: A232-050200U-EU2, A319-050200U-US2, A812-050200U-UK1
แรงดันไฟฟ้าขาเข้า: 100-240 VAC
ความถี่ AC ขาเข้า: 50-60 HZ
แรงดันไฟฟ้าขาออก: 5 V
กระแสไฟฟ้าขาออก: 2 A
กำลังไฟขาออก: 10 W
ประสิทธิภาพการทำงานโดยเฉลี่ย: ≥ 78%
ประสิทธิภาพที่โหลดต่ำ (10%): ≥ 76%
การใช้พลังงานเมื่อไม่มีโหลด: < 0.1 W

Giới thiệu Sản phẩm

• Danh sách đóng gói

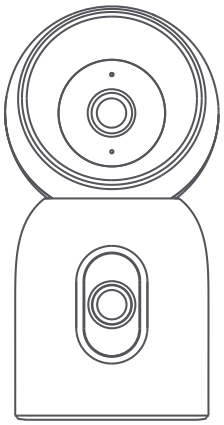

IMILAB C30 Dual

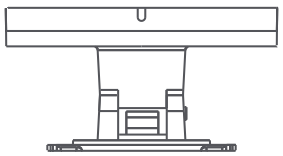

Treo tường

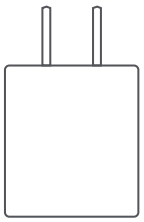

Bộ chuyển đổi nguồn

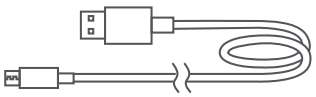

Cáp sạc

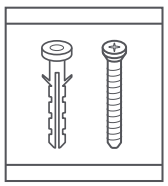

Giá đỡ gắn tường

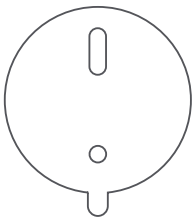

Nhãn dán giá đỡ

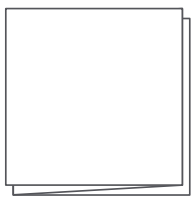

Hướng dẫn sử dụng

• Hình thức Sản phẩm

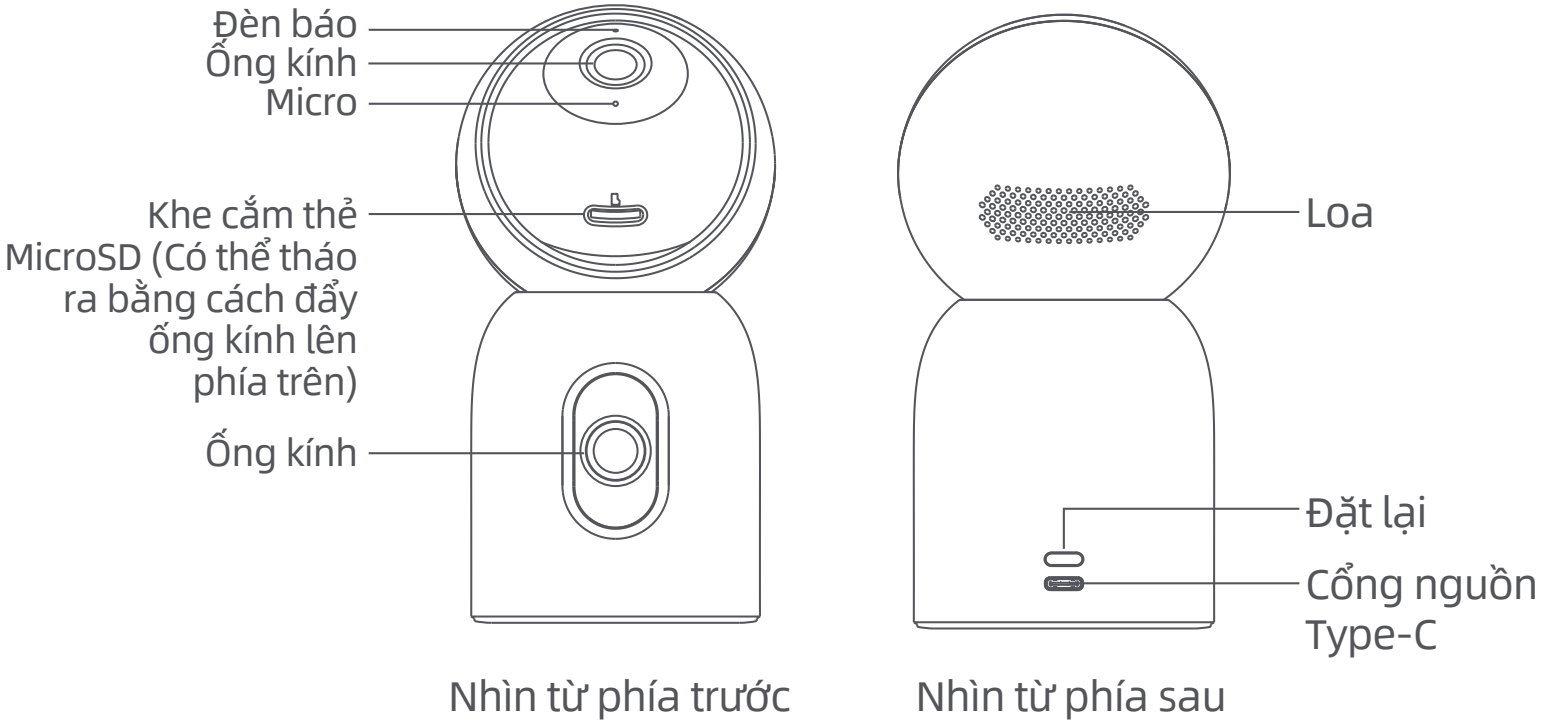

Nhìn từ phía trước

Nhìn từ phía sau

Kết nối với Nguồn điện

• Bật nguồn

Cắm dây nguồn vào cổng cấp nguồn của camera.

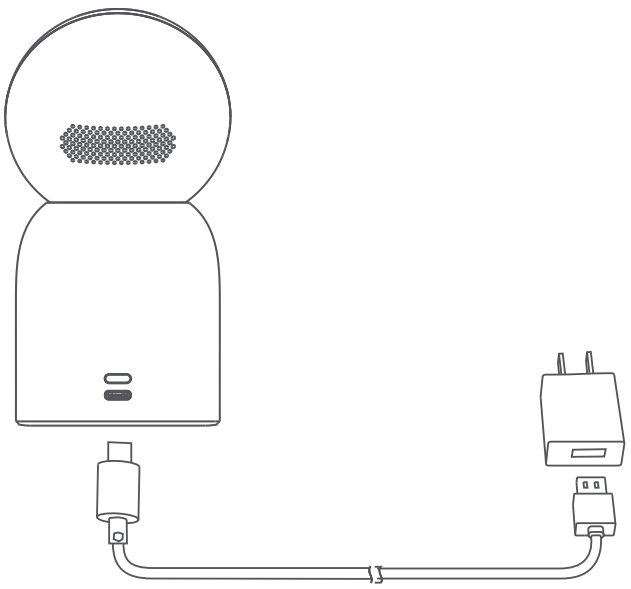

• Đèn báo

Màu xanh lam sáng đều: Kết nối thành công/trạng thái bình thường
Màu xanh lam nhấp nháy: ngoại lệ mạng
Màu cam nháy nhanh:Chờ kết nối
Màu cam nháy chậm:đang trong quá trình nâng cấp hệ thống

Đang kết nối với Ứng dụng Xiaomi Home

1. Quét mã QR để tải xuống và cài đặt ỨNG DỤNG Xiaomi Home, đăng ký và đăng nhập với tư cách là người dùng.
2. Liên kết kết nối. Đảm bảo mạng liền mạch khi kết nối, và camera được bật lên bình thường với đèn báo nhấp nháy nhanh màu cam. Khi kết nối thành công, đèn báo sẽ chuyển sang luôn sáng màu xanh dương.

*** Please download and use Xiaomi/Mi Home app version 9.4 and above.**

5457744C

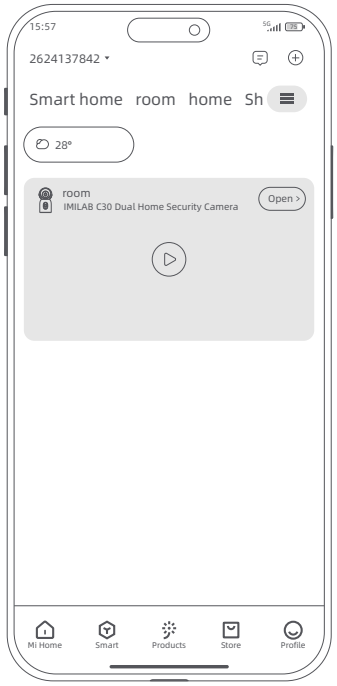

ỨNG DỤNG Xiaomi Home và chạm vào “+” ở góc trên cùng bên phải

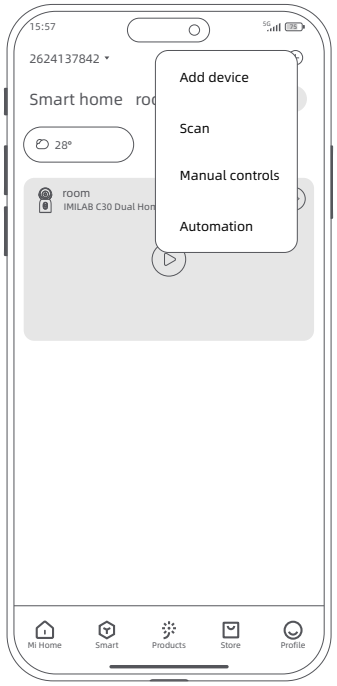

Chọn “Quét” và quét mã QR trên thân camera. Thực hiện theo hướng dẫn từng bước để thêm thiết bị

• Khôi phục cài đặt gốc

Để kết nối camera với mạng khác hoặc liên kết camera với Tài khoản Xiaomi khác trong ứng dụng Mi Home/Xiaomi Home, hãy nhấn và giữ nút đặt lại khoảng 7 giây cho đến khi đèn báo nhấp nháy nhanh màu cam biểu thị camera đã được khôi phục về cài đặt gốc. Sau đó, kết nối lại camera với ứng dụng Mi Home/Xiaomi Home.
Lưu ý: Nội dung trên thẻ microSD sẽ không bị xóa sau khi bạn khôi phục camera về cài đặt gốc.

Lắp đặt Thiết bị

• Lắp thẻ MicroSD

Đảm bảo camera đã được ngắt kết nối khỏi nguồn điện. Điều chỉnh ống kính

camera hướng lên cho đến khi lộ ra khe cắm thẻ MicroSD. Lắp thẻ MicroSD vào khe cắm theo hướng minh họa.

Lưu ý:
1.Cần phải mua riêng thẻ SD. Có thể sử dụng camera mà không cần thẻ SD.
2.Khi lắp hoặc tháo thẻ MicroSD, vui lòng ngắt kết nối camera khỏi nguồn điện. Hãy sử dụng thẻ MicroSD của một nhà sản xuất uy tín (tối đa 256GB). Tốc độ đọc và ghi của thẻ MicroSD được khuyến nghị tối thiểu là U1/Class 10.

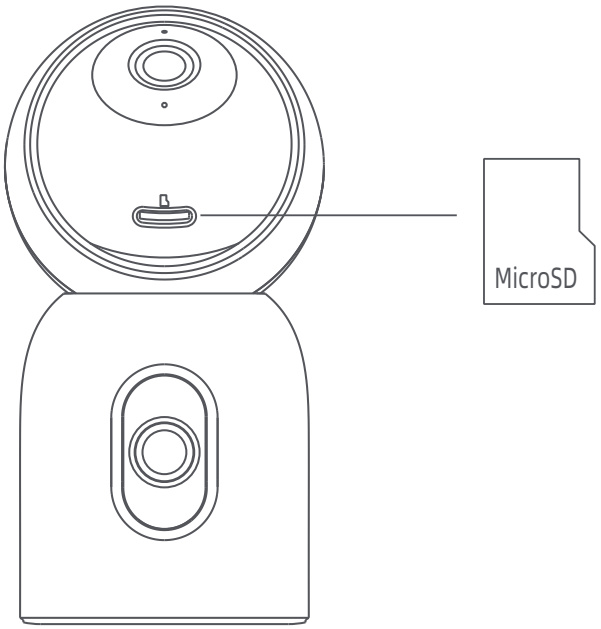

• Câu hỏi thường gặp
Quét mã QR để xem Câu hỏi Thường gặp.

• Lắp đặt Thiết bị

Có thể lắp đặt thiết bị trên một số bề mặt nằm ngang, chẳng hạn như bàn làm việc, bàn ăn, bàn trà. Cũng có thể gắn lên tường.

Lắp trên tường :

1. Lấy chân đế của camera làm khuôn đánh dấu để khoan hai lỗ trên tường. Bạn nên dùng bút chỉ để đánh dấu các vị trí của lỗ khoan trước khi khoan. Đường kính khoan phải vào khoảng 6,0 mm với độ sâu khoảng 30 mm.
2. Chèn hai con nở nhựa vào các lỗ trên tường. Đảm bảo đặt chân đế thiết bị sao cho mũi tên hướng lên trên. Cố định chân đế vào vị trí bằng cách siết chặt vít vào con nở nhựa.

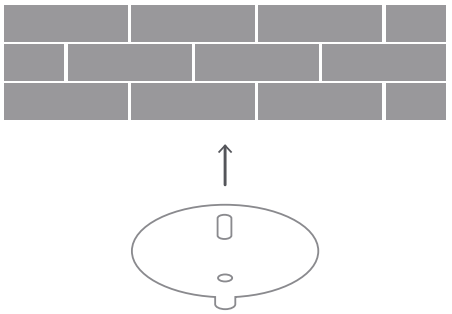

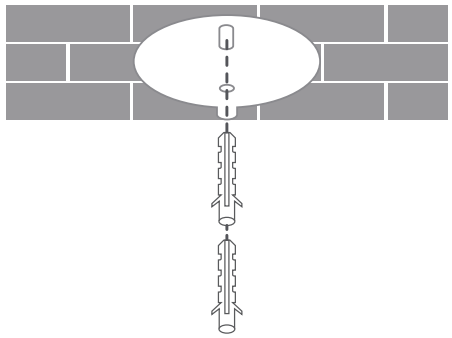

3. Đảm bảo mặt của đế có mặt chốt hướng ra ngoài. Cố định tấm đế bằng cách sử dụng tuốc nơ vít Phillips để lắp vít vào đai ốc nở.

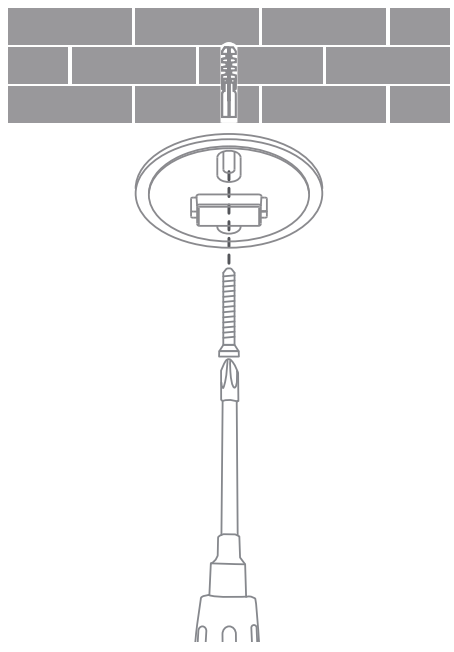

4. Căn chỉnh giá đỡ với chốt trên đế và gắn chặt vào vị trí.

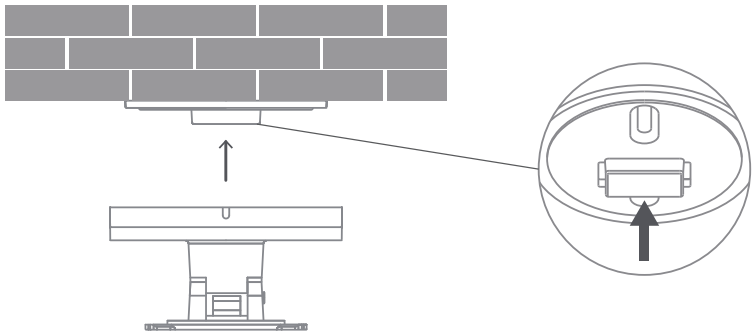

5. Căn chỉnh rãnh ở đáy camera với các phần nhô ra trên giá đỡ và xoay camera theo chiều kim đồng hồ cho đến khi nghe tiếng “tách” để đảm bảo đã khóa vào vị trí.

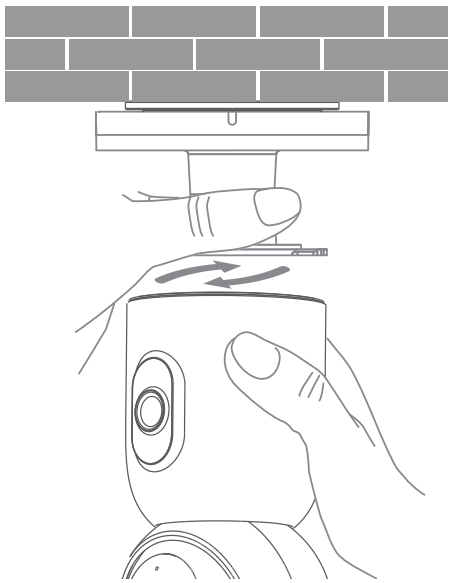

6. Điều chỉnh trục xoay trên giá đỡ để đặt camera ở góc mong muốn. Giữ và xoay thân camera để điều chỉnh góc của ống kính tiêu cự cố định theo chiều ngang và chiều dọc.

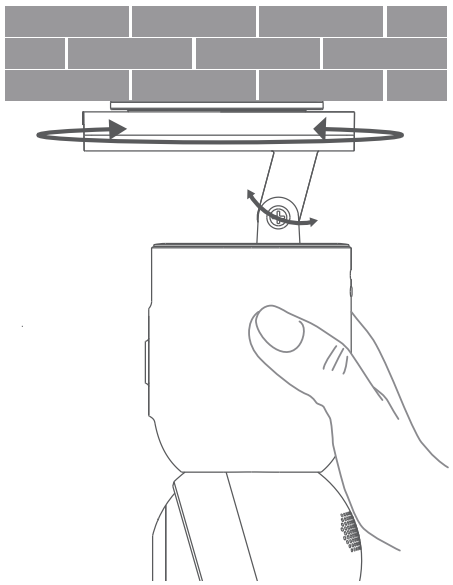

7. Vặn chặt và cố định trục xoay bằng tuốc nơ vít Phillips để đảm bảo camera được ổn định.

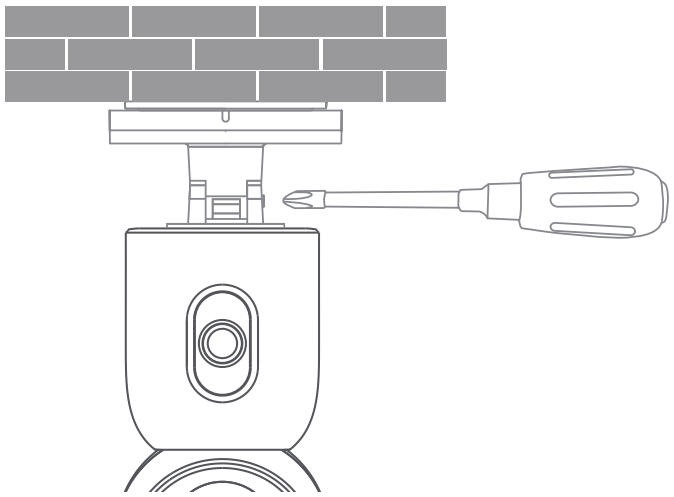

⚠ Lưu ý về việc gắn tường:

1. Tường lắp thiết bị phải có khả năng chịu tải ít nhất gấp 3 lần trọng lượng của thiết bị.
2. Để tránh mọi hư hỏng hoặc thương tích, thiết bị phải được gắn chặt vào sàn/tường theo hướng dẫn lắp đặt.

⚠ Các Lưu ý Khi Tháo rời:

Khi tháo camera, trượt và kéo theo hướng của các điểm định vị nhô ra trên đế để đảm bảo tháo ra một cách an toàn.

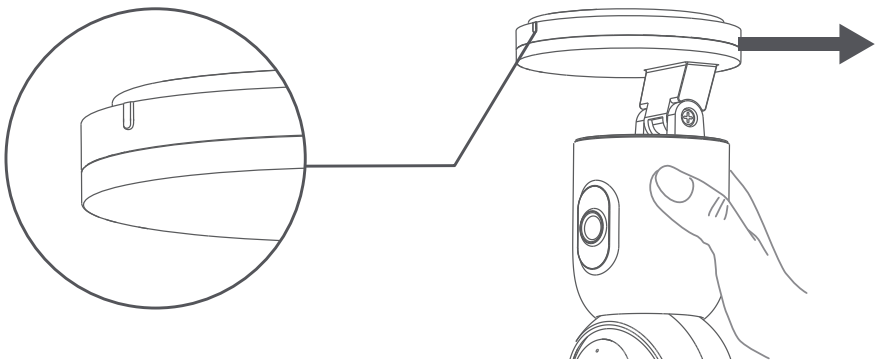

Thông số Cơ bản

Tên sản phẩm: IMILAB C30 Dual
Mẫu: CMSXJ111A
Trọng lượng tịnh: 304g
Độ phân giải: 2960 × 1666
Lưu trữ: Thẻ MicroSD (lên đến 256GB)
Nguồn điện đầu vào: 5V ⎓ 2A
Kích thước: 78 X 78 X 151mm
Nhiệt độ hoạt động: -10℃ ~ 45℃
Mã hóa video: H.265
FCC ID： 2APA9-CMSXJ111A
Kết nối không dây: Wi-Fi IEEE 802.11 a/b/g/n/ac/ax 2.4 GHz/5 GHz, Bluetooth 5.3
Công suất đầu ra Wi-Fi tối đa:
2400–2483,5 MHz, <20 dBm
5150–5350 MHz, <20 dBm
5470–5725 MHz, <20 dBm
5725–5850 MHz, <14 dBm
Công suất đầu ra Bluetooth tối đa: 2402–2480 MHz, <10 dBm

Thận trọng

• Nhiệt độ hoạt động của thiết bị là từ -10°C đến 45°C. Không sử dụng thiết bị khi nhiệt độ quá cao hoặc quá thấp.
• Camera là một sản phẩm điện tử chính xác. Để đảm bảo thiết bị hoạt động bình thường, không lắp đặt camera trong môi trường có độ ẩm cao cũng như không để nước ngấm vào camera.
• Để có kết quả tốt hơn, tránh đặt camera phía trước hoặc bên cạnh bề mặt kính, tường màu trắng hoặc các bề mặt phản xạ khác vì điều này có thể khiến bản ghi có độ sáng không đồng đều giữa tiền cảnh và hậu cảnh hoặc bị phơi sáng quá mức.
• Vui lòng đảm bảo thiết bị nằm trong vùng phủ sóng tín hiệu Wi-Fi. Đặt thiết bị ở nơi có cường độ tín hiệu Wi-Fi tốt.
• Cố gắng tránh đặt thiết bị gần vật kim loại, lò vi sóng hoặc các vật thể khác có thể gây nhiễu tín hiệu.
• Trong điều kiện sử dụng bình thường, phải giữ khoảng cách của thiết bị này với ăng-ten và cơ thể người dùng ít nhất là 20cm.

Thông tin về WEEE



Tất cả các sản phẩm có biểu tượng này đều là rác thải thiết bị điện và điện tử (WEEE như trong 2012/19/EU), không nên vứt bỏ chúng cùng với rác thải sinh hoạt chưa phân loại. Thay vào đó, để bảo vệ môi trường và sức khỏe của mọi người, bạn nên mang thiết bị thải loại đến điểm thu gom được chỉ định để tái chế rác thải thiết bị điện và điện tử, do chính quyền hoặc cơ quan địa phương chỉ định. Việc tái chế và xử lý vứt bỏ đúng cách sẽ giúp ngăn ngừa những hậu quả tiêu cực tiềm tàng đối với môi trường và sức khỏe của con người. Vui lòng liên hệ với bên lắp đặt hoặc cơ quan địa phương để biết thêm thông tin về địa điểm cũng như các điều khoản và điều kiện của điểm thu gom.

Tuyên bố về sự phù hợp với EU

CE

Qua tài liệu này, Shanghai Imilab Technology Co., Ltd. tuyên bố rằng thiết bị radio loại IMILAB C30 Dual tuân thủ Chỉ thị 2014/53/EU. Toàn bộ nội dung của tuyên bố về sự phù hợp với EU có sẵn tại địa chỉ internet sau:
https://www.imilabglobal.com/pages/eu-declaration-of-conformity
Để xem bản hướng dẫn sử dụng điện tử chi tiết, vui lòng truy cập
https://www.imilabglobal.com/pages/user-manual

Thông số kỹ thuật của bộ đổi nguồn AC bên ngoài

Nhà sản xuất: Jiangxi Jian Aohai Technology Co., Ltd.
Mã model: A232-050200U-EU2, A319-050200U-US2, A812-050200U-UK1
Điện áp đầu vào: 100-240 VAC
Tần số AC đầu vào: 50-60 HZ
Điện áp đầu ra: 5 V
Dòng điện đầu ra: 2 A
Công suất đầu ra: 10 W
Hiệu quả hoạt động trung bình: ≥ 78%
Hiệu quả khi tải thấp (10%): ≥ 76%
Tiêu thụ điện năng không tải: < 0.1 W

產品介紹

• 裝箱單

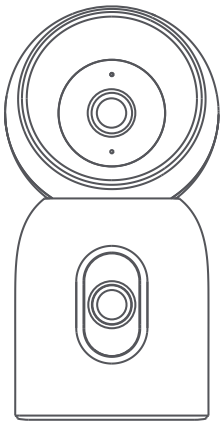

IMILAB C30 Dual



支架

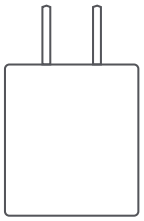

電源適配器

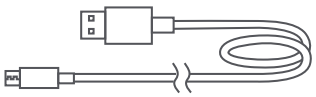

充電電纜

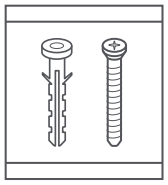

掛牆配件包

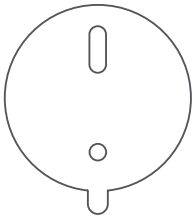

安裝貼紙

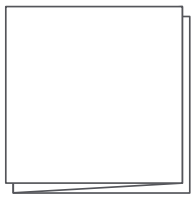

使用說明書

• 產品外觀

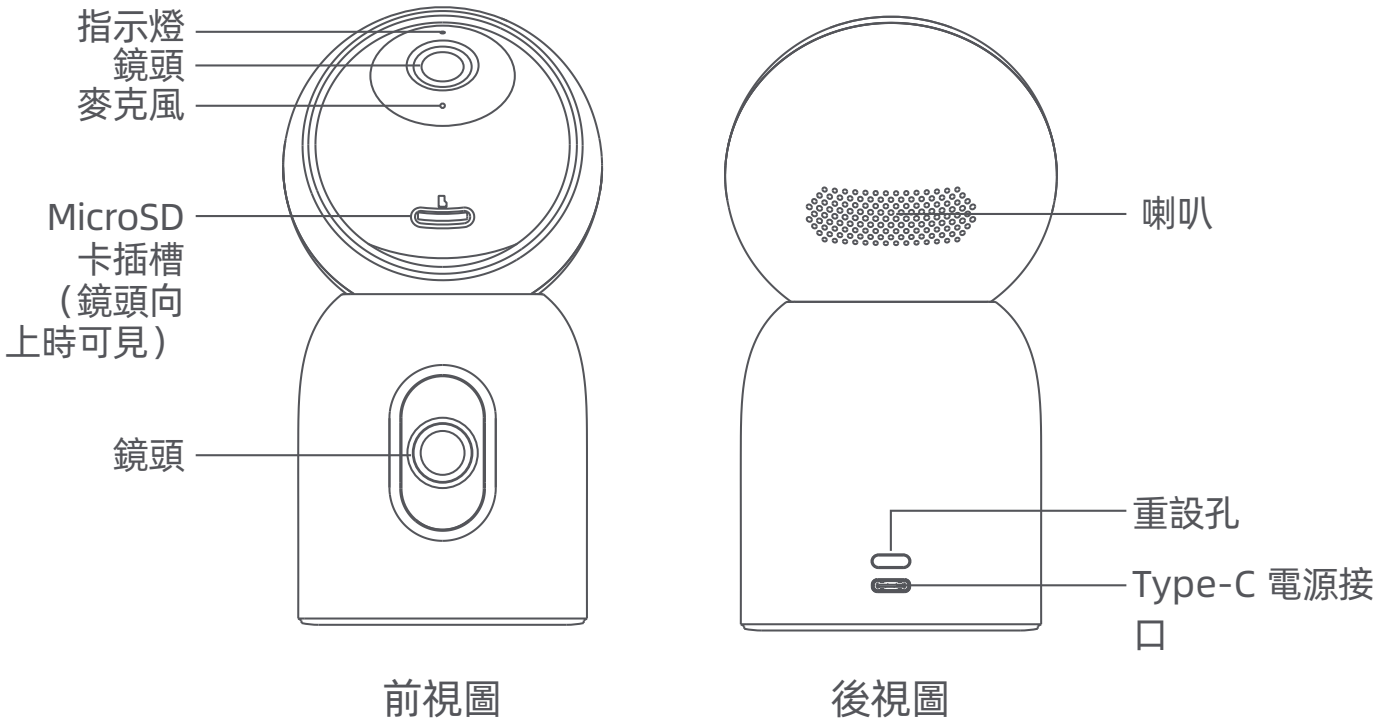

前視圖　　後視圖

連接電源

• 開機

將電源線接入攝影機電源接口，另一端接入電源。

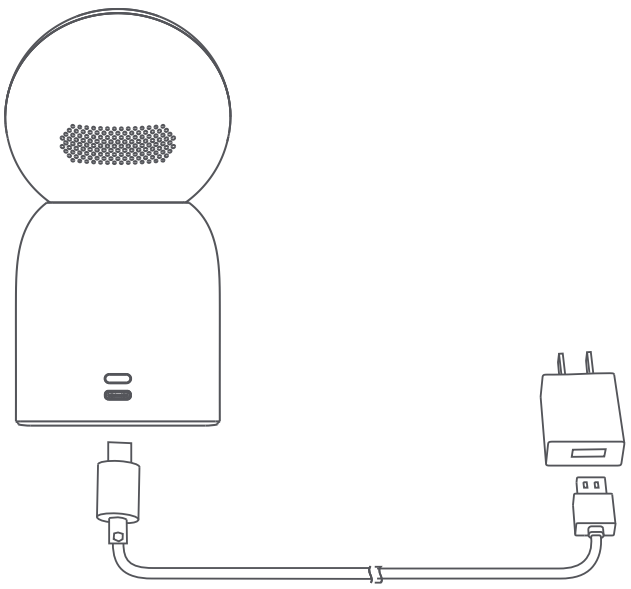

• 指示燈
常亮藍色：成功連線/狀態正常
閃爍藍色：網路異常
快閃橘色：等待連線
緩閃橘色：正在升級

連接米家App

1. 掃描二維條碼，下載並安裝app，註冊用戶並登入。
2. 綁定連線。連線時，需確保網路暢通，且攝影機正常開啟，指示燈快速閃爍橘色。連線成功後，指示燈常亮藍色。

*** 請下載並使用米家 APP 9.4 及以上版本。**

5457744C

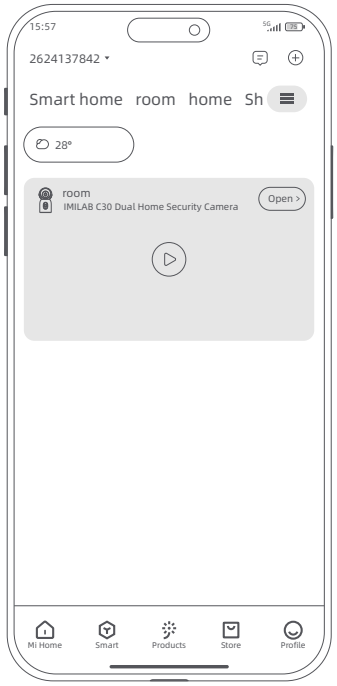

打開app，點擊右上角「+」。

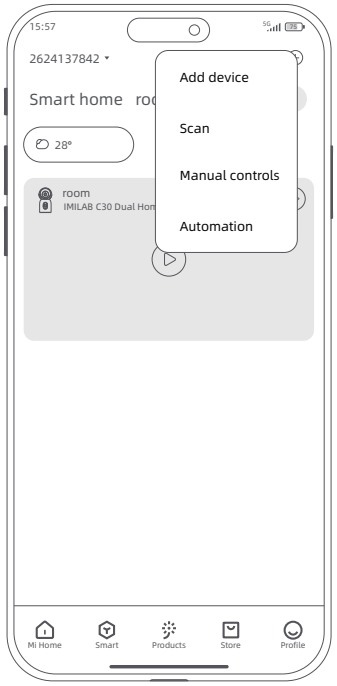

選擇「掃描」，掃描攝影機機身二維條碼。按步驟指示新增設備。

• 還原原廠設定

若要更換攝影機連線的網路或者米家 APP 帳號，需要長按重設鍵 7 秒 左右，直至指示燈快速閃爍橙色，攝影機成功還原原廠設定後，請重新連線米家 APP。
提示：還原原廠設定不會刪除 microSD 卡中的內容。

產品安裝

• 安裝 MicroSD 卡

確保攝影機處於斷電狀態，將鏡頭調整到仰視位置，露出 MicroSD 卡插槽。 根據

圖所示的方向將 microSD 卡插入卡插槽。

注意：
1.SD卡需自行購買。攝影機可以不安裝SD卡使用。
2.安裝或取出 MicroSD 卡時，需要先切斷攝影機電源後再操作。請使用信譽良好的廠商供應的 MicroSD 卡(最大支援容量為 256 GB)。建議的 MicroSD 卡讀寫速度至少為 U1/ 10 級。

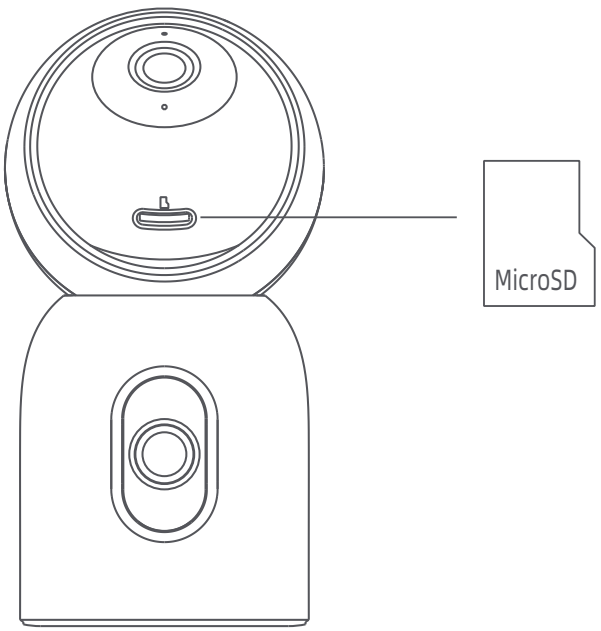

• 常見問題
掃描二維條碼查看常見問題。

• 產品安裝

可以將該裝置擺放在書桌、餐桌、茶几等平面，也可以使用安裝配件，進行倒裝固定。

倒裝安裝指引

1. 按照基座的孔距，用鑽孔工具在牆面上鑽兩個孔。建議在鑽孔前用鉛筆在牆體上先做好標記再鑽孔。鑽孔直徑約為：6mm，孔深約為：30mm。
2. 將兩個塑膠膨脹螺母釘入牆壁，基座上標有箭頭的一面朝上，將螺釘穿入孔內，並擰入牆上的膨脹螺母中。

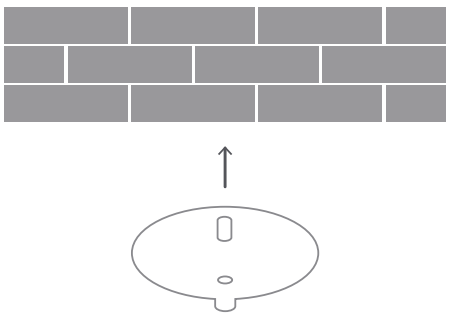

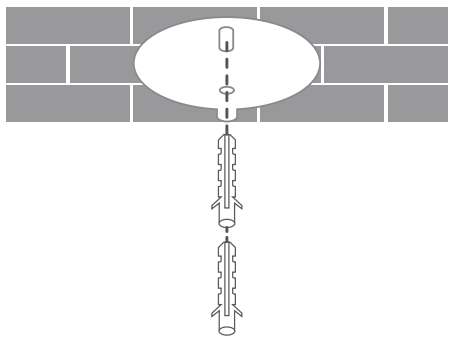

3.確保底座有卡扣的一面朝外。將螺釘穿入孔內，並用十字螺絲刀擰入牆上的膨脹螺母中。

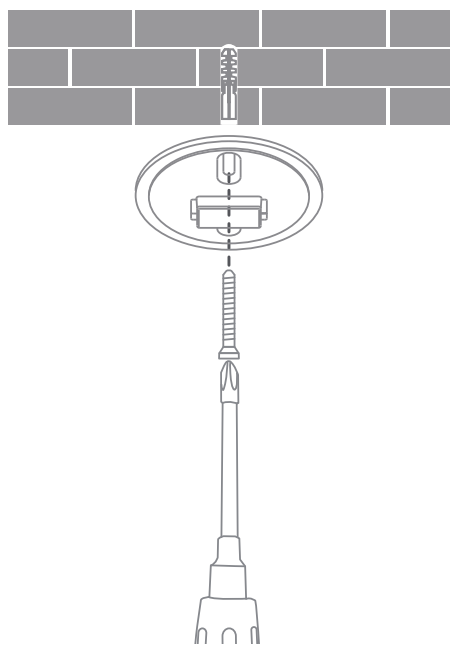

4.將支架對準底座上的卡扣安裝扣合。

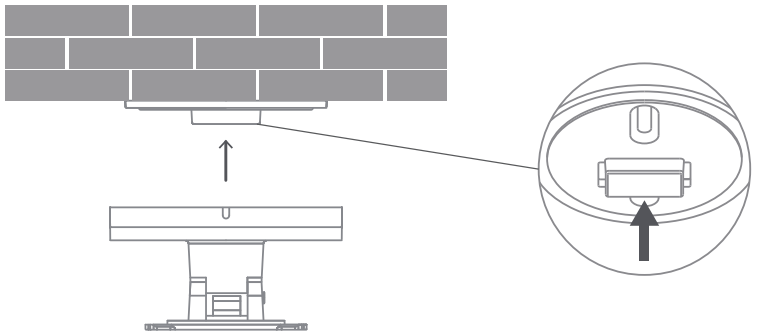

5.將攝影機底部的凹槽對準支架上凸起的部分安裝扣合後，順時針旋轉攝像頭，直到聽到「咔噠」聲後，即鎖定到位。

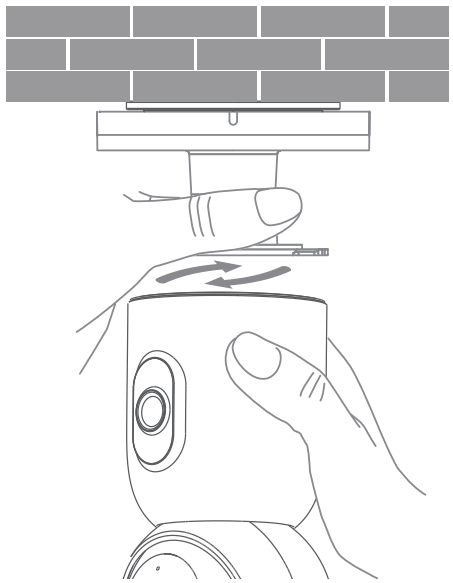

6.調整支架上的轉軸，將攝影機調整至合適的角度。握住並旋轉攝影機機身，可水平垂直方向調整固定畫面鏡頭的角度。

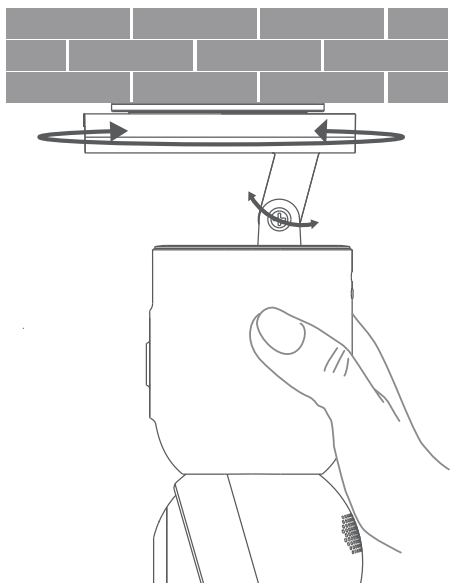

7.使用十字螺絲刀擰緊固定住轉軸，確保攝像頭穩定。

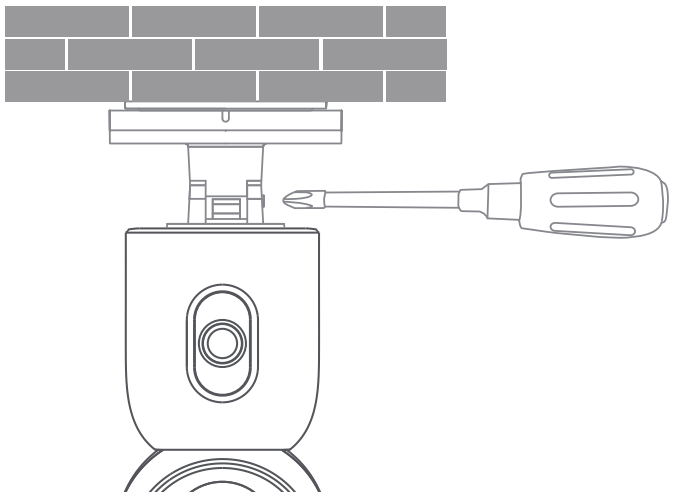

⚠ **掛牆安裝注意事項：**

1.安裝牆面需要至少能夠承受攝影機總重量的 3 倍以上。

2.為防止傷害，必須按安裝說明將裝置牢固地固定在天花板或牆壁上。

⚠ **拆卸注意事項**

拆卸時請按照底座上的凸起定位點方向拖曳滑動，以確保安全拆卸。

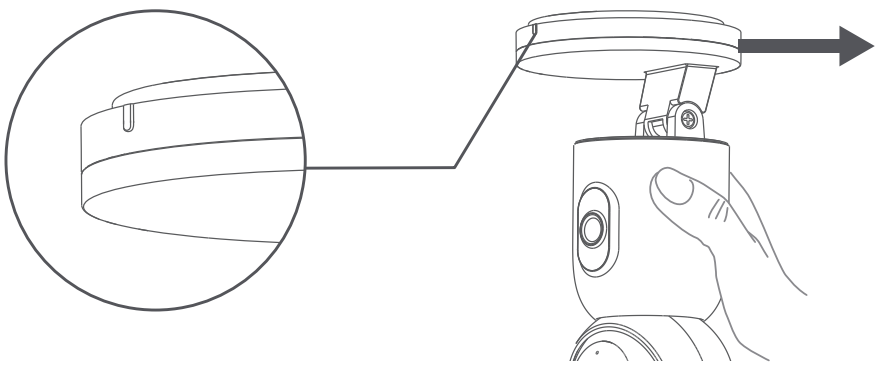

基本參數

產品名稱：IMILAB C30 Dual
型號：CMSXJ111A
淨重：304g
解析度：2960 × 1666
功率輸入：5V⎓2A
尺寸: 78 X 78 X 151mm
工作溫度：-10℃ ~ 45℃
視訊編碼：H.265
儲存功能：MicroSD 卡 (最大支援容量為 256 GB)
無線連線: Wi-Fi IEEE 802.11 a/b/g/n/ac/ax 2.4 GHz/5 GHz, 藍牙 5.3

注意事項

• 本產品適用的工作溫度為 -10℃~ 45℃，請勿在溫度過高或過低的環境下使用本產品。
• 本產品為精密電子產品，請勿在過度潮濕或可能會導致本產品進水的環境下使用本產品，以免影響正常使用。
• 為了您更好地使用本產品，避免鏡頭正面及側面靠近玻璃、白牆等反光物體， 以免造成畫面近處亮、遠處暗或者發白的現象。
• 請確保本產品安裝於 Wi-Fi 訊號覆蓋的範圍內，並盡可能地放置於 Wi-Fi 訊號 更佳的位置。
• 盡量安裝在遠離金屬及微波爐等可能對訊號產生影響的位置。
• 本設備在正常使用情況下，天線與使用者身體之間應保持至少 20 公分的距離 。

如需要詳細的電子說明書，請瀏覽
https://www.imilabglobal.com/pages/user-manual

限用物質含有情況標示聲明書

設備名稱： 創米 智慧攝影機 C30 雙攝版　型號（型式）： CMSXJ111A Equipment name　Type designation (Type)						
單元Unit	限用物質及其化學符號 Restricted substances and its chemical symbols					
	鉛Lead (Pb)	汞Mercury (Hg)	鎘Cadmium (Cd)	六價鉻 Hexavalent chromium (Cr^{+6})	多溴聯苯 Polybrominated biphenyls (PBB)	多溴二苯醚 Polybrominated diphenyl ethers (PBDE)
外殼	○	○	○	○	○	○
電路板	—	○	○	○	○	○
線材	○	○	○	○	○	○
鏡頭	○	○	○	○	○	○

備考1.〝超出0.1 wt %〞及〝超出0.01 wt %〞係指限用物質之百分比含量超出百分比含量基準值。
Note 1：“Exceeding 0.1 wt %” and “exceeding 0.01 wt %” indicate that the percentage content of the restricted substance exceeds the reference percentage value of presence condition.

備考2.〝○〞係指該項限用物質之百分比含量未超出百分比含量基準值。
Note 2：“○” indicates that the percentage content of the restricted substance does not exceed the percentage of reference value of presence.

備考3.〝—〞係指該項限用物質為排除項目。
Note 3：The “–” indicates that the restricted substance corresponds to the exemption.

NCC警語:

取得審驗證明之低功率射頻器材，非經核准，公司、商號或使用者均不得擅自變更頻率、加大功率或變更原設計之特性及功能。

低功率射頻器材之使用不得影響飛航安全及干擾合法通信；經發現有干擾現象時，應立即停用，並改善至無干擾時方得繼續使用。

前述合法通信，指依電信管理法規定作業之無線電通信。

低功率射頻器材須忍受合法通信或工業、科學及醫療用電波輻射性電機設備之干擾。

為避免本器材影像畫面遭偷窺或擷取，本器材使用者應先修改預設密碼，並定期更新密碼。

XXXXXXXXXXXX

- قائمة الحزمة

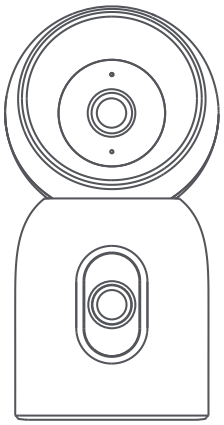

IMILAB C30 Dual

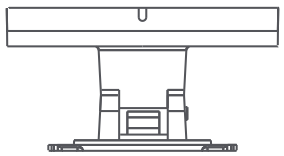

حامل الحائط

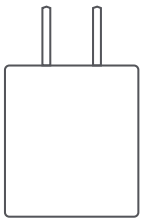

محول الطاقة

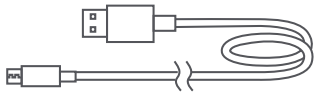

كابل الطاقة

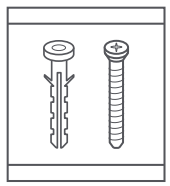

حزمة التثبيت بالحائط

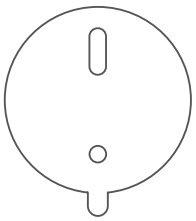

ملصق التثبيت

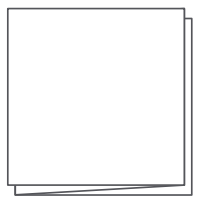

كُتيب المستخدم

• مظهر المُنتج

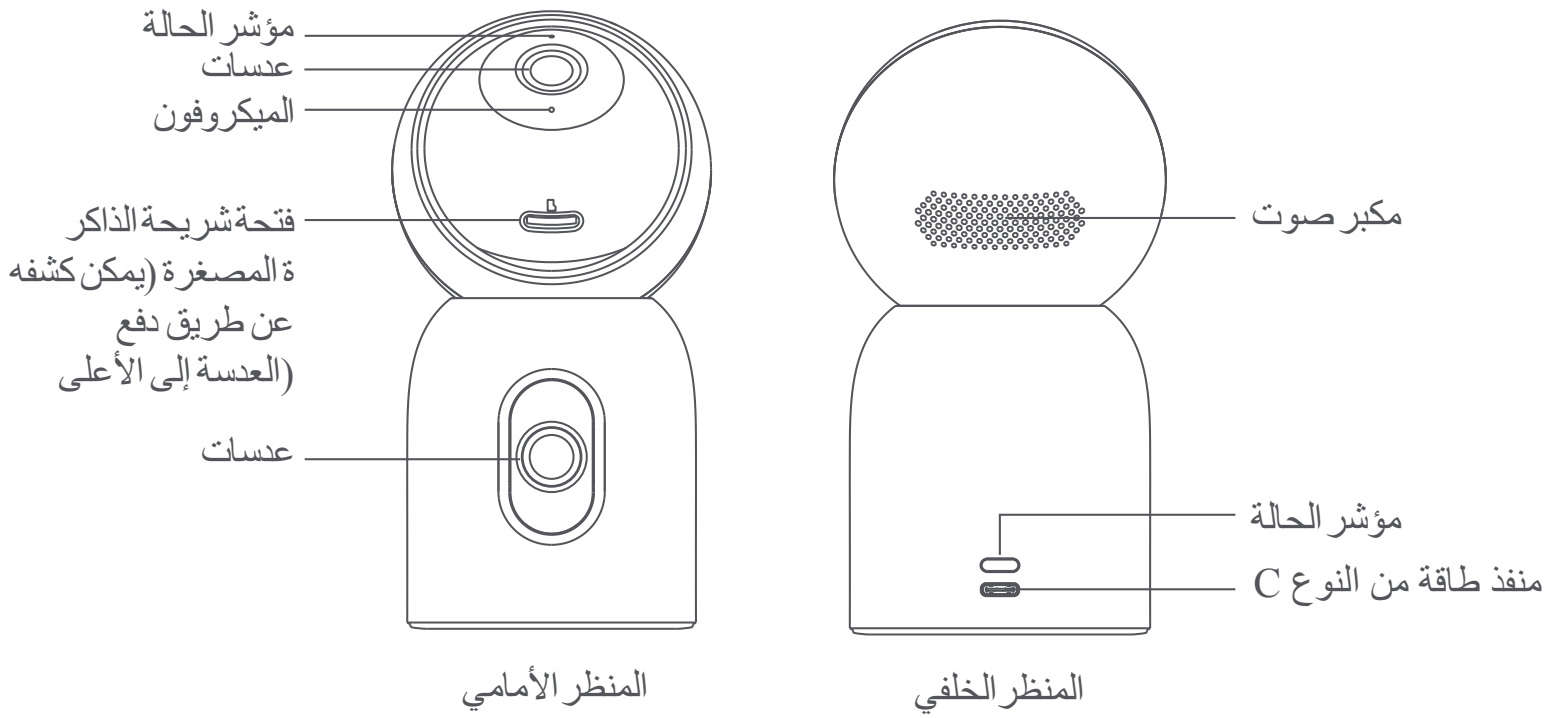

الاتصال بمصدر الطاقة

• الطاقة قيد التشغيل

أدخل كابل مصدر الطاقة في منفذ مصدر الطاقة للكاميرا.

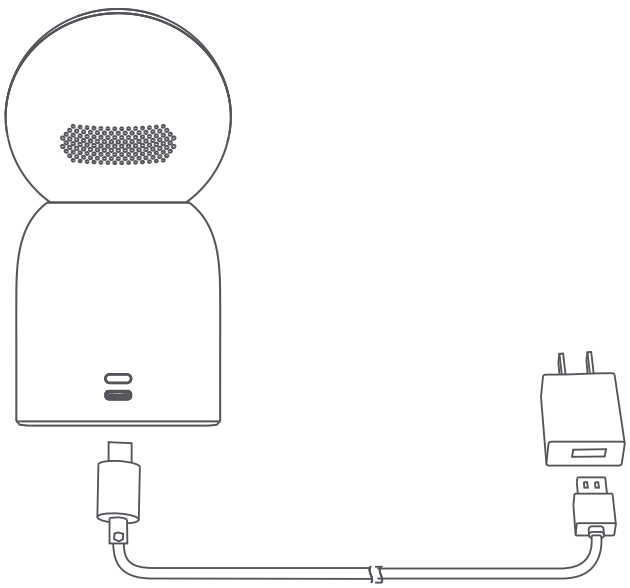

- مصباح المؤشر

لون أزرق ثابت في وضع التشغيل: حالة اتصال/الجهاز طبيعية
لون أزرق وامض: خطأ بالشبكة
لون برتقالي وامض بسرعة: في انتظار التوصيل
لون برتقالي وامض ببطء: تحديث النظام قيد التقدم

الاتصال بتطبيق Xiaomi Home

1. امسح رمز الاستجابة السريعة لتنزيل وتثبيت تطبيق Xiaomi Home، وسجّل ثم سجّل الدخول كمستخدم.
2. اربط الاتصال. تأكّد من أن الشبكة سلسة عند الاتصال، وأن الكاميرا قيد التشغيل بشكل طبيعي، ويومض مؤشر الضوء بسرعة باللون البرتقالي. عند نجاح الاتصال، يتحول مؤشر الضوء إلى اللون الأزرق السادة.

*** يُرجى تنزيل الإصدار 9.4 أو أحدث من تطبيق Xiaomi Home واستخدامه.**

5457744C

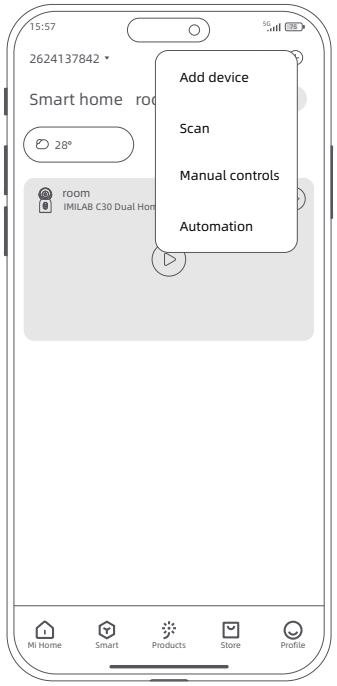

افتح تطبيق Xiaomi Home واضغط على "+" في الزاوية اليُمنى العُلوية

حدد "مسح" وامسح رمز الاستجابة السريعة الموجود على جسم الكاميرا. اتبع التعليمات خطوة بخطوة لإضافة الجهاز

- استعادة إعدادات المصنع

لتوصيل الكاميرا بشبكة أخرى أو ربطها بحساب آخر لدى Mi في تطبيق Home Mi Home/Xiaomi، اضغط باستمرار على زر إعادة الضبط لمدة 7 ثوانٍ تقريبًا إلى أن يومض المؤشر باللون البرتقالي بسرعة، ما يشير إلى أنه تمت استعادة الكاميرا إلى إعدادات المصنع. ثم أعد توصيل الكاميرا بتطبيق Mi Home/Xiaomi Home.
ملاحظة: لن يجري حذف المحتوى على بطاقة microSD بعد استعادة الكاميرا إلى إعدادات المصنع.

تثبيت الجهاز

- تثبيت شريحة الذاكرة المصغرة

تأكد من فصل الكاميرا عن مصدر الطاقة. اضبط عدسة الكاميرا لأعلى حتى تظهر فتحة شريحة ذاكرة الأمن المُصغرة. أدخل شريحة ذاكرة الأمن المُصغرة في فتحة الشريحة في الاتجاه الموضح.

ملحوظة:
1. يجب شراء شريحة الأمان الرقمية بشكل منفصل. يمكن استخدام الكاميرا بدون شريحة الأمان الرقمية.
2. يُرجى فصل الكاميرا عن مصدر الطاقة، عند إدخال شريحة الذاكرة المصغرة أو إزالتها. يُرجى استخدام شريحة الذاكرة المصغرة من شركة مُصنعة ذات سمعةٍ طيبة (حتى 256 جيجابايت). يوصى بأن تكون سرعة القراءة والكتابة في شريحة الذاكرة المصغرة لا تقل عن U1/فئة 10.

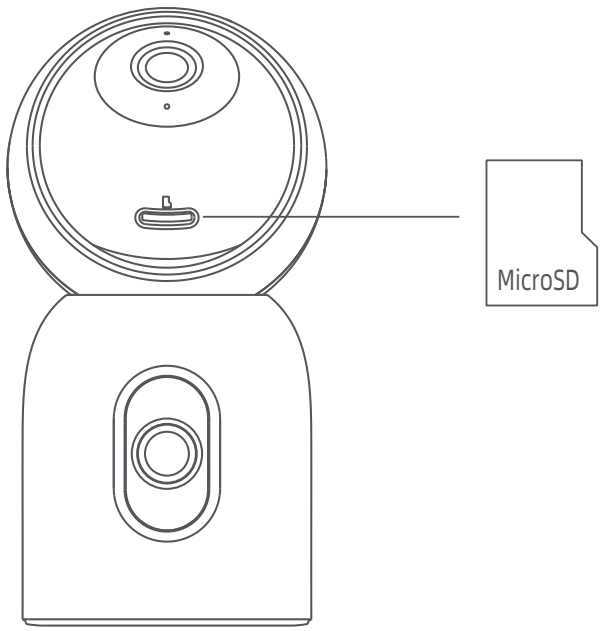

- الأسئلة الشائعة

امسح رمز الاستجابة السريعة للأسئلة الشائعة.

• تثبيتالجهاز

يمكن وضع الجهاز على عدد من الأسطح المسطحة، مثل المكاتب وطاولات الطعام وطاولات القهوة. ويمكن أيضًا تثبيته على الحائط.

التثبيت على الحائط:

1. قم بحفر فتحتين على الحائط باستخدام قاعدة الكاميرا كقالب. يوصى بتحديد مواقع الفتحة بقلم رصاص قبل الحفر. يجب أن يكون قطر الحفر حوالي 6.0 ميلي متر مع عمق حوالي 30 ميلي متر.
2. قم بإدخال المثبتين البلاستيكيين في الفتحات الموجودة على الحائط. تأكد من وضع وحدة القاعدة بحيث يُشير السهم إلى الأعلى. قم بتأمين وحدة القاعدة عن طريق إدخال البراغي في المثبتين البلاستيكيين.

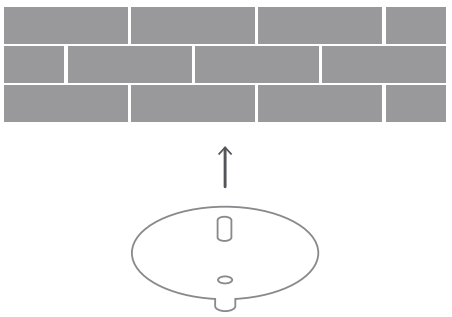

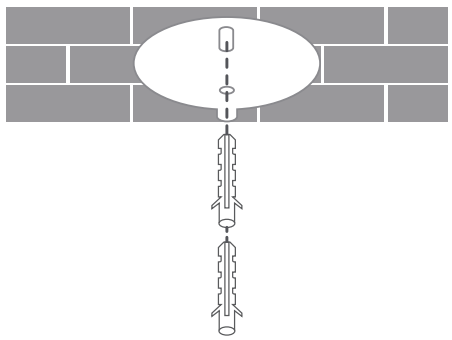

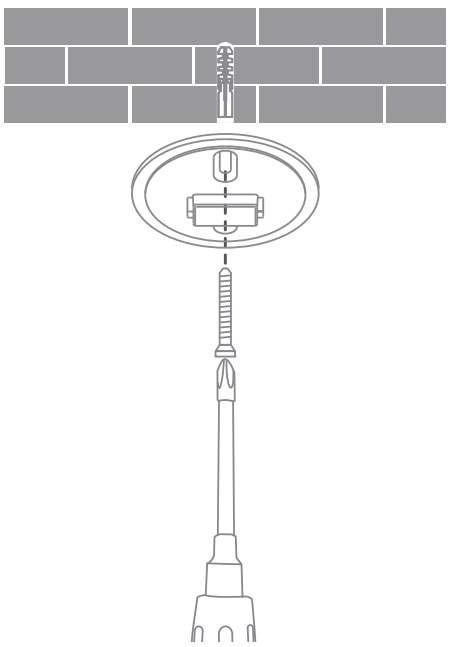

3. تأكد من أن جانب القاعدة الذي يحتوي على المزلاج متجه الخارج. أمّن لوحة القاعدة بواسطة إدخال البراغي في صواميل التمدد باستخدام مفك براغي فيليبس.

4. قم بمحاذاة الحامل مع المزلاج الموجود على القاعدة ثم ثبّته في مكانه.

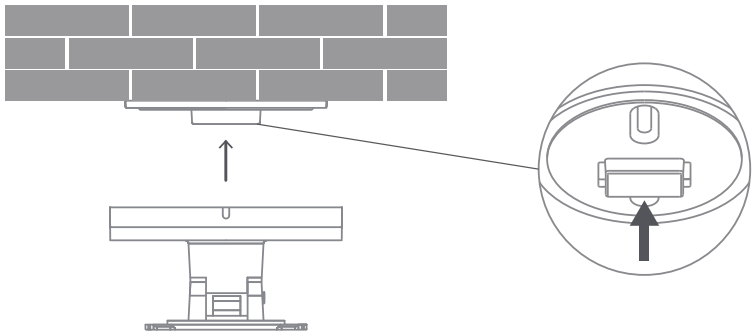

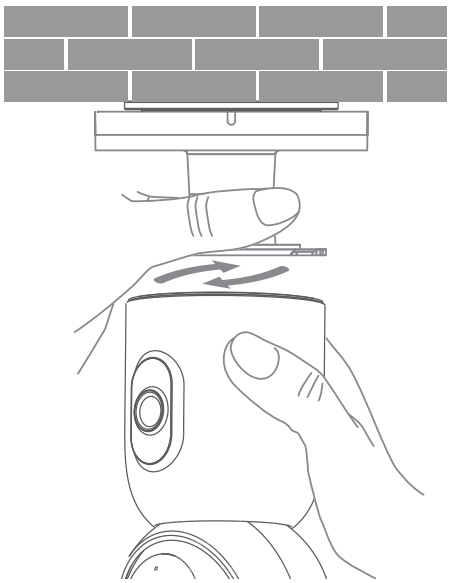

5. قم بمحاذاة الشق الموجود في الجزء السفلي من الكاميرا مع النتوءات الموجودة على الحامل وقم بتدوير الكاميرا في اتجاه عقارب الساعة حتى تسمع صوت "نقرة"، مما يُشير إلى أنها مثبتة في مكانها.

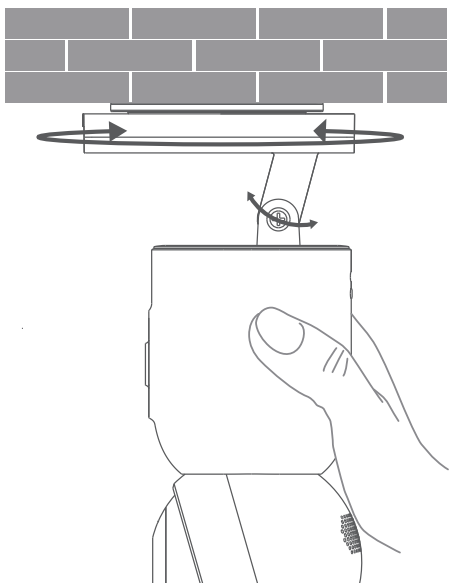

6. اضبط المحور الموجود على الحامل لتثبيت الكاميرا في الزاوية المطلوبة. إمسك جسم الكاميرا وأدره لضبط زاوية عدسة البعد البؤري الثابت أفقيًا ورأسيًا.

7. اربط المحور وثبّته باستخدام مفك براغي فيليبس لضمان ثبات الكاميرا.

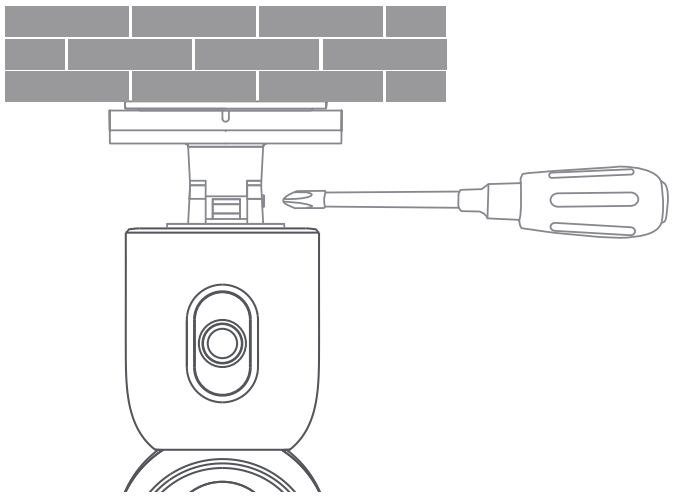

⚠ **ملحوظات عن التثبيت بالحائط:**

1. يجب أن يتمتع الحائط الذي تم تثبيت الجهاز عليه بقدرة تحميل لا تقل عن 3 أضعاف وزن الجهاز.
2. لتجنب أي أضرار أو إصابات، يجب تثبيت الجهاز بشكل آمن على الأرض/الحائط كما هو محدد في تعليمات التثبيت.

⚠ **احتياطات التفكيك:**

عند إزالة الكاميرا، اسحب وحرّك في اتجاه نقاط التموضع البارزة على القاعدة لضمان إزالتها بأمان.

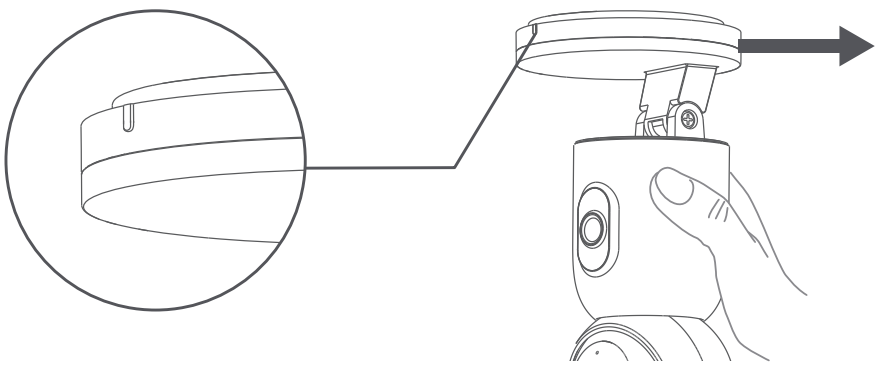

تثبيت الجهاز

اسم المُنتج: IMILAB C30 Dual
إدخال الطاقة: 5 فولت ⎓ 2 أمبير
الموديل: CMSXJ111A
الأبعاد: 78×78×151 ملي مت
صافي الوزن: 304 جرام
درجة حرارة التشغيل: -10 درجة مئوية ~ 45 درجة مئوية
دقة شاشة العرض: 2960 × 1666
تشفير الفيديو: H.265
التخزين: شريحة الذاكرة المصغرة (ما يصل إلى 256 جيجابايت)
الاتصال اللاسلكي: Wi-Fi IEEE 802.11 a/b/g/n/ac/ax 2.4 GHz/5 GHz, Bluetooth 5.3
الرقم التعريفي للمقياس العالمي الفيدرالي: 2APA9-CMSXJ111A
أقصى طاقة خرج لشبكة واي فاي:
2400–2483.5 ميجاهرتز، <20 ديسيبل مللي واط
5150–5350 ميجاهرتززز، <20 ديسيبل مللي واط
5470–5725 ميجاهرتززز، <20 ديسيبل مللي واط
5725–5850 ميجاهرتز، <14 ديسيبل مللي واط
الحد الأقصى لطاقة خرج البلوتوث: 2402–2480 ميجاهرتز، <10 ديسيبل مللي واط

الاحتياطات

درجة حرارة عمل الجهاز هي -10 درجة مئوية إلى 45 درجة مئوية. لا تستخدم الجهاز عندما تكون درجة الحرارة مرتفعة جدًا أو منخفضة جدًا.
الكاميرا عبارة عن منتج إلكتروني دقيق. من أجل ضمان التشغيل الطبيعي، لا تقم بتثبيت الكاميرا في بيئات ذات مستويات رطوبة عالية ولا تسمح بدخول الماء إليها.
للحصول على نتائج أفضل، تجنب وضع الكاميرا أمام أو بجوار سطح زجاجي أو حائط أبيض اللون أو أسطح عاكسة أخرى لأن هذا قد يتسبب في أن يكون للتسجيل إضاءة غير متساوية بين المقدمة والخلفية أو أن يكون مكشوفًا بشكل مفرط.
يُرجى التأكد من أن الجهاز ضمن تغطية إشارة الواي فاي. ضعه في موقع يُعزز قوة إشارة الواي فاي الجيدة.
حاول تجنب وضع الجهاز بالقرب من جسم معدني أو فرن ميكروويف أو أشياء أخرى قد تسبب تداخل الإشارة.

معلومات WEEE (نفايات المعدات الكهربائية والإلكترونية)



جميع المنتجات التي تحمل هذا الرمز هي نفايات المعدات الكهربائية والإلكترونية (WEEE وفقًا للتوجيه 2012/19/EU) التي لا ينبغي أن تختلط بالنفايات المنزلية التي لم يتم فرزها. وبدلاً من ذلك، يجب حماية صحة الإنسان والبيئة بتسليم معدات النفايات إلى نقطة تجميع مخصصة معينة من قبل الحكومة أو السلطات المحلية لإعادة تدوير نفايات المعدات الكهربائية والإلكترونية. سيساعد التخلص الصحيح وإعادة التدوير على منع النتائج السلبية المحتملة على البيئة وصحة الإنسان. يرجى الاتصال بشركة التركيب أو السلطات المحلية للحصول على مزيد من المعلومات حول الموقع بالإضافة إلى شروط وأحكام نقاط التجميع هذه.

إعلان المطابقة للاتحاد الأوروبي

CE

بموجب هذا, تعلن شركة Shanghai Imilab Technology Co., Ltd. أن نوع جهاز الراديو IMILAB C30 Dual يتوافق مع التوجيه 2014/53/EU. النص الكامل لإعلان مطابقة الاتحاد الأوروبي متاح على عنوان الإنترنت التالي :

https://www.imilabglobal.com/pages/eu-declaration-of-conformity

للحصول على دليل إلكتروني مفصل، يُرجى الانتقال إلى

launam-resu/segap/moc.labolgbalimi.www//:sptth

مواصفات محول تيار متردد خارجي

الجهة المصنّعة: ixgnaiJ naiJ iahoA ygolonhceT ,.oC ,.dtL.

معرف الطراز: 2UE-U002050-232A ,2SU-U002050-913A ,1KU-U002050-218A

جهد الإدخال: 100-240 caV

تردد التيار المتردد للإدخال: 50-60 zH

فلطية الإخراج: 5 V

تيار الإخراج: 2 A

طاقة الإخراج: 10 W

متوسط الكفاءة الفعالة: ≥ 87%

الكفاءة عند الحمل المنخفض (10%): ≥ 67%

استهلاك الطاقة بدون حمل: < 0.1 W

Manufacturer: Shanghai Imilab Technology Co., Ltd.
Address: Room 001A, Floor 11, Block 1, No. 588 Zixing Road, Minhang District, Shanghai, China
For further information, please go to www.imilabglobal.com.
Support: help@imilab.com
Warranty: https://www.imilabglobal.com/pages/warranty

MADE IN CHINA

7011AA016210