Xiaomi Smart Camera C500 Dual User Manual • 03
Manual de usuario de Xiaomi Smart Camera C500 Dual • 11
Manual del usuario de la Cámara Inteligente Xiaomi C500 Dual • 19
Manuel d'utilisation de Xiaomi Smart Camera C500 Dual • 27
Manuale utente Xiaomi Smart Camera C500 Dual • 35
Xiaomi Intelligente Kamera C500 Dual Bedienungsanleitung • 43
Panduan Pengguna Xiaomi Smart Camera C500 Dual • 51
Camera thông minh Xiaomi C500 Dual Hướng dẫn sử dụng • 59
Xiaomi Akıllı Kamera C500 Dual Kullanım Kılavuzu • 67
Manual do usuário da Câmera Inteligente Xiaomi C500 Dual • 75
Manual do utilizador da Câmara inteligente Xiaomi C500 Dual • 83
Xiaomi Smart Camera C500 Dual Gebruikershandleiding • 91
Instrukcja obsługi Inteligentna kamera Xiaomi C500 Dual • 99
دليل مستخدم كاميرا Xiaomi ذكية من C500 Dual • 107
Εγχειρίδιο χρήστη Έξυπνης κάμερας Xiaomi C500 Dual • 115
Руководство пользователя умной камеры Xiaomi Smart Camera C500 Dual • 123
คู่มือการใช้งานกล้องอัจฉริยะ Xiaomi C500 Dual • 133
Xiaomi C500 Dual смарт камерасының пайдаланушы нұсқаулығы • 141
Manual Pengguna Kamera Pintar Xiaomi C500 Dual • 150
Посібник користувача розумної камери Xiaomi Smart Camera C500 Dual • 158
Chytrá kamera Xiaomi C500 Dual Uživatelská příručka • 166

A

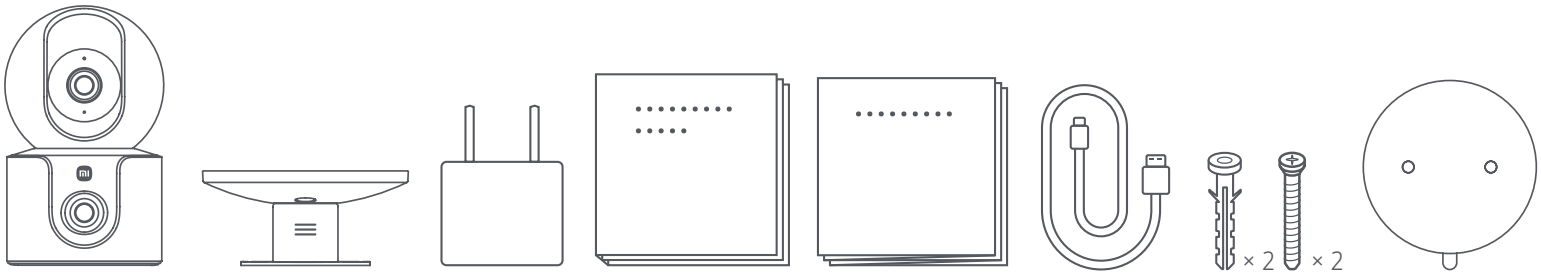

1 2 3 4 5 6 7 8

B

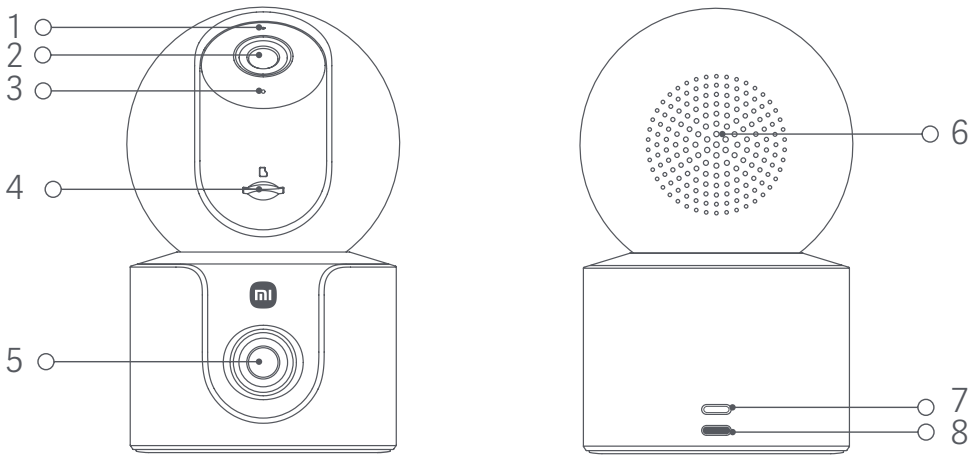

C-1

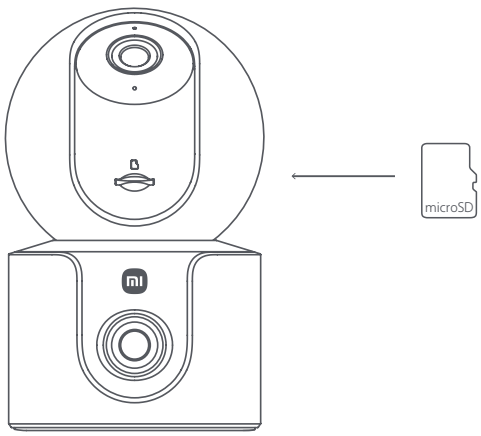

C-2

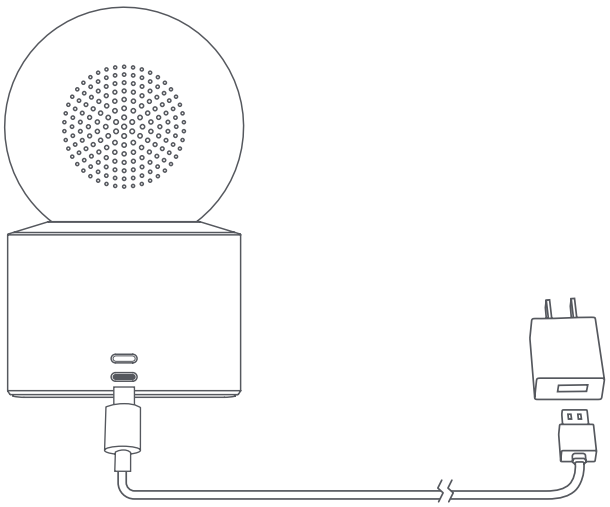

D-1

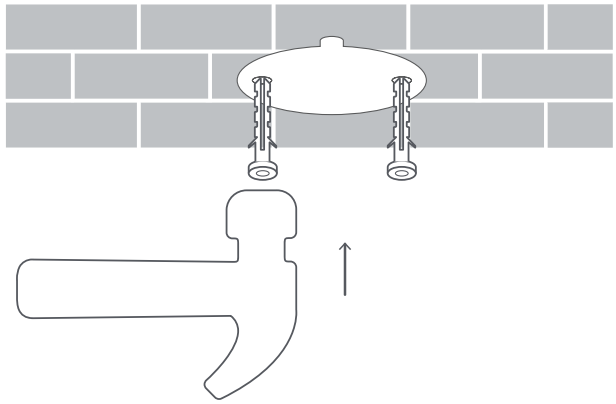

D-2

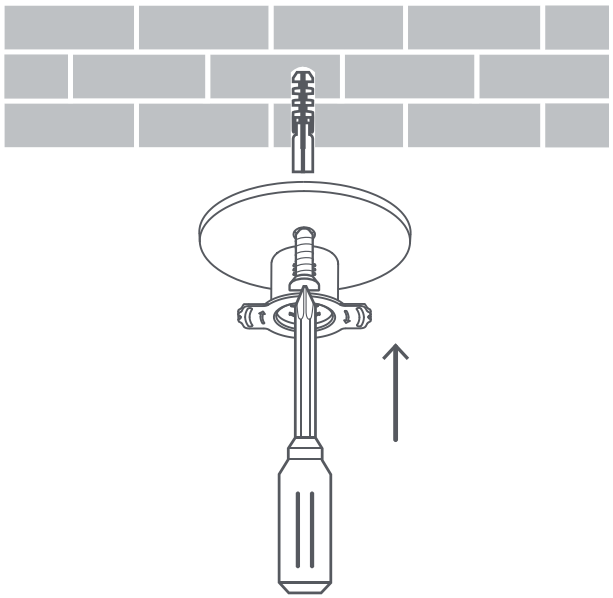

D-3

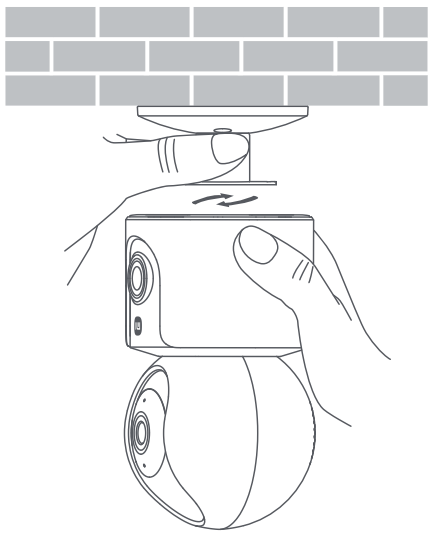

D-4

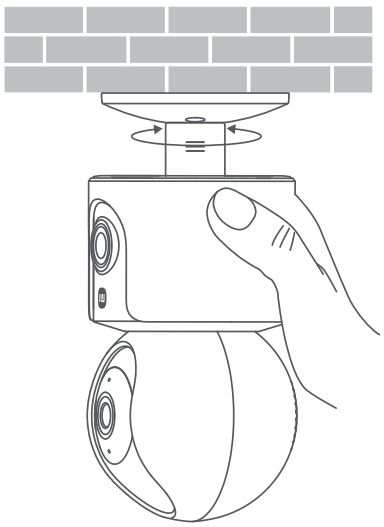

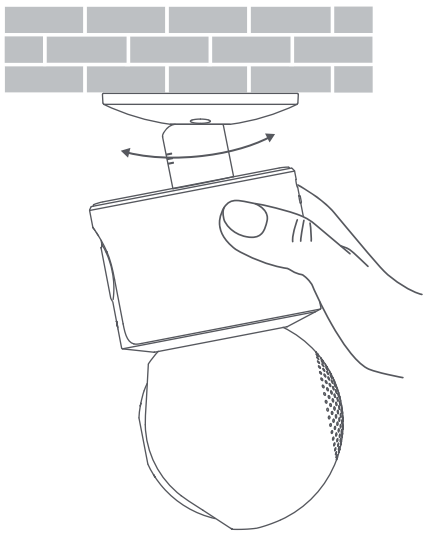

Read this manual carefully before use, and retain it for future reference.

Precautions

- The operating temperature range for this camera is -10°C to 45°C. Do not use this camera in environments with temperatures above or below the specified operating range.
- This camera is a precision electronic product. To ensure normal use, do not use the camera in extremely humid environments or locations that may cause water ingress.
- To improve the camera's performance, do not place it where its lens faces or is next to a reflective surface, such as glass windows or white walls, as this will cause the image to appear overly bright in areas close to the camera and darker in areas further away, or cause the camera to produce white images.
- When using Wi-Fi, make sure the camera is installed in an area with a strong Wi-Fi signal. Do not install the camera near microwave ovens and other objects or places that may affect its Wi-Fi signal.
- When enabling or disabling the night vision of the camera, the infrared cut-off filter will be switched and a slight clicking sound will be made, which is normal.
- If the power cable gets damaged, please contact the after-sales service team for replacement.

Product Overview

Package Contents (Fig. A)

1. Xiaomi Smart Camera C500 Dual
2. Wall Mount
3. Power Adapter
4. User Manual
5. Warranty Notice
6. Charging Cable
7. Wall Mounting Kit
8. Mounting Template Sticker

Camera (Fig. B)

1. Indicator
2. Gimbal Camera Lens
3. Microphone
4. microSD Card Slot (visible when the lens is facing upward)
5. Fixed Camera Lens
6. Loudspeaker
7. Reset Button
8. Power Port

Notes:
Illustrations of product, accessories, and user interface in the user manual are for reference purposes only. Actual product and functions may vary due to product enhancements.
The model, parameters and safety information of the camera are shown in the user manual and at the bottom of the camera.

How to Use

- Installing a microSD Card

Make sure that the camera is unplugged from power, and tilt the gimbal camera lens upward to expose the microSD card slot. Then insert a microSD card into the slot with the contact surface facing downwards. (Fig. C-1)

CAUTION:

Unplug the camera when inserting or removing the microSD card. Please use a microSD card from a qualified brand (the camera supports a microSD card with a capacity of 16 GB to 256 GB and the FAT32 format only, and the microSD card may need to be formatted to the FAT32 format before use via Settings > Manage storage on the camera's plug-in page in the Xiaomi Home app). It is recommended that the microSD card has a read/write speed of no less than U1/Class 10.

- Turning on

Plug the power adapter cable into the power port on the camera, and the camera will automatically turn on. (Fig. C-2)

When the indicator keeps in orange and a voice notification is heard, the camera is successfully turned on.

Note: Please make sure to use the original power adapter cable provided to charge the camera to avoid the camera not working properly. When the camera is turned on, do not turn the lens of the camera nor force it to rotate. If the positioning of the lens is inaccurate, please calibrate it in the Xiaomi Home app.

Indicator Status

Keeping orange: Awaiting connection/Reset successfully

Blinking blue: Connecting to a server/OTA update in progress...

Blinking orange: Connecting to a network...

Keeping blue: Connected successfully/Working normally

Connecting with the Xiaomi Home App

This product works with the Xiaomi Home app.

Use the Xiaomi Home app to control your device, and to interact with other smart home devices.

F564A991

Scan the QR code to download and install the app. You will be directed to the connection setup page if the app is installed already. Or search for "Xiaomi Home" in the app store to download and install it.

Open the Xiaomi Home app, tap "+" on the upper right, and then follow the instructions to add your device.

Notes:

The version of the app might have been updated, please follow the instructions based on the current app version.

When connecting, make sure the network connection is stable, the camera is turned on, and the indicator remains orange. Once connected, the indicator will change to blue.

Please download and use Xiaomi Home app version 9.4 and above.

- Reset

Press and hold the reset button for about 7 seconds if changing the network or the Xiaomi account connected to the camera. A voice notification will be heard once the reset is completed.

Note: Resetting the camera will not delete any data on the microSD card.

Installation

You can place the camera on a horizontal surface, such as a desk, dining table, or coffee table, or mount it on a wall.

Precautions for placing the camera on a table: Place the camera on a table edge or heightened position for a better wide-angle view of the fixed lens.

Mounting the camera on a wall:

1. Stick the mounting template sticker in a proper position on the wall. Drill holes in the wall that align with the holes on the sticker, with a diameter of about 6 mm and a depth of about 30 mm. (Fig. D-1)
2. Insert the plastic wall plugs into the drilled holes. (Fig. D-1)
3. Align the holes on the wall mount with the drilled holes in the wall. Insert a screw through each wall mount hole, and then screw it into each wall plug with a Phillips head screwdriver. (Fig. D-2)
4. Align the grooves on the bottom of the camera with the raised part on the wall mount. Then hold both positions with "☰" on the wall mount and turn the wall mount clockwise until it locks into place. (Fig. D-3)
5. Adjust the shaft of the wall mount until the camera reaches a proper angle. Hold and horizontally turn the camera to adjust the horizontal direction of the fixed lens. Vertically turn the camera along the direction of "☰" on the wall mount to adjust the pitching angle of the fixed lens. (Fig. D-4)

⚠ Precaution:
The wall must be able to support at least three times the total weight of the camera.

⚠ WARNING:
The camera must be securely fixed to the ceiling or wall according to the installation instructions to prevent possible injury.

WEEE Information



All products bearing this symbol are waste electrical and electronic equipment (WEEE as in directive 2012/19/EU) which should not be mixed with unsorted household waste. Instead, you should protect human health and the environment by handing over your waste equipment to a designated collection point for the recycling of waste electrical and electronic equipment, appointed by the government or local authorities. Correct disposal and recycling will help prevent potential negative consequences to the environment and human health. Please contact the installer or local authorities for more information about the location as well as terms and conditions of such collection points.

EU Declaration of Conformity

CE

Hereby, [Shanghai Moshon Technology Co., Ltd.] declares that the radio equipment type [Xiaomi Smart Camera C500 Dual (product name) MBC22 (model)] is in compliance with Directive 2014/53/EU. The full text of the EU declaration of conformity is available at the following internet address: http://www.mi.com/global/service/support/declaration.html

For detailed e-manual, please go to
www.mi.com/global/support/user-guide

Under normal use of condition, this equipment should be kept a separation distance of at least 20 cm between the antenna and the body of the user.



CAUTION: Possibly hazardous optical radiation emitted from this product. Do not stare at operating lamp. May be harmful to the eyes.



Note: The power adapter is not waterproof and is only for indoor use. Do not use it in extremely humid environments or locations that may cause water ingress.

Specifications

Name: Smart camera
Model: MBC22
Item Dimensions: 78 × 77 × 128 mm
Rated Input: 5 V ⎓ 2 A
Operating Temperature: -10°C to 45°C
Net Weight: Approx. 305 g
Wi-Fi Maximum Output Power:
Resolution: 2560 × 1440
2412–2472 MHz, 20 dBm
Video Codec: H.265
5180–5320 MHz, 5500–5700 MHz, 5745–5825 MHz, 20 dBm
Bluetooth Operation Frequency: 2402–2480 MHz
Bluetooth Maximum Output Power: 20 dBm
Wireless Connectivity: Wi-Fi IEEE 802.11a/b/g/n/ac/ax 2.4 GHz/5 GHz, Bluetooth 5.3
Compatible with: Android™ 8 & iOS 12.0 or above
Storage: MicroSD card (16–256 GB supported)/Cloud storage/Network-attached storage (NAS)

Frequency bands of 5 GHz Band 3 (5650–5725MHz) are unavailable for the camera in Malaysia.
Frequency bands of 5 GHz Band 3 (5470–5725MHz) are unavailable for the camera in Indonesia.
Frequency bands of 5 GHz Band 3 (5351–5649MHz) are unavailable for the camera in Russia.

External AC Adapter Specifications

Manufacturer: Jiangxi Jian Aohai Technology Co., Ltd.
Model Identifier: A232-050200U-EU2
Input Voltage: 100–240 VAC, 50/60 Hz, 0.35 A
Output Voltage: 5.0 V ⎓ 2.0 A 10 W
Average Active Efficiency: ≥78.8%
Efficiency at Low Load (10%): ≥75.0%
No-load Power Consumption: ≤0.10 W



BE	BG	CZ	DK	DE	EE	IE	EL	ES	FR	HR	IT	CY
LV	LT	LU	HU	MT	NL	AT	PL	PT	RO	SI	SK	FI
SE	UK (NI)	TR	NO	CH	IS	LI						

The WLAN function for this device is restricted to indoor use only when operating in the 5150 to 5350 MHz frequency range.

Manufactured for: Xiaomi Communications Co., Ltd.
Manufactured by: Shanghai Moshon Technology Co., Ltd.
(a Mi Ecosystem company)
Address: No. 668 Shenzhuan Road, Songjiang Hi-Tech Park, Caohejing Development Zone, Shanghai, China
For further information, please go to www.mi.com
User Manual Version: V1.0

MCMC
CIDF15000056

Complies with
IMDA Standards
DB106135

Lea detenidamente este manual antes de usar el producto y consérvelo para futuras consultas.

Precauciones

- El rango de temperatura de funcionamiento de esta cámara es de -10 °C a 45 °C. No utilice esta cámara en entornos con temperaturas superiores o inferiores al rango de funcionamiento especificado.
- Esta cámara es un producto electrónico de precisión. Para garantizar un uso normal, no utilice la cámara en entornos extremadamente húmedos o en lugares que puedan provocar la entrada de agua.
- Para aumentar el rendimiento de la cámara, no coloque el objetivo de la cámara frente a una superficie reflectante ni cerca de esta, como ventanas o puertas de vidrio ni paredes blancas, ya que estas harán que la imagen aparezca excesivamente brillante en las zonas cercanas a la cámara y oscura en las zonas más alejadas, o harán que la cámara produzca imágenes en blanco.
- Si utiliza la red Wi-Fi, asegúrese de que la cámara está instalada en una zona con una señal Wi-Fi potente. No instale la cámara cerca de hornos microondas y otros objetos o lugares que puedan afectar a su señal Wi-Fi.
- Al activar o desactivar la visión nocturna de la cámara, el estado de encendido/apagado del filtro de corte de infrarrojos cambiará y se producirá un ligero sonido de clic, lo cual es normal.
- Si el cable de alimentación se daña, póngase en contacto con el equipo de servicio postventa para su sustitución.

Descripción del producto

Contenido del paquete (Fig. A)

1. Xiaomi Smart Camera C500 Dual
2. Soporte de pared
3. Adaptador de corriente
4. Manual de usuario
5. Aviso de garantía
6. Cable de carga
7. Kit de soporte de pared
8. Pegatina de la plantilla de montaje

Cámara (Fig. B)

1. Indicador
2. Cardán de la lente de la cámara
3. Micrófono
4. Ranura para tarjeta microSD (visible cuando el objetivo está orientado hacia arriba)
5. Lente fija de la cámara
6. Altavoz
7. Botón de restablecimiento
8. Puerto de alimentación

Notas:

Las ilustraciones del producto, los accesorios y la interfaz de usuario del manual de usuario son solo para fines de referencia. El producto y las funciones actuales pueden variar debido a las mejoras del producto.

El modelo, los parámetros y la información de seguridad de la cámara figuran en el manual de usuario y en la parte inferior de la cámara.

Modo de uso

- Instalación de una tarjeta microSD

Asegúrese de que la cámara esté desconectada de la corriente e incline el cardán de la lente de la cámara hacia arriba para dejar al descubierto la ranura para tarjeta microSD. A continuación, inserte una tarjeta microSD en la ranura con la superficie de contacto hacia abajo. (Fig. C-1)

PRECAUCIÓN:

Desconecte la cámara cuando inserte o extraiga la tarjeta microSD. Por favor, utilice una tarjeta microSD de una marca cualificada (la cámara admite una tarjeta microSD con una capacidad de 16 GB a 256 GB y solamente el formato FAT32, y la tarjeta microSD puede necesitar ser formateada al formato FAT32 antes de su uso a través de Ajustes > Administrar almacenamiento en la página del plug-in de la cámara en la aplicación Xiaomi Home). Se recomienda que la tarjeta microSD tenga una velocidad de lectura/escritura no inferior a U1/Clase 10.

- Encendido

Enchufe el cable del adaptador de corriente en el puerto de alimentación de la cámara y la cámara se encenderá automáticamente. (Fig. C-2)
Cuando el indicador se mantenga en naranja y se oiga una notificación de voz, la cámara se habrá encendido correctamente.

Nota: Asegúrese de utilizar el cable adaptador de corriente original suministrado para cargar la cámara y evitar que la cámara no funcione correctamente. Cuando la cámara esté encendida, no gire el objetivo de la cámara ni la fuerce para que gire. Si la posición del objetivo es inexacta, calíbrela en la aplicación Xiaomi Home.

Estado del indicador

Naranja fijo: Esperando conexión/Restablecimiento correcto
Azul intermitente: Conectando a un servidor/Actualización de OTA en curso…
Naranja intermitente: Conectando a una red…
Azul fijo: conectado con éxito/funciona con normalidad

Conectando con la aplicación Xiaomi Home

Este producto funciona con la aplicación Xiaomi Home.
Utilice la aplicación Xiaomi Home para controlar su dispositivo y para interactuar con otros dispositivos inteligentes.

F564A991

Escanee el código QR para descargar e instalar la aplicación. Se le dirigirá a la página de configuración de conexión si la aplicación ya está instalada. O busque "Xiaomi Home" en la App Store para descargarla e instalarla.
Abra la aplicación Xiaomi Home, pulse "+" en la parte superior derecha y, a continuación, siga las instrucciones para añadir el dispositivo.

Notas:
La versión de la aplicación puede haber sido actualizada, siga las instrucciones basadas en la versión actual de la aplicación.
Al conectarse, asegúrese de que la conexión de red es estable, la cámara está encendida y el indicador permanece naranja. Una vez conectada, el indicador cambiará a azul.
Por favor, descargue y utilice la aplicación Xiaomi Home versión 9.4 y superior.

- Restablecimiento

Mantenga pulsado el botón de restablecimiento durante unos 7 segundos si cambia la red o la cuenta Xiaomi conectada a la cámara. Se oirá una notificación de aviso una vez que se complete el restablecimiento.

Nota: Restablecer la cámara no borrará ninguna información almacenada en la tarjeta microSD.

Instalación

Puede colocar la cámara sobre una superficie horizontal, como un escritorio, una mesa de comedor o una mesa de centro, o montarla en una pared.
Precauciones para colocar la cámara sobre una mesa: Coloque la cámara en el borde de una mesa o en una posición elevada para obtener una mejor visión gran angular de la lente fija.

Montaje de la cámara en una pared:

1. Pegue la pegatina de la plantilla de montaje en una posición adecuada de la pared. Taladre orificios en la pared que coincidan con los orificios de la pegatina, con un diámetro de unos 6 mm y una profundidad de unos 30 mm. (Fig. D-1)
2. Inserte los tacos de pared de plástico en los orificios taladrados. (Fig. D-1)
3. Alinee los orificios del soporte de pared con los orificios taladrados en la pared. Inserte un tornillo a través de cada orificio del soporte de pared y, a continuación, atorníllelo en cada taco de pared con un destornillador de estrella. (Fig. D-2)
4. Alinee las ranuras de la parte inferior de la cámara con la parte elevada del soporte de pared. A continuación, sujete ambas posiciones con " ☰ " en el soporte de pared y gire el soporte de pared en el sentido de las agujas del reloj hasta que encaje en su sitio. (Fig. D-3)
5. Ajuste el eje del soporte de pared hasta que la cámara alcance un ángulo adecuado. Sujete y gire horizontalmente la cámara para ajustar la dirección horizontal del objetivo fijo. Gire verticalmente la cámara en la dirección " ☰ " del soporte de pared para ajustar el ángulo de inclinación de la lente fija. (Fig. D-4)

⚠ Precaución:

La pared debe ser capaz de soportar al menos tres veces el peso total de la cámara.

⚠ ADVERTENCIA:

Para evitar posibles lesiones, la cámara debe fijarse firmemente al techo o a la pared de acuerdo con las instrucciones de instalación.

Información sobre RAEE



Todos los productos que llevan este símbolo son residuos de aparatos eléctricos y electrónicos (RAEE según la directiva 2012/19/UE) que no deben mezclarse con residuos domésticos sin clasificar. En su lugar, debe proteger la salud humana y el medio ambiente entregando sus equipos de desecho a un punto de recogida para el reciclaje de residuos de equipos eléctricos y electrónicos, designado por el gobierno o las autoridades locales. La eliminación y el reciclado correctos ayudarán a evitar posibles consecuencias negativas para el medio ambiente y la salud humana. Póngase en contacto con el instalador o con las autoridades locales para obtener más información sobre la ubicación y las condiciones de dichos puntos de recogida.

Declaración de conformidad de la UE

CE

Por la presente, [Shanghai Moshon Technology Co., Ltd.] declara que el tipo de equipo radioeléctrico [Xiaomi Smart Camera C500 Dual (nombre del producto) MBC22 (modelo)] cumple con la Directiva 2014/53/UE. Encontrará el texto completo de la declaración de conformidad de la UE en esta dirección de Internet:
http://www.mi.com/global/service/support/declaration.html
Para un manual electrónico detallado, vaya a
www.mi.com/global/support/user-guide

En condiciones normales de uso, este equipo debe mantenerse a una distancia de, al menos, 20 cm entre la antena y el cuerpo del usuario.



PRECAUCIÓN: Este producto emite radiaciones ópticas posiblemente peligrosas. No mire fijamente a la bombilla en funcionamiento. Puede ser perjudicial para los ojos.



Nota: El adaptador de corriente no es impermeable y es sólo para uso en interiores. No lo utilice en entornos extremadamente húmedos o en lugares en los que pueda entrar agua.

Especificaciones

Nombre: Cámara inteligente
Modelo: MBC22
Dimensiones del artículo: 78 × 77 × 128 mm
Entrada nominal: 5 V ⎓ 2 A
Temperatura de funcionamiento: -10 ° C a 45 ° C
Peso neto: Aprox. 305 g
Potencia máxima de salida Wi-Fi:
Resolución: 2560 × 1440
2412–2472 MHz, 20 dBm
Códec de vídeo: H.265
5180–5320MHz, 5500–5700MHz, 5745–5825MHz, 20 dBm
Frecuencia de operación Bluetooth: 2402–2480 MHz
Potencia máxima de salida Bluetooth: 20 dBm
Conexión inalámbrica: Wi-Fi IEEE 802.11 a/b/g/n/ac/ax 2,4 GHz/5 GHz, Bluetooth 5.3
Compatible con: Android ™ 8 y iOS 12.0 o superior
Almacenamiento: Tarjeta microSD (admite de 16 a 256 GB)/Almacenamiento en la nube/Almacenamiento conectado a la red (NAS)

Especificaciones del adaptador externo de CA

Fabricante: Jiangxi Jian Aohai Technology Co., Ltd.
Identificador de modelo: A232-050200U-EU2
Voltaje de entrada: 100–240 VAC, 50/60 Hz, 0,35 A
Voltaje de salida: 5,0 V ⎓ 2,0 A 10 W
Eficiencia activa media: ≥78,8 %
Eficiencia a baja carga (10 %): ≥75,0 %
Consumo de energía sin carga: ≤0,10 W

Fabricado para: Xiaomi Communications Co., Ltd.
Fabricado por: Shanghai Moshon Technology Co., Ltd.
(una empresa Mi Ecosystem)
Dirección: No. 668 Shenzhuan Road, Songjiang Hi-Tech Park,
Caohejing Development Zone, Shanghai, China
Para obtener más información, visite www.mi.com
Versión del manual del usuario: V1.0

Lea este manual cuidadosamente antes de usar el producto, y guárdelo para una referencia futura.

Precauciones

- El rango de temperatura operativa de esta cámara es de -10°C a 45°C. No use esta cámara en ambientes con temperaturas por encima o por debajo del rango de funcionamiento especificado.
- La cámara es un producto electrónico de precisión. Para garantizar un uso normal, no utilice la cámara en ambientes demasiado húmedos o en lugares en los que pueda entrar agua.
- Para mejorar el rendimiento de la cámara, no la coloque donde su lente apunte o esté al lado de una superficie reflectante, como ventanas de vidrio o paredes blancas, ya que esto provocará que la imagen sea muy brillosa en zonas cercanas a la cámara y más oscura en zonas alejadas, y también puede provocar que la cámara produzca imágenes en blanco.
- Cuando use la red Wi-Fi, asegúrese de instar la cámara en un área donde la señal del Wi-Fi sea fuerte. No instale la cámara cerca de microondas, o de otros objetos o lugares que puedan afectar su señal Wi-Fi.
- Cuando active o desactive la visión nocturna de la cámara, el filtro de infrarrojos se activará, y escuchará un clic sutil, lo que es normal.
- Si el cable de alimentación está dañado, contacte al equipo del servicio postventa para que lo reemplace.

Descripción del producto

Contenido del paquete (Fig. A)

1. Cámara Inteligente Xiaomi C500 Dual
2. Soporte de pared
3. Adaptador de corriente
4. Manual del usuario
5. Notificación de garantía
6. Cable de carga
7. Kit de montaje en pared
8. Etiqueta de plantilla de montaje

Cámara (Fig. B)

1. Indicador
2. Lente de cámara gimbal
3. Micrófono
4. Ranura para tarjeta microSD (visible cuando el lente está colocado hacia arriba)
5. Lente de cámara fija
6. Altavoz
7. Botón de restablecimiento
8. Puerto de alimentación

Notas:

Las ilustraciones del producto, los accesorios y la interfaz en el manual del usuario(a) son solo para fines de referencia. El producto y sus funciones reales pueden variar debido a las mejoras del este.
El modelo, los parámetros y la información de seguridad de la cámara se muestran en el manual del usuario y en la parte inferior de la cámara.

Modo de uso

- Instalación de una tarjeta microSD

Asegúrese de que la cámara esté desenchufada de la corriente, e incline el lente de cámara gimbal hacia arriba para exponer la ranura para tarjeta microSD.
A continuación, inserte una tarjeta microSD en la ranura con la superficie de contacto hacia abajo. (Fig. C-1)

PRECAUCIÓN:

Desenchufe la cámara al instalar o quitar la tarjeta microSD. Utilice una tarjeta microSD de una marca calificada (la cámara es compatible con una tarjeta microSD con una capacidad máxima de 16 a 256 GB y solo con el formato FAT32, es posible deba formatear la tarjeta microSD a un formato FAT32 antes de usarla dirigiéndose a Ajustes > Ajustes de almacenamiento en la página del plugin de la cámara en la aplicación Xiaomi Home). Se recomienda que la tarjeta microSD tenga una velocidad de lectura/grabación de no menos de U1/Class 10.

- Encendido

Enchufe el cable del adaptador de corriente en el puerto de alimentación de la cámara, y esta se encenderá de forma automática. (Fig. C-2)
La cámara se habrá encendido cuando el indicador permanezca naranja y escuche la notificación de voz.

Nota: Asegúrese de usar el cable del adaptador de corriente original provisto para cargar la cámara, con el fin de evitar que esta deje de funcionar de forma correcta. No gire el lente de la cámara ni lo fuerce para que rote, cuando la cámara esté funcionando. Si el lente no está posicionado de manera precisa, podrá calibrarlo por la aplicación Xiaomi Home.

Estado del indicador

Naranja estable: Esperando la conexión/Se restableció con éxito
Parpadeo en azul: Se está conectando con el servicio/Actualización inalámbrica en progreso...
Parpadeo en naranja: Conectando a una red…
Azul estable: Conectado con éxito/Funcionamiento normal

Conectando con la aplicación Xiaomi Home

Este producto funciona con la aplicación Xiaomi Home. Use la aplicación Xiaomi Home para controlar su dispositivo, y para interactuar con otros dispositivos inteligentes del hogar.



F564A991

Escanee el código QR para descargar e instalar la aplicación. Si la aplicación ya está instalada, se lo redireccionará a la página de configuración de la conexión. O busque "Xiaomi Home" en la tienda de aplicaciones para descargarla e instalarla.
Abra la aplicación Xiaomi Home, presione "+" arriba a la derecha, y luego siga las sugerencias para agregar su dispositivo.

Notas:
La versión de la aplicación podría haberse actualizado, siga las instrucciones en función de la versión actual de la aplicación.
Al conectarse, asegúrese de que la conexión de red sea estable, la cámara esté encendida y el indicador permanezca naranja. Una vez conectado, el indicador cambiará a azul.
Descargue y utilice la aplicación Xiaomi Home versión 9.4, o una versión posterior.

- Restablecer

Mantenga pulsado el botón de restablecimiento por unos 7 segundos si cambió de red o la Cuenta Mi está conectada a la cámara. Escuchará un aviso de voz luego de que se complete el restablecimiento.

Nota: El restablecimiento de la cámara no borrará ningún dato de la tarjeta microSD.

Instalación

Puede colocar la cámara en una superficie horizontal, como un escritorio, mesa de comedor, mesa de centro, o montarla en una pared.
Precauciones para colocar la cámara sobre una mesa: Coloque la cámara en un borde de la mesa o en una posición elevada para una mejor vista de gran angular del lente fijo.

Montar la cámara en una pared:

1. Pegue la etiqueta de plantilla de montaje en una posición adecuada en la pared. Taladre orificios en la pared que queden alineados con los orificios de la etiqueta, con un diámetro aproximado de 6 mm, y una profundidad de alrededor de 30 mm (Fig. D-1).
2. Coloque los taquetes de plástico en los orificios taladrados. (Fig. D-1)
3. Alinee los orificios en el soporte de pared con los orificios perforados en la pared. Inserte un tornillo a través de cada orificio del soporte de pared y luego atornille cada taco con un destornillador Phillips. (Fig. D-2)
4. Alinee las ranuras en la parte inferior de la cámara con la parte elevada en el soporte de pared. A continuación, mantenga ambas posiciones con " ☰ " en el soporte de pared y gírelo en sentido horario hasta que se bloquee en su lugar. (Fig. D-3)
5. Ajuste el eje del soporte de pared hasta que la cámara alcance un ángulo adecuado. Sostenga y gire horizontalmente la cámara para ajustar la dirección horizontal del lente fijo. Gire verticalmente la cámara a lo largo de la dirección " ☰ " en el soporte de pared para ajustar el ángulo de inclinación del lente fijo. (Fig. D-4)

⚠ Precaución:

La pared debe poder soportar al menos tres veces el peso total de la cámara.

⚠ ADVERTENCIA:

Se debe fijar correctamente la cámara a la pared o el techo según las instrucciones de instalación para evitar posibles lesiones.

Información sobre los residuos de aparatos eléctricos y electrónicos (RAEE)



Todos los productos que llevan este símbolo son residuos de aparatos eléctricos y electrónicos (RAEE según la directiva 2012/19/UE) que no deben mezclarse con residuos domésticos no seleccionados. En cambio, se debe proteger la salud humana y el medio ambiente entregando su equipo desechado en un punto de recolección designado para el reciclaje de residuos de aparatos eléctricos y electrónicos, designado por el gobierno o las autoridades locales. La eliminación y el reciclado correctos ayudarán a prevenir las posibles consecuencias negativas para el medio ambiente y la salud humana. Para obtener más información sobre la ubicación y los términos y condiciones de dichos puntos de recogida, póngase en contacto con el instalador o con las autoridades locales.

Declaración de conformidad de la UE

CE

Por la presente, [Shanghai Moshon Technology Co. Ltd.] declara que el tipo de equipo de radio [Cámara Inteligente Xiaomi C500 Dual (nombre del producto) MBC22 (modelo)] cumple con la Directiva 2014/53/UE. El texto completo de la Declaración de conformidad de la UE se encuentra disponible en la siguiente dirección de internet: http://www.mi.com/global/service/support/declaration.html

Para consultar el manual en línea en detalle, visite www.mi.com/global/support/user-guide

En condiciones normales de uso, este equipo debe mantener una distancia de separación entre la antena y el cuerpo del ususario de al menos 20 cm.



PRECAUCIÓN: Este producto puede emitir radiación óptica peligrosa. No mire fijamente a la lámpara en funcionamiento. Esto podría dañar sus ojos.



Nota: El adaptador de corriente no es resistente al agua y solo puede utilizarse en interiores. No lo utilice en ambientes demasiado húmedos ni en lugares en los que pueda entrar agua.

Especificaciones

Nombre: Cámara Inteligente
Modelo: MBC22
Dimensiones del artículo: 78 × 77 × 128 mm
Entrada nominal: 5 V ⎓ 2 A
Temperatura operativa: -10°C a 45°C
Peso neto: Aproximadamente 305 g
Potencia máxima de salida de Wi-Fi:
Resolución: 2560 × 1440
2412–2472 MHz, 20 dBm
Códec de video: H.265
5180-5320MHz, 5500-5700MHz, 5745-5825MHz, 20 dBm
Frecuencia de operación de Bluetooth: 2402–2480 MHz
Potencia máxima de salida de Bluetooth: 20 dBm
Conectividad inalámbrica: Wi-Fi IEEE 802.11 a/b/g/n/ac/ax 2.4 GHz/5 GHz, Bluetooth 5.3
Compatible con: Android ™ 8 & iOS 12.0 o superior
Almacenamiento: Tarjeta microSD (soporta de 16 a 256 GB)/Almacenamiento en la nube/Almacenamiento conectado en red (NAS)

Especificaciones del adaptador externo de CA

Fabricante: Jiangxi Jian Aohai Technology Co., Ltd.
Identificador de modelo: A232-050200U-EU2
Voltaje de entrada: 100–240 VAC, 50/60 Hz, 0.35 A
Voltaje de salida: 5.0 V ⎓ 2.0 A 10 W
Eficiencia activa promedio: ≥78.8%
Eficiencia con carga baja (10 %): ≥75.0%
Consumo de electricidad sin carga: ≤0.10 W

Fabricado para: Xiaomi Communications Co., Ltd.
Fabricado por: Shanghai Moshon Technology Co., Ltd.
(una empresa Mi Ecosystem)
Dirección: No. 668 Shenzhuan Road, Songjiang Hi-Tech Park,
Caohejing Development Zone, Shanghai, China
Para obtener más información, visite www.mi.com
Versión del manual del usuario: V1.0

Lisez attentivement ce manuel avant toute utilisation et conservez-le pour pouvoir le consulter ultérieurement.

Précautions

- La plage de température de fonctionnement de la caméra est de -10 °C à 45 °C. N'utilisez pas cette caméra dans des environnements où la température est supérieure ou inférieure à la plage de fonctionnement spécifiée.
- Cette caméra est un produit électronique de précision. Pour garantir une utilisation normale, n'utilisez pas la caméra dans des environnements extrêmement humides ou dans des endroits susceptibles de provoquer des infiltrations d'eau.
- Pour améliorer les performances de la caméra, ne la placez pas où son objectif est face ou à côté d'une surface réfléchissante, telle qu'une fenêtre en verre ou un mur blanc. Car l'image apparaîtra trop lumineuse dans les zones proches de la caméra et plus sombre dans les zones plus éloignées, ou la caméra produira des images blanches.
- Lorsque vous utilisez le Wi-Fi, assurez-vous que la caméra est installée dans une zone avec un signal Wi-Fi fort. N'installez pas la caméra à proximité des fours à micro-ondes, ainsi que d'autres objets ou endroits qui affectent son signal Wi-Fi.
- Lors de l'activation ou de la désactivation de la vision nocturne de la caméra, le filtre de coupure infrarouge sera changé et un léger clic sera émis, ce qui est normal.
- Si le câble d'alimentation est endommagé, veuillez contacter l'équipe du service après-vente pour le remplacer.

Présentation du produit

Contenu du paquet (Fig. A)

1. Xiaomi Smart Camera C500 Dual
2. Support mural
3. Adaptateur secteur
4. Manuel d'utilisation
5. Garantie
6. Câble de charge
7. Kit de montage mural
8. Autocollant du modèle de montage

Caméra (Fig. B)

1. Voyant
2. Objectif de caméra à cardan
3. Microphone
4. fente pour carte microSD (visible lorsque l'objectif est orienté vers le haut)
5. Objectif de caméra fixe
6. Haut-parleur
7. Bouton de réinitialisation
8. Port d'alimentation

Remarques :

Les illustrations du produit, les accessoires et l'interface utilisateur présents dans le manuel d'utilisation sont uniquement fournis à titre indicatif. Le produit actuel et les fonctions effectives peuvent varier en raison des améliorations apportées au produit. Le modèle, les paramètres et les informations de sécurité de la caméra sont indiqués dans le manuel d'utilisation et au bas de la caméra.

Utilisation

- Installation d'une carte microSD

Assurez-vous que la caméra est débranchée de l'alimentation et inclinez l'objectif de la caméra à cardan vers le haut pour exposer la fente pour carte microSD. Insérez ensuite une carte microSD dans la fente avec la surface de contact vers le bas. (Fig. C-1)

ATTENTION :

Débranchez la caméra lors de l'insertion ou du retrait de la carte microSD. Veuillez utiliser une carte microSD d'une marque qualifiée (la caméra prend en charge une carte microSD d'une capacité de 16 Go à 256 Go et le format FAT32 uniquement, et la carte microSD peut avoir besoin d'être formatée au format FAT32 avant utilisation via Paramètres > Gérer le stockage sur la page du module d'extension de la caméra dans l'application Xiaomi Home). Il est recommandé que la carte microSD ait une vitesse de lecture/écriture minimale de U1/Class 10.

- Allumage

Branchez le câble de l'adaptateur secteur dans le port d'alimentation sur la caméra et la caméra s'allumera automatiquement. (Fig. C-2)
Lorsque le voyant reste orange et il est émis une notification vocale, la caméra est allumée avec succès.

Remarque : Veuillez-vous assurer d'utiliser le câble de l'adaptateur secteur d'origine fourni pour charger la caméra pour éviter un dysfonctionnement de la caméra. Lorsque la caméra est allumée, ne tournez pas l'objectif de la caméra et ne le forcez pas à tourner. Si le positionnement de l'objectif est inexact, veuillez le calibrer dans l'application Xiaomi Home.

État du voyant

Orange constant : En attente de connexion/Réinitialisation réussie
Bleu clignotant : Connexion au serveur/mise à jour OTA en cours…
Orange clignotant : Connexion au réseau en cours…
Bleu constant : Connecté avec succès/fonctionnement normal

Connexion avec l’application Xiaomi Home

Ce produit fonctionne avec l’application Xiaomi Home.
Utilisez l’application Xiaomi Home pour contrôler votre appareil et pour interagir avec d’autres appareils intelligents dans votre maison.



F564A991

Scannez le code QR pour télécharger et installer l’application. Vous serez redirigé vers la page de configuration si l’application est déjà installée. Sinon, recherchez « Xiaomi Home » dans l’App Store pour la télécharger et l’installer.
Ouvrez l’application Xiaomi Home, touchez l’icône « + » en haut à droite et suivez les invites pour ajouter votre appareil.

Remarques :
La version de l’application a été mise à jour. Suivez les instructions basées sur la version actuelle de l’application.
Lors de la connexion, assurez-vous que la connexion réseau est stable, que la caméra est allumée et que le voyant reste orange. Une fois connectée, le voyant passera au bleu.
Veuillez télécharger et utiliser l’application Xiaomi Home version 9.4 et supérieure.

- Réinitialisation

Maintenez enfoncé le bouton de réinitialisation pendant environ 7 secondes en cas de changement de réseau ou du Compte Xiaomi connecté à la caméra. Une notification vocale sera émise une fois la réinitialisation terminée.

Remarque : La réinitialisation de la caméra ne supprimera pas les données se trouvant sur la carte microSD.

Installation

Vous pouvez placer la caméra sur une surface horizontale, telle qu'un bureau, une table à manger ou une table basse, ou la fixer à un mur.
Précautions pour placer la caméra sur une table : Placez la caméra sur un bord de table ou une position surélevée pour une meilleure vue grand angle de l'objectif fixe.

Montage de la caméra sur un mur :

1. Collez l'autocollant du modèle de montage dans une position appropriée sur le mur. Percez des trous sur le mur qui s'alignent avec les trous sur l'autocollant, avec un diamètre d'environ 6 mm et une profondeur d'environ 30 mm. (Fig. D-1)
2. Insérez les prises murales en plastique dans les trous percés. (Fig. D-1)
3. Alignez les trous du support mural avec les trous percés dans le mur. Insérez une vis dans chaque trou du support mural, puis vissez-la dans chaque cheville murale avec un tournevis cruciforme. (Fig. D-2)
4. Alignez les rainures au bas de la caméra avec la partie surélevée du support mural. Maintenez ensuite les deux positions avec « ☰ » sur le support mural et tournez le support mural dans le sens des aiguilles d'une montre jusqu'à ce qu'il se verrouille en place. (Fig. D-3)
5. Ajustez l'arbre du support mural jusqu'à ce que la caméra atteigne un angle approprié. Tenez et tournez horizontalement la caméra pour ajuster la direction horizontale de l'objectif fixe. Tournez verticalement la caméra dans le sens de « ☰ » sur le support mural pour ajuster l'angle d'inclinaison de l'objectif fixe. (Fig. D-4)

⚠ Précaution :

Le mur doit pouvoir supporter au moins trois fois le poids total de la caméra.

⚠ AVERTISSEMENT :

La caméra doit être solidement fixée au plafond ou au mur conformément aux instructions en matière d'installation, afin d'éviter tout risque de blessure.

Informations DEEE

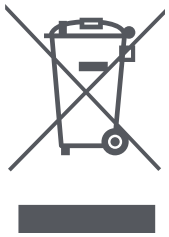

Tous les produits portant ce symbole deviennent des déchets d'équipements électriques et électroniques (DEEE dans la Directive européenne 2012/19/UE) qui ne doivent pas être mélangés aux déchets ménagers non triés. Vous devez contribuer à la protection de l'environnement et de la santé humaine en apportant l'équipement usagé à un point de collecte dédié au recyclage des équipements électriques et électroniques, agréé par le gouvernement ou les autorités locales. Le recyclage et la destruction appropriés permettront d'éviter tout impact potentiellement négatif sur l'environnement et la santé humaine. Contactez l'installateur ou les autorités locales pour obtenir plus d'informations concernant l'emplacement ainsi que les conditions d'utilisation de ce type de point de collecte.

Déclaration de conformité pour l'Union européenne

CE

Par la présente, [Shanghai Moshon Technology Co., Ltd.] déclare que cet équipement radio de type [Xiaomi Smart Camera C500 Dual (nom du produit) MBC22 (modèle)] est conforme à la Directive européenne 2014/53/UE. L'intégralité de la déclaration de conformité pour l'UE est disponible à l'adresse suivante : http://www.mi.com/global/service/support/declaration.html

Pour obtenir un manuel électronique détaillé, rendez-vous sur le site www.mi.com/global/support/user-guide

Dans des conditions normales d'utilisation, cet équipement doit être maintenu à une distance d'au moins 20 cm entre l'antenne et le corps de l'utilisateur.



ATTENTION : De possibles radiations optiques dangereuses sont émises par ce produit. Ne pas fixer du regard la lampe en fonctionnement. Peut s'avérer néfaste pour les yeux.



Remarque : L'adaptateur secteur n'est pas imperméable et il est destiné à un usage intérieur uniquement. Ne l'utilisez pas dans des environnements extrêmement humides ou dans des emplacements susceptibles de provoquer des infiltrations d'eau.

Caractéristiques

Nom : Caméra intelligente
Modèle : MBC22
Dimensions du produit : 78 × 77 × 128 mm
Entrée nominale : 5 V ⎓ 2 A
Température de fonctionnement : -10 ° C à 45 ° C
Poids net : environ 305 g
Puissance de sortie maximale Wi-Fi :
Résolution : 2560 × 1440
2412–2472 MHz, 20 dBm
Codec vidéo : H.265
5180–5320MHz, 5500–5700MHz, 5745–5825MHz, 20 dBm
Fréquence de fonctionnement Bluetooth : 2402–2480 MHz
Puissance de sortie maximale Bluetooth : 20 dBm
Connectivité sans fil : Wi-Fi IEEE 802.11 a/b/g/n/ac/ax 2,4 GHz/5 GHz, Bluetooth 5.3
Compatible avec : Android ™ 8/iOS 12.0 ou version ultérieure
Stockage : Carte microSD (16 à 256 Go pris en charge)/stockage dans le Cloud/ stockage en réseau (NAS)

Spécifications de l’adaptateur CA externe

Fabricant: Jiangxi Jian Aohai Technology Co., Ltd.
Identification du modèle: A232-050200U-EU2
Tension en entrée: 100–240 VAC, 50/60 Hz, 0,35 A
Tension en sortie: 5,0 V ⎓ 2,0 A 10 W
Efficacité moyenne active: ⩾ 78,8 %
Efficacité à faible charge (10 %): ⩾ 75,0 %
Consommation à faible puissance: ⩽ 0,10 W



Points de collecte sur www.quefairedemesdechets.fr
Privilégiez la réparation ou le don de votre appareil !

Fabriqué pour : Xiaomi Communications Co., Ltd.
Fabricant : Shanghai Moshon Technology Co., Ltd.
(une société Mi Ecosystem)
Adresse : No. 668 Shenzhuan Road, Songjiang Hi-Tech Park,
Caohejing Development Zone, Shanghai, China
Pour plus d’informations, rendez-vous sur www.mi.com
Version du manuel d’utilisation : V1.0

Leggere attentamente il presente manuale prima dell'uso del dispositivo e conservarlo per ogni riferimento futuro.

Precauzioni

- L'intervallo della temperatura di esercizio per questa videocamera è compreso tra -10°C e 45°C. Non utilizzare questa videocamera in ambienti con temperature superiori o inferiori all'intervallo di esercizio specificato.
- La videocamera è un prodotto elettronico di precisione. Per garantire un uso normale, non utilizzare la videocamera in ambienti estremamente umidi o in luoghi che potrebbero causare infiltrazioni d'acqua.
- Per migliorare le prestazioni della videocamera, non posizionare il suo obiettivo di fronte o accanto a una superficie riflettente, come finestre di vetro e pareti bianche, in quanto faranno apparire l'immagine troppo chiara nelle aree vicine alla videocamera e più scura nelle aree più lontane, o faranno sì che la videocamera produca immagini bianche.
- Quando si usa il Wi-Fi, assicurarsi che la videocamera sia installata in un'area con un forte segnale Wi-Fi. Non installare la videocamera vicino a forni a microonde e altri oggetti o luoghi che influenzano il suo segnale Wi-Fi.
- Quando si attiva o si disattiva la visione notturna della videocamera, lo stato acceso/spento del filtro di esclusione degli infrarossi viene commutato e si sente un leggero clic, il che è una cosa normale.
- Se il cavo di alimentazione è danneggiato, contattare il team di assistenza post-vendita per la sostituzione.

Panoramica del prodotto

Contenuto della confezione (Fig. A)

1. Xiaomi Smart Camera C500 Dual
2. Supporto da parete
3. Alimentatore
4. Manuale utente
5. Avviso sulla garanzia
6. Cavo di ricarica
7. Kit di montaggio a parete
8. Adesivo della sagoma di montaggio

Videocamera (Fig. B)

1. Indicatore
2. Obiettivo della videocamera con gimbal
3. Microfono
4. Alloggiamento per scheda microSD (visibile quando l'obiettivo è rivolto verso l'alto)
5. Obiettivo fisso della videocamera
6. Altoparlante
7. Pulsante di ripristino
8. Porta di alimentazione

Note:

Le illustrazioni del prodotto, degli accessori e dell'interfaccia utente nel manuale utente sono esclusivamente a scopo di riferimento. Il prodotto effettivo e le relative funzioni possono variare a causa dei miglioramenti apportati al prodotto stesso. Il modello, i parametri e le informazioni sulla sicurezza della videocamera sono riportati nel manuale utente e nella parte inferiore della videocamera.

Come utilizzare

- Installazione di una scheda microSD

Assicurarsi che la videocamera sia scollegata dall'alimentazione e inclinare l'obiettivo della videocamera con gimbal verso l'alto per esporre l'alloggiamento della scheda microSD. Inserire quindi una scheda microSD nell'alloggiamento con la superficie di contatto rivolta verso il basso. (Fig. C-1)

ATTENZIONE:

Scollegare la videocamera quando si inserisce o si rimuove la scheda microSD. Utilizzare una scheda microSD di una marca qualificata (la videocamera supporta una scheda microSD con una capacità massima da 16 GB a 256 GB e solo in formato FAT32, e la scheda microSD può dover essere formattata in formato FAT32 prima dell'uso tramite Impostazioni > Gestisci archiviazione nella pagina del plug-in della videocamera sull'app Xiaomi Home). Si consiglia di utilizzare una scheda microSD con una velocità di lettura/scrittura non inferiore a U1/Classe 10.

- Accensione

Collegare il cavo dell'alimentatore alla porta di alimentazione della videocamera, che si accenderà automaticamente. (Fig. C-2)
Quando l'indicatore rimane arancione e si sente una notifica vocale, la videocamera è stata accesa correttamente.

Nota: per caricare la videocamera, assicurarsi di utilizzare il cavo dell'alimentatore originale in dotazione per evitare che la videocamera non funzioni correttamente. Quando la videocamera è in funzione, non ruotare l'obiettivo della videocamera né forzare la sua rotazione. Se il posizionamento dell'obiettivo è impreciso, calibrarlo nell'app Xiaomi Home.

Stato dell'indicatore

Arancione fisso: in attesa di connessione/ripristino riuscito
Blu lampeggiante: connessione a un server/aggiornamento OTA in corso
Arancione lampeggiante: connessione alla rete in corso
Blu fisso: connessa correttamente/funzionante in modo corretto

Connessione con l’app Xiaomi Home

Questo prodotto funziona con l’app Xiaomi Home.
Utilizzare l’app Xiaomi Home per controllare il dispositivo e per interagire con altri dispositivi smart home.


F564A991

Eseguire la scansione del codice QR per scaricare e installare l’app. Se l’app è già installata, si verrà indirizzati alla pagina di configurazione della connessione. In alternativa, cercare l’app "Xiaomi Home" nell’App Store per scaricarla e installarla.
Aprire l’app Xiaomi Home, toccare il simbolo "+" nell’angolo in alto a destra e seguire le istruzioni fornite per aggiungere il dispositivo.

Note:
Poiché la versione dell’app potrebbe essere stata aggiornata, seguire le istruzioni della versione dell’app corrente.
Durante la connessione, assicurarsi che la connessione di rete sia stabile, che la videocamera sia accesa e che l'indicatore sia arancione. Una volta collegata, l'indicatore diventerà blu.
Scaricare e utilizzare l'app Xiaomi Home versione 9.4 o superiore.

- Ripristino

Tenere premuto il pulsante di ripristino per circa 7 secondi se si cambia la rete o lo Xiaomi Account collegato alla videocamera. Una volta completato il ripristino, verrà emessa una notifica vocale.

Nota: il ripristino della videocamera non eliminerà alcun dato sulla scheda microSD.

Installazione

La videocamera può essere collocata su una superficie orizzontale, come una scrivania, un tavolo da pranzo o un tavolino da caffè, oppure può essere montata a parete.
Precauzioni per il posizionamento della videocamera su un tavolo: posizionare la videocamera sul bordo di un tavolo o in una posizione elevata per ottenere una migliore visione grandangolare dell'obiettivo fisso.

Montaggio della videocamera su una parete:

1. Applicare l'adesivo della sagoma di montaggio in una posizione corretta sulla parete. Praticare sulla parete dei fori allineati con quelli presenti sull'adesivo, con un diametro di circa 6 mm e una profondità di circa 30 mm. (Fig. D-1)
2. Installare i tasselli in plastica nei fori praticati. (Fig. D-1)
3. Allineare i fori del supporto da parete con i fori praticati nella parete. Inserire una vite attraverso ciascun foro del supporto da parete, quindi avvitarla in ciascun tassello con un cacciavite a croce. (Fig. D-2)
4. Allineare le scanalature sul fondo della videocamera con l'area rialzata sul supporto da parete. Tenere quindi entrambe le posizioni con “ ☰ ” sul supporto da parete e ruotare il supporto da parete in senso orario finché non si blocca in posizione. (Fig. D-3)
5. Regolare l'asta del supporto da parete finché la videocamera non raggiunge l'angolo corretto. Tenere la videocamera e ruotarla orizzontalmente per regolare la direzione orizzontale dell'obiettivo fisso. Ruotare verticalmente la videocamera lungo la direzione 'di “ ☰ ” sul' supporto da parete per regolare l'angolo di inclinazione dell'obiettivo fisso. (Fig. D-4)

⚠ Precauzione:

La parete deve essere in grado di supportare almeno tre volte il peso totale della videocamera.

⚠ AVVERTENZA:

Per evitare possibili lesioni, la videocamera deve essere fissata saldamente al soffitto o alla parete secondo le istruzioni di installazione.

Informazioni RAEE



Tutti i prodotti contrassegnati da questo simbolo sono rifiuti di apparecchiature elettriche ed elettroniche (RAEE in base alla direttiva 2012/19/UE) che non devono essere smaltiti assieme a rifiuti domestici non differenziati. Al contrario, è necessario proteggere l'ambiente e la salute umana consegnando i rifiuti a un punto di raccolta autorizzato al riciclaggio di rifiuti di apparecchiature elettriche ed elettroniche, predisposto dalla pubblica amministrazione o dalle autorità locali. Lo smaltimento e il riciclaggio corretti aiutano a prevenire conseguenze potenzialmente negative per l'ambiente e la salute umana. Contattare l'installatore o le autorità locali per ulteriori informazioni sulla sede e per i termini e le condizioni di tali punti di raccolta.

Dichiarazione di conformità europea

CE

Con la presente, [Shanghai Moshon Technology Co., Ltd.] dichiara che l'apparecchiatura radio di tipo [Xiaomi Smart Camera C500 Dual (nome del prodotto) MBC22 (modello)] è conforme alla Direttiva 2014/53/UE. Il testo completo della dichiarazione di conformità UE è disponibile al seguente indirizzo Internet:
http://www.mi.com/global/service/support/declaration.html
Il manuale elettronico dettagliato è disponibile all'indirizzo www.mi.com/global/support/user-guide

In condizioni d'uso normali, questa apparecchiatura deve essere tenuta a una distanza minima di 20 cm tra l'antenna e il corpo dell'utente.



ATTENZIONE: questo prodotto emette radiazioni ottiche potenzialmente pericolose. Non fissare la lampada mentre è in funzione. Può essere dannoso per gli occhi.



Nota: l'alimentatore non è impermeabile e può essere utilizzato solo in ambienti interni. Non utilizzare l'alimentatore in ambienti estremamente umidi o in luoghi che potrebbero causare infiltrazioni d'acqua.

Specifiche tecniche

Nome: Videocamera intelligente
Modello: MBC22
Dimensioni articolo: 78 × 77 × 128 mm
Ingresso nominale: 5 V ⎓ 2 A
Temperatura di esercizio: da -10°C a 45°C
Peso netto: circa 305 g
Potenza in uscita massima Wi-Fi:
Risoluzione: 2560 × 1440
2412–2472 MHz, 20 dBm
Codec video: H.265
5180–5320MHz, 5500–5700MHz, 5745–5825MHz, 20 dBm
Frequenza d'esercizio Bluetooth: 2402–2480 MHz
Potenza in uscita massima Bluetooth: 20 dBm
Connettività wireless: Wi-Fi IEEE 802.11 a/b/g/n/ac/ax 2,4 GHz/5 GHz, Bluetooth 5.3
Compatibile con: Android ™ 8 e iOS 12.0 o versioni successive
Archiviazione: scheda microSD (16–256 GB supportati)/archiviazione su cloud/ archiviazione collegata alla rete (NAS)

Specifiche tecniche dell'adattatore CA esterno

Produttore: Jiangxi Jian Aohai Technology Co., Ltd.
Identificatore modello: A232-050200U-EU2
Tensione di ingresso: 100–240 VAC, 50/60 Hz, 0,35 A
Tensione di uscita: 5,0 V ⎓ 2,0 A 10 W
Efficienza attiva media: ≥78,8%
Efficienza a basso carico (10%): ≥75,0%
Consumo di energia a vuoto: ≤0,10 W

Scatola	Manuale	Neto	Borsa
PAP 20	PAP 22	PAP 20 / PAP 21	CPE 07/PP 05
Carta	Carta	Carta	Plastica
RACCOLTA DIFFERENZIATA			
Verifica le disposizioni del tuo Comune. Separa le componenti e conferiscile in modo corretto.			

Fabbricato per: Xiaomi Communications Co., Ltd.
Fabbricato da: Shanghai Moshon Technology Co., Ltd.
(un'azienda del Mi Ecosystem)
Indirizzo: No. 668 Shenzhuan Road, Songjiang Hi-Tech Park,
Caohejing Development Zone, Shanghai, China
Per ulteriori informazioni, visitare il sito www.mi.com
Versione manuale utente: V1.0

Lesen Sie diese Bedienungsanleitung vor der Verwendung sorgfältig durch und bewahren Sie sie auf, um zukünftig die Informationen nachlesen zu können.

Vorsichtsmaßnahmen

- Der Betriebstemperaturbereich für diese Kamera beträgt -10 ° C bis 45 ° C. Verwenden Sie diese Kamera nicht in Umgebungen mit Temperaturen, die höher oder niedriger als der angegebene Betriebsbereich sind.
- Die Kamera ist ein elektronisches Präzisionsgerät. Um eine normale Verwendung sicherzustellen, verwenden Sie die Kamera nicht in extrem feuchten Umgebungen oder an Orten, die das Eindringen von Wasser verursachen können.
- Um die Leistung der Kamera zu verbessern, sollten Sie sie nicht so stellen, dass ihr Objektiv auf oder neben einer reflektierenden Oberfläche liegt, wie z.B. Glasfenster oder weiße Wände, da dies dazu führt, dass das Bild in der Nähe der Kamera übermäßig hell und in weiter entfernten Bereichen dunkler erscheint oder die Kamera weiße Bilder erzeugt.
- Wenn Sie WLAN verwenden, stellen Sie sicher, dass die Kamera in einem Gebiet mit einem starken WLAN-Signal installiert ist. Installieren Sie die Kamera nicht in der Nähe von Mikrowellenherden und anderen Gegenständen oder Orten, die das WLAN-Signal beeinträchtigen könnten.
- Wenn Sie die Nachtsichtfunktion der Kamera aktivieren oder deaktivieren, wird der Infrarot-Sperrfilter umgeschaltet und ein leichter Klick- Ton ertönt, was normal ist.
- Sollte das Stromkabel beschädigt werden, wenden Sie sich bitte an den Kundendienst, um es zu ersetzen.

Produktübersicht

Verpackungsinhalt (Abb. A)

1. Xiaomi Intelligente Kamera C500 Dual
2. Wandhalterung
3. Netzteil
4. Bedienungsanleitung
5. Garantieerklärung
6. Ladekabel
7. Wandmontage-Kit
8. Montagevorlage-Aufkleber

Kamera (Abb. B)

1. Kontrollleuchte
2. Kardan des Kameraobjektivs
3. Mikrofon
4. microSD-Kartensteckplatz (sichtbar, wenn das Objektiv nach oben gerichtet ist)
5. Festes Kameraobjektiv
6. Lautsprecher
7. Rückstelltaste
8. Stromanschluss

Hinweise:

Abbildungen des Produkts, des Zubehörs und der Benutzeroberfläche in der Bedienungsanleitung dienen nur als Referenz. Die tatsächlichen Produkte und Funktionen können aufgrund von Produktverbesserungen variieren.
Das Modell, die Parameter und die Sicherheitsdaten der Kamera finden Sie in der Bedienungsanleitung und auf der Unterseite der Kamera.

Verwendung

- Installation microSD-Karte

Stellen Sie sicher, dass die Kamera vom Stromnetz getrennt ist, und kippen Sie das Kardan des Kameraobjektivs nach oben, um den microSD-Kartensteckplatz freizulegen. Stecken Sie dann eine microSD-Karte mit der Kontaktfläche nach unten in den Schlitz. (Abb. C-1)

VORSICHT:

Trennen Sie die Kamera, wenn Sie die microSD-Karte einstecken oder entfernen. Bitte verwenden Sie eine microSD-Karte eines qualifizierten Herstellers (die Kamera unterstützt nur microSD-Karten mit einer Kapazität von 16 GB bis 256 GB und dem FAT32-Format, und die microSD-Karte muss vor der Verwendung über Einstellungen > Speicher verwalten auf der Plug-in-Seite der Kamera in der Xiaomi Home-App möglicherweise auf das FAT32-Format formatiert werden). Es wird empfohlen, dass die microSD-Karte eine Lese-/Schreibgeschwindigkeit von mindestens U1/Klasse 10 aufweist.

- Einschalten

Stecken Sie das Netzteilkabel in den Stromanschluss der Kamera, und die Kamera schaltet sich automatisch ein. (Abb. C-2)
Wenn die Kontrollleuchte weiterhin orange leuchtet und eine Sprachansage zu hören ist, ist die Kamera erfolgreich eingeschaltet.

Hinweis: Bitte stellen Sie sicher, dass Sie zum Aufladen der Kamera das mitgelieferte Original-Netzteil verwenden, um zu vermeiden, dass die Kamera nicht richtig funktioniert. Wenn die Kamera eingeschaltet ist, drehen Sie das Objektiv der Kamera nicht und zwingen Sie es nicht, sich zu drehen. Wenn die Positionierung des Objektivs ungenau ist, kalibrieren Sie es bitte in der Xiaomi Home-App.

Kontrollleuchte-Status

Bleibt orange: Anschluss wird erwartet/erfolgreich zurückgestellt
Blinkt blau: Anschluss an einen Server/OTA-Aktualisierung in Arbeit…
Blinkt orange: Anschluss an ein Netzwerk…
Bleibt blau: Erfolgreich angeschlossen/funktioniert normal

Verbinden mit der Xiaomi Home-App

Dieses Produkt funktioniert mit der Xiaomi Home-App.
Verwenden Sie die Xiaomi Home-App für die Steuerung Ihres Geräts und für die Interaktion mit anderen Smart Home-Geräten.



F564A991

Scannen Sie den QR-Code, um die App herunterzuladen und zu installieren. Ist die App bereits installiert, werden Sie zur Verbindungseinrichtungs-Seite weitergeleitet. Sie können aber auch im App Store nach „Xiaomi Home“ suchen, um die App herunterzuladen und zu installieren.
Öffnen Sie die Xiaomi Home-App, tippen Sie auf das „+“ oben rechts und befolgen Sie die Anweisungen auf dem Bildschirm, um Ihr Gerät hinzuzufügen.

Hinweise:
Die Version der App wurde möglicherweise aktualisiert. Befolgen Sie bitte die Anweisungen zur aktuellen App-Version.
Wenn Sie eine Verbindung herstellen, stellen Sie sicher, dass die Netzwerkverbindung stabil ist, die Kamera eingeschaltet ist und die Kontrollleuchte orange bleibt. Sobald der Anschluss erfolgt ist, wechselt die Kontrollleuchte zu blau.
Bitte laden Sie die Xiaomi Home-App Version 9.4 und höher herunter und verwenden Sie sie.

- Zurückstellen

Halten Sie die Rückstelltaste etwa 7 Sekunden lang gedrückt, wenn Sie das Netzwerk oder das an die Kamera angeschlossene Xiaomi-Konto ändern. Sobald die Rückstellung abgeschlossen ist, hören Sie eine Sprachmeldung.

Hinweis: Durch das Zurückstellen der Kamera werden keine Daten auf der microSD-Karte gelöscht.

Installation

Sie können die Kamera auf eine horizontale Fläche stellen, z.B. auf einen Schreibtisch, Esstisch oder Couchtisch, oder sie an einer Wand montieren. Vorsichtsmaßnahmen beim Stellen der Kamera auf einen Tisch: Stellen Sie die Kamera auf eine Tischkante oder eine erhöhte Position, um eine bessere Weitwinkelsicht für das feststehende Objektiv zu erhalten.

Wandmontage der Kamera:

1. Kleben Sie den Montagevorlage-Aufkleber an einer geeigneten Stelle auf die Wand. Bohren Sie Löcher in die Wand, die mit den Löchern auf dem Aufkleber übereinstimmen, mit einem Durchmesser von etwa 6 mm und einer Tiefe von 30 mm. (Abb. D-1)
2. Stecken Sie die Kunststoffdübel in die gebohrten Löcher. (Abb. D-1)
3. Richten Sie die Löcher der Wandhalterung mit den Bohrlöchern in der Wand aus. Stecken Sie eine Schraube durch jedes Loch der Wandhalterung und schrauben Sie sie dann mit einem Kreuzschlitzschraubendreher in jeden Dübel. (Abb. D-2)
4. Richten Sie die Rillen auf der Unterseite der Kamera mit dem erhöhten Teil der Wandhalterung aus. Halten Sie dann beide Positionen mit „ ☰ “ an der Wandhalterung fest und drehen Sie die Wandhalterung im Uhrzeigersinn, bis sie einrastet. (Abb. D-3)
5. Passen Sie die Welle der Wandhalterung an, bis die Kamera einen angemessenen Winkel erreicht. Halten Sie die Kamera und drehen Sie sie horizontal, um die horizontale Richtung des festen Objektivs anzupassen. Drehen Sie die Kamera vertikal entlang der Richtung „ ☰ “ auf der Wandhalterung, um den Neigungswinkel des festen Objektivs anzupassen. (Abb. D-4)

⚠ Vorsichtsmaßnahme:

Die Wand muss mindestens das Dreifache des Gesamtgewichts der Kamera tragen können.

⚠ WARNUNG:

Die Kamera muss gemäß den Installationsanweisungen sicher an der Decke oder Wand befestigt werden, um mögliche Verletzungen zu vermeiden.

WEEE-Informationen



Das Symbol auf dem Produkt oder der Verpackung bedeutet, dass das Produkt einer getrennten Erfassung für elektrische und elektronische Geräte zugeführt werden muss und nicht über den normalen Haushaltsabfall entsorgt werden darf. Bitte entnehmen Sie Batterien und Lampen, die nicht vom Gerät umschlossen sind, vor der Abgabe aus dem Gerät und entsorgen diese über die offiziellen Sammelstellen für Batterien und Lampen.

Beim Kauf eines neuen Elektrogerätes können Sie beim Vertreiber ein gleichartiges Altgerät unentgeltlich zurückgeben. Elektrogeräte mit einer Kantenlänge von maximal 25 cm können unentgeltlich bei Vertreibern von Elektro- und Elektronikgeräten mit einer Verkaufsfläche von mindestens 400 m^2 sowie in Geschäften des Lebensmittelhandels (z.B. Supermärkten, Lebensmitteldiscountern, Drogerien) mit einer Gesamtverkaufsfläche von mindestens 800 m^2, die mehrmals im Kalenderjahr oder dauerhaft Elektro- und Elektronikgeräte anbieten und auf dem Markt bereitstellen, abgegeben werden, ohne dass ein Neugerät erworben werden muss. Größere Elektrogeräte können kostenlos bei kommunalen Wertstoffhöfen abgegeben werden.
Durch die korrekte Entsorgung tragen Sie dazu bei, negative Auswirkungen auf die Umwelt und die menschliche Gesundheit zu vermeiden, die durch unsachgemäße Erfassung und Behandlung von Elektroaltgeräten entstehen können.
Bitte löschen Sie sämtliche personenbezogenen Daten auf dem Gerät, bevor Sie es entsorgen. Für weitere Informationen kontaktieren sie bitte Ihre Kommunalverwaltung, Ihren örtlichen Abfallentsorger oder das Geschäft, in dem Sie das Produkt erworben haben.

EU-Konformitätserklärung

Hiermit bestätigt [Shanghai Moshon Technology Co., Ltd.], dass das Funkgerät des Typs [Xiaomi Intelligente Kamera C500 Dual (Produktbezeichnung) MBC22 (Modell)] mit der Verordnung 2014/53/EU in Einklang steht. Der vollständige Wortlaut der EU-Konformitätserklärung ist unter der folgenden Internetadresse abrufbar: http://www.mi.com/global/service/support/declaration.html
Eine detaillierte elektronische Bedienungsanleitung finden Sie unter www.mi.com/global/support/user-guide

Unter normalen Einsatzbedingungen muss dieses Gerät einen Abstand von mindestens 20 cm zwischen der Antenne und dem Körper des Benutzers einhalten.



VORSICHT: Von diesem Produkt geht eine möglicherweise gefährliche optische Strahlung aus. Starren Sie nicht in die after Betriebslampe Kann die Augen schädigen.



Hinweis: Das Netzteil ist nicht wasserdicht und nur für den Innenbereich geeignet. Verwenden Sie es nicht in extrem feuchten Umgebungen oder an Orten, die das Eindringen von Wasser verursachen können.

Spezifikationen

Bezeichnung: Intelligente Kamera
Artikelmaße: 78 × 77 × 128 mm
Betriebstemperatur: -10 ° C bis 45 ° C
Maximale WLAN-Ausgangsleistung:
2412–2472 MHz, 20 dBm

Modell: MBC22
Nenneingang: 5 V ⎓ 2 A
Nettogewicht: ca. 305 g
Auflösung: 2560 × 1440
Video Codec: H.265

5180–5320MHz, 5500–5700MHz, 5745–5825MHz, 20 dBm
Bluetooth-Betriebsfrequenz: 2402–2480 MHz
Maximale Bluetooth-Ausgangsleistung: 20 dBm
WLAN-Verbindung: WLAN IEEE 802.11 a/b/g/n/ac/ax 2,4 GHz/5 GHz, Bluetooth 5.3
Kompatibilität: Android ™ 8 und iOS 12.0 oder neuer
Speicherplatz: microSD-Karte (16–256 GB unterstützt)/Cloud-Speicher/Netzwerk-befestigter Speicher (NAS)

Spezifikationen für den externen AC-Adapter

Hersteller: Jiangxi Jian Aohai Technology Co., Ltd.
Modellidentifikator: A232-050200U-EU2
Eingangsspannung: 100–240 VAC, 50/60 Hz, 0,35 A
Ausgangsspannung: 5,0 V ⎓ 2,0 A 10 W
Durchschnittliche Aktive Effizienz: ≥78,8 %
Effizienz bei Geringer Belastung (10 %): ≥75,0 %
Lastloser Stromverbrauch: ≤0,10 W

Hergestellt für: Xiaomi Communications Co., Ltd.
Hersteller: Shanghai Moshon Technology Co., Ltd.
(ein Unternehmen von Mi Ecosystem)
Adresse: No. 668 Shenzhuan Road, Songjiang Hi-Tech Park, Caohejing Development Zone, Shanghai, China
Weitere Informationen finden Sie auf www.mi.com
Bedienungsanleitung-Version: V1.0

Bacalah petunjuk ini sebelum menggunakan produk dan simpanlah untuk rujukan di lain waktu.

Tindakan Pencegahan

- Rentang suhu pengoperasian untuk kamera ini adalah antara -10°C dan 45°C. Jangan gunakan kamera ini di lingkungan dengan suhu di atas atau di bawah rentang pengoperasian yang ditentukan.
- Kamera ini produk elektronik presisi. Untuk memastikan penggunaan normal, jangan gunakan kamera di lingkungan atau lokasi yang luar biasa lembap, yang dapat menyebabkan masuknya air.
- Untuk meningkatkan kinerja kamera, jangan letakkan lensanya menghadap atau di sebelah permukaan reflektif seperti jendela kaca atau dinding putih, karena ini akan menyebabkan gambar terlihat terlalu terang di area yang dekat dengan kamera dan lebih gelap di area yang menjauhi kamera, atau menyebabkan kamera menghasilkan gambar putih.
- Saat menggunakan Wi-Fi, astikan kamera terpasang di area dengan sinyal Wi-Fi kuat. Jangan memasang kamera di dekat oven microwave, dan benda atau tempat lain yang memengaruhi sinyal Wi-Fi-nya.
- Saat mengaktifkan atau menonaktifkan pandangan malam kamera, filter pemotong inframerah akan beralih dan akan terdengar sedikit suara klik, yang mana merupakan hal normal.
- Jika kabel daya rusak, harap hubungi tim layanan purnajual untuk penggantian.

Ikhtisar Produk

Isi Kemasan (Gb. A)

1. Xiaomi Smart Camera C500 Dual
2. Braket dinding
3. Adaptor Daya
4. Panduan Pengguna
5. Pemberitahuan garansi
6. Kabel Pengisian Daya
7. Kit Braket Dinding
8. Stiker Templat Braket

Kamera (Gb. B)

1. Indikator
2. Lensa Kamera Gimbal
3. Mikrofon
4. Slot Kartu microSD (terlihat saat lensa menghadap ke atas)
5. Lensa Kamera Tetap
6. Pengeras Suara
7. Tombol Reset
8. Port Daya

Catatan:
Ilustrasi produk, aksesori, dan antarmuka pengguna dalam panduan pengguna ini hanya untuk tujuan referensi. Produk dan fungsi sebenarnya dapat bervariasi karena peningkatan produk.
Model, parameter, dan informasi keselamatan kamera ditampilkan di panduan pengguna dan di bawah kamera.

Cara Penggunaan

- Memasangkan Kartu microSD

Pastikan kamera dilepaskan dari daya, dan miringkan lensa kamera gimbal ke depan untuk memperlihatkan slot kartu microSD. Kemudian masukkan kartu microSD ke dalam slot dengan permukaan yang menyentuh menghadap ke bawah. (Gb. C-1)

PERHATIAN:

Lepaskan daya kamera saat memasang atau melepas kartu microSD. Harap gunakan kartu microSD dari merek berkualifikasi (kamera mendukung kartu microSD dengan kapasitas 16 GB sampai 256 GB dan hanya berformat FAT32, kartu microSD mungkin perlu diformat menjadi format FAT32 sebelum digunakan, melalui Pengaturan > Kelola Penyimpanan di halaman plug-in kamera dalam aplikasi Xiaomi Home). Disarankan untuk menggunakan kartu microSD yang memiliki kecepatan baca/tulis tidak kurang dari U1/Class 10.

- Menyalakan

Colokkan kabel adaptor daya ke port daya pada kamera, dan kamera akan menyala secara otomatis. (Gb. C-2)
Jika indikator tetap berwarna oranye dan notifikasi suara terdengar, kamera berhasil dinyalakan.

Catatan: Harap pastikan untuk menggunakan kabel adaptor daya asli yang disediakan untuk mengisi daya kamera guna menghindari kamera tidak bekerja dengan baik. Jika kamera berfungsi, jangan putar lensa kamera atau memutarnya secara paksa. Jika pemosisian lensa tidak akurat, kalibrasikan di aplikasi Xiaomi Home.

Status Indikator

Tetap Menyala Oranye: Menunggu koneksi/Reset berhasil
Berkedip biru: Menghubungkan ke server/Pembaruan OTA sedang berlangsung…
Berkedip oranye: Menghubungkan ke jaringan…
Menyala biru: Berhasil terhubung/Berfungsi normal

Menghubungkan dengan Aplikasi Xiaomi Home

Produk ini dapat digunakan dengan aplikasi Xiaomi Home. Gunakan aplikasi Xiaomi Home untuk mengontrol perangkat Anda, dan untuk berinteraksi dengan perangkat rumah pintar lainnya.

F564A991

Pindai kode QR untuk mengunduh dan menginstal aplikasi. Anda akan dialihkan ke halaman penyiapan jaringan jika aplikasi telah diinstal. Atau cari "Xiaomi Home" di App Store untuk mengunduh dan menginstal aplikasi.
Buka aplikasi Xiaomi Home, ketuk "+" di bagian kanan atas, kemudian ikuti perintah untuk menambahkan perangkat Anda.

Catatan:
Versi aplikasi mungkin telah diperbarui, ikuti instruksi sesuai versi aplikasi terbaru.
Saat terhubung, pastikan koneksi jaringan stabil, kamera dinyalakan, dan indikator tetap menyala oranye. Setelah terhubung, indikator akan berubah warna menjadi biru.
Harap unduh dan gunakan aplikasi Xiaomi Home versi 9.4 dan di atasnya.

- Reset

Tekan dan tahan tombol reset selama sekitar 7 detik jika ingin mengubah jaringan atau akun Xiaomi yang terhubung ke kamera. Notifikasi suara akan terdengar setelah proses reset selesai.

Catatan: Mereset kamera tidak akan menghapus data apa pun dari kartu microSD.

Pemasangan

Anda bisa meletakkan kamera di permukaan horizontal seperti meja, meja makan, atau meja kopi, atau memasangnya di dinding.
Tindakan pencegahan dalam penempatan kamera di meja: Letakkan kamera di tepi meja atau posisi yang ditinggikan untuk tampilan sudut lebar lensa tetap yang lebih baik.

Memasang Kamera di Dinding:

1. Tempelkan stiker templat braket di posisi yang tepat di dinding. Bor lubang di dinding yang sejajar dengan lubang stiker, dengan diameter sekitar 6 mm dan kedalaman sekitar 30 mm. (Gb. D-1)
2. Masukkan angkur dinding plastik ke dalam lubang bor. (Gb. D-1)
3. Sejajarkan lubang di braket dinding dengan lubang yang dibor di dinding. Masukkan sekrup melalui setiap lubang braket dinding, lalu pasang sekrup ke setiap penyumbat dinding dengan obeng berkepala Phillips. (Gb. D-2)
4. Sejajarkan alur di bawah kamera dengan bagian yang terangkat di braket dinding. Kemudian tahan posisi dengan " ☰ " di braket dinding dan putar braket dinding searah jarum jam hingga terkunci di tempatnya. (Gb. D-3)
5. Sesuaikan tangkai braket dinding hingga kamera mencapai sudut yang tepat. Tahan dan putar kamera secara horizontal untuk menyesuaikan arah horizontal lensa tetap. Putar kamera secara vertikal sepanjang " ☰ " di braket dinding untuk menyesuaikan sudut pemasangan lensa tetap. (Gb. D-4)

⚠ Tindakan Pencegahan:

Dinding harus dapat menyangga setidaknya tiga kali berat total kamera.

⚠ PERINGATAN:

Kamera harus dipasang dengan kencang ke plafon atau dinding sesuai dengan petunjuk pemasangan agar tidak menimbulkan cidera.

Informasi WEEE



Semua produk yang disertai simbol ini adalah limbah peralatan elektrik dan elektronik (WEEE sesuai arahan 2012/19/EU) sehingga tidak boleh dicampur dengan limbah rumah tangga yang tidak disortir. Oleh karena itu, Anda harus melindungi kesehatan manusia dan lingkungan dengan menyerahkan limbah peralatan Anda ke titik pengumpulan yang ditunjuk untuk daur ulang limbah peralatan elektrik dan elektronik, ditentukan oleh pemerintah atau otoritas setempat. Proses pembuangan dan daur ulang yang benar akan membantu mencegah potensi konsekuensi negatif terhadap kesehatan manusia dan lingkungan. Hubungi pemasang atau otoritas setempat untuk mendapatkan informasi lebih lanjut tentang lokasi serta syarat dan ketentuan titik pengumpulan tersebut.

Deklarasi Kesesuaian Uni Eropa

CE

Dengan ini, [Shanghai Moshon Technology Co., Ltd.] menyatakan bahwa jenis peralatan radio [Xiaomi Smart Camera C500 Dual (nama produk) MBC22 (model)] sudah mematuhi Arahan 2014/53/EU. Berikut adalah teks lengkap deklarasi kesesuaian Uni Eropa yang tersedia di alamat internet berikut:
http://www.mi.com/global/service/support/declaration.htm
Untuk mendapatkan panduan elektronik selengkapnya, silakan kunjungi www.mi.com/global/support/user-guide

Dalam kondisi penggunaan normal, peralatan ini harus diberikan jarak setidaknya 20 cm antara antena dan tubuh pengguna.



PERHATIAN: Kemungkinan radiasi optik berbahaya dipancarkan dari produk ini. Jangan menatap ke lampu pengoperasian. Dapat berbahaya bagi mata.



Catatan: Adaptor daya tidak tahan air dan hanya untuk penggunaan dalam ruangan. Jangan menggunakan ini di lingkungan yang sangat lembap atau di lokasi yang dapat mengakibatkan masuknya air ke dalam.

Spesifikasi

Nama: Kamera pintar
Dimensi Barang: 78 × 77 × 128 mm
Suhu Operasi: -10° C sampai 45° C
Daya Keluaran Maksimum Wi-Fi:
2412–2472 MHz, 20 dBm
5180–5320MHz, 5745–5825MHz, 20 dBm
Frekuensi Operasi Bluetooth: 2402–2480 MHz
Daya Keluaran Maksimum Bluetooth: 20 dBm
Model: MBC22
Masukan Pengenal: 5 V ⎓ 2 A
Berat Bersih: Sekitar 305 g
Resolusi: 2560 × 1440
Codec Video: H.265
Konektivitas Nirkabel: Wi-Fi IEEE 802.11 a/b/g/n/ac/ax 2,4 GHz/5 GHz, Bluetooth 5.3
Kompatibel dengan: Android ™ 8 & iOS 12.0 atau di atasnya
Penyimpanan: Kartu microSD (16–256 GB didukung)/penyimpanan Cloud/
Penyimpanan terpasang jaringan (NAS)

Pita frekuensi 5 GHz Band 3 (5470–5725 MHz) tidak tersedia untuk kamera di Indonesia.

Spesifikasi Adaptor Daya AC Eksternal

Diproduksi oleh: Jiangxi Jian Aohai Technology Co., Ltd.
Pengidentifikasi Model: A232-050200U-EU2
Tegangan Masukan: 100–240 VAC, 50/60 Hz, 0,35 A
Tegangan Keluaran: 5,0 V ⎓ 2,0 A 10 W
Efisiensi Aktif Rata-Rata: ≥78,8%
Efisiensi pada Beban Rendah (10%): ≥75,0%
Konsumsi Daya Tanpa Beban: ≤0,10 W

Nomor Pendaftaran: IMKG.2012.08.2024

103754/SDPPI/2024

9003

Diproduksi untuk: Xiaomi Communications Co., Ltd.
Diproduksi oleh: Shanghai Moshon Technology Co., Ltd.
(sebuah perusahaan Mi Ecosystem)
Alamat: No. 668 Shenzhuan Road, Songjiang Hi-Tech Park, Caohejing Development Zone, Shanghai, China
Untuk informasi selengkapnya, kunjungi www.mi.com
Diimpor oleh: PT. Xiaomi Communications Indonesia
Alamat: One Pacific Place, Suite 9-H,I,J,K, Jalan Jenderal Sudirman Kav. 52-53 Lot. 3 & 5, Kota Adm. Jakarta Selatan, Provinsi DKI Jakarta, Kode Pos: 12190
Versi Panduan Pengguna: V1.0
Dibuat di Tiongkok

Đọc kỹ hướng dẫn sử dụng này trước khi sử dụng và giữ lại để tham khảo.

Thận trọng

- Phạm vi nhiệt độ hoạt động của camera này là từ -10° C đến 45° C. Không sử dụng camera trong môi trường có nhiệt độ trên hoặc dưới phạm vi hoạt động được chỉ định.
- Camera này là sản phẩm điện tử có độ chính xác cao. Để đảm bảo sử dụng bình thường, không sử dụng camera trong môi trường quá ẩm ướt hoặc những vị trí có thể khiến nước xâm nhập.
- Để cải thiện hiệu suất của camera, không đặt ống kính hướng về phía hoặc cạnh bề mặt phản chiếu, chẳng hạn như cửa sổ kính hoặc tường trắng, vì việc này sẽ khiến hình ảnh có vẻ quá sáng ở những khu vực gần camera và tối hơn ở những khu vực xa hơn hoặc khiến camera tạo ra hình ảnh màu trắng.
- Khi sử dụng Wi-Fi, đảm bảo lắp camera ở khu vực có tín hiệu Wi-Fi mạnh. Không lắp đặt camera gần lò vi sóng và các đồ vật hoặc địa điểm khác có thể ảnh hưởng đến tín hiệu Wi-Fi của camera.
- Khi bật hoặc tắt tính năng nhìn đêm của camera, bộ lọc ngắt tia hồng ngoại sẽ được chuyển đổi và sẽ phát ra âm thanh nhẹ giống nhấp chuột, điều này là bình thường.
- Nếu cáp nguồn bị hỏng, vui lòng liên hệ với bộ phận dịch vụ sau bán hàng để được thay thế.

Tổng quan về sản phẩm

Chi tiết sản phẩm trong bao bì (Hình A)

1. Camera thông minh Xiaomi C500 Dual
2. Giá treo tường
3. Bộ đổi nguồn
4. Hướng dẫn sử dụng
5. Thông báo bảo hành
6. Cáp sạc
7. Bộ giá treo tường
8. Nhãn dán giá đỡ

Camera (Hình B)

1. Đèn báo
2. Ống kính camera Gimbal
3. Micrô
4. Khe cắm thẻ microSD (có thể nhìn thấy khi ống kính hướng lên trên)
5. Ống kính camera cố định
6. Loa
7. Nút đặt lại
8. Cổng nguồn

Lưu ý:
Minh họa về sản phẩm, phụ kiện và giao diện người dùng trong hướng dẫn sử dụng chỉ mang tính chất tham khảo. Sản phẩm và chức năng thực tế có thể thay đổi do cải tiến sản phẩm.
Model, thông số và thông tin an toàn của camera được thể hiện trong hướng dẫn sử dụng và ở phía dưới camera.

Cách sử dụng

- Lắp thẻ microSD

Đảm bảo rằng camera đã được rút phích cắm khỏi nguồn và nghiêng ống kính camera gimbal lên trên để lộ khe cắm thẻ microSD. Sau đó lắp thẻ microSD vào khe cắm với bề mặt tiếp xúc hướng xuống dưới. (Hình C-1)

CẢNH BÁO:

Rút phích cắm của camera khi lắp hoặc tháo thẻ microSD. Vui lòng sử dụng thẻ microSD của thương hiệu đủ tiêu chuẩn (camera hỗ trợ thẻ microSD có dung lượng 16 GB đến 256 GB và chỉ định dạng FAT32, đồng thời có thể cần định dạng thẻ microSD theo định dạng FAT32 trước khi sử dụng thông qua Cài đặt > Quản lý lưu trữ trên trang plug-in của camera trong ứng dụng Xiaomi Home). Bạn nên dùng thẻ microSD có tốc độ đọc/ghi không dưới U1/Cấp tốc độ 10.

- Đang bật

Cắm cáp bộ đổi nguồn vào cổng nguồn trên camera, và camera sẽ tự động bật. (Hình C-2)

Khi đèn báo giữ nguyên màu cam và nghe thấy thông báo bằng giọng nói, có nghĩa là camera đã được bật thành công.

Lưu ý: Vui lòng đảm bảo sử dụng cáp bộ đổi nguồn chính hãng được cung cấp để sạc camera nhằm tránh trường hợp camera không hoạt động bình thường. Khi camera đang hoạt động, không được xoay ống kính của camera cũng như không buộc camera xoay. Nếu ống kính không ở đúng vị trí, vui lòng hiệu chỉnh trong ứng dụng Xiaomi Home.

Trạng thái đèn báo

Màu cam sáng liên tục: Đang chờ kết nối/đặt lại thành công
Nhấp nháy màu xanh lam: Đang kết nối với máy chủ/cập nhật OTA…
Nhấp nháy màu cam: Đang kết nối mạng…
Đèn xanh lam sáng liên tục: Đã kết nối thành công/hoạt động bình thường

Đang kết nối với Ứng dụng Xiaomi Home

Sản phẩm này tương thích với ứng dụng Xiaomi Home.
Sử dụng ứng dụng Xiaomi Home để điều khiển thiết bị của bạn và tương tác với các thiết bị nhà thông minh khác.

F564A991

Quét mã QR để tải xuống và cài đặt ứng dụng. Bạn sẽ được chuyển hướng đến trang thiết lập kết nối nếu ứng dụng đã được cài đặt. Hoặc tìm kiếm "Xiaomi Home" trong cửa hàng ứng dụng để tải xuống và cài đặt ứng dụng.
Mở ứng dụng Xiaomi Home, nhấn "+" ở góc trên cùng bên phải, và sau đó làm theo lời nhắc để thêm thiết bị của bạn.

Lưu ý:
Phiên bản ứng dụng có thể đã được cập nhật, vui lòng làm theo các hướng dẫn trên phiên bản ứng dụng hiện tại.
Khi kết nối, hãy đảm bảo kết nối mạng ổn định, camera đã được bật và đèn báo có màu cam. Sau khi đã kết nối, đèn báo sẽ chuyển sang màu xanh lam.
Vui lòng tải xuống và sử dụng ứng dụng Xiaomi Home phiên bản 9.4 trở lên.

- Đặt lại

Nhấn và giữ nút đặt lại khoảng 7 giây nếu đổi mạng hoặc tài khoản Xiaomi đã kết nối với camera. Sẽ nghe thấy thông báo bằng giọng nói sau khi hoàn tất quá trình đặt lại.

Lưu ý: Việc đặt lại camera sẽ không xóa bất kỳ dữ liệu nào trên thẻ microSD.

Lắp đặt

Bạn có thể đặt camera trên bề mặt nằm ngang, chẳng hạn như bàn làm việc, bàn ăn hoặc bàn cà phê hoặc gắn nó lên tường.
Thận trọng khi đặt camera trên bàn: Đặt camera trên cạnh bàn hoặc vị trí cao hơn để có góc nhìn rộng hơn của ống kính cố định.

Gắn camera lên tường:

1. Dán nhãn dán giá đỡ vào vị trí thích hợp trên tường. Khoan các lỗ trên tường thẳng hàng với các lỗ trên nhãn dán, có đường kính khoảng 6 mm và độ sâu khoảng 30 mm. (Hình D-1)
2. Lắp tắc kê bằng nhựa vào các lỗ khoan. (Hình D-1)
3. Căn chỉnh các lỗ trên giá treo tường với các lỗ đã khoan trên tường. Chèn vít xuyên qua từng lỗ của giá treo tường, sau đó vặn vít vào từng tắc kê bằng tuốc nơ vít đầu Phillips. (Hình D-2)
4. Căn chỉnh các rãnh ở dưới cùng của camera với phần nhô lên trên giá treo tường. Sau đó giữ cả hai vị trí bằng dấu " ☰ " trên giá treo tường và xoay giá treo tường theo chiều kim đồng hồ cho đến khi nó khớp vào vị trí. (Hình D-3)
5. Điều chỉnh trục của giá treo tường cho đến khi camera đạt được một góc thích hợp. Giữ và xoay ngang camera để điều chỉnh hướng ngang của ống kính cố định. Xoay dọc camera theo hướng " ☰ " trên giá treo tường để điều chỉnh góc nghiêng của ống kính cố định. (Hình D-4)

⚠ Thận trọng:

Tường phải có khả năng chịu được ít nhất ba lần tổng trọng lượng của camera.

⚠ CẢNH BÁO:

Phải cố định camera chắc chắn vào trần hoặc tường theo hướng dẫn lắp đặt để ngăn ngừa thương tích có thể xảy ra.

Thông tin về WEEE



Tất cả các sản phẩm có biểu tượng này đều là rác thải thiết bị điện và điện tử (WEEE như trong 2012/19/EU), không nên vứt bỏ chúng cùng với rác thải sinh hoạt chưa phân loại. Thay vào đó, để bảo vệ môi trường và sức khỏe của mọi người, bạn nên mang thiết bị thải loại đến điểm thu gom được chỉ định để tái chế rác thải thiết bị điện và điện tử, do chính quyền hoặc cơ quan địa phương chỉ định. Việc tái chế và xử lý vứt bỏ đúng cách sẽ giúp ngăn ngừa những hậu quả tiêu cực tiềm tàng đối với môi trường và sức khỏe của con người. Vui lòng liên hệ với bên lắp đặt hoặc cơ quan địa phương để biết thêm thông tin về địa điểm cũng như các điều khoản và điều kiện của điểm thu gom.

Tuyên bố về sự phù hợp với EU

CE

Qua tài liệu này, [Shanghai Moshon Technology Co., Ltd.] tuyên bố rằng thiết bị radio loại [Camera thông minh Xiaomi C500 Dual (tên sản phẩm) MBC22 (model)] tuân thủ Chỉ thị 2014/53/EU. Toàn bộ nội dung của tuyên bố về sự phù hợp với EU có sẵn tại địa chỉ internet sau: http://www.mi.com/global/service/support/declaration.html

Để xem bản hướng dẫn sử dụng điện tử chi tiết, vui lòng truy cập www.mi.com/global/support/user-guide

Trong điều kiện hoạt động bình thường, cần giữ khoảng cách tối thiểu là 20 cm giữa ăng-ten của thiết bị này với cơ thể của người dùng.



CẢNH BÁO: Bức xạ quang học có thể nguy hiểm phát ra từ sản phẩm này. Không nhìn chằm chằm vào đèn lúc đang hoạt động. Có thể gây hại cho mắt.



Lưu ý: Bộ đổi nguồn không chống nước và chỉ sử dụng trong nhà. Không sử dụng nó trong môi trường quá ẩm ướt hoặc những vị trí có thể khiến nước xâm nhập.

Thông số kỹ thuật

Tên: Camera thông minh
Model: MBC22
Kích thước sản phẩm: 78 × 77 × 128 mm
Đầu vào định mức: 5 V ⎓ 2 A
Nhiệt độ hoạt động: -10° C đến 45° C
Trọng lượng tịnh: Xấp xỉ 305 g
Công suất đầu ra Wi-Fi tối đa:
Độ phân giải: 2560 × 1440
2412–2472 MHz, 20 dBm
Bộ giải mã video: H.265
5180-5320MHz, 5500-5700MHz, 5745-5825MHz, 20 dBm
Tần số vận hành Bluetooth: 2402–2480 MHz
Công suất đầu ra Bluetooth tối đa: 20 dBm
Khả năng kết nối không dây: Wi-Fi IEEE 802.11 a/b/g/n/ac/ax 2,4 GHz/5 GHz, Bluetooth 5.3
Tương thích với: Android ™ 8 và iOS 12.0 trở lên
Bộ nhớ: Thẻ microSD (hỗ trợ 16–256 GB)/Lưu trữ trên nền tảng đám mây/Bộ nhớ gắn mạng (NAS)

Thông số kỹ thuật của bộ đổi nguồn AC bên ngoài

Nhà sản xuất: Jiangxi Jian Aohai Technology Co., Ltd.
Mã model: A232-050200U-EU2
Điện áp đầu vào: 100–240 VAC, 50/60 Hz, 0,35 A
Điện áp đầu ra: 5,0 V ⎓ 2,0 A 10 W
Hiệu quả hoạt động trung bình: ≥ 78,8%
Hiệu quả khi tải thấp (10%): ≥ 75,0%
Tiêu thụ điện năng không tải: ≤ 0,10 W

Sản xuất cho: Xiaomi Communications Co., Ltd.
Nhà sản xuất: Shanghai Moshon Technology Co., Ltd.
(một công ty thuộc Hệ sinh thái Mi)
Địa chỉ: No. 668 Shenzhuan Road, Songjiang Hi-Tech Park, Caohejing Development Zone, Shanghai, China
Để biết thêm thông tin, vui lòng truy cập www.mi.com
Hướng dẫn sử dụng phiên bản V1.0

Ürünü kullanmadan önce bu kılavuzu dikkatlice okuyun ve ileride başvurmak üzere saklayın.

Önlemler

- Bu kameranın çalışma sıcaklığı aralığı -10 ° C ila 45 ° C'dir. Kamerayı, sıcaklığı belirtilen sıcaklık aralığının üstünde veya altında olan ortamlarda kullanmayın.
- Bu kamera, hassas bir elektronik üründür. Normal kullanımı sağlamak için kamerayı aşırı nemli ortamlarda veya içine su girmesine neden olabilecek yerlerde kullanmayın.
- Kameranın performansını artırmak için kamera lensini cam pencereler veya beyaz duvarlar gibi yansıtıcı bir yüzeye bakacak şekilde veya bunların yanına yerleştirmeyin; bu durum görüntünün kameraya yakın alanlarda aşırı parlak ve daha uzak alanlarda daha karanlık görünmesine neden olur veya kameranın beyaz görüntüler oluşturmasına neden olur.
- Wi-Fi kullanılırken kameranın güçlü Wi-Fi sinyali olan bir alana kurulduğundan emin olun. Kamerayı mikrodalga fırınların ve Wi-Fi sinyalini etkileyen diğer nesnelerin veya yerlerin yakınına kurmayın.
- Kameranın gece görüşünü etkinleştirirken ya da devre dışı bırakırken, kızılötesi kesme filtresinin açık/kapalı durumu değişecek ve hafif bir tıklama sesi çıkacaktır, bu sesin çıkması normaldir.
- Güç kablosu hasar görürse, değiştirmek için lütfen satış sonrası servis ekibiyle iletişime geçin.

Ürüne Genel Bakış

Paket İçeriği (Şekil A)

1. Xiaomi Akıllı Kamera C500 Dual
2. Duvar montajı
3. Güç Adaptörü
4. Kullanım Kılavuzu
5. Garanti Bildirimi
6. Şarj Kablosu
7. Duvar Montaj Kiti
8. Montaj Şablonu Etiketi

Kamera (Şekil B)

1. Gösterge
2. Gimbal Kamera Lensi
3. Mikrofon
4. microSD Kart Yuvası (lens yukarı yönde olduğunda görülebilir)
5. Sabit Kamera Lensi
6. Hoparlör
7. Sıfırlama Düğmesi
8. Güç Bağlantı Noktası

Notlar:

Kullanım kılavuzundaki ürün, aksesuar ve kullanıcı arayüzü çizimleri yalnızca referans amaçlı olarak sağlanmıştır. Ürün iyileştirmeleri nedeniyle asıl ürün ve işlevler farklılık gösterebilir.

Kameranın modeli, parametreleri ve güvenlik bilgileri kullanım kılavuzunda ve kameranın altında gösterilmektedir.

Nasıl kullanılır

- Bir microSD Kartın Takılması

Kameranın fişinin çekili olduğundan emin olun ve microSD kart yuvasını ortaya çıkarmak için gimbal kamera lensini yukarı doğru eğin. Ardından temas yüzeyi aşağı bakacak şekilde yuvaya bir microSD kart yerleştirin. (Şekil C-1)

DİKKAT:

microSD kartı takarken veya çıkarırken kameranın fişini çekin. Lütfen nitelikli bir markanın microSD kartını kullanın (kamera 16 GB ila 256 GB kapasiteli ve yalnızca FAT32 formatlı bir microSD kartı destekler ve microSD kartın kullanılmadan önce Xiaomi Home uygulamasında kameranın eklenti sayfasındaki Ayarlar > Depolamayı yönet bölümünden FAT32 formatına biçimlendirilmesi gerekebilir). microSD kartın okuma/yazma hızının en az U1/Sınıf 10 olması önerilir.

- Açma

Güç adaptörü kablosunu kameradaki güç bağlantı noktasına takın; kamera otomatik olarak açılacaktır. (Şekil C-2)
Gösterge turuncu renkte kaldığında ve sesli bir bildirim duyulduğunda, kamera başarıyla açılmış demektir.

Not: Kameranın düzgün çalışmamasını önlemek için lütfen kamerayı şarj etmek için verilen orijinal güç adaptörü kablosunu kullandığınızdan emin olun. Kamera açıldığında, kameranın lensini çevirmeyin veya döndürmeye zorlamayın. Lens yanlış konumlandırılmışsa lütfen Xiaomi Home uygulamasından kalibre edin.

Gösterge Durumu

Sabit Turuncu: Bağlantı bekleniyor/Başarıyla sıfırlandı
Yanıp sönen mavi: Bir sunucuya bağlanılıyor/OTA güncellemesi devam ediyor…
Yanıp sönen turuncu: Bir ağa bağlanılıyor…
Sabit mavi: Başarıyla bağlandı/Normal çalışıyor

Xiaomi Home Uygulamasına Bağlanma

Bu ürün Xiaomi Home uygulaması ile çalışır.
Cihazınızı kontrol etmek ve diğer akıllı ev cihazlarıyla etkileşime geçmek için Xiaomi Home uygulamasını kullanın.

F564A991

QR kodunu tarayarak uygulamayı indirin ve yükleyin. Uygulama zaten yüklüyse bağlantı kurulum sayfasına yönlendirilirsiniz. Dilerseniz uygulamayı indirip yüklemek için uygulama mağazasında "Xiaomi Home" ifadesini arayın.
Xiaomi Home uygulamasını açın, sağ üstteki "+" simgesine dokunun ve cihazınızı eklemeye yönelik istemleri izleyin.

Notlar:
Uygulamanın sürümü güncellenmiş olabilir. Lütfen mevcut uygulama sürümüne ilişkin talimatları uygulayın.
Bağlanırken, ağ bağlantısının sabit olduğundan, kameranın açık olduğundan ve göstergenin turuncu kaldığından emin olun. Bağlandıktan sonra gösterge maviye dönecektir.
Lütfen Xiaomi Home uygulamasının 9.4 ve üzeri sürümlerini indirin ve kullanın.

- Sıfırlama

Kameraya bağlı ağı veya Xiaomi Hesabını değiştiriyorsanız sıfırlama düğmesini yaklaşık 7 saniye basılı tutun. Sıfırlama tamamlandığında sesli bir bildirim duyulacaktır.

Not: Kameranın sıfırlanması, microSD karttaki hiçbir veriyi silmez.

Kurulum

Kamerayı masa, yemek masası veya sehpa gibi yatay bir yüzeye yerleştirebilir veya duvara monte edebilirsiniz.
Kamerayı masa üzerine yerleştirmek için önlemler: Sabit lensin daha iyi geniş açılı bir görüntü sağlaması için kamerayı bir masa kenarına veya yüksek bir konuma yerleştirin.

Kameranın duvara monte edilmesi:

1. Montaj şablonu etiketini duvarda uygun bir konuma yapıştırın. Duvarda, etiket üzerindeki deliklerle aynı hizada, yaklaşık 6 mm çapında ve yaklaşık 30 mm derinliğinde delikler açın. (Şekil D-1)
2. Plastik duvar dübellerini açılan deliklere yerleştirin. (Şekil D-1)
3. Duvar montajı üzerindeki delikleri duvardaki deliklerle hizalayın. Her bir duvar montaj deliğinden bir vida geçirin ve ardından yıldız tornavida ile her bir duvar dübeline vidalayın. (Şekil D-2)
4. Kameranın altındaki olukları duvar montajındaki yükseltilmiş kısımla hizalayın. Daha sonra her iki konumu da “ ☰ ” ile duvar montajının üzerinde hizalayın ve yerine kilitlenene kadar duvara montajını saat yönünde çevirin. (Şekil D-3)
5. Kamera uygun bir açıya ulaşana kadar duvar montajının milini ayarlayın. Sabit lensin yatay yönünü ayarlamak için kamerayı tutun ve yatay olarak çevirin. Sabit lensin eğim açısını ayarlamak için kamerayı duvar montajı üzerindeki “ ☰ ” yönünde dikey olarak çevirin. (Şekil D-4)

⚠ Önlem:

Duvar, kameranın toplam ağırlığının en az üç katını destekleyebilmelidir.

⚠ UYARI:

Olası yaralanmaları önlemek için kamera, kurulum talimatlarına göre tavana veya duvara güvenli bir şekilde sabitlenmelidir.

WEEE Bilgileri

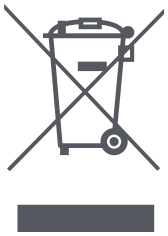

Bu sembolü taşıyan tüm ürünler, elektrikli ve elektronik ekipman atıklarıdır (2012/19/EU sayılı direktifte WEEE olarak belirtilmiştir) ve bunların sınıflandırılmamış evsel atıklarla birlikte atılmaması gerekir. Bunun yerine ekipman atıklarınızı, elektrikli ve elektronik ekipman atıklarının geri dönüşümü için devlet veya yerel makamlar tarafından belirlenmiş bir toplama noktasına teslim ederek insan sağlığını ve çevreyi korumanız gerekir. Doğru imha ve geri dönüşüm, çevre ve insan sağlığı üzerindeki olası olumsuz sonuçları önlemeye yardımcı olur. Söz konusu toplama noktaları ve bu tür toplama noktalarının koşul ve şartları ile ilgili daha fazla bilgi için lütfen kurulumcuya veya yerel makamlara başvurun.

AB Uygunluk Beyanı

CE

İşbu belge ile [Shanghai Moshon Technology Co., Ltd.], radyo ekipmanı tipi [Xiaomi Akıllı Kamera C500 Dual (ürün adı) MBC22 (model)] ürününün 2014/53/EU sayılı Direktife uygun olduğunu beyan etmektedir. AB uygunluk beyanının tam metnine şu adresten ulaşılabilir: http://www.mi.com/global/service/support/declaration.html

Ayrıntılı e-kılavuz için lütfen www.mi.com/global/support/user-guide adresine gidin

Normal koşullar altında, bu ekipman için anten ile kullanıcı arasında en az 20 cm'lik bir mesafe bırakılmalıdır.



DİKKAT: Bu üründen tehlikeli olabilecek optik radyasyon yayılır. Çalışan lambaya bakmayın. Gözler için zararlı olabilir.



Not: Güç adaptörü su geçirmez değildir ve yalnızca iç mekanlarda kullanım içindir. Aşırı nemli ortamlarda veya su girişine neden olabilecek yerlerde kullanmayın.

Teknik Özellikler

Ad: Akıllı kamera
Model: MBC22
Ürün Boyutları: 78 × 77 × 128 mm
Nominal Giriş: 5 V ⎓ 2 A
Çalışma Sıcaklığı: -10 ° C ila 45 ° C
Net Ağırlık: Yaklaşık 305 g
Wi-Fi Maksimum Çıkış Gücü:
Çözünürlük: 2560 × 1440
2412–2472 MHz, 20 dBm
Video Kod Çözücü: H.265
5180-5320MHz, 5500-5700MHz, 5745-5825MHz, 20 dBm
Bluetooth İşlem Frekansı: 2402–2480 MHz
Bluetooth Maksimum Çıkış Gücü: 20 dBm
Kablosuz Bağlantı: Wi-Fi IEEE 802.11 a/b/g/n/ac/ax 2,4 GHz/5 GHz, Bluetooth 5.3
Şunlarla uyumludur: Android ™ 8 ve iOS 12.0 veya sonraki sürümleri
Depolama alanı: microSD kart (16–256 GB destekli)/Bulut depolama/Ağa bağlı depolama (NAS)

Harici AC Adaptörü Teknik Özellikleri

Üretici: Jiangxi Jian Aohai Technology Co., Ltd.
Model Tanımlayıcısı: A232-050200U-EU2
Giriş Voltajı: 100–240 VAC, 50/60 Hz, 0,35 A
Çıkış Voltajı: 5,0 V ⎓ 2,0 A 10 W
Ortalama Aktif Verim: ≥%78,8
Düşük Yükte (%10) Verim: ≥%75,0
Yüksüz Güç Tüketimi: ≤0,10 W

Şu şirket için üretildi: Xiaomi Communications Co., Ltd.
Üretici: Shanghai Moshon Technology Co., Ltd.
(Mi Ekosisteminde yer alan şirketlerden biri)
Adres: No. 668 Shenzhuan Road, Songjiang Hi-Tech Park, Caohejing Development Zone, Shanghai, China
Daha fazla bilgi için lütfen www.mi.com'u ziyaret edin
Kullanım Kılavuzu Sürümü: V1.0

Leia este manual com atenção antes do uso e preserve-o para referência futura.

Precauções

- A faixa de temperatura de operação desta câmera é de -10 ° C a 45 ° C. Não a utilize em ambientes com temperaturas mais altas ou mais baixas do que a faixa de operação especificada.
- Esta câmera é um produto eletrônico de precisão. Para garantir o uso normal, não utilize a câmera em ambientes extremamente úmidos ou em locais que possam causar infiltração de água.
- Para melhorar o desempenho da câmera, não coloque a lente de frente ou próxima a superfícies reflexivas, como janelas de vidro ou paredes brancas, pois isso pode fazer com que a imagem pareça muito clara em áreas próximas à câmera e mais escura em áreas mais distantes, ou com que a imagem da câmera fique branca.
- Ao utilizar o Wi-Fi, certifique-se de que a câmera esteja instalada em uma área com um sinal forte de Wi-Fi. Não instale a câmera perto de fornos de micro-ondas e outros objetos ou locais que afetem seu sinal Wi-Fi.
- Ao ativar ou desativar a visão noturna da câmera, o filtro de corte infravermelho será alternado e um leve som de clique será ouvido, o que é normal.
- Se o cabo for danificado, entre em contato com a equipe de pós-venda para obter uma peça de substituição.

Visão geral do produto

Conteúdo da embalagem (Fig. A)

1. Câmera Inteligente Xiaomi C500 Dual
2. Suporte de parede
3. Adaptador de energia
4. Manual do usuário
5. Aviso de Garantia
6. Cabo de carregamento
7. Conjunto de suporte de parede
8. Adesivo de modelo de montagem

Câmera (Fig. B)

1. Indicador
2. Lente de câmera de gimbal
3. Microfone
4. Espaço de cartão microSD (visível quando a lente está virada para cima)
5. Lente fixa de câmera
6. Alto-falante
7. Botão de redefinição
8. Porta de carregamento

Observações:
As ilustrações do produto, acessórios, e interface do usuário no manual são utilizadas somente para referência. O produto e suas funções podem sofrer alterações devido a melhoramentos.
O modelo, parâmetros e informações de segurança da câmera são mostrados no manual do usuário e na parte inferior da câmera.

Como usar

- Instalação de cartão microSD

Certifique-se de que a câmera esteja desconectada da alimentação e incline a lente de câmera do gimbal para cima para expor o espaço de cartão microSD. Em seguida, insira um cartão microSD no slot com a superfície de contato voltada para baixo. (Fig. C-1)

CUIDADO:

Desconecte a câmera durante a instalação ou remova o cartão microSD. Utilize um cartão microSD de uma marca qualificada (a câmera é compatível um cartão microSD com capacidade máxima de 16 GB a 256 GB e apenas no formato FAT32; pode ser necessário formatar um cartão microSD no formato FAT32 antes de utilizá-lo, na seção Configurações > Gerenciar armazenamento na página de plug-in da câmera no app Xiaomi Home). Recomendamos que o cartão microSD tenha velocidade de leitura e gravação igual ou superior a U1/Classe 10.

- Ligar

Conecte o cabo do adaptador de energia na porta de carregamento da câmera, e a câmera ligará automaticamente. (Fig. C-2)
Quando o indicador permanecer na cor laranja e uma notificação sonora for ouvida, significa que a câmera foi ligada com sucesso.

Observação: certifique-se de usar o cabo do adaptador de energia original fornecido para carregar a câmera para evitar que a câmera funcione incorretamente. Quando a câmera estiver ligada, não vire a lente nem force a câmera a girar. Se a posição da lente for inexata, calibre-a no app Xiaomi Home.

Status do indicador

Luz laranja estática: aguardando conexão/reinicialização bem-sucedida
Luz piscando em azul: conectando-se a um servidor/atualização OTA em andamento...
Luz piscando em laranja: conectando-se a uma rede...
Luz azul estática: conectada com êxito/funcionando normalmente

Conexão com o app Xiaomi Home

Este produto funciona com o app Xiaomi Home.
Use o app Xiaomi Home para controlar seu dispositivo e interagir com outros dispositivos domésticos inteligentes.

F564A991

Digitalize o código QR para baixar e instalar o app. Se o app já estiver instalado, você será redirecionado para a página de configuração da conexão. Ou procure por "Xiaomi Home" na loja de aplicativos para baixar e instalá-lo.
Para adicionar seu dispositivo, abra o aplicativo Xiaomi Home, toque em "+", na parte superior direita, e siga as instruções.

Observações:
A versão do app pode ter sido atualizada. Siga as instruções de acordo com a versão atual do aplicativo.
Ao conectar, certifique-se de que a conexão de rede esteja estável, a câmera esteja ligada e o indicador continue piscando em laranja. Uma vez conectado, o indicador mudará para azul.
Baixe e use o app Xiaomi Home versão 9.4 e superior.

- Redefinir

Pressione e segure o botão de redefinição por cerca de 7 segundos se estiver mudando a rede ou a conta Xiaomi conectada à câmera. Você ouvirá uma notificação sonora assim que a reinicialização for concluída.

Observação: reiniciar a câmera não irá apagar nenhum dado no cartão microSD.

Instalação

Você pode colocar a câmera em uma superfície horizontal, como uma escrivaninha, mesa de jantar ou mesa de centro, ou montá-la na parede. Precauções ao colocar a câmera sobre uma mesa: coloque a câmera na borda da mesa ou em uma posição elevada para obter uma melhor visão grande angular da lente fixa.

Montando a câmera na parede:

1. Cole o adesivo de modelo de montagem em uma posição adequada na parede. Faça furos na parede e alinhe com os furos no adesivo, com um diâmetro de cerca de 6 mm e uma profundidade de cerca de 30 mm. (Fig. D-1)
2. Insira as buchas de parede de plástico nos orifícios perfurados. (Fig. D-1)
3. Alinhe os furos do suporte de parede com os furos perfurados na parede. Insira um parafuso em cada furo do suporte de parede e, em seguida, aparafuse-o em cada bucha de parede com uma chave de fenda Phillips. (Fig. D-2)
4. Alinhe as ranhuras na parte inferior da câmera com a parte elevada do suporte de parede. Em seguida, segure ambas as posições com " ≡ " no suporte de parede e gire o suporte no sentido horário até que ele se encaixe no lugar. (Fig. D-3)
5. Ajuste o eixo do suporte de parede até que a câmera atinja um ângulo adequado. Segure e gire a câmera horizontalmente para ajustar a direção horizontal da lente fixa. Gire a câmera verticalmente ao longo da direção " ≡ " no suporte de parede para ajustar o ângulo de inclinação da lente fixa. (Fig. D-4)

⚠ Precaução:

A parede deve ser capaz de suportar pelo menos três vezes o peso total da câmera.

⚠ AVISO:

A câmera deve ser firmemente fixada ao teto ou parede segundo as instruções de instalação para evitar possíveis ferimentos.

Informações sobre REEE



Todos os produtos com esse símbolo são resíduos de equipamentos elétricos e eletrônicos (REEE, conforme a diretiva 2012/19/UE) que não devem ser misturados ao lixo doméstico não separado. Em vez disso, você deve proteger a saúde humana e o meio ambiente, entregando seu equipamento usado em um ponto de coleta designado para a reciclagem de equipamentos elétricos e eletrônicos, indicado pelo governo ou pelas autoridades locais. O descarte e a reciclagem corretos ajudarão a evitar possíveis consequências negativas ao meio ambiente e à saúde humana. Entre em contato com o setor responsável ou as autoridades locais para obter mais informações sobre o local, bem como os termos e condições desses pontos de coleta.

Declaração de conformidade da UE

CE

Por meio desta, o fabricante [Shanghai Moshon Technology Co., Ltd.] declara que o tipo de equipamento de rádio [Câmera Inteligente Xiaomi C500 Dual (nome do produto) MBC22 (modelo)] está em conformidade com a Diretiva 2014/53/UE. O texto na íntegra da declaração de conformidade da União Europeia está disponível no seguinte endereço de internet: http://www.mi.com/global/service/support/declaration.html

Para obter uma versão eletrônica detalhada do manual, acesse www.mi.com/global/support/user-guide

Sob condições normais de uso, este equipamento deve manter uma distância de pelo menos 20 cm entre a antena e o corpo do usuário.



CUIDADO: possível radiação óptica perigosa emitida por este produto. Não olhe diretamente para a lâmpada em funcionamento. O produto pode ser prejudicial para os olhos.



Observação: o adaptador de energia não é à prova d'água e é apenas para uso interno. Não o utilize em ambientes extremamente úmidos ou locais que possam permitir a entrada de água.

Especificações

Nome: Câmera inteligente
Modelo: MBC22
Dimensões do item: 78 × 77 × 128 mm
Entrada nominal: 5 V ⎓ 2 A
Temperatura de operação: -10 ° C a 45 ° C
Peso líquido:
Potência máxima de saída Wi-Fi:
aproximadamente 305 g
2412–2472 MHz, 20 dBm
Resolução: 2560 × 1440
5180-5320MHz, 5500-5700MHz, 5745-5825MHz,
Codec de vídeo: H.265
20 dBm
Frequência de operação Bluetooth: 2402–2480 MHz
Potência máxima de saída Bluetooth: 20 dBm
Conectividade sem fio:
Wi-Fi IEEE 802.11 a/b/g/n/ac/ax 2,4 GHz/5 GHz, Bluetooth 5.3
Compatível com: Android ™ 8 e iOS 12.0 ou superior
Armazenamento: cartão microSD (suportado de 16 a 256 GB)/armazenamento em nuvem/armazenamento conectado à rede (NAS)

Especificações do adaptador AC externo

Fabricante: Jiangxi Jian Aohai Technology Co., Ltd.
Identificador do modelo: A232-050200U-EU2
Tensão de entrada: 100–240 VAC, 50/60 Hz, 0,35 A
Tensão de saída: 5,0 V ⎓ 2,0 A 10 W
Eficiência ativa média: ≥78,8%
Eficiência em carga baixa (10%): ≥75,0%
Consumo de energia sem carga: ≤0,10 W

Fabricado para: Xiaomi Communications Co., Ltd.
Fabricante: Shanghai Moshon Technology Co., Ltd.
(Uma empresa Mi Ecosystem)
Endereço: No. 668 Shenzhuan Road, Songjiang Hi-Tech Park, Caohejing Development Zone, Shanghai, China
Para obter mais informações, acesse www.mi.com.
Versão do Manual do usuário: V1.0

Leia este manual com atenção antes de utilizar o produto e guarde-o para referência futura.

Precauções

- O alcance de temperatura operacional para esta câmara é entre os -10 °C e os 45 °C. Não utilize esta câmara em ambientes com temperaturas superiores ou inferiores ao alcance operacional especificado.
- Esta câmara é um produto eletrónico de precisão. Para garantir o normal funcionamento, não utilize esta câmara em ambientes extremamente húmidos ou localizações que possam causar entrada de água.
- Para melhorar o desempenho da câmara, não coloque a lente virada ou perto de uma superfície refletora, tais como janelas de vidro ou paredes brancas, pois isto irá fazer com que a imagem apareça demasiado brilhante em áreas perto da câmara e escuras em áreas mais longe ou fazer com que a câmara produza imagens brancas.
- Ao utilizar Wi-Fi, certifique-se que a câmara está instalada numa área com um sinal forte de Wi-Fi. Não instale a câmara perto de fornos micro-ondas, e outros objetos ou sítios que possam afetar o sinal de Wi-Fi.
- Quando ativar ou desativar a visão noturna da câmara, o estado ligado/desligado do filtro de corte de infravermelhos irá mudar e um ligeiro som de clique será produzido, o que é normal.
- Se o cabo de alimentação ficar danificado, contacte a equipa de serviço pós-venda para proceder à sua substituição.

Visão geral do produto

Conteúdos da embalagem (Fig. A)

1. Câmara inteligente Xiaomi C500 Dual
2. Suporte de parede
3. Transformador
4. Manual do utilizador
5. Aviso de Garantia
6. Cabo de carregamento
7. Kit desuporte de parede
8. Adesivo do modelo de montagem

Câmara (Fig. B)

1. Indicador
2. Lente da câmara gimbal
3. Microfone
4. Ranhura para cartão microSD (visível quando a lente está virada para cima)
5. Lente da câmara fixa
6. Altifalante
7. Botão de reiniciar
8. Porta de alimentação

Notas:

As ilustrações do produto, os acessórios e a interface de utilizador no manual do utilizador são apenas para referência. O verdadeiro produto e respetivas funções podem variar consoante os melhoramentos.

O modelo, os parâmetros e as informações de segurança da câmara são exibidos no manual do utilizador e na parte inferior da câmara.

Como utilizar

- Instalar um cartão microSD

Certifique-se de que a câmara está desligada da alimentação, e incline a lente da câmara gimbal para cima para expor a ranhura para cartão microSD. Em seguida, introduza um cartão microSD na ranhura com a superfície de contacto virada para baixo. (Fig. C-1)

PRECAUÇÃO:

Antes de instalar ou remover o cartão microSD, desligue a câmara da corrente. Utilize um cartão microSD de uma marca qualificada (a câmara suporta um cartão microSD com uma capacidade máxima de 16 GB a 256 GB e apenas o formato FAT32, e o cartão microSD poderá ter de ser formatado para o formato FAT32 antes de ser utilizado através de Definições > Gerir armazenamento na página do plug-in da câmara na aplicação Xiaomi Home). Recomenda-se que o cartão microSD tenha uma velocidade de leitura/escrita não inferior a U1/Classe 10.

- Ligar

Ligue o cabo do transformador na porta de alimentação da câmara e a câmara liga automaticamente. (Fig. C-2)
Quando o indicador fica estático em laranja e recebe um aviso de voz, significa que a câmara ligou com êxito.

Nota: certifique-se de que utiliza o cabo do transformador original fornecido para carregar a câmara e evitar que a câmara funcione incorretamente. Quando a câmara está ligada, não vire a lente da câmara ou force-a a girar. Se o posicionamento da lente for impreciso, calibre-a na aplicação Xiaomi Home.

Estado do indicador

Laranja fixo: a aguardar ligação/reposição efetuada com êxito
Azul intermitente: a ligar a um servidor/atualização do OTA em curso…
Laranja intermitente: a ligar a uma rede…
Azul fixo: ligado com sucesso/a funcionar normalmente

Ligar à aplicação Xiaomi Home

Este produto é compatível com a aplicação Xiaomi Home.
Utilize a aplicação Xiaomi Home para controlar o dispositivo e interagir com outros dispositivos domésticos inteligentes.

F564A991

Leia o código QR para transferir e instalar a aplicação. A página de configuração da ligação será aberta se a aplicação já estiver instalada. Também pode pesquisar "Xiaomi Home" na loja de aplicações para a transferir e instalar.
Abra a aplicação Xiaomi Home e toque em "+" no canto superior direito. De seguida, siga as instruções para adicionar o dispositivo.

Notas:
A versão da aplicação pode ter sido atualizada. Siga as instruções com base na versão atual da aplicação.
Durante a ligação, certifique-se de que a ligação à rede é estável, a câmara está ligada e o indicador permanece laranja. Estabelecida a ligação, o indicador muda para azul.
Transfira e utilize a versão 9.4 da aplicação Xiaomi Home ou versões posteriores.

- Repor

Pressione o botão de reiniciar durante cerca de 7 segundos para mudar a rede ou a conta Xiaomi associada à câmara. Quando a reposição estiver concluída, ouvirá um aviso de voz.

Nota: reiniciar a câmara não elimina quaisquer dados no cartão microSD.

Instalação

Pode colocar a câmara numa superfície horizontal, como uma secretária, mesa de jantar ou mesa de centro, ou instale-a numa parede.
Precauções para colocar a câmara numa mesa: coloque a câmara na borda de uma mesa ou numa posição elevada para obter uma melhor visão de grande angular da lente fixa.

Montar a câmara numa parede:

1. Cole o adesivo do modelo de montagem numa posição adequada na parede. Faça furos na parede que alinhem com os furos no adesivo, com um diâmetro de cerca de 6 mm e uma profundidade de cerca de 30 mm. (Fig. D-1)
2. Insira as buchas de plástico nos furos perfurados. (Fig. D-1)
3. Alinhe os furos no suporte de parede com os orifícios perfurados na parede. Introduza um parafuso através de cada orifício do suporte de parede e, em seguida, aparafuse-o em cada bucha de parede com uma chave de fendas Phillips. (Fig. D-2)
4. Alinhe as ranhuras na parte inferior da câmara com a parte elevada do suporte de parede. Em seguida, segure ambas as posições com " ≡ " no suporte de parede e rode o suporte de parede para a direita até prender. (Fig. D-3)
5. Ajuste o eixo do suporte de parede até que a câmara atinja um ângulo adequado. Segure e rode a câmara horizontalmente para ajustar a direção horizontal da lente fixa. Rode a câmara verticalmente na direção de " ≡ " no suporte de parede para ajustar o ângulo de inclinação da lente fixa. (Fig. D-4)

⚠ Precaução:

A parede deve suportar pelo menos três vezes o peso total da câmara.

⚠ AVISO:

A câmara deve ficar bem fixa ao teto ou à parede, segundo as instruções de instalação, para evitar possíveis lesões.

Informações relativas aos REEE



Todos os produtos que apresentem este símbolo são considerados resíduos de equipamentos elétricos e eletrónicos (REEE, conforme a Diretiva 2012/19/UE), não devendo ser misturados com resíduos domésticos indiscriminados. Em vez disso, o Utilizador deve proteger a saúde humana e o meio ambiente, e entregar o respetivo equipamento num ponto de recolha designado para reciclagem de resíduos de equipamentos elétricos e eletrónicos, indicado pelo governo ou pelas autoridades locais. A correta eliminação e a reciclagem ajudarão a prevenir eventuais consequências negativas para o meio ambiente e a saúde humana. Para obter mais informações sobre os locais e os termos e condições dos referidos pontos de recolha, entre em contacto com a entidade responsável pela instalação ou com as autoridades locais.

Declaração de conformidade da UE

CE

Pelo presente, [Shanghai Moshon Technology Co., Ltd.] declara que o equipamento de rádio do tipo [Câmara inteligente Xiaomi C500 Dual (nome do produto) MBC22 (modelo)] está em conformidade com a Diretiva 2014/53/UE. O texto completo da declaração de conformidade da UE está disponível em:
http://www.mi.com/global/service/support/declaration.html
Para consultar o manual detalhado online, visite
www.mi.com/global/support/user-guide

Em condições normais de utilização, este equipamento deve ser mantido a uma distância de separação de, pelo menos, 20 cm entre a antena e o corpo do utilizador.



PRECAUÇÃO: radiação ótica possivelmente perigosa emitida por este produto. Não olhe fixamente para a lâmpada em funcionamento. Pode ser prejudicial aos olhos.



Nota: o transformador não é um produto à prova de água e destina-se a ser utilizado apenas em espaços interiores. Não utilize o adaptador de energia em ambientes extremamente húmidos ou localizações que possam causar entrada de água.

Especificações

Nome: Câmara inteligente
Modelo: MBC22
Dimensões do produto: 78 × 77 × 128 mm
Entrada nominal: 5 V ⎓ 2 A
Temperatura operacional: -10 ° C a 45 ° C
Peso líquido: aprox. 305 g
Potência máxima de saída do Wi-Fi:
Resolução: 2560 × 1440
2412–2472 MHz, 20 dBm
Codec de vídeo: H.265
5180-5320MHz, 5500-5700MHz, 5745-5825MHz, 20 dBm
Frequência de operação do Bluetooth: 2402–2480 MHz
Potência máxima de saída do Bluetooth: 20 dBm
Ligação sem fios: Wi-Fi IEEE 802.11 a/b/g/n/ac/ax 2,4 GHz/5 GHz, Bluetooth 5.3
Compatível com: Android ™ 8 e iOS 12.0 ou versões posteriores
Armazenamento: cartão microSD (16–256 GB suportado)/armazenamento na nuvem/armazenamento ligado à rede (NAS)

Especificações do transformador CA externo

Fabricante: Jiangxi Jian Aohai Technology Co., Ltd.
Identificador do modelo: A232-050200U-EU2
Tensão de entrada: 100–240 VCA, 50/60 Hz, 0,35 A
Tensão de saída: 5,0 V ⎓ 2,0 A 10 W
Eficiência média ativa: ≥78,8%
Eficiência a baixa carga (10%): ≥75,0%
Consumo de energia sem carga: ≤0,10 W

Fabricado para: Xiaomi Communications Co., Ltd.
Fabricante: Shanghai Moshon Technology Co., Ltd.
(Uma empresa do Ecossistema Mi)
Morada: No. 668 Shenzhuan Road, Songjiang Hi-Tech Park, Caohejing Development Zone, Shanghai, China
Para mais informações, consulte o site www.mi.com
Versão do Manual do utilizador: V1.0

Lees vóór gebruik deze handleiding zorgvuldig door en bewaar deze om later te kunnen raadplegen.

Voorzorgsmaatregelen

- Het bereik van de bedrijfstemperatuur van deze camera ligt tussen -10 ° C en 45 ° C. Gebruik deze camera niet in omgevingen met temperaturen boven of onder het gespecificeerde bedrijfsbereik.
- Deze camera is een elektronisch precisieproduct. Om normaal gebruik te garanderen, mag u de camera niet gebruiken in extreem vochtige omgevingen of op locaties waar water kan binnendringen.
- Om de prestatie van de camera te verbeteren, mag u de lens niet gericht op of naast een reflecterend oppervlak plaatsen, zoals glazen ramen of witte muren, aangezien het beeld hierdoor te helder wordt in gebieden dicht bij de camera en donkerder in gebieden verder weg, of zorgt ervoor dat de camera witte beelden produceert.
- Als u Wifi gebruikt moet u ervoor zorgen dat de camera is geïnstalleerd in een gebied met een sterk Wifi-signaal. Installeer de camera niet in de buurt van magnetrons en andere voorwerpen of op plaatsen die het Wifi-signaal kunnen beïnvloeden.
- Wanneer u het nachtzicht van de camera in- of uitschakelt, wordt het infrarood-uitschakelfilter omgeschakeld en klinkt er een zacht klikgeluid, wat normaal is.
- Als de voedingskabel beschadigd raakt, neem contact op met het after-sales serviceteam om deze te vervangen.

Productoverzicht

Inhoud pakket (Afb. A)

1. Xiaomi Smart Camera C500 Dual
2. Muurbeugel
3. Voedingsadapter
4. Gebruikershandleiding
5. Garantieverklaring
6. Oplaadkabel
7. Set voor muurmontage
8. Sjabloonsticker voor montage

Camera (Afb. B)

1. Indicator
2. Gimbal cameralens
3. Microfoon
4. microSD-kaartsleuf (zichtbaar als de lens naar boven is gericht)
5. Vaste cameralens
6. Luidspreker
7. Resetknop
8. Stroomaansluiting

Opmerkingen:
Afbeeldingen van het product, accessoires en UI in de gebruikershandleiding zijn alleen ter referentie. Het daadwerkelijke product en de functionaliteit kunnen variëren door productverbeteringen.
Het model, de parameters en veiligheidsinformatie van de camera staan vermeld in de gebruikershandleiding en aan de onderkant van de camera.

Hoe te gebruiken

- Een microSD-kaart installeren

Zorg ervoor dat de camera losgekoppeld is van de stroom en kantel de gimbal cameralens naar boven om de microSD-kaartsleuf te kunnen zien. Plaats vervolgens een microSD-kaart in de sleuf met het contactoppervlak naar beneden gericht. (Afb. C-1)

VOORZICHTIG:

Koppel de camera los van de stroom bij het plaatsen of verwijderen van de microSD-kaart. Gebruik een microSD-kaart van een goedgekeurd merk (de camera ondersteunt alleen een microSD-kaart met een capaciteit van 16 GB tot 256 GB en alleen het FAT32-formaat, en een microSD-kaart moet mogelijk worden geformatteerd naar het FAT32-formaat vóór gebruik via Instellingen > Opslag beheren op de plug-inpagina van de camera in de Xiaomi Home app). Het wordt aanbevolen om een microSD-kaart te gebruiken met een lees-/schrijfsnelheid van minstens U1/Klasse 10.

- Inschakelen

Sluit de kabel van de voedingsadapter aan op de stroomaansluiting van de camera en de camera wordt automatisch ingeschakeld. (Afb. C-2)
Wanneer de indicator oranje blijft en u hoort een spraakmelding dan is de camera met succes ingeschakeld.

Opmerking: Zorg ervoor dat u de meegeleverde originele kabel van de voedingsadapter gebruikt om de camera op te laden om te voorkomen dat de camera niet goed werkt. Wanneer de camera is ingeschakeld, mag u de lens van de camera niet draaien en niet forceren om deze te draaien. Als de positionering van de lens niet nauwkeurig is, kalibreer deze dan in de Xiaomi Home-app.

Status indicator

Blijft oranje: In afwachting van verbinding/resetten gelukt
Knippert blauw: Er wordt verbinding gemaakt met een server/OTA-update wordt uitgevoerd…
Knippert oranje: Er wordt verbinding gemaakt met een netwerk…
Blijft blauw: Verbinden is gelukt/werkt normaal

Verbinding maken met de Xiaomi Home-app

Dit product kan gebruikt worden met de Xiaomi Home-app.
Gebruik de Xiaomi Home-app om uw apparaat te bedienen en met andere slimme thuistoestellen te communiceren.



F564A991

Scan de QR-code om de app te downloaden en installeren. U wordt doorverwezen naar de pagina voor verbindingsinstellingen als de app al is geïnstalleerd. Of zoek "Xiaomi Home" in de app store om deze te downloaden en te installeren.
Open de Xiaomi Home-app, tik rechtsboven op "+" en volg de aanwijzingen om uw apparaat toe te voegen.

Opmerkingen:
De versie van de app kan zijn geüpdatet, volg de instructies van de huidige app-versie.
Zorg er bij het verbinden voor dat de netwerkverbinding stabiel is, dat de camera is ingeschakeld en dat de indicator oranje blijft. Eenmaal verbonden, wordt de indicator blauw.
Download en gebruik Xiaomi Home-app versie 9.4 en hoger.

- Resetten

Houd de resetknop ongeveer 7 seconden ingedrukt als u het netwerk of het Xiaomi account dat met de camera is verbonden wijzigt. U zult een spraakmelding horen wanneer de reset voltooid is.

Opmerking: Als u de camera reset, worden er geen gegevens op de microSD-kaart verwijderd.

Installatie

U kunt de camera op een horizontaal oppervlak plaatsen, zoals een bureau, eettafel of koffietafel, of aan een muur bevestigen.
Voorzorgsmaatregelen bij het plaatsen van de camera op een tafel: Plaats de camera op een tafelrand of verhoogde positie voor een beter groothoekzicht van de vaste lens.

De camera aan een muur bevestigen:

1. Plak de sjabloonsticker voor montage op een geschikte positie op de muur. Boor gaten in de muur die overeenkomen met de gaten op de sticker, met een diameter van ongeveer 6 mm en een diepte van ongeveer 30 mm. (Afb. D-1)
2. Plaats de muurpluggen van kunststof in de geboorde gaten. (Afb. D-1)
3. Lijn de gaten op de muurbeugel uit met de geboorde gaten in de muur. Steek een schroef in elk gat van de muurbeugel en schroef deze vervolgens in elke muurplug met een Philips kruiskopschroevendraaier. (Afb. D-2)
4. Lijn de groeven aan de onderkant van de camera uit met het verhoogde deel van de muurbeugel. Houd vervolgens beide posities met " ☰ " vast op de muurbeugel en draai de muurbeugel met de klok mee totdat deze op zijn plaats klikt. (Afb. D-3)
5. Pas de as van de muurbeugel aan totdat de camera een juiste hoek bereikt. Houd de camera vast en draai deze horizontaal om de horizontale richting van de vaste lens aan te passen. Draai de camera verticaal in de richting van " ☰ " op de muurbeugel om de kantelhoek van de vaste lens aan te passen. (Afb. D-4)

⚠ Voorzorgsmaatregel:

De muur moet minimaal driemaal het totale gewicht van de camera kunnen dragen.

⚠ WAARSCHUWING:

De camera moet stevig aan het plafond of de muur worden bevestigd in overeenstemming met de installatie-instructies om mogelijk letsel te voorkomen.

AEEA-informatie



Alle producten met dit symbool behoren tot afgedankte elektrische en elektronische apparatuur (AEEA zoals in Richtlijn 2012/19/EU) en mogen niet worden vermengd met ongesorteerd huishoudelijk afval. In plaats daarvan moet u de volksgezondheid en het milieu beschermen door uw afgedankte apparatuur in te leveren bij een van de aangewezen inzamelpunten voor de recycling van afgedankte elektrische en elektronische apparatuur, ingericht door de overheid of plaatselijke autoriteiten. Correcte verwijdering en recycling zal mogelijk negatieve gevolgen voor het milieu en de algemene gezondheid helpen voorkomen. Neem contact op met de installateur of uw plaatselijke autoriteiten voor meer informatie over de locaties en de voorwaarden van deze inzamelpunten.

EU-conformiteitsverklaring

CE

Hierbij verklaart [Shanghai Moshon Technology Co., Ltd.] dat de radioapparatuur type [Xiaomi Smart Camera C500 Dual (productnaam) MBC22 (model)] voldoet aan Richtlijn 2014/53/EU. De volledige tekst van de EU-conformiteitsverklaring is beschikbaar op het volgende internetadres:
http://www.mi.com/global/service/support/declaration.html
Een uitgebreide elektronische handleiding vindt u op www.mi.com/global/support/user-guide

Onder normale omstandigheden moet er een minimumafstand van 20 cm tussen de antenne en het lichaam van de gebruiker aangehouden worden.



VOORZICHTIG: Dit product zendt mogelijk gevaarlijke optische straling uit. Niet naar de werkende lamp staren. Kan schadelijk zijn voor de ogen.



Opmerking: De voedingsadapter is niet waterdicht en is alleen bedoeld voor gebruik binnenshuis. Niet gebruiken in extreem vochtige omgevingen of op locaties waar water kan binnendringen.

Specificaties

Naam: Smart Camera
Itemafmetingen: 78 × 77 × 128 mm
Bedrijfstemperatuur: -10 ° C tot 45 ° C
Maximaal uitgangsvermogen Wifi:
2412–2472 MHz, 20 dBm
5180-5320MHz, 5500-5700MHz, 5745-5825MHz
20 dBm
Bedrijfsfrequentie Bluetooth: 2402–2480 MHz
Maximaal uitgangsvermogen Bluetooth: 20 dBm
Draadloze connectiviteit:
Wifi IEEE 802.11 a/b/g/n/ac/ax 2,4 GHz/5 GHz, Bluetooth 5.3
Compatibel met: Android ™ 8 en iOS 12.0 of hoger
Opslag: microSD-kaart (16–256 GB ondersteund)/Cloudopslag/Network-attached storage (NAS)

Model: MBC22
Nominaal ingangsvermogen:
5 V ⎓ 2 A
Nettogewicht: ca. 305 g
Resolutie: 2560 × 1440
Video-codec: H.265

Specificaties externe AC-adapter

Fabrikant: Jiangxi Jian Aohai Technology Co., Ltd.
Modelnummer: A232-050200U-EU2
Ingangsspanning: 100–240 VAC, 50/60 Hz, 0,35 A
Uitgangsspanning: 5,0 V ⎓ 2,0 A 10 W
Gemiddelde actieve efficiëntie: ≥78,8%
Efficiëntie bij lage lading (10%): ≥75,0%
Energieverbruik zonder lading: ≤0,10 W

Geproduceerd voor: Xiaomi Communications Co., Ltd.
Geproduceerd door: Shanghai Moshon Technology Co., Ltd.
(een Mi Ecosystem-bedrijf)
Adres: No. 668 Shenzhuan Road, Songjiang Hi-Tech Park,
Caohejing Development Zone, Shanghai, China
Ga voor meer informatie naar www.mi.com
Versie gebruikershandleiding: V1.0

Przed rozpoczęciem korzystania z produktu należy dokładnie zapoznać się z niniejszą instrukcją i zachować ją na przyszłość.

Środki ostrożności

- Zakres temperatury eksploatacji kamery wynosi od -10° C do 45° C. Nie używaj kamery w środowisku o temperaturze wyższej lub niższej niż wskazana.
- Kamera jest precyzyjnym produktem elektronicznym. Aby zapewnić normalne użytkowanie, nie używaj kamery w środowiskach o ekstremalnie wysokiej wilgotności ani w miejscach, które mogą spowodować przedostawanie się wody.
- Aby zwiększyć wydajność kamery, nie umieszczaj jej obok ani nie kieruj obiektywu w stronę powierzchni odbijającej światło, takiej jak szklane okna lub białe ściany, w przeciwnym razie obraz będzie zbyt jasny w obszarach położonych blisko kamery i ciemniejszy w obszarach położonych dalej lub zarejestrowane obrazy będą białe.
- Podczas korzystania z Wi-Fi upewnij się, że kamerę zamontowano na obszarze z silnym sygnałem Wi-Fi. Nie montuj kamery obok kuchenek mikrofalowych i innych obiektów lub miejsc, które mogą wpływać na sygnał Wi-Fi.
- Podczas włączania lub wyłączania funkcji noktowizji w kamerze, status wł./wył. filtra zatrzymującego podczerwień zmieni się i rozlegnie się delikatne kliknięcie, co jest zupełnie normalne.
- Po uszkodzeniu kabla zasilania skontaktuj się z posprzedażowym działem serwisowym w celu jego wymiany.

Przegląd produktu

Zawartość opakowania (rys. A)

1. Inteligentna kamera Xiaomi C500 Dual
2. Uchwyt ścienny
3. Zasilacz
4. Instrukcja obsługi
5. Gwarancja
6. Kabel do ładowania
7. Zestaw do montażu na ścianie
8. Naklejany szablon montażowy

Kamera (rys. B)

1. Wskaźnik
2. Obiektyw kamery ze stabilizatorem obrazu
3. Mikrofon
4. Gniazdo karty microSD (widoczne po skierowaniu obiektywu w górę)
5. Unieruchomiony obiektyw kamery
6. Głośnik
7. Przycisk resetowania
8. Gniazdo zasilania

Uwagi:

Ilustracje produktu, akcesoriów i interfejsu użytkownika przedstawione w niniejszej instrukcji obsługi służą jedynie jako odniesienie. Rzeczywisty produkt i funkcje mogą różnić się od przedstawionych w związku z ulepszeniami produktu. Model i parametry kamery oraz informacje dotyczące bezpieczeństwa znajdują się w instrukcji obsługi i na spodzie kamery.

Jak używać

- Instalacja karty microSD

Upewnij się, że kamera jest odłączona od zasilania i skieruj obiektyw kamery ze stabilizatorem obrazu do góry, aby odsłonić gniazdo karty microSD. Następnie włóż kartę microSD do gniazda powierzchnią stykową do góry (rys. C-1).

PRZESTROGA:

Podczas instalacji lub wyjmowania karty microSD odłącz kamerę od zasilania. Używaj karty microSD uznanej marki (kamera obsługuje karty microSD o pojemności 16–256 GB i tylko w formacie FAT32; karta microSD może przed użyciem wymagać przekształcenia do formatu FAT32 za pośrednictwem opcji Ustawienia > Zarządzaj pamięcią na stronie wtyczki kamery w aplikacji Xiaomi Home). Zaleca się używanie kart microSD o szybkości odczytu/zapisu nie mniejszej niż U1/klasa 10.

- Włączanie

Podłącz kabel zasilacza do gniazda zasilania w kamerze, a włączy się ona automatycznie (rys. C-2).
Pomarańczowy kolor wskaźnika i powiadomienie głosowe oznaczają pomyślne włączenie kamery.

Uwaga: Aby uniknąć nieprawidłowego działania kamery, podczas ładowania używaj oryginalnego kabla do zasilacza. Po włączeniu kamery nie obracaj obiektywu ani nie próbuj go przekręcać na siłę. Jeśli położenie obiektywu jest nieprawidłowe, skalibruj je za pomocą aplikacji Xiaomi Home.

Status wskaźnika

Pomarańczony: oczekiwanie na połączenie/pomyślny reset
Miga na niebiesko: łączenie z serwerem/trwa aktualizacja OTA…
Miga na pomarańczowo: łączenie z siecią…
Niebieski: połączono/działa normalnie

Łączenie z aplikacją Xiaomi Home

Ten produkt obsługuje aplikację Xiaomi Home.
Używaj aplikacji Xiaomi Home do sterowania urządzeniem i obsługi innych inteligentnych urządzeń domowych.



F564A991

Zeskanuj kod QR, aby pobrać i zainstalować aplikację. Jeśli aplikacja jest już zainstalowana, nastąpi przekierowanie do strony konfiguracji połączenia. Aby pobrać i zainstalować aplikację, możesz też wyszukać nazwę „Xiaomi Home" w sklepie z aplikacjami.
Otwórz aplikację Xiaomi Home, naciśnij przycisk „+" w górnym prawym rogu ekranu i wykonaj polecenia, aby dodać urządzenie.

Uwagi:
Wersja aplikacji mogła zostać uaktualniona. Wykonuj instrukcje bieżącej wersji aplikacji.
Podczas nawiązywania połączenia upewnij się, że połączenie sieciowe jest stabilne, kamera włączona, a wskaźnik świeci się na pomarańczowo. Po nawiązaniu połączenia wskaźnik zmieni kolor na niebieski.
Pobierz aplikację Xiaomi Home w wersji 9.4 lub nowszej.

- Reset

Naciśnij i przytrzymaj przycisk resetu przez około 7 sekund podczas zmiany sieci lub konta Xiaomi połączonego z kamerą. Po zakończeniu resetu rozlegnie się powiadomienie głosowe.
Uwaga: Reset kamery nie spowoduje usunięcia żadnych danych z karty microSD.

Montaż

Kamerę można umieścić na powierzchni poziomej, takiej jak biurko, stół albo stolik do kawy lub zamontować na ścianie.
Środki ostrożności podczas umieszczania kamery na stole: Aby zapewnić bardziej szerokokątny widok w unieruchomionym obiektywie, kamerę najlepiej umieścić na krawędzi stołu lub na podwyższeniu.

Montaż kamery na ścianie:

1. Przyklej szablon montażowy w prawidłowej pozycji na ścianie. Wywierć otwory w ścianie równo z otworami w szablonie; średnica powinna wynosić około 6 mm, a głębokość – około 30 mm (rys. D-1).
2. Włóż plastikowe kołki ścienne w wywiercone otwory (rys. D-1).
3. Wyrównaj otwory w uchwycie ściennym z otworami wywierconymi w ścianie. Przełóż śruby przez każdy otwór w uchwycie ściennym, a następnie wkręć je do każdego kołka ściennego za pomocą śrubokręta krzyżowego (rys. D-2).
4. Wyrównaj rowki na spodzie kamery z uniesioną częścią uchwytu ściennego. Następnie przytrzymaj oba miejsca uchwytu ściennego ze znakiem „ ☰ ” i obracaj uchwyt w prawo, aż się unieruchomi (rys. D-3).
5. Reguluj trzon uchwytu ściennego aż do osiągnięcia prawidłowego kąta kamery. Przytrzymaj kamerę i obróć ją w poziomie, aby wyregulować poziomy kierunek unieruchomionego obiektywu. Obróć kamerę w pionie wzdłuż kierunku wskazywanego przez znak „ ☰ ” na uchwycie ściennym, aby wyregulować kąt nachylenia unieruchomionego obiektywu (rys. D-4).

⚠ Środki ostrożności:

Ściana musi być w stanie unieść co najmniej trzykrotny ciężar całkowity kamery.

⚠ OSTRZEŻENIE:

Aby zapobiec możliwym urazom, kamerę należy dobrze zamocować na suficie lub ścianie, zgodnie z instrukcją montażu.

Informacje dotyczące europejskiej dyrektywy WEEE



Wszystkie produkty oznaczone tym symbolem uznano za odpady sprzętu elektrycznego i elektronicznego (WEEE zgodnie z dyrektywą 2012/19/UE) i nie można ich wyrzucić po zakończeniu okresu użytkowania wraz z innymi zmieszanymi odpadami z gospodarstw domowych. W celu ochrony zdrowia ludzi oraz środowiska naturalnego należy przekazać zużyty sprzęt do wyznaczonego punktu utylizacji wyznaczonego przez instytucje rządowe lub lokalne. Prawidłowe usunięcie zużytego produktu pomaga w zapobieganiu potencjalnym negatywnym skutkom oddziaływania na środowisko naturalne i zdrowie ludzi. Więcej informacji o warunkach i lokalizacji punktów zbiórki można uzyskać w urzędzie lokalnym lub od instalatora.

Deklaracja zgodności UE

CE

Niniejszym firma [Shanghai Moshon Technology Co., Ltd.] oświadcza, że urządzenie radiowe typu [Inteligentna kamera Xiaomi C500 Dual (nazwa produktu) MBC22 (model)] jest zgodne z dyrektywą 2014/53/UE. Pełny tekst deklaracji zgodności UE jest dostępny na następującej stronie internetowej:
http://www.mi.com/global/service/support/declaration.html
Szczegółową elektroniczną instrukcję obsługi można znaleźć na stronie www.mi.com/global/support/user-guide

W normalnych warunkach użytkowania to urządzenie powinno znajdować się w odległości 20 cm od anteny i ciała użytkownika.



PRZESTROGA: Ten produkt może stwarzać ryzyko promieniowania optycznego. Nie patrz wprost na lampę roboczą. W przeciwnym razie może dojść do uszkodzenia oczu.



Uwaga: Zasilacz nie jest wodoodporny i można z niego korzystać wyłącznie w pomieszczeniach. Nie używaj go w środowiskach o ekstremalnie wysokiej wilgotności ani w miejscach, które mogą spowodować przedostawanie się wody.

Dane techniczne

Nazwa: Inteligentna kamera
Model: MBC22
Wymiary produktu: 78 × 77 × 128 mm
Wejście znamionowe: 5 V ⎓ 2 A
Temperatura eksploatacji: od -10° C do 45° C
Masa netto: ok. 305 g
Maksymalna moc wyjściowa Wi-Fi:
Rozdzielczość: 2560 × 1440
2412–2472 MHz, 20 dBm
Kodek wideo: H.265
5180-5320MHz, 5500-5700MHz, 5745-5825MHz, 20 dBm
Częstotliwość robocza Bluetooth: 2402–2480 MHz
Maksymalna moc wyjściowa Bluetooth: 20 dBm
Łączność bezprzewodowa: Wi-Fi IEEE 802.11 a/b/g/n/ac/ax 2,4 GHz/5 GHz, Bluetooth 5.3
Zgodność z systemami: Android ™ 8 oraz iOS 12.0 lub nowszymi
Pamięć: karta microSD (obsługiwana pojemność 16–256 GB)/przechowywanie w chmurze/urządzenie pamięci masowej podłączane do sieci (NAS)

Dane techniczne zewnętrznego zasilacza AC

Producent: Jiangxi Jian Aohai Technology Co., Ltd.
Identyfikator modelu: A232-050200U-EU2
Napięcie wejściowe: 100–240 VAC, 50/60 Hz, 0,35 A
Napięcie wyjściowe: 5,0 V ⎓ 2,0 A 10 W
Średnia Sprawność podczas Pracy: ≥78,8%
Wydajność przy Niskim Obciążeniu (10%): ≥75,0%
Zużycie Mocy bez obciążenia: ≤0,10 W

Wyprodukowano dla: Xiaomi Communications Co., Ltd.
Producent: Shanghai Moshon Technology Co., Ltd.
(spółka Mi Ecosystem)
Adres: No. 668 Shenzhuan Road, Songjiang Hi-Tech Park,
Caohejing Development Zone, Shanghai, China
Więcej informacji: www.mi.com
Wersja instrukcji obsługi: V1.0

اقرأ هذا الدليل بعناية قبل الاستخدام واحتفظ به للرجوع إليه مستقبلاً.

التدابير الوقائية

- نطاق درجة حرارة التشغيل لهذه الكاميرا هو -10 إلى 45 درجة مئوية. لا تستخدم هذه الكاميرا في بيئات ذات درجات حرارة أعلى أو أقل من نطاق التشغيل المحدد.
- هذه الكاميرا منتج إلكتروني دقيق. لضمان الاستخدام الطبيعي، لا تعرض الكاميرا لبيئات رطبة بشدة أو مواقع معرضة لدخول الماء إليها.
- لتحسين أداء الكاميرا، يرجى عدم وضع عدستها في مواجهة أو بجانب سطح عاكس، مثل الجدران الزجاجية أو البيضاء، مما سيؤدي إلى ظهور الصورة ساطعة بشكل زائد في المناطق القريبة من الكاميرا ومعتمة في المناطق البعيدة أو يؤدي إلى ظهور صور بيضاء على الكاميرا.
- عند استخدام Wi-Fi، تأكد من أن الكاميرا مثبتة في منطقة تتمتع بإشارة Wi-Fi قوية. لا تثبت الكاميرا بالقرب من أفران الميكروويف، أو أشياء أو أماكن أخرى قد تؤثر على إشارة Wi-Fi الخاصة بها.
- عند تمكين أو تعطيل الرؤية الليلية للكاميرا، سيتم تبديل حالة التشغيل/ إيقاف التشغيل في فلتر قطع الأشعة تحت الحمراء وسيصدر صوت نقر خفيف، وهذا طبيعي.
- في حالة تعرض كابل الطاقة للتلف، يرجى الاتصال على فريق خدمة ما بعد البيع لاستبداله.

نظرة عامة حول المنتج

محتويات العلبة (الشكل A)

1. كاميرا C500 Dual ذكية من Xiaomi
2. حامل الحائط
3. محول الطاقة
4. دليل المستخدم
5. إشعار الضمان
6. كابل الشحن
7. مجموعة التركيب على الحائط
8. ملصق قالب التركيب

الكاميرا (الشكل B)

1. المؤشر
2. عدسة كاميرا الجيمبال
3. الميكروفون
4. فتحة بطاقة microSD (مرئية عندما تكون العدسة موجهة نحو الأعلى)
5. عدسة كاميرا ثابتة
6. مكبر الصوت
7. زر إعادة الضبط
8. منفذ الطاقة

ملاحظات:

الرسوم التوضيحية للمنتج والملحقات وواجهة المستخدم في دليل المستخدم يتم توفيرها كمرجع فقط. وقد يختلف المنتج والوظائف الفعلية بسبب إدخال تحسينات على المنتج.

الطراز والمعلمات ومعلومات السلامة للكاميرا معروضة في دليل المستخدم وفي الجزء السفلي من الكاميرا.

ما طريقة الاستخدام

- تثبيت بطاقة microSD

تأكد من أن الكاميرا مفصولة من الطاقة، وقم بإمالة عدسة كاميرا الجيمبال باتجاه الأعلى لكشف فتحة بطاقة microSD. ثم أدخل بطاقة microSD في الفتحة بحيث تكون سطح أطراف التوصيل مواجهة للأسفل. (الشكل C-1)

تنبيه:
افصل الكاميرا عند إدخال بطاقة microSD أو إزالتها. يُرجى استخدام بطاقة microSD من علامة تجارية معتمدة (تدعم الكاميرا بطاقة microSD بسعة 16 جيجابايت إلى 256 جيجابايت وتنسيق FAT32 فقط، وقد يلزم تهيئة بطاقة microSD إلى تنسيق FAT32 قبل الاستخدام من خلال الإعدادات > إدارة التخزين في صفحة المكون الإضافي للكاميرا على تطبيق Xiaomi Home). يُستحسن استخدام بطاقة microSD بسرعة قراءة/ كتابة لا تقل U1/Class 10.

- **التشغيل**

قم بتوصيل كابل محول الطاقة في منفذ الطاقة على الكاميرا، وسيتم تشغيل الكاميرا تلقائياً. (الشكل C-2) عندما يبقى المؤشر باللون البرتقالي وسماع صوت إشعار صوتي، يكون قد تم تشغيل الكاميرا بنجاح.

ملاحظة: يرجى التأكد من استخدام كابل محول الطاقة الأصلي المزود لشحن الكاميرا لتجنب عمل الكاميرا بصور غير صحيحة. عندما تعمل الكاميرا، لا تقم بتدوير العدسة ولا تحاول تدويرها بالقوة. إذا كان مكان العدسة غير دقيق، فيُرجى معايرتها في تطبيق Xiaomi Home.

حالة المؤشر

برتقالي مستمر: بانتظار اتصال/ إعادة التعيين بنجاح
بومض بالأزرق: يتصل بخادم/ التحديث عبر الأثير (OTA) قيد التقدم...
يومض بالبرتقالي: يتصل بالشبكة...
ضوء أزرق مستمر: تم الاتصال بنجاح/تعمل بصورة صحيحة

الاتصال بتطبيق Xiaomi Home

يعمل هذا المنتج من خلال تطبيق Xiaomi Home.
استخدم تطبيق Xiaomi Home للتحكم في جهازك، وللتفاعل مع أجهزة المنزل الذكية الأخرى.

امسح كود QR ضوئيًا لتنزيل التطبيق وتثبيته. سيتم توجيهك إلى صفحة إعداد الاتصال في حال كان التطبيق مثبتًا بالفعل. أو ابحث عن "Xiaomi Home" في متجر التطبيقات لتنزيله وتثبيته.
افتح تطبيق Xiaomi Home، واضغط على "+" في أعلى الجانب الأيسر، ثم اتبع المطالبات لإضافة جهازك.

F564A991

ملاحظات: ربما قد تم تحديث إصدار التطبيق، الرجاء اتباع التعليمات استنادًا إلى إصدار التطبيق الحالي.
عند الاتصال، تأكد من أن اتصال الشبكة مستقر، وأن الكاميرا قيد التشغيل، وأن المؤشر يظل باللون البرتقالي. بمجرد الاتصال، سيتغير المؤشر إلى اللون الأزرق.
يرجى تنزيل واستخدام تطبيق Xiaomi Home الإصدار 9.4 وأعلى.

- إعادة الضبط

اضغط مع الاستمرار على زر إعادة الضبط لمدة 7 ثوانٍ في حالة تغيير الشبكة أو اتصال حساب Mi بالكاميرا.
ستسمع صوت إشعار صوتي عند اكتمال إعادة الضبط.

ملاحظة: إعادة تهيئة الكاميرا لن يؤدي إلى مسح أي بيانات على بطاقة microSD.

ملاحظة: إعادة تهيئة الكاميرا لن يؤدي إلى مسح أي بيانات على بطاقة microSD.

التثبيت

يمكنك وضع الكاميرا على سطح أفقي، مثل مكتب أو طاولة طعام أو طاولة قهوة أو تركيبها على حائط.
التدابير الوقائية لوضع الكاميرا على طاولة: ضع الكاميرا على حافة طاولة أو موضع مرتفع لعرض أفضل بزاوية واسعة للعدسة الثابتة.

تركيب الكاميرا على حائط:

1. قم بلصق ملصق قالب التركيب في الموضع المناسب على الحائط. قم بحفر ثقوب في الحائط موازية للثقوب الموجودة على الملصق، بقطر حوالي 6 ملم وعمق حوالي 30 ملم. (الشكل D-1)
2. أدخل قوابس الحائط البلاستيكية في الثقوب المحفورة. (الشكل D-1)
3. قم بمحاذاة الثقوب الموجودة على حامل الحائط مع الثقوب المحفورة في الحائط. أدخل برغي من خلال كل فتحة في حامل الحائط، ثم قم بشدها في كل واحد من قابس الحائط باستخدام مفك براغي مصلب الرأس. (الشكل D-2)
4. قم بمحاذاة الفتحات الموجودة في الجزء السفلي من الكاميرا مع الجزء المرتفع من حامل الحائط. ثم ثبت كلا الموضعين بعلامة " ☰ " على حامل الحائط وقم بتدوير حامل الحائط باتجاه عقارب الساعة حتى يثبت في مكانه. (الشكل D-3)
5. أضبط عمود حامل الحائط حتى تصل الكاميرا إلى زاوية مناسبة. أمسك الكاميرا وقم بتدويرها أفقيًا لضبط الاتجاه الأفقي للعدسة الثابتة. قم تدوير الكاميرا بشكل عمودي على طول اتجاه " ☰ " على حامل الحائط لضبط زاوية ميلان العدسة الثابتة. (الشكل D-4)

⚠ التدبير الوقائي:

ينبغي أن يكون الحائط قادرًا على دعم ما لا يقل عن ثلاثة أضعاف وزن الكاميرا الإجمالي.

⚠ تحذير:

يجب تثبيت الكاميرا بإحكام في السقف أو الحائط طبقًا لتعليمات التثبيت لتجنب التعرض لإصابة محتملة.

معلومات WEEE (نفايات المعدات الكهربائية والإلكترونية)



جميع المنتجات التي تحمل هذا الرمز هي نفايات المعدات الكهربائية والإلكترونية (WEEE) وفقًا للتوجيه 2012/19/EU) التي لا ينبغي أن تختلط بالنفايات المنزلية التي لم يتم فرزها. وبدلاً من ذلك، يجب حماية صحة الإنسان والبيئة بتسليم معدات النفايات إلى نقطة تجميع مخصصة معينة من قبل الحكومة أو السلطات المحلية لإعادة تدوير نفايات المعدات الكهربائية والإلكترونية. سيساعد التخلص الصحيح وإعادة التدوير على منع النتائج السلبية المحتملة على البيئة وصحة الإنسان. يرجى الاتصال بشركة التركيب أو السلطات المحلية للحصول على مزيد من المعلومات حول الموقع بالإضافة إلى شروط وأحكام نقاط التجميع هذه.

إعلان المطابقة للاتحاد الأوروبي

CE

بموجب هذا، تعلن شركة Shanghai Moshon Technology Co., Ltd. أن نوع جهاز الراديو [كاميرا C500 Dual ذكية من Xiaomi (اسم المنتج) MBC22 (الطراز)] يتوافق مع التوجيه 2014/53/EU. النص الكامل لإعلان مطابقة الاتحاد الأوروبي متاح على عنوان الإنترنت التالي: http://www.mi.com/global/service/support/declaration.html

للحصول على دليل إلكتروني مفصل، يُرجى الانتقال إلى
www.mi.com/global/support/user-guide

أثناء الاستخدام العادي، يجب إبقاء هذا الجهاز على مسافة فاصلة لا تقل عن 20 سم بين الهوائي وجسم المستخدم.



تنبيه: من المحتمل أن ينبعث من هذا المنتج إشعاع بصري خطير. لا تحدق في المصباح المضيء. قد يكون ضاراً بالعينين.



ملاحظة: محول الطاقة غير مقاوم للماء وهو للاستخدام الداخلي فقط. لا تستخدمه في بيئات رطبة بشدة أو مواقع معرضة لدخول الماء إليها.

المواصفات

الاسم: كاميرا ذكية
الطراز: MBC22
أبعاد المنتج: 78 × 77 × 128 ملم
الإدخال المقدر: 5 فولت ⎓ 2 أمبير
درجة حرارة التشغيل: -10 إلى 45 درجة مئوية
الوزن الصافي: 305 جرام
أقصى طاقة خرج لشبكة واي فاي:
الدقة: 2560 × 1440
2412–2472 ميجاهرتز, 20 ديسيبل مللي واط
تشفير الفيديو: H.265
5180-5320 ميجاهرتز, 5500-5700 ميجاهرتز, 5745-5825 ميجاهرتز, 20 ديسيبل مللي واط
تردد تشكيل شبكة Bluetooth: 2402–2480 ميجاهرتز
الحد الأقصى لطاقة خرج Bluetooth: 20 ديسيبل مللي واط
الاتصال اللاسلكي: Wi-Fi IEEE 802.11 a/b/g/n/ac/ax نطاق 2.4 جيجاهرتز/ 5 جيجاهرتز، بلوتوث 5.3
متوافق مع: Android™ 8 وiOS 12.0 أو الإصدارات الأحدث
التخزين: بطاقة MicroSD (16–256 جيجابايت مدعومة)/ التخزين السحابي/التخزين على شبكة (NAS)

مواصفات محول تيار متردد خارجي

تمّ التصنيع لصالح شركة: Jiangxi Jian Aohai Technology Co., Ltd.
معرف الطراز: A232-050200U-EU2
جهد الإدخال: 0.35 أمبير، 50/60 هيرتز، 100-240 فولت تيار متردد
فلطية الإخراج: 5.0 فولت ⎓ 2.0 أمبير 10 واط
متوسط الكفاءة الفعالة: ≥78.8%
الكفاءة عند الحمل المنخفض (10%): ≥75.0%
استهلاك الطاقة بدون حمل: ≤ 0.1 واط

تمّ التصنيع لصالح شركة: Xiaomi Communications Co., Ltd.
الجهة المصنّعة: Shanghai Moshon Technology Co., Ltd.
(إحدى شركات نظام Mi الشامل)
العنوان: No. 668 Shenzhuan Road, Songjiang Hi-Tech Park,
Caohejing Development Zone, Shanghai, China
لمزيد من المعلومات، الرجاء الانتقال إلى موقع www.mi.com
إصدار دليل المستخدم: الإصدار 1.0

Διαβάστε προσεκτικά το εγχειρίδιο πριν από τη χρήση και φυλάξτε το για μελλοντική αναφορά.

Προφυλάξεις

- Το εύρος θερμοκρασίας λειτουργίας για αυτήν την κάμερα είναι -10° C έως 45° C. Μη χρησιμοποιείτε αυτήν την κάμερα σε περιβάλλοντα με θερμοκρασίες πάνω ή κάτω από το καθορισμένο εύρος λειτουργίας.
- Αυτή η κάμερα είναι ένα ηλεκτρονικό προϊόν ακριβείας. Μη χρησιμοποιείτε την κάμερα σε εξαιρετικά υγρά περιβάλλοντα ή τοποθεσίες που μπορεί να προκαλέσουν εισροή νερού για να διασφαλίσετε την κανονική χρήση.
- Για να βελτιώσετε την απόδοση της κάμερας, μην την τοποθετείτε σε σημεία όπου ο φακός της είναι στραμμένος ή δίπλα σε μια ανακλαστική επιφάνεια, όπως γυάλινα παράθυρα ή λευκούς τοίχους, καθώς αυτό θα κάνει την εικόνα να φαίνεται υπερβολικά φωτεινή σε περιοχές κοντά στην κάμερα και πιο σκούρα σε περιοχές πιο μακριά, ή θα κάνει την κάμερα να παράγει λευκές εικόνες.
- Όταν χρησιμοποιείτε Wi-Fi, βεβαιωθείτε ότι η κάμερα είναι εγκατεστημένη σε περιοχή με ισχυρό σήμα Wi-Fi. Μην εγκαθιστάτε την κάμερα κοντά σε φούρνους μικροκυμάτων και άλλα αντικείμενα ή μέρη που επηρεάζουν το σήμα Wi-Fi της.
- Όταν ενεργοποιείτε ή απενεργοποιείτε τη νυχτερινή όραση της κάμερας, το φίλτρο αποκοπής υπέρυθρων θα εναλλαχτεί και θα ακουστεί ένας ελαφρύς ήχος κλικ, το οποίο είναι φυσιολογικό.
- Αν το καλώδιο τροφοδοσίας καταστραφεί, παρακαλούμε επικοινωνήστε με την ομάδα εξυπηρέτησης μεταπωλήσεων για αντικατάσταση.

Επισκόπηση προϊόντος

Περιεχόμενα συσκευασίας (Εικ. A)

1. Έξυπνη κάμερα Xiaomi C500 Dual
2. Στήριξη σε τοίχο
3. Προσαρμογέας ρεύματος
4. Εγχειρίδιο χρήστη
5. Σημείωση Εγγύησης
6. Καλώδιο φόρτισης
7. Κιτ στήριξης σε τοίχο
8. Αυτοκόλλητο υποδείγματος στήριξης

Κάμερα (Εικ. B)

1. Ένδειξη
2. Φακός κάμερας καρδανικής ανάρτησης
3. Μικρόφωνο
4. Υποδοχή κάρτας microSD (ορατή όταν ο φακός είναι στραμμένος προς τα πάνω)
5. Φακός σταθερής κάμερας
6. Μεγάφωνο
7. Κουμπί επαναφοράς
8. Θύρα τροφοδοσίας

Σημειώσεις:

Οι απεικονίσεις του προϊόντος, των αξεσουάρ και της διεπαφής χρήστη που περιέχονται στο εγχειρίδιο χρήστη προορίζονται μόνο για αναφορά. Το πραγματικό προϊόν και οι λειτουργίες ενδέχεται να διαφέρουν, λόγω βελτιώσεων του προϊόντος. Το μοντέλο, οι παράμετροι και οι πληροφορίες ασφάλειας της κάμερας φαίνονται στο εγχειρίδιο χρήστη και στο κάτω μέρος της κάμερας.

Τρόπος χρήσης

- Εγκατάσταση κάρτας microSD

Βεβαιωθείτε ότι η κάμερα είναι αποσυνδεδεμένη από το ρεύμα και γύρετε τον φακό κάμερας καρδανικής ανάρτησης προς τα πάνω για να εκθέσετε την υποδοχή κάρτας microSD. Έπειτα εισάγετε μια κάρτα microSD μέσα στην υποδοχή με την επιφάνεια επαφής στραμμένη προς τα κάτω. (Εικ. C-1)

ΠΡΟΣΟΧΗ:

Αποσυνδέστε την κάμερα κατά την εισαγωγή ή την αφαίρεση της κάρτας microSD. Παρακαλούμε χρησιμοποιήστε μια κάρτα microSD από μια ειδικευμένη μάρκα (η κάμερα υποστηρίζει κάρτα microSD μόνο με χωρητικότητα από 16 GB έως 256 GB και μορφή FAT32, και η κάρτα microSD μπορεί να χρειαστεί να μορφοποιηθεί σε μορφή FAT32 πριν χρησιμοποιηθεί από τις Ρυθμίσεις > Διαχείριση αποθηκευτικού χώρου στη σελίδα πρόσθετου της κάμερας στην εφαρμογή Xiaomi Home). Συνιστάται η κάρτα microSD να έχει ταχύτητα ανάγνωσης/εγγραφής όχι μικρότερη από U1/Class 10.

- Ενεργοποίηση

Συνδέστε το καλώδιο του προσαρμογέα τροφοδοσίας μέσα στη θύρα ρεύματος στην κάμερα και η κάμερα θα ενεργοποιηθεί αυτόματα. (Εικ. C-2)
Όταν η ένδειξη μένει πορτοκαλί και ακούγεται μια φωνητική ειδοποίηση, η κάμερα ενεργοποιείται επιτυχώς.

Σημείωση: Φροντίστε να χρησιμοποιήσετε το γνήσιο καλώδιο προσαρμογέα ρεύματος που παρέχεται για να φορτίσετε την κάμερα για να αποφύγετε τη μη σωστή λειτουργία της κάμερας. Όταν η κάμερα είναι ενεργοποιημένη, μην περιστρέφετε τον φακό της κάμερας και μην τον πιέζετε να περιστραφεί. Εάν η τοποθέτηση του φακού είναι ανακριβής, βαθμονομήστε τον στην εφαρμογή Xiaomi Home.

Κατάσταση ένδειξης

Διατήρηση πορτοκαλί: Αναμονή για σύνδεση/Επιτυχής επαναφορά
Αναβοσβήνει μπλε: Συνδέεται με διακομιστή/ενημέρωση OTA σε εξέλιξη…
Αναβοσβήνει πορτοκαλί: Συνδέεται με δίκτυο…
Διατήρηση μπλε: Συνδέθηκε επιτυχώς/Λειτουργεί κανονικά

Γίνεται σύνδεση με την εφαρμογή Xiaomi Home

Αυτό το προϊόν λειτουργεί με την εφαρμογή Xiaomi Home.
Χρησιμοποιήστε την εφαρμογή Xiaomi Home για να ελέγξετε τη συσκευή σας και να αλληλεπιδράσετε με άλλες έξυπνες οικιακές συσκευές.

F564A991

Σαρώστε τον κωδικό QR για να πραγματοποιήσετε λήψη και εγκατάσταση της εφαρμογής. Σε περίπτωση που η εφαρμογή δεν είναι ήδη εγκατεστημένη, θα ανακατευθυνθείτε στη σελίδα ρύθμισης σύνδεσης. Εναλλακτικά, αναζητήστε «Xiaomi Home» στο κατάστημα εφαρμογών για να πραγματοποιήσετε λήψη και εγκατάστασή της.
Ανοίξτε την εφαρμογή Xiaomi Home, πατήστε «+» πάνω δεξιά και ακολουθήστε τις οδηγίες για να προσθέσετε τη συσκευή σας.

Σημειώσεις:
Η έκδοση της εφαρμογής ενδέχεται να έχει ενημερωθεί. Ακολουθήστε τις παρακάτω οδηγίες, οι οποίες βασίζονται στην τρέχουσα έκδοση.
Κατά τη σύνδεση, βεβαιωθείτε ότι η σύνδεση δικτύου είναι σταθερή, η κάμερα είναι ενεργοποιημένη και η ενδεικτική λυχνία παραμένει πορτοκαλί. Μόλις συνδεθεί, η ένδειξη θα αλλάξει σε μπλε.
Παρακαλούμε κατεβάστε και χρησιμοποιήστε την εφαρμογή Xiaomi Home έκδοση 9.4 και άνω.

- Επαναφορά

Κρατήστε πατημένο το κουμπί επαναφοράς για περίπου 7 δευτερόλεπτα αν αλλάζει το δίκτυο ή ο Xiaomi λογαριασμός με την κάμερα. Μια φωνητική ειδοποίηση θα ακουστεί μόλις η επαναφορά ολοκληρωθεί.

Σημείωση: Η επαναφορά της κάμερας δε θα διαγράψει κανένα δεδομένο στην κάρτα microSD.

Εγκατάσταση

Μπορείτε να τοποθετήσετε την κάμερα σε οριζόντια επιφάνεια, όπως σε γραφείο, τραπέζι τραπεζαρίας ή σε τραπεζάκι σαλονιού ή να την στηρίξετε σε έναν τοίχο. Προφυλάξεις για την τοποθέτηση της κάμερας πάνω σε τραπέζι: Τοποθετήστε την κάμερα πάνω στην άκρη ενός τραπεζιού ή σε υπερυψωμένη θέση για καλύτερη ευρυγωνική προβολή του σταθερού φακού.

Στήριξη της κάμερας σε τοίχο:

1. Κολλήστε το αυτοκόλλητο υποδείγματος στήριξης σε κατάλληλη θέση πάνω στον τοίχο. Ανοίξτε οπές στον τοίχο που είναι στην ίδια ευθεία με τις οπές πάνω στο αυτοκόλλητο, με διάμετρο περίπου 6 χιλ. και βάθος περίπου 30 χιλ.. (Εικ. D-1)
2. Τοποθετήστε τα πλαστικά ούπα στις τρυπημένες οπές. (Εικ. D-1)
3. Ευθυγραμμίστε τις οπές στη στήριξη σε τοίχο με τις τρυπημένες οπές στον τοίχο. Εισάγετε μια βίδα μέσα από κάθε οπή στήριξης σε τοίχο και μετά βιδώστε τη μέσα σε κάθε ούπα με ένα κατσαβίδι Phillips. (Εικ. D-2)
4. Ευθυγραμμίστε τις εγκοπές στο κάτω μέρος της κάμερας με το ανυψωμένο μέρος στη στήριξη σε τοίχο. Έπειτα κρατήστε και τις δύο θέσεις με « ☰ » πάνω στη στήριξη σε τοίχο και στρίψτε δεξιόστροφα τη στήριξη σε τοίχο μέχρι να ασφαλιστεί στη θέση του. (Εικ. D-3)
5. Προσαρμόστε τον άξονα πάνω στη στήριξη σε τοίχο μέχρι η κάμερα να φτάσει σε κατάλληλη γωνία. Κρατήστε και στρίψτε οριζόντια την κάμερα για να προσαρμόσετε την οριζόντια κατεύθυνση του σταθερού φακού. Στρίψτε κάθετα την κάμερα κατά μήκος της κατεύθυνσης του « ☰ » πάνω στη στήριξη σε τοίχο για να προσαρμόσετε τη γωνία κλίσης του σταθερού φακού. (Εικ. D-4)

⚠ Προφύλαξη:

Ο τοίχος πρέπει να είναι σε θέση να υποστηρίξει τουλάχιστον τρεις φορές το συνολικό βάρος της κάμερας.

⚠ ΠΡΟΕΙΔΟΠΟΙΗΣΗ:

Η κάμερα πρέπει να στερεωθεί με ασφάλεια στην οροφή ή στον τοίχο σύμφωνα με τις οδηγίες εγκατάστασης για την αποφυγή πιθανού τραυματισμού.

Πληροφορίες ΑΗΗΕ



Όλα τα προϊόντα που φέρουν αυτό το σύμβολο αποτελούν απόβλητα ηλεκτρικού και ηλεκτρονικού εξοπλισμού (ΑΗΗΕ, σύμφωνα με την οδηγία 2012/19/ΕΕ) τα οποία δεν θα πρέπει να αναμειγνύονται με μη διαχωρισμένα οικιακά απόβλητα. Αντίθετα, για την προστασία του περιβάλλοντος και της ανθρώπινης υγείας, θα πρέπει να παραδίδετε τα απόβλητα εξοπλισμού αυτού του τύπου σε ένα καθορισμένο από τις κυβερνητικές ή τοπικές αρχές σημείο συλλογής για την ανακύκλωση των αποβλήτων ηλεκτρικού και ηλεκτρονικού εξοπλισμού. Η σωστή απόρριψη και ανακύκλωση θα συμβάλει στην αποφυγή πιθανών αρνητικών επιπτώσεων στο περιβάλλον και στην ανθρώπινη υγεία. Για περισσότερες πληροφορίες σχετικά με τη θέση τέτοιων σημείων συλλογής, καθώς και σχετικά με τους όρους και τις προϋποθέσεις χρήσης τους, επικοινωνήστε με τον υπεύθυνο εγκατάστασης ή με τις τοπικές αρχές.

Δήλωση συμμόρφωσης με την οδηγία της ΕΕ

CE

Δια του παρόντος, η [Shanghai Moshon Technology Co., Ltd.] δηλώνει ότι ο ραδιοεξοπλισμός του τύπου [Έξυπνη κάμερα Xiaomi C500 Dual (ονομασία προϊόντος) MBC22 (μοντέλο)] συμμορφώνεται με την Οδηγία 2014/53/ΕΕ. Το πλήρες κείμενο της δήλωσης συμμόρφωσης ΕΕ είναι διαθέσιμο στην ακόλουθη διαδικτυακή διεύθυνση: http://www.mi.com/global/service/support/declaration.html
Μπορείτε να βρείτε το λεπτομερές ηλεκτρονικό εγχειρίδιο στη διεύθυνση www.mi.com/global/support/user-guide

Υπό κανονικές συνθήκες χρήσης, αυτός ο εξοπλισμός θα πρέπει να διατηρείται σε τέτοια θέση ώστε να υπάρχει απόσταση διαχωρισμού τουλάχιστον 20 cm μεταξύ της κεραίας και του σώματος του χρήστη.



ΠΡΟΣΟΧΗ: Πιθανή εκπομπή βλαβερής οπτικής ακτινοβολίας από το παρόν προϊόν. Μην κοιτάζετε επίμονα τον λαμπτήρα λειτουργίας. Μπορεί να είναι βλαβερό για τα μάτια.



Σημείωση: Ο προσαρμογέας ρεύματος δεν είναι αδιάβροχος και είναι μόνο για χρήση σε εσωτερικό χώρο. Μην τον χρησιμοποιείτε σε εξαιρετικά υγρά περιβάλλοντα ή τοποθεσίες που μπορεί να προκαλέσουν εισροή νερού.

Τεχνικά Χαρακτηριστικά

Όνομα: Έξυπνη κάμερα
Μοντέλο: MBC22
Διαστάσεις προϊόντος: 78 × 77 × 128 χιλ.
Ονομαστική είσοδος: 5 V ⎓ 2 A
Θερμοκρασία λειτουργίας: -10° C έως 45° C
Καθαρό βάρος: Περίπου 305 γρ.
Μέγιστη ισχύς εξόδου Wi-Fi:
Ανάλυση: 2560 × 1440
2412–2472 MHz, 20 dBm
Κωδικοποιητής βίντεο: H.265
5180-5320MHz, 5500-5700MHz, 5745-5825MHz, 20 dBm
Συχνότητα λειτουργίας Bluetooth: 2402–2480 MHz
Μέγιστη ισχύς εξόδου Bluetooth: 20 dBm
Ασύρματη σύνδεση: Wi-Fi IEEE 802.11 a/b/g/n/ac/ax 2,4 GHz/5 GHz, Bluetooth 5.3
Συμβατό με: Android ™ 8 και iOS 12.0 ή νεότερη έκδοση
Αποθηκευτικός χώρος: Κάρτα microSD (υποστηρίζει 16–256 GB)/αποθηκευτικός χώρος cloud/αποθηκευτικός χώρος συνδεδεμένος με το δίκτυο (NAS)

Προδιαγραφές εξωτερικού προσαρμογέα AC

Κατασκευαστής: Jiangxi Jian Aohai Technology Co., Ltd.
Αναγνωριστικό μοντέλου: A232-050200U-EU2
Τάση εισόδου: 100–240 VAC, 50/60 Hz, 0,35 A
Τάση εξόδου: 5,0 V ⎓ 2,0 A 10 W
Μέση ενεργή απόδοση: ≥ 78,8%
Απόδοση με χαμηλό φορτίο (10%): ≥ 75,0%
Κατανάλωση ισχύος χωρίς φορτίο: ≤ 0,10 W

Κατασκευάζεται για την: Xiaomi Communications Co., Ltd.
Κατασκευάζεται από: Shanghai Moshon Technology Co., Ltd.
(εταιρεία του Οικοσυστήματος Mi)
Διεύθυνση: No. 668 Shenzhuan Road, Songjiang Hi-Tech Park, Caohejing Development Zone, Shanghai, China
Για περισσότερες πληροφορίες, επισκεφθείτε τη διεύθυνση www.mi.com
Έκδοση εγχειριδίου χρήστη: V1.0

Перед использованием внимательно прочтите это руководство. Сохраните его — оно может понадобиться вам в дальнейшем.

Меры предосторожности

- Диапазон рабочих температур для этой камеры составляет от -10 °C до 45 ° C. Не используйте эту камеру в средах с температурой выше или ниже указанного рабочего диапазона.
- Камера является высокоточным электронным продуктом. Для обеспечения нормальной эксплуатации не используйте камеру в условиях чрезмерно повышенной влажности или в местах с вероятностью попадания воды.
- Чтобы камера работала лучше, не устанавливайте объектив напротив отражающих поверхностей (например, стеклянных окон или белых стен) и рядом с ними. Это может сделать изображение слишком ярким в областях рядом с камерой и затемненным в отдаленных участках либо привести к полной засветке изображения.
- Во время использования Wi-Fi, убедитесь, что камера установлена в зоне с сильным сигналом Wi-Fi. Не устанавливайте камеру рядом с микроволновыми печами и другими объектами или местами, которые влияют на ее сигнал Wi-Fi.
- При включении или отключении режима ночного видения камеры происходит переключение статуса вкл./выкл. инфракрасного отсекающего фильтра и раздается легкий щелчок, что является нормальным явлением.
- В случае повреждения силового кабеля обратитесь в отдел послепродажного обслуживания для его замены.

Описание изделия

Комплект поставки (рис. A)

1. Умная камера Xiaomi Smart Camera C500 Dual
2. Настенное крепление
3. Адаптер питания
4. Руководство пользователя
5. Гарантийное уведомление
6. Кабель для зарядки
7. Комплект для настенного монтажа
8. Наклейка с монтажным шаблоном

Камера (рис. B)

1. Индикатор
2. Объектив камеры на подвесе
3. Микрофон
4. Слот для карты памяти microSD (виден, когда объектив направлен вверх)
5. Объектив неподвижной камеры
6. Динамик
7. Кнопка сброса
8. Разъем питания

Примечания:
Иллюстрации изделия, комплектующих и пользовательского интерфейса в руководстве пользователя представлены исключительно в ознакомительных целях. Фактические характеристики прибора и его функции могут отличаться в связи с улучшениями продукта.
Модель, параметры и указание по технике безопасности камеры приводятся в руководстве пользователя и на нижней части камеры.

Как использовать

- Установка карты памяти microSD

Убедитесь, что камера отключена от сети, и сдвиньте объектив камеры на подвесе вверх, чтобы открыть слот для карты памяти microSD. Затем вставьте карту памяти microSD в слот контактной поверхностью вниз. (рис. C-1)

ВНИМАНИЕ:
Отключите камеру от сети при установке или извлечении карты памяти microSD. Используйте карты памяти microSD только от проверенных производителей (камера поддерживает карты памяти microSD емкостью от 16 ГБ до 256 ГБ и только в формате FAT32. При этом, карты памяти microSD перед использованием, возможно, потребуется отформатировать в формат FAT32, для чего необходимо открыть плагин камеры в приложении Xiaomi Home и перейти в раздел «Настройки > Управление хранилищем»). Рекомендуется использовать карту памяти microSD со скоростью чтения/записи не менее U1/класс 10.

- Включение

Вставьте кабель адаптера питания в разъем питания камеры и камера автоматически включится. (рис. C-2)
После включения камеры индикатор загорится оранжевым цветом и прозвучит голосовое уведомление.

Примечание: во избежание нарушения нормальной работоспособности камеры обязательно используйте оригинальный кабель адаптера питания, входящий в комплект поставки, для зарядки камеры. Когда камера включена, не двигайте объектив камеры и не пытайтесь повернуть его силой. В случае нарушения положения объектива откалибруйте его в приложении Xiaomi Home.

Состояние индикатора

Горит оранжевым: ожидание соединения/успешный сброс
Мигает синим: выполняется подключение к серверу/выполняется OTA-обновление...
Мигает оранжевым: выполняется подключение к сети…
Горит синим: успешно подключена и работает правильно

Подключение к приложению Xiaomi Home

Продукт работает с приложением Xiaomi Home.
Используйте приложение Xiaomi Home, чтобы управлять устройством и взаимодействовать с другими устройствами умного дома.



F564A991

Отсканируйте QR-код, чтобы скачать и установить приложение. Вы будете перенаправлены на страницу настройки подключения, если приложение уже установлено. Или выполните поиск по запросу «Xiaomi Home» в App Store, чтобы скачать и установить приложение.
Откройте приложение Xiaomi Home, нажмите «+» в правом верхнем углу и следуйте инструкциям по добавлению устройства.

Примечания:
Версия приложения могла обновиться. Следуйте инструкциям для текущей версии приложения.
При подключении убедитесь, что сетевое соединение стабильно, камера включена, а индикатор непрерывно горит оранжевым. После подключения цвет индикатора изменится на синий.
Загрузите и используйте приложение Xiaomi Home версии 9.4 и выше.

- Сброс

Нажмите кнопку сброса и удерживайте ее приблизительно 7 секунд при необходимости подключиться к другой сети или поменять Xiaomi аккаунт, к которому привязана камера. После завершения сброса послышится голосовое уведомление.

Примечание: сброс настроек камеры не приведёт к удалению данных на карте памяти microSD.

Установка

Вы можете разместить камеру на горизонтальной поверхности, например на письменном, обеденном или журнальном столике, или закрепить ее на стене. Меры предосторожности при размещении камеры на столе: поместите камеру на край стола или на возвышение, чтобы обеспечить наилучший широкоугольный обзор фиксированного объектива.

Монтаж камеры на стене:

1. Приклейте наклейку с монтажным шаблоном в нужном месте на стену. Просверлите в стене отверстия диаметром около 6 мм и глубиной около 30 мм, так чтобы они совпадали с отверстиями на наклейке с монтажным шаблоном. (рис. D-1)
2. Вставьте пластиковые дюбели в просверленные отверстия. (рис. D-1)
3. Совместите отверстия на настенном креплении с просверленными отверстиями в стене. Вставьте винт в каждое отверстие настенного крепления, а затем вкрутите его в каждый дюбель с помощью крестообразной отвертки. (рис. D-2)
4. Совместите пазы в нижней части камеры с выступающей частью настенного крепления. Затем удерживайте оба положения с символом « ☰ » на настенном креплении и поверните настенное крепление по часовой стрелке, пока оно не зафиксируется на месте. (рис. D-3)
5. Отрегулируйте ось настенного крепления, так чтобы камера была установлена под нужным углом. Удерживайте и поверните камеру по горизонтали, чтобы отрегулировать горизонтальное направление неподвижного объектива. Поверните камеру в вертикальном направлении вдоль « ☰ » на настенном креплении, чтобы отрегулировать угол наклона неподвижного объектива. (рис. D-4)

⚠ Меры предосторожности:

Стена должна выдерживать вес, по меньшей мере в три раза превышающий общий вес камеры.

⚠ ПРЕДУПРЕЖДЕНИЕ:

Во избежание возможных травм камера должна быть надежно прикреплена к потолку или стене в соответствии с инструкциями по установке.

Информация об отходах электрического и электронного оборудования



Все изделия, обозначенные символом раздельного сбора отработанного электрического и электронного оборудования (WEEE, директива 2012/19/EU), следует утилизировать отдельно от несортируемых бытовых отходов. С целью охраны здоровья и защиты окружающей среды такое оборудование необходимо сдавать на переработку в специальные пункты приема электрического и электронного оборудования, определенные правительством или местными органами власти. Правильная утилизация и переработка помогут предотвратить возможные негативные последствия для окружающей среды и здоровья человека. Чтобы узнать, где находятся такие пункты сбора и как они работают, обратитесь в компанию, занимающуюся установкой оборудования, или в местные органы власти.

Декларация о соответствии нормативным требованиям ЕС

Настоящим компания [Shanghai Moshon Technology Co., Ltd.] заявляет, что тип радиооборудования [умная камера Xiaomi Smart Camera C500 Dual (название изделия) MBC22 (модель)] соответствует требованиям Директивы 2014/53/EU. Полный текст декларации о соответствии нормативным требованиям ЕС доступен по следующему адресу:
http://www.mi.com/global/service/support/declaration.html
Подробное электронное руководство см. по адресу
www.mi.com/global/support/user-guide

При обычных условиях использования между антенной этого оборудования и телом пользователя должно сохраняться расстояние не менее 20 см.



ВНИМАНИЕ: данное изделие может быть источником опасного оптического излучения. Не смотрите на работающую лампу. Может быть вредным для глаз.



Примечание: адаптер питания не является водонепроницаемым и предназначен только для использования внутри помещений. Не используйте его в условиях чрезмерно повышенной влажности или в местах с вероятностью попадания воды.

Технические характеристики

Название: Умная камера
Размеры изделия: 78 × 77 × 128 мм
Рабочая температура: от -10 ° C до 45 ° C
Максимальная выходная мощность Wi-Fi:
2412–2472 МГц, 20 дБм
Модель: MBC22
Номинальный вход: 5 В ⎓ 2 A
Вес нетто: прибл. 305 г
Разрешение: 2560 × 1440
Видеокодек: H.265
5180–5320 МГц, 5500–5700 МГц, 5745–5825 МГц, 20 дБм
Рабочий диапазон частот Bluetooth: 2402–2480 МГц
Максимальная выходная мощность Bluetooth: 20 дБм
Беспроводное подключение: Wi-Fi IEEE 802.11 a/b/g/n/ac/ax 2,4 ГГц/5 ГГц; Bluetooth 5.3
Совместимость: Android ™ 8 и iOS 12.0 или более поздней версии
Хранилище данных: карта памяти microSD (емкостью от 16 ГБ до 256 ГБ)/ облачное хранилище данных/сетевое хранилище данных (NAS)

Технические характеристики внешнего адаптера переменного тока

Производитель: Jiangxi Jian Aohai Technology Co., Ltd.
Идентификатор модели: A232-050200U-EU2
Входное напряжение: 100–240 VAC, 50/60 Гц, 0,35 A
Выходное напряжение: 5,0 В ⎓ 2,0 A 10 Вт
Средний КПД в активном состоянии: ⩾ 78,8 %
КПД при низкой нагрузке (10 %): ⩾ 75,0 %
Энергопотребление без нагрузки: ⩽ 0,10 Вт

- Температура хранения: от 0 °C до 45 °C.
- Влажность при хранении: 20–90 %
- Транспортировка оборудования : Продукт должен транспортироваться в оригинальной упаковке. Не подвергайте продукт давлению или ударам во время транспортировки.
- Дата изготовления: см. на упаковке
- Правила и условия реализации: без ограничений.
- Сведения об импортере и контактная информация отдела послепродажного обслуживания указаны на упаковке.
- Срок службы: 5 лет
- Этот продукт предназначен только для домашнего использования. Не используйте его в коммерческих целях.

EAC

Соответствие техническим регламентам:
ТР ТС 004/2011 “О безопасности низковольтного оборудования”
ТР ТС 020/2011 “Электромагнитная совместимость технических средств”
ТР ЕАЭС 037/2016 «Об ограничении применения опасных веществ в изделиях электротехники и радиоэлектроники»

1. Дата изготовления: см. на упаковке
2. Страна-изготовитель: Китай
3. Подробную информацию об импортере и контакты отдела послепродажного обслуживания смотри на упаковке.
4. Правила и условия реализации: без ограничений.

5. Продукт должен транспортироваться в оригинальной упаковке. Не подвергайте продукт сдавливанию или ударам во время транспортировки.
6. Установленный производителем срок службы изделия равен 5 годам при, условии, что изделие используется в строгом соответствии с настоящей инструкцией ипримениымыми техническими стандартами.

Сделано в Китае

Изготовлено для: Xiaomi Communications Co., Ltd.
Изготовитель: Shanghai Moshon Technology Co., Ltd.
(компания Экосистемы Mi)
Адрес: No. 668 Shenzhuan Road, Songjiang Hi-Tech Park, Caohejing Development Zone, Shanghai, China
Чтобы получить дополнительную информацию, посетите сайт www.mi.com
Версия руководства пользователя: V1.0

EAC

กรุณาอ่านคู่มือฉบับนี้ให้ละเอียดก่อนใช้งาน และควรเก็บไว้ใช้อ้างอิงในอนาคต

ข้อควรระวัง

- ช่วงของอุณหภูมิที่เหมาะกับการทำงานสำหรับกล้องนี้จะอยู่ที่ -10°C ถึง 45°C ห้ามใช้กล้องนี้ในสภาพแวดล้อมที่อุณหภูมิสูงกว่าหรือต่ำกว่าช่วงของอุณหภูมิการทำงานที่ระบุ
- กล้องนี้เป็นผลิตภัณฑ์อิเล็กทรอนิกส์ที่มีความแม่นยำ ห้ามใช้กล้องในสภาพแวดล้อมที่มีความชื้นสูงหรือสถานที่ซึ่งอาจทำให้น้ำซึมเข้าได้ เพื่อให้แน่ใจว่าสามารถใช้งานได้ตามปกติ
- เพื่อเพิ่มประสิทธิภาพของกล้อง ห้ามวางกล้องโดยให้เลนส์ของกล้องหันไปหาหรืออยู่ใกล้กับพื้นผิวหน้าที่สะท้อนแสง เช่น หน้าต่างที่เป็นกระจกหรือผนังสีขาว เนื่องจากการทำเช่นนี้จะทำให้ภาพดูสว่างมากเกินไปในบริเวณที่อยู่ใกล้กับกล้อง และจะมืดกว่าในบริเวณที่อยู่ไกลออกไป หรือทำให้กล้องสร้างภาพเป็นสีขาว
- เมื่อใช้ Wi-Fi ตรวจสอบให้แน่ใจว่า คุณได้ติดตั้งกล้องไว้ในบริเวณที่มีสัญญาณ Wi-Fi แรง ห้ามติดตั้งกล้องไว้ใกล้กับเตาไมโครเวฟและวัตถุอื่นๆ หรือสถานที่ซึ่งอาจจะส่งผลกระทบต่อสัญญาณ Wi-Fi
- เมื่อเปิดใช้งานหรือปิดใช้งานการมองเห็นตอนกลางคืนของกล้อง ตัวกรองการตัดแสงอินฟราเรดจะถูกสลับ และจะเกิดเสียงดังกริ๊กเล็กน้อยซึ่งถือเป็นเรื่องปกติ
- หากสายไฟชำรุด โปรดติดต่อทีมบริการหลังการขายเพื่อทำการเปลี่ยนสายไฟดังกล่าว

ภาพรวมผลิตภัณฑ์

สิ่งที่ให้มาในบรรจุภัณฑ์ (รูป A)

1. กล้องอัจฉริยะ Xiaomi C500 Dual
2. ตัวติดตั้งบนผนัง
3. อะแดปเตอร์แปลงไฟ
4. คู่มือการใช้งาน
5. ประกาศการรับประกัน
6. สายชาร์จ
7. ชุดติดตั้งบนผนัง
8. สติกเกอร์เทมเพลตสำหรับการติดตั้ง

กล้อง (รูป B)

1. ไฟแสดงสถานะ
2. เลนส์กล้องกิมบอล
3. ไมโครโฟน
4. ช่องใส่การ์ด microSD (สามารถมองเห็นได้เมื่อหันเลนส์ขึ้น)
5. เลนส์กล้องคงที่
6. ลำโพง
7. ปุ่มรีเซ็ต
8. พอร์ตจ่ายไฟ

หมายเหตุ:
ภาพของผลิตภัณฑ์ อุปกรณ์เสริมและยูสเซอร์อินเตอร์เฟสในคู่มือการใช้งานใช้สำหรับการอ้างอิงเท่านั้น ผลิตภัณฑ์และฟังก์ชันการทำงานจริงอาจแตกต่างออกไปเนื่องจากการปรับปรุงผลิตภัณฑ์ รุ่น ตัวแปร และข้อมูลความปลอดภัยของกล้องจะแสดงอยู่ในคู่มือการใช้งานและที่ด้านล่างของกล้อง

วิธีการใช้งาน

- **การใส่การ์ด microSD**

ตรวจสอบให้แน่ใจว่าได้ถอดปลั๊กกล้องออกจากแหล่งจ่ายไฟแล้ว และเอียงเลนส์กล้องกิมบอลขึ้นเพื่อให้เห็นช่องใส่การ์ด microSD จากนั้นใส่การ์ด microSD ลงในช่องโดยให้หน้าสัมผัสคว่ำลง (รูป C-1)

ข้อควรระวัง:
ถอดปลั๊กกล้องออกเมื่อทำการใส่หรือถอดการ์ด microSD โปรดใช้การ์ด microSD จากแบรนด์ที่ได้คุณภาพ (กล้องนี้รองรับการ์ด microSD ที่มีความจุสูงสุด 16 GB ถึง 256 GB และรูปแบบ FAT32

ก่อนที่จะใช้งานผ่าน การตั้งค่า > จัดการพื้นที่จัดเก็บข้อมูลในหน้าปลั๊กอินของกล้องในแอป Xiaomi Home) แนะนำให้ใช้การ์ด microSD ที่มีความเร็วในการอ่าน/การเขียนไม่ต่ำกว่า U1/คลาส 10

- **การเปิดเครื่อง**

เสียบสายอะแดปเตอร์แปลงไฟเข้าไปในพอร์ตจ่ายไฟของกล้อง และกล้องจะเปิดโดยอัตโนมัติ (รูป C-2) เมื่อไฟแสดงสถานะเป็นสีส้มต่อเนื่อง และคุณได้ยินการแจ้งเตือนด้วยเสียงแสดงว่ากล้องได้รับการเปิดเรียบร้อยแล้ว

หมายเหตุ: โปรดตรวจสอบให้แน่ใจว่าคุณได้ใช้สายอะแดปเตอร์แปลงไฟของแท้ซึ่งได้รับการจัดหาให้มาในการชาร์จกล้องเพื่อหลีกเลี่ยงการทำงานที่ไม่เหมาะสมของกล้อง เมื่อเปิดกล้องแล้ว ห้ามหมุนเลนส์ของกล้อง หรือใช้แรงบังคับให้เลนส์ของกล้องหมุน หากการวางตำแหน่งของเลนส์ไม่ถูกต้อง โปรดปรับเทียบการวางตำแหน่งของเลนส์ในแอป Xiaomi Home

สถานะของไฟแสดงสถานะ

เป็นสีส้มค้างไว้: กำลังรอการเชื่อมต่อ/รีเซ็ตเรียบร้อยแล้ว

กะพริบเป็นสีน้ำเงิน: กำลังเชื่อมต่อเข้ากับเซิร์ฟเวอร์/กำลังอัปเดต OTA...

กะพริบเป็นสีส้ม: กำลังเชื่อมต่อเข้ากับเครือข่าย...

เป็นสีน้ำเงินค้างไว้: ทำการเชื่อมต่อเรียบร้อยแล้ว/กำลังทำงานตามปกติ

การเชื่อมต่อกับ แอป Xiaomi Home

ผลิตภัณฑ์นี้ทำงานร่วมกับแอป Xiaomi Home คุณสามารถใช้แอป Xiaomi Home ในการควบคุมอุปกรณ์ของคุณ และทำงานร่วมกับอุปกรณ์บ้านอัจฉริยะอื่นๆ

F564A991

สแกนคิวอาร์โค้ดเพื่อดาวน์โหลดและติดตั้งแอป ระบบจะนำคุณไปที่หน้าการตั้งค่าการเชื่อมต่อหากแอปได้รับการติดตั้งแล้ว หรือค้นหา "Xiaomi Home" ใน App Store เพื่อดาวน์โหลดและติดตั้งแอป

เปิดแอป Xiaomi Home แล้วแตะ "+" ที่ด้านขวาบน จากนั้นให้ปฏิบัติตามพร้อมท์เพื่อเพิ่มอุปกรณ์ของคุณ

หมายเหตุ:
เวอร์ชันของแอปอาจอัปเดตแล้ว กรุณาปฏิบัติตามคำแนะนำตามเวอร์ชันปัจจุบันของแอป
เมื่อทำการเชื่อมต่อ ตรวจสอบให้แน่ใจว่าการเชื่อมต่อเครือข่ายมีความเสถียร กล้องเปิดอยู่ และไฟแสดงสถานะยังคงเป็นสีส้ม เมื่อเชื่อมต่อแล้ว ไฟแสดงสถานะจะเปลี่ยนเป็นสีน้ำเงิน
โปรดดาวน์โหลดและใช้แอป Xiaomi Home เวอร์ชัน 9.4 ขึ้นไป

- **รีเซ็ต**

กดปุ่มรีเซ็ตค้างไว้เป็นเวลาประมาณ 7 วินาทีหากจะเปลี่ยนเครือข่ายหรือบัญชี Xiaomi ที่เชื่อมต่อเข้ากับกล้อง คุณจะได้ยินการแจ้งเตือนด้วยเสียงเมื่อทำการรีเซ็ตเสร็จแล้ว
หมายเหตุ: การรีเซ็ตกล้องจะไม่ลบข้อมูลใดๆ จากการ์ด microSD

การติดตั้ง

คุณสามารถวางกล้องบนพื้นผิวแนวนอน เช่น โต๊ะ โต๊ะอาหาร หรือโต๊ะกาแฟ หรือจะติดตั้งบนผนังก็ได้
ข้อควรระวังในการวางกล้องบนโต๊ะ: ให้วางกล้องไว้บนขอบโต๊ะหรือตำแหน่งที่สูงเพื่อให้มองเห็นเลนส์คงที่ในมุมกว้างได้ดีขึ้น

การติดตั้งกล้องไว้บนผนัง:

1. ติดสติกเกอร์เทมเพลตสำหรับการติดตั้งในตำแหน่งที่เหมาะสมบนผนัง เจาะรูผนังให้ตรงกับรูบนสติกเกอร์โดยมีเส้นผ่านศูนย์กลางประมาณ 6 มม. และลึกประมาณ 30 มม. (รูป D-1)
2. ใส่ปลั๊กผนังพลาสติกลงไปในรูที่เจาะ (รูป D-1)
3. จัดตำแหน่งรูต่าง ๆ ของตัวติดตั้งบนผนังให้ตรงกับรูเจาะบนผนัง ใส่สกรูผ่านรูของตัวติดตั้งบนผนังแต่ละรู จากนั้นขันสกรูเข้ากับปลั๊กผนังแต่ละอันด้วยไขควงปากแฉก (รูป D-2)
4. จัดแนวร่องที่ด้านล่างของกล้องให้ตรงกับส่วนที่ยกขึ้นบนตัวติดตั้งบนผนัง จากนั้นจับทั้งสองตำแหน่งโดยใช้ " ☰ " บนตัวติดตั้งบนผนัง แล้วหมุนตัวติดตั้งบนผนังตามเข็มนาฬิกาจนกระทั่งล็อกเข้าที่ (รูป D-3)

5. ปรับแกนของตัวติดตั้งบนผนังจนกระทั่งกล้องได้มุมที่เหมาะสม ถือและหมุนกล้องในแนวนอนเพื่อปรับทิศทางแนวนอนของเลนส์คงที่ หมุนกล้องในแนวตั้งไปตามทิศทางของ " ☰ " บนตัวติดตั้งบนผนังเพื่อปรับมุมเอียงของเลนส์คงที่ (รูป D-4)

⚠ **ข้อควรระวัง:**

ผนังจะต้องสามารถรองรับน้ำหนักได้อย่างน้อยสามเท่าของน้ำหนักของกล้อง

⚠ **คำเตือน:**

กล้องจะต้องได้รับการติดตั้งบนเพดานหรือผนังอย่างแน่นหนาตามคำแนะนำการติดตั้ง เพื่อป้องกันการบาดเจ็บที่อาจจะเกิดขึ้น

ข้อมูลของ WEEE



ผลิตภัณฑ์ทั้งหมดที่มีสัญลักษณ์นี้เป็นขยะอุปกรณ์ไฟฟ้าและอิเล็กทรอนิกส์ (WEEE ตามคำสั่งที่ 2012/19/EU) ซึ่งไม่ควรปะปนกับขยะในครัวเรือนที่ไม่ได้จำแนก คุณควรปกป้องสุขภาพของมนุษย์และสิ่งแวดล้อมด้วยการส่งขยะอุปกรณ์ของคุณไปยังจุดรวบรวมที่กำหนดไว้เพื่อการรีไซเคิลขยะอุปกรณ์ไฟฟ้าและขยะอิเล็กทรอนิกส์ ซึ่งได้รับการแต่งตั้งจากรัฐบาลหรือหน่วยงานท้องถิ่น การกำจัดและการรีไซเคิลที่ถูกต้องจะช่วยป้องกันผลทางลบที่ตามมาซึ่งอาจเกิดขึ้นได้ต่อสิ่งแวดล้อมและสุขภาพของมนุษย์ โปรดติดต่อผู้ติดตั้งหรือหน่วยงานท้องถิ่นสำหรับข้อมูลเพิ่มเติมเกี่ยวกับตำแหน่งที่ตั้ง เช่นเดียวกับข้อกำหนดและเงื่อนไขของจุดเก็บนั้นๆ

คำประกาศความสอดคล้องของสหภาพยุโรป

CE

[Shanghai Moshon Technology Co., Ltd.] ขอยืนยันว่าอุปกรณ์วิทยุประเภท [กล้องอัจฉริยะ Xiaomi C500 Dual (ชื่อผลิตภัณฑ์) รุ่น MBC22 (รุ่น)] เป็นไปตามคำสั่งที่ 2014/53/EU ประกาศฉบับเต็มของคำประกาศความสอดคล้องของสหภาพยุโรปจะอยู่ในที่อยู่ทางอินเทอร์เน็ตต่อไปนี้:
http://www.mi.com/global/service/support/declaration.html
สำหรับคู่มืออิเล็กทรอนิกส์อย่างละเอียด โปรดไปที่
www.mi.com/global/support/user-guide

อุปกรณ์ชนิดนี้จำเป็นต้องมีระยะห่างระหว่างเสาอากาศกับตัวของผู้ใช้งานอย่างน้อย 20 ซม. ภายใต้สภาพการใช้งานปกติ



ข้อควรระวัง: อาจมีการแผ่รังสีออปติคัลที่เป็นอันตรายซึ่งถูกปล่อยออกมาจากผลิตภัณฑ์นี้ ห้ามจ้องไปที่หลอดไฟที่กำลังทำงานอยู่ อาจเป็นอันตรายต่อดวงตาได้



หมายเหตุ: อะแดปเตอร์แปลงไฟไม่กันน้ำ และต้องใช้ภายในอาคารเท่านั้น ห้ามใช้อะแดปเตอร์แปลงไฟในสภาพแวดล้อมหรือสถานที่ที่มีความชื้นสูงซึ่งอาจทำให้น้ำเข้าได้

ข้อมูลจำเพาะ

ชื่อ: กล้องอัจฉริยะ
ขนาดวัตถุ: 78 × 77 × 128 มม.
อุณหภูมิที่เหมาะกับการทำงาน: -10°C ถึง 45°C
กำลังไฟฟ้าขาออกสูงสุดของ Wi-Fi:
2412–2472 MHz, 20 dBm
5180–5320MHz, 5500–5700MHz, 5745–5825MHz, 20 dBm
ย่านความถี่ปฏิบัติการของ Bluetooth: 2402–2480 MHz
กำลังไฟฟ้าขาออกสูงสุดของ Bluetooth: 20 dBm
การเชื่อมต่อแบบไร้สาย: Wi-Fi IEEE 802.11 a/b/g/n/ac/ax 2.4 GHz/5 GHz, บลูทูธ 5.3
เข้ากันได้กับ: Android™ 8 และ iOS 12.0 ขึ้นไป
พื้นที่เก็บข้อมูล: การ์ด microSD (รองรับ 16–256 GB)/พื้นที่เก็บข้อมูลบนคลาวด์/พื้นที่เก็บข้อมูลที่เชื่อมต่อกับเครือข่าย (NAS)

รุ่น: MBC22
อัตราขาเข้า: 5 V ⎓ 2 A
น้ำหนักสุทธิ: ประมาณ 305 ก.
ความละเอียด: 2560 × 1440
โคเดกของวิดีโอ: H.265

ข้อมูลจำเพาะของอะแดปเตอร์ AC ภายนอก

ผู้ผลิต: Jiangxi Jian Aohai Technology Co., Ltd.
ตัวระบุรุ่น: A232-050200U-EU2
แรงดันไฟฟ้าขาเข้า: 100–240 VAC, 50/60 Hz, 0.35 A
แรงดันไฟฟ้าขาออก: 5.0 V ⎓ 2.0 A 10 W
ประสิทธิภาพการทำงานโดยเฉลี่ย: ≥78.8%
ประสิทธิภาพที่โหลดต่ำ (10%): ≥75.0%
การใช้พลังงานเมื่อไม่มีโหลด: ≤0.10 W

ผลิตเพื่อ: Xiaomi Communications Co., Ltd.
ผู้ผลิต: Shanghai Moshon Technology Co., Ltd.
(บริษัทในระบบนิเวศ Mi)
ที่อยู่: No. 668 Shenzhuan Road, Songjiang Hi-Tech Park, Caohejing Development Zone, Shanghai, China
สำหรับข้อมูลเพิ่มเติม โปรดดูที่ www.mi.com
คู่มือการใช้งานเวอร์ชัน: V1.0

กสทช

เครื่องวิทยุคมนาคมนี้ ได้รับยกเว้น ไม่ต้องได้รับใบอนุญาตให้มี ใช้ซึ่งเครื่องวิทยุคมนาคม หรือตั้งสถานีวิทยุคมนาคมตามประกาศ กสทช. เรื่อง เครื่องวิทยุคมนาคม และสถานีวิทยุคมนาคมที่ได้รับยกเว้นไม่ต้องได้รับใบอนุญาต วิทยุคมนาคมตามพระราชบัญญัติวิทยุคมนาคม พ.ศ. 2498

กสทช. | โทรคมนาคม
กำกับดูแลเพื่อประชาชน
Call Center 1200 (โทรฟรี)

Қолданар алдында осы нұсқаулықты мұқият оқып шығыңыз және болашақта анықтама үшін сақтап қойыңыз.

Сақтық шаралары

- Бұл камераның жұмыс температурасының диапазоны -10° C пен 45° C аралығында. Бұл камераны температурасы көрсетілген диапазоннан жоғары немесе төмен орталарда пайдаланбаңыз.
- Бұл камера - дәлдік электрондық өнім. Қалыпты пайдалануды қамтамасыз ету үшін камераны өте ылғалды ортада немесе судың түсуіне себеп болуы мүмкін жерлерде пайдаланбаңыз.
- Камера өнімділігін қамтамасыз ету үшін оның объективін әйнек терезелер немесе ақ қабырғалар сияқты шағылыстыратын бетке қаратып немесе жанына қоймаңыз, себебі бұл кескіннің камераға жақын жерлерде тым ашық, ал алыс жерлерде күңгірт болып көрінуіне немесе камераның ақ кескіндерді шығаруына себеп болады.
- Wi-Fi пайдаланған кезде камераның Wi-Fi сигналы күшті аймақта орнатылғанын тексеріңіз. Камераны микротолқынды пештердің және оның Wi-Fi сигналына әсер етуі мүмкін басқа заттардың немесе орындардың жанына орнатпаңыз.
- Камераның түнгі көрінісін қосу немесе өшіру кезінде инфрақызыл ажыратқыш сүзгісі қосылады және аздап шерткен дыбыс естіледі, бұл қалыпты жағдай.
- Қуат кабелі зақымдалған болса, ауыстыру үшін сатудан кейінгі қызмет көрсету тобына хабарласыңыз.

Өнімге шолу

Қаптама құрамы (Сурет A)

1. Xiaomi C500 Dual смарт камерасы
2. Қабырғаға бекіту
3. Қуат адаптері
4. Пайдаланушы нұсқаулығы
5. Кепілдік ескертпесі
6. Зарядтау кабелі
7. Қабырғаға бекіту жинағы
8. Бекіту үлгісінің жапсырмасы

Камера (Сурет B)

1. Индикатор
2. Аспалы камера объективі
3. Микрофон
4. microSD картасының ұясы (объектив жоғары қараған кезде көрінеді)
5. Бекітілген камера объективі
6. Динамик
7. Қалпына келтіру түймесі
8. Қуат порты

Ескертулер:
Пайдаланушы нұсқаулығындағы өнім, қосалқы құралдар мен пайдаланушы интерфейсінің суреттері тек анықтамалық мақсатта берілген. Нақты өнім мен функциялар өнімнің кеңейтімдеріне байланысты өзгеруі мүмкін.
Камера моделі, параметрлері және қауіпсіздік ақпараты пайдаланушы нұсқаулығында және камераның төменгі жағында көрсетілген.

Қалай пайдалануға болады

- microSD картасын орнату

Камераның қуат көзінен ажыратылғанына көз жеткізіңіз және microSD картасының ұясын шығару үшін аспалы камераның объективін жоғары қарай еңкейтіңіз. Содан кейін microSD картасын ұяға контакт бетін төмен қаратып салыңыз. (Сурет C-1)

АБАЙ БОЛЫҢЫЗ:

microSD картасын орнатқанда немесе алып тастағанда камераны ажыратыңыз. Білікті брендтің microSD картасын пайдаланыңыз (камера сыйымдылығы 16 ГБ-тан 256 ГБ-қа дейінгі microSD картасын және тек FAT32 пішімін қолдайды, және microSD картасын пайдаланбас бұрын Xiaomi Home қолданбасындағы камераның қосылатын модуль бетіндегі Параметрлер > Жадты басқару тармағына өту арқылы FAT32 пішіміне пішімдеу қажет болуы мүмкін). microSD картасының оқу/жазу жылдамдығы U1/10-кластан төмен болмауы ұсынылады.

- Қосу

Қуат адаптерінің кабелін камераның қуат портына қосыңыз, сонда камера автоматты түрде қосылады. (Сурет C-2)
Индикатор қызғылт сары болып тұрғанда және дауыстық хабарландыру естілгенде, камера сәтті қосылды.

Ескерту: Камера дұрыс жұмыс істемеуін алдын алу үшін камераны зарядтауға берілген түпнұсқа қуат адаптері кабелін пайдаланыңыз. Камера жұмыс істеп тұрса, камера объективін бұрмаңыз және оны айналдыруға мәжбүрлемеңіз. Объективтің орналасуы дұрыс болмаса, оны Xiaomi Home қолданбасында калибрлеңіз.

Индикатор күйі

Тұрақты қызғылт сары: Қосылым күтілуде/Сәтті қалпына келтірілді
Жыпылықтағыш көк: Серверге қосылуда/OTA жаңарту орындалуда...
Жыпылықтағыш қызғылт сары: Желіге қосылуда...
Тұрақты көк: Сәтті қосылды/Қалыпты жұмыс істеуде

Xiaomi Home қолданбасымен байланыстыру

Бұл өнім Xiaomi Home қолданбасымен жұмыс істейді.
Құрылғыңызды басқару және басқа смарт үй құрылғыларымен әрекеттесу үшін Xiaomi Home қолданбасын пайдаланыңыз.

F564A991

Қолданбаны жүктеп алу және орнату үшін осы QR кодын сканерлеңіз. Егер қолданба әлдеқашан орнатылған болса, сіз қосылым параметрлері бетіне қайта бағытталасыз. Болмаса жүктеп алу және орнату үшін қолданбалар дүкенінен «Xiaomi Home» деп іздеңіз.
Xiaomi Home қолданбасын ашып, жоғарғы оң жақ бұрыштағы «+» түймесін түртіңіз, содан кейін құрылғыны қосу үшін нұсқауларды орындаңыз.

Ескертулер:
Қолданба нұсқасы жаңартылған болуы мүмкін, қолданбаның ағымдағы нұсқасына негізделген нұсқауларды орындаңыз.нұсқасына негізделген нұсқауларды орындаңыз.
Қосылған кезде желі қосылымының тұрақты екеніне, камера қосулы екеніне және индикатор қызғылт сары күйде болатынына көз жеткізіңіз. Қосылғаннан кейін индикатор көк түске өзгереді.
Xiaomi Home қолданбасының 9.4 және одан жоғары нұсқасын жүктеп алып, пайдаланыңыз.

- Қалпына келтіру

Желіні немесе камераға қосылған Xiaomi аккаунтын өзгерткіңіз келсе, қалпына келтіру түймесін шамамен 7 секунд басып тұрыңыз. Қалпына келтіру аяқталғаннан кейін дауыстық хабарландыру естіледі.

Ескерту: камераны қалпына келтіру microSD картасындағы ешбір деректерді жоймайды.

Орнату

Камераны үстел, ас үстелі немесе кофе үстелі сияқты көлденең бетке қоюға немесе қабырғаға орнатуға болады.
Камераны үстелге қоюға қатысты сақтық шаралары: Бекітілген объективтің кең бұрышты көрінісі жақсырақ болу үшін камераны үстелдің шетіне немесе биіктікке қойыңыз.

Камераны қабырғаға бекіту:

1. Бекіту үлгісінің жапсырмасын қабырғаға дұрыс жерге жабыстырыңыз. Қабырғадағы диаметрі шамамен 6 мм және тереңдігі шамамен 30 мм болатын жапсырмадағы саңылауларға сәйкес келетін саңылауларды бұрғылаңыз. (Сурет D-1)
2. Пластик дюбелді бұрғыланған саңылауларға салыңыз. (Сурет D-1)
3. Қабырғаға бекітудегі саңылауларды қабырғадағы бұрғыланған саңылаулармен туралаңыз. Қабырғаға бекітудегі әрбір саңылау арқылы бұранданы салыңыз, содан кейін оны Phillips басты бұрағышпен әр пластик дюбелге бұраңыз. (Сурет D-2)
4. Камераның астыңғы жағындағы ойықтарды қабырға бекітудегі көтерілген бөлікпен туралаңыз. Содан кейін қабырғаға бекітудегі « ☰ » көмегімен екі позицияны ұстаңыз және қабырғаға бекіту орнына түскенше сағат тілімен бұраңыз. (Сурет D-3)
5. Камера дұрыс бұрышқа жеткенше қабырғаға бекітудегі білікті реттеңіз. Бекітілген объективтің көлденең бағытын реттеу үшін камераны ұстап тұрыңыз және көлденеңге қарай бұраңыз. Бекітілген объективтің қиылысу бұрышын реттеу үшін камераны қабырғаға бекітудегі « ☰ » бағыты бойынша тігінен бұраңыз. (Сурет D-4)

⚠ Сақтық шаралары:

Қабырға камераның жалпы салмағының кемінде үш есесін көтере алуы қажет.

⚠ НАЗАР АУДАРЫҢЫЗ:

Ықтимал жарақаттануды болдырмау үшін камераны орнату нұсқауларына сәйкес төбеге немесе қабырғаға мықтап бекіту қажет.

WEEE туралы ақпарат



Осы таңбамен белгіленген барлық өнімдер электрлік және электрондық жабдық қалдығы болып табылады (WEEE 2012/19/EU директивасына сәйкес) және сұрыпталмаған тұрмыстық қалдықтармен араласпауы керек. Оның орнына өзіңіздің қалдық жабдығыңызды үкімет немесе жергілікті билік тағайындаған электрлік және электрондық жабдық қалдықтарын қайта өңдеуге арналған арнайы жинау орнына тапсыру арқылы адам денсаулығы мен ортаны қорғауыңыз керек. Дұрыс кәдеге жарату және қайта өңдеу қоршаған ортаға және адам денсаулығына ықтимал теріс салдардың алдын алуға көмектеседі. Осындай жинау орындарының орналасқан жері мен шарттары туралы қосымша ақпарат алу үшін орнатушыға немесе жергілікті билік органдарына хабарласыңыз.

ЕО сәйкестік декларациясы

CE

Осымен [Shanghai Moshon Technology Co., Ltd.] компаниясы [Xiaomi C500 Dual смарт камерасы (өнім атауы) MBC22 (модель)] радиожабдығының 2014/53/ЕО директивасына сәйкес келетінін мәлімдейді. ЕО сәйкестік декларациясының толық мәтіні мына интернет мекенжайында қолжетімді:
http://www.mi.com/global/service/support/declaration.html
Толық электрондық нұсқаулықты алу үшін www.mi.com/global/support/user-guide сайтына өтіңіз

Қалыпты пайдалану жағдайында бұл жабдықты антенна мен пайдаланушы денесі арасында кемінде 20 см қашықтықта ұстау керек.



АБАЙ БОЛЫҢЫЗ: Бұл өнім ықтимал қауіпті оптикалық сәуле шығарады. Жұмыс істеп тұрған шамға қарамаңыз. Көзге зиянды болуы мүмкін.



Ескерту: Қуат адаптері су өткізбейтін болып және тек үй ішінде пайдалануға арналған. Оны өте ылғалды орталарда немесе судың түсуіне себеп болатын орындарда қолданбаңыз.

Техникалық сипаттамалар

Аты: Смарт камера
Тауар өлшемдері: 78 × 77 × 128 мм
Жұмыс температурасы:
-10°C және 45°C аралығы
Wi-Fi ең жоғары шығыс қуаты:
2412–2472 МГц, 20 дБм
5180-5320 МГц, 5500-5700 МГц, 5745-5825 МГц, 20 дБм
Bluetooth жұмыс жиілігі: 2402–2480 МГц
Bluetooth ең жоғары шығыс қуаты: 20 дБм
Сымсыз қосылу мүмкіндігі: Wi-Fi IEEE 802.11 a/b/g/n/ac/ax 2,4 ГГц/5 ГГц, Bluetooth 5.3
Мыналармен үйлесімді: Android™ 8 және iOS 12.0 немесе одан кейінгі нұсқа
Сақтау: microSD картасы (16–256 ГБ қолдау көрсетіледі)/Бұлтты сақтау/Желіге қосылған сақтау (NAS)

Модель: MBC22
Номиналды кірісі: 5 В ⎓ 2 А
Таза салмағы: шамамен 305 г
Ажыратымдылығы: 2560 × 1440
Бейне кодек: H.265

Сыртқы АТ адаптерінің техникалық сипаттамалары

Өндіруші: Jiangxi Jian Aohai Technology Co., Ltd.
Модель идентификаторы: A232-050200U-EU2
Кіріс кернеуі: 100–240 VAC, 50/60 Гц, 0,35 A
Шығыс кернеуі: 5,0 В ⎓ 2,0 A 10 Вт
Орташа белсенді тиімділік: ⩾ 78,8%
Төмен жүктемедегі тиімділік (10%): ⩾ 75,0%
Жүктемесіз күйдегі қуат шығыны: ⩽ 0,10 Вт

EAC

Техникалық регламенттерге сәйкестік
ТР ТС 004/2011 «Төмен вольтты жабдықтардың қауіпсіздігі туралы»
ТР ТС 020/2011 «Техникалық құралдардың электромагниттік үйлесімділігі»
ТР ЕАЭО 037/2016 «Электротехника және радиоэлектроника бұйымдарында қауіпті заттарды қолдануды шектеу туралы»
Сақтау температурасы: 0°C және 45°C аралығы
Сақтау ылғалдылығы: 20–90%

1. Өндірілген күні: Қаптамада көрсетілген
2. Өндіруші ел: Қытай
3. Импорттаушының толық ақпараты және сатудан кейінгі қызмет көрсету бөліміне хабарласу үшін ақпарат қаптамада көрсетілген.
4. Сату ережелері мен шарттары: Шектеусіз.
5. Өнім түпнұсқа қаптамада тасымалдануы тиіс. Тасымалдау кезінде өнімді қысуға немесе соққыға ұшыратпаңыз.

6. Егер өнім осы нұсқаулыққа және қолданылатын техникалық стандарттарға қатаң сәйкестікте пайдаланылса, өндіруші белгілеген өнімнің қызмет мерзімі 5 жыл.

Үшін өндірілген: Xiaomi Communications Co., Ltd.
Өндіруші: Shanghai Moshon Technology Co., Ltd.
(Mi Ecosystem компаниясы)
Мекенжайы: No. 668 Shenzhuan Road, Songjiang Hi-Tech Park, Caohejing Development Zone, Shanghai, China
Қосымша ақпарат алу үшін www.mi.com сайтына өтіңіз
Пайдаланушы нұсқаулығының нұсқасы: V1.0

Baca manual ini dengan teliti sebelum penggunaan, dan simpan untuk rujukan di masa hadapan.

Langkah Berjaga-jaga

- Julat suhu operasi untuk kamera ini adalah antara -10° C hingga 45° C. Jangan gunakan kamera dalam persekitaran dengan suhu di atas atau di bawah julat operasi yang dinyatakan.
- Kamera ini ialah produk elektronik ketepatan. Untuk memastikan penggunaan biasa, jangan gunakan kamera dalam persekitaran atau lokasi yang sangat lembap yang boleh menyebabkan kemasukan air.
- Untuk meningkatkan prestasi kamera, jangan letakkannya di tempat kantanya menghadap atau bersebelahan dengan permukaan yang memantulkan cahaya, seperti tingkap kaca atau dinding putih, kerana ini akan menyebabkan imej kelihatan terlalu terang di kawasan berhampiran kamera dan lebih gelap di kawasan yang lebih jauh atau menyebabkan kamera menghasilkan imej putih.
- Semasa menggunakan Wi-Fi, pastikan kamera dipasang di kawasan yang mempunyai isyarat Wi-Fi yang kuat. Jangan pasang kamera berhampiran ketuhar gelombang mikro dan objek atau tempat lain yang boleh menjejaskan isyarat Wi-Fi.
- Apabila mendayakan atau menyahdayakan penglihatan malam kamera, penapis pemotongan inframerah akan ditukar dan sedikit bunyi klik akan terhasil, ini adalah perkara biasa.
- Jika kabel kuasa rosak, sila hubungi pasukan perkhidmatan selepas jualan untuk penggantian.

Gambaran Keseluruhan Produk

Kandungan Pakej (Raj. A)

1. Kamera Pintar Xiaomi C500 Dual
2. Lekapan di dinding
3. Penyesuai Kuasa
4. Manual Pengguna
5. Notis Jaminan
6. Kabel Pengecasan
7. Kit Pelekapan Dinding
8. Pelekat Templat Pelekapan

Kamera (Raj. B)

1. Penunjuk
2. Kanta Kamera Gimbal
3. Mikrofon
4. Slot Kad microSD (kelihatan apabila kanta menghadap ke atas)
5. Kanta Kamera Tetap
6. Pembesar suara
7. Butang Tetap Semula
8. Port Kuasa

Catatan:
Ilustrasi produk, aksesori, dan antara muka pengguna dalam manual pengguna hanya untuk tujuan rujukan. Produk dan fungsi sebenar mungkin berbeza kerana penambahbaikan produk.
Maklumat model, parameter dan keselamatan kamera ditunjukkan dalam manual pengguna dan di bahagian bawah kamera.

Cara Penggunaan

- Memasang Kad microSD

Pastikan palam kamera dicabut daripada unit kuasa, dan sengetkan kanta kamera gimbal ke atas untuk mendedahkan slot kad microSD. Kemudian, masukkan kad microSD ke dalam slot dengan permukaan sesentuh menghadap ke bawah. (Raj. C-1)

PERHATIAN:

Cabut palam kamera apabila memasukkan atau mengeluarkan kad microSD. Sila gunakan kad microSD daripada jenama yang layak (kamera menyokong kad microSD dengan kapasiti 16 GB hingga 256 GB dan format FAT32 sahaja, dan kad microSD mungkin perlu diformatkan kepada format FAT32 sebelum digunakan melalui Tetapan > Urus storan pada halaman pemalam kamera dalam aplikasi Xiaomi Home). Anda disyorkan untuk menggunakan kad microSD yang mempunyai kelajuan baca/tulis tidak kurang daripada U1/Kelas 10.

- Menghidupkan

Palamkan kabel penyesuai kuasa ke dalam port kuasa pada kamera dan kamera akan dihidupkan secara automatik. (Raj. C-2)
Apabila penunjuk kekal berwarna jingga dan pemberitahuan suara kedengaran, kamera berjaya dihidupkan.

Catatan: Sila pastikan anda menggunakan kabel penyesuai kuasa asal yang disediakan untuk mengecas kamera bagi mengelakkan kamera tidak berfungsi dengan baik. Apabila kamera dihidupkan, jangan pusingkan kanta kamera atau memaksanya berputar. Jika kedudukan kanta tidak tepat, sila tentukur dalam aplikasi Xiaomi Home.

Status Penunjuk

Mengekalkan warna jingga: Menunggu sambungan/Tetapan semula berjaya
Biru berkelip: Menyambung ke pelayan/Kemas kini OTA sedang dijalankan…
Jingga berkelip: Menyambung ke rangkaian…
Mengekalkan warna biru: Berjaya bersambung/Berfungsi seperti biasa

Menyambung ke Aplikasi Xiaomi Home

Produk ini berfungsi dengan aplikasi Xiaomi Home.
Gunakan aplikasi Xiaomi Home untuk mengawal peranti anda dan berinteraksi dengan peranti rumah pintar lain.



F564A991

Imbas kod QR untuk memuat turun dan memasang aplikasi. Anda akan dihalakan ke halaman persediaan sambungan jika aplikasi sudah dipasang. Atau cari "Xiaomi Home" di gedung aplikasi untuk memuat turun dan memasang aplikasi.
Buka aplikasi Xiaomi Home, ketik "+" di sebelah kanan atas, kemudian ikut arahan untuk menambah peranti anda.

Catatan:
Versi aplikasi mungkin telah dikemas kini, sila ikut arahan berdasarkan versi aplikasi semasa.
Apabila menyambung, pastikan sambungan rangkaian stabil, kamera dihidupkan dan penunjuk kekal berwarna jingga. Setelah disambungkan, penunjuk akan bertukar kepada warna biru.
Sila muat turun dan gunakan aplikasi Xiaomi Home versi 9.4 ke atas.

- Tetap semula

Tekan dan tahan butang tetap semula selama kira-kira 7 saat jika menukar rangkaian atau akaun Xiaomi yang disambungkan ke kamera. Pemberitahuan suara akan kedengaran setelah tetapan semula selesai.

Catatan: Menetapkan semula kamera tidak akan memadamkan sebarang data pada kad microSD.

Pemasangan

Anda boleh meletakkan kamera pada permukaan mendatar seperti meja, meja makan atau meja kopi, atau lekapkannya di dinding.
Langkah berjaga-jaga untuk meletakkan kamera di atas meja: Letakkan kamera di tepi meja atau kedudukan yang ditinggikan untuk pandangan sudut luas yang lebih baik bagi kanta tetap.

Memasang kamera di dinding:

1. Lekatkan pelekat templat pelekapan di kedudukan yang betul di dinding. Tebuk lubang di dinding yang sejajar dengan lubang pada pelekat, dengan diameter kira-kira 6 mm dan kedalaman kira-kira 30 mm. (Raj. D-1)
2. Masukkan palam dinding plastik ke dalam lubang yang telah digerudi. (Raj. D-1)
3. Jajarkan lubang pada lekapan di dinding dengan lubang yang ditebuk di dinding. Masukkan skru melalui setiap lubang lekapan di dinding, kemudian skrukan ke dalam setiap palam dinding dengan pemutar skru kepala Phillips. (Raj. D-2)
4. Jajarkan alur di bahagian bawah kamera dengan bahagian yang timbul pada lekapan di dinding. Kemudian tahan kedua-dua kedudukan dengan “ ☰ ” pada lekapan di dinding dan pusingkan lekapan di dinding mengikut arah jam sehingga ia ketat di tempatnya. (Raj. D-3)
5. Laraskan acu lekapan di dinding sehingga kamera mencapai sudut yang betul. Pegang dan pusingkan kamera secara mendatar untuk melaraskan arah mendatar kanta tetap. Pusingkan kamera secara menegak mengikut arah “ ☰ ” pada lekapan di dinding untuk melaraskan sudut anggulan kanta tetap. (Raj. D-4)

⚠ Langkah Berjaga-jaga:

Dinding mesti mampu menyokong sekurang-kurangnya tiga kali ganda jumlah berat kamera.

⚠ AMARAN:

Kamera mesti dipasang dengan selamat pada siling atau dinding mengikut arahan pemasangan untuk mengelakkan kecederaan yang mungkin berlaku.

Maklumat WEEE



Semua produk yang mempunyai simbol ini adalah peralatan elektrik dan elektronik sisa (WEEE seperti dalam arahan 2012/19/EU) yang tidak boleh dicampurkan dengan sampah isi rumah yang tidak diisih. Sebaliknya, anda harus melindungi kesihatan manusia dan alam sekitar dengan menyerahkan peralatan sampah anda kepada tempat pengumpulan yang ditetapkan untuk mengitar semula peralatan elektrik dan elektronik sisa, yang dilantik oleh pemerintah atau pihak berkuasa tempatan. Pembuangan dan kitar semula yang betul akan membantu mencegah kemungkinan kesan negatif terhadap alam sekitar dan kesihatan manusia. Sila hubungi pemasang atau pihak berkuasa tempatan untuk maklumat lebih lanjut tentang lokasi serta terma dan syarat tempat pengumpulan tersebut.

Pengisytiharan Pematuhan EU

CE

Dengan ini, [Shanghai Moshon Technology Co. Ltd.] menyatakan bahawa jenis peralatan radio [Kamera Pintar Xiaomi C500 Dual (nama produk) MBC22 (model)] mematuhi Arahan 2014/53/EU. Teks lengkap pernyataan pematuhan EU tersedia di alamat internet berikut: http://www.mi.com/global/service/support/declaration.html
Untuk e-manual yang terperinci, sila pergi ke www.mi.com/global/support/user-guide

Dalam keadaan penggunaan biasa, peralatan ini harus dijauhkan sekurang-kurangnya 20 cm antara antena dengan tubuh pengguna.



PERHATIAN: Radiasi optik berbahaya mungkin dipancarkan daripada produk ini. Jangan renung lampu operasi. Boleh merosakkan mata.



Catatan: Penyesuai kuasa tidak kalis air dan hanya untuk kegunaan dalaman. Jangan gunakannya dalam persekitaran atau lokasi yang sangat lembap yang boleh menyebabkan kemasukan air.

Spesifikasi

Nama: Kamera pintar
Model: MBC22
Ukuran Item: 78 × 77 × 128 mm
Input Terkadar: 5 V ⎓ 2 A
Suhu Operasi: -10° C hingga 45° C
Berat Bersih: Lebih kurang 305 g
Kuasa Output Maksimum Wi-Fi:
Resolusi: 2560 × 1440
2412–2472 MHz, 20 dBm
Codec Video: H.265
5180-5320MHz, 5500-5700MHz, 5745-5825MHz, 20 dBm
Frekuensi Operasi Bluetooth: 2402–2480 MHz
Kuasa Output Maksimum Bluetooth: 20 dBm
Kesambungan Wayarles: Wi-Fi IEEE 802.11 a/b/g/n/ac/ax 2.4 GHz/5 GHz, Bluetooth 5.3
Serasi dengan: Android ™ 8 & iOS 12.0 atau ke atas
Storan: Kad microSD (menyokong 16–256 GB)/Storan awan/Storan dipasangkan dengan rangkaian (NAS)

Frequency bands of 5 GHz Band 3 are unavailable for the camera in Malaysia

Spesifikasi Penyesuai AC Luaran

Pengilang: Jiangxi Jian Aohai Technology Co., Ltd.
Pengecam Model: A232-050200U-EU2
Voltan Input: 100–240 VAC, 50/60 Hz, 0.35 A
Voltan Output: 5.0 V ⎓ 2.0 A 10 W
Kecekapan Aktif Purata: ≥78.8%
Kecekapan pada Beban Rendah (10%): ≥75.0%
Tiada Penggunaan Kuasa Beban: ≤0.10 W

Dikilangkan untuk: Xiaomi Communications Co., Ltd.
Dikilangkan oleh: Shanghai Moshon Technology Co., Ltd.
(syarikat Mi Ecosystem)
Alamat: No. 668 Shenzhuan Road, Songjiang Hi-Tech Park, Caohejing Development Zone, Shanghai, China
Untuk maklumat lebih lanjut, sila layari www.mi.com
Versi Manual Pengguna: V1.0

MCMC
CIDF15000056

Уважно прочитайте цю інструкцію й збережіть її для подальшого використання.

Правила безпеки

- Діапазон робочих температур для цієї камери становить від -10 °C до 45 °C. Не використовуйте цю камеру в середовищах з температурою вище або нижче зазначеного робочого діапазону.
- Ця камера є точним електронним продуктом. Щоб забезпечити нормальну роботу, не використовуйте камеру в дуже вологому середовищі або в місцях, де може проникнути вода.
- Щоб покращити продуктивність камери, не розміщуйте її так, щоб об'єктив був спрямований на відбиваючу поверхню, наприклад скляні вікна або білі стіни, оскільки це призведе до того, що зображення буде надто яскравим поблизу камери та темнішим у віддалених місцях або призведе до створення камерою білих зображень.
- Під час використання Wi-Fi переконайтеся, що камеру встановлено в зоні з сильним сигналом Wi-Fi. Не встановлюйте камеру поблизу мікрохвильових печей та інших об’єктів або місць, які можуть впливати на сигнал Wi-Fi.
- Під час увімкнення або вимкнення режиму нічного бачення камери перемикається інфрачервоний фільтр та лунає легке клацання, що є нормальним явищем.
- Якщо кабель живлення пошкоджено, зверніться до служби післяпродажного обслуговування для заміни.

Опис продукту

Комплект постачання (Рис. A)

1. Розумна камера Xiaomi Smart Camera C500 Dual
2. Настінне кріплення
3. Адаптер живлення
4. Посібник користувача
5. Повідомлення про гарантію
6. Зарядний кабель
7. Набір для настінного кріплення
8. Наклейка з шаблоном кріплення

Камера (Рис. B)

1. Індикатор
2. Об'єктив підвісної камери
3. Мікрофон
4. Слот для карти пам’яті microSD (видно, коли об’єктив спрямований догори)
5. Об'єктив стаціонарної камери
6. Гучномовець
7. Кнопка скидання
8. Порт живлення

Примітки:

Ілюстрації виробу, приладдя та користувацького інтерфейсу, наведені в цьому посібнику користувача, призначено виключно для довідки. Фактичний виріб і його функції можуть відрізнятися через подальше вдосконалення.

Модель, параметри та інформація про безпеку камери вказана в посібнику користувача та внизу камери.

Як використовувати

- Встановлення карти пам’яті microSD

Переконайтеся, що камеру від’єднано від джерела живлення, і нахиліть об’єктив камери вгору, щоб відкрити слот для карти пам’яті microSD. Потім вставте карту пам’яті microSD у слот контактною поверхнею донизу. (Рис. C-1)

ЗАСТЕРЕЖЕННЯ:

Відключайте камеру, коли вставляєте чи виймаєте карту пам'яті microSD. Використовуйте карту пам'яті microSD від кваліфікованого бренду (камера підтримує лише карти пам'яті microSD ємністю від 16 ГБ до 256 ГБ і тільки у форматі FAT32, і карту пам'яті microSD, можливо, потрібно буде відформатувати у форматі FAT32 перед використанням через «Налаштування» > «Керувати пам'яттю» на сторінці плагіна камери в додатку Xiaomi Home). Рекомендовано, щоб карта пам'яті microSD мала швидкість читання/запису не менше ніж U1/клас 10.

- Увімкнення

Підключіть кабель адаптера живлення до порту живлення камери, і камера автоматично увімкнеться. (Рис. C-2)
Якщо індикатор світиться помаранчевим і лунає голосове сповіщення, камеру успішно ввімкнено.

Примітка: для заряджання камери використовуйте оригінальний кабель адаптера живлення, щоб камера працювала належним чином. Коли камеру ввімкнено, не повертайте об'єктив камери та не обертайте її силою. Якщо положення об'єктива неточне, будь ласка, відкалібруйте його в додатку Xiaomi Home.

Стан індикатора

Світиться помаранчевим: очікується підключення/успішне скидання
Блимає синім: підключення до сервера/оновлення через OTA…
Блимає помаранчевим: підключення до мережі…
Світиться синім: підключено успішно/працює нормально

Підключення за допомогою програми Xiaomi Home

Цей продукт працює з програмою Xiaomi Home.
Використовуйте програму Xiaomi Home, щоб керувати своїм пристроєм і взаємодіяти з іншими пристроями розумного будинку.

F564A991

Скануйте QR-код, щоб завантажити й інсталювати програму. Ви перейдете на сторінку налаштування підключення, якщо програма вже встановлена. Або знайдіть «Xiaomi Home» у магазині програм, щоб завантажити й інсталювати програму.
Відкрийте програму Xiaomi Home, натисніть «+» у верхньому правому куті та дотримуйтеся вказівок, щоб додати свій пристрій.

Примітки:
Версію програми може бути оновлено. Дотримуйтесь вказівок для поточної версії програми.
Під час підключення переконайтеся, що з'єднання з мережею стабільне, камера ввімкнена, а індикатор залишається помаранчевим. Після підключення індикатор змінить колір на синій.
Завантажте та використовуйте додаток Xiaomi Home версії 9.4 і вище.

- Скинути налаштування

Натисніть і утримуйте кнопку скидання приблизно 7 секунд, якщо змінюєте мережу або Xiaomi акаунт, підключений до камери. Після завершення скидання пролунає голосове сповіщення.

Примітка: скидання налаштувань камери не призведе до видалення даних на карті пам'яті microSD.

Встановлення

Ви можете розташувати камеру на горизонтальній поверхні, такій як стіл, обідній або журнальний столик, або встановити її на стіні.
Правила безпеки щодо розміщення камери на столі: розташуйте камеру на краю столу або на підвищенні для кращого ширококутного огляду фіксованого об'єктива.

Кріплення камери на стіні:

1. Приклейте наклейку з шаблоном кріплення у відповідному місці на стіні. Просвердліть у стіні отвори, які збігаються з отворами на наклейці, діаметром приблизно 6 мм і глибиною приблизно 30 мм. (Рис. D-1)
2. Вставте пластикові дюбелі в просвердлені отвори. (Рис. D-1)
3. Вирівняйте отвори на настінному кріпленні з просвердленими отворами в стіні. Вставте шуруп у кожен отвір для настінного кріплення, а потім вкрутіть його в кожний дюбель за допомогою хрестової викрутки. (Рис. D-2)
4. Вирівняйте пази на нижній частині камери з піднятою частиною настінного кріплення. Потім утримуйте обидва положення за допомогою « ☰ » на настінному кріпленні та повертайте настінне кріплення за годинниковою стрілкою, доки воно не зафіксується. (Рис. D-3)
5. Відрегулюйте стрижень настінного кріплення, доки камера не досягне потрібного кута. Утримуйте та повертайте камеру горизонтально, щоб відрегулювати горизонтальний напрямок фіксованого об'єктива. Поверніть камеру вертикально в напрямку « ☰ » на настінному кріпленні, щоб відрегулювати кут нахилу фіксованого об'єктива. (Рис. D-4)

⚠ Правила безпеки:

Стіна повинна витримувати принаймні в три рази більшу загальну вагу камери.

⚠ ПОПЕРЕДЖЕННЯ:

Камеру необхідно надійно закріпити на стелі чи стіні відповідно до інструкцій зі встановлення, щоб запобігти можливим травмам.

Інформація щодо WEEE



Усі продукти, позначені цим символом, вважаються відходами електричного та електронного обладнання (WEEE відповідно до директиви 2012/19/EU), які слід утилізувати окремо від несортованих побутових відходів. Щоб захистити здоров'я людей і навколишнє середовище, потрібно здавати непрацююче обладнання до спеціалізованих пунктів збору, визначених державними або місцевими органами влади, для подальшої переробки. Правильна утилізація та переробка допоможуть запобігти негативним наслідкам для навколишнього середовища та здоров'я людей. За додатковою інформацією про розташування та умови роботи подібних пунктів збору звертайтеся до компанії, яка виконала встановлення, або до місцевих органів влади.

Декларація відповідності для ЄС

CE

Цим компанія [Shanghai Moshon Technology Co., Ltd.] заявляє, що радіообладнання типу [Розумна камера Xiaomi Smart Camera C500 Dual (назва продукту) MBC22 (модель)] відповідає Директиві 2014/53/EU. Повний текст заяви для ЄС про відповідність наведено в Інтернеті за такою адресою:
http://www.mi.com/global/service/support/declaration.html
Докладний електронний посібник можна знайти за адресою www.mi.com/global/support/user-guide

За нормальних умов використання між антеною цього обладнання та тілом користувача має зберігатися відстань не менше 20 см.



ЗАСТЕРЕЖЕННЯ: можливо, небезпечне оптичне випромінювання від цього продукту. Не дивіться на працюючу лампу. Може бути шкідливим для очей.



Примітка: адаптер живлення не є водонепроникним і призначений лише для використання в приміщенні. Не використовуйте його в дуже вологому середовищі або місцях, де може проникнути вода.

Характеристики

Назва: Розумна камера
Модель: MBC22
Розміри виробу: 78 × 77 × 128 мм
Номінальний вхід: 5 В ⎓ 2 А
Робоча температура: від – 10 ° C до 45 ° C
Вага нетто: прибл. 305 г
Максимальна вихідна потужність Wi-Fi:
Роздільна здатність: 2560 × 1440
2412–2472 МГц, 20 дБм
Відеокодек: H.265
5180-5320MHz, 5500-5700MHz, 5745-5825MHz, 20 дБм
Робоча частота Bluetooth: 2402–2480 МГц
Максимальна вихідна потужність Bluetooth: 20 дБм
Бездротове підключення: Wi-Fi IEEE 802.11 a/b/g/n/ac/ax 2,4 ГГц/5 ГГц, Bluetooth 5.3
Сумісність: Android ™ 8 та iOS 12.0 або новішої версії
Пам'ять: карта пам’яті microSD (підтримується 16–256 ГБ)/хмарне сховище/мережеве сховище (NAS)

Технічні характеристики зовнішнього адаптера змінного струму

Виробник: Jiangxi Jian Aohai Technology Co., Ltd.
Ідентифікатор моделі: A232-050200U-EU2
Вхідна напруга: 100–240 VAC, 50/60 Гц, 0,35 A
Вихідна напруга: 5,0 В ⎓ 2,0 A 10 Вт
Середній ККД активного режиму: ⩾ 78,8 %
ККД при низькому навантаженні (10 %): ⩾ 75,0 %
Споживання енергії без навантаження: ⩽ 0,10 Вт

Виготовлено для: Xiaomi Communications Co., Ltd.
Виробник: Shanghai Moshon Technology Co., Ltd.
(компанія Екосистеми Mi)
Адреса: No. 668 Shenzhuan Road, Songjiang Hi-Tech Park, Caohejing Development Zone, Shanghai, China
Щоб дізнатися більше, відвідайте сайт www.mi.com
Версія посібника користувача: V1.0

Před použitím výrobku si pečlivě přečtěte tuto příručku a uschovejte ji pro budoucí potřebu.

Výstrahy

- Rozsah provozních teplot pro tuto kameru je -10 °C až 45 °C. Nepoužívejte kameru v prostředí s teplotami vyššími nebo nižšími, než je uvedený provozní rozsah.
- Kamera je přesný elektronický výrobek. Pro zajištění normálního používání nepoužívejte kameru v extrémně vlhkém prostředí nebo na místech, kam může vniknout voda.
- Chcete-li zlepšit výkon kamery, neumisťujte ji tam, kde její objektiv směřuje k reflexnímu povrchu nebo je vedle něj, například ke sklu a bílým stěnám, protože to způsobí, že obraz bude v místech blízko kamery příliš jasný a ve vzdálenějších místech tmavší, nebo může způsobit, že kamera bude vytvářet bílé snímky.
- Při používání Wi-Fi se ujistěte, že je kamera nainstalována v oblasti se silným signálem Wi-Fi. Neinstalujte kameru v blízkosti mikrovlnných trub ani jiných předmětů či míst, které by mohly ovlivnit její signál Wi-Fi.
- Při zapnutí nebo vypnutí nočního vidění kamery dojde k přepnutí infračerveného vypínacího filtru a ozve se mírné cvaknutí, což je normální.
- Pokud dojde k poškození napájecího kabelu, obraťte se na poprodejní servis a požádejte o jeho výměnu.

Přehled o výrobku

Obsah balení (Obr. A)

1. Chytrá kamera Xiaomi C500 Dual
2. Nástěnný držák
3. Napájecí adaptér
4. Uživatelská příručka
5. Upozornění k záruce
6. Nabíjecí kabel
7. Nástěnná montážní sada
8. Nálepka montážní šablony

Kamera (Obr. B)

1. Kontrolka
2. Gimbal kamera objektiv
3. Mikrofon
4. Slot pro kartu microSD (viditelný, když objektiv směřuje nahoru)
5. Pevná kamera objektiv
6. Reproduktor
7. Tlačítko resetování
8. Napájecí port

Poznámky:
Ilustrace výrobku, příslušenství a uživatelského rozhraní v uživatelské příručce slouží pouze k referenčním účelům. Skutečný výrobek a jeho funkce se mohou díky vylepšením výrobku lišit.
Model, parametry a bezpečnostní informace kamery jsou uvedeny v uživatelské příručce a na spodní straně kamery.

Jak používat

- Instalace karty microSD

Ujistěte se, že je kamera odpojena od napájení, a nakloňte gimbal kamery objektivu směrem nahoru, aby se odkryl slot pro kartu microSD. Poté vložte kartu microSD do slotu kontaktní plochou směrem dolů. (Obr. C-1)

VAROVÁNÍ:
Při vkládání nebo vyjímání karty microSD odpojte kameru ze zásuvky. Použijte kartu microSD od kvalifikované značky (kamera podporuje karty microSD s kapacitou 16 GB až 256 GB a pouze ve formátu FAT32, a kartu microSD může být nutné před použitím naformátovat na formát FAT32 prostřednictvím Nastavení > Správa úložiště na stránce připojení kamery v aplikaci Xiaomi Home). Doporučujeme, aby karta microSD měla rychlost čtení/zápisu nejméně U1/třída 10.

- Zapnutí

Zasuňte kabel napájecího adaptéru do napájecího portu na kameře, aby se kamera automaticky zapnula. (Obr. C-2)
Kamera je úspěšně zapnuta, když stále svítí oranžová kontrolka a ozve se hlasová výzva.

Poznámka: Ujistěte se, že k nabíjení kamery používáte originální kabel napájecího adaptéru, který je součástí dodávky, abyste předešli nesprávné funkci kamery. Když je kamera zapnutá, neotáčejte objektivem kamery a nenuťte jej k otáčení. Pokud je umístění objektivu nepřesné, nakalibrujte jej prostřednictvím aplikace Xiaomi Home.

Stav kontrolky

Zachování oranžové barvy: Čeká se na připojení/úspěšné resetování
Bliká modře: Připojení k serveru/probíhající aktualizace OTA...
Bliká oranžově: Připojování k síti...
Zachování modré barvy: Úspěšně připojeno/pracuje normálně

Připojení k aplikaci Xiaomi Home

Tento výrobek pracuje s aplikací Xiaomi Home.
Používejte aplikaci Xiaomi Home k řízení vašeho zařízení a k interakci s dalšími inteligentními domácími zařízeními.


F564A991

Nasnímáním kódu QR stáhněte a nainstalujte aplikaci. Pokud je aplikace už nainstalovaná, budete přesměrováni na stránku nastavení připojení. Nebo vyhledejte v obchodu s aplikacemi text „Xiaomi Home“, abyste ji mohli stáhnout a nainstalovat. Otevřete aplikaci Xiaomi Home, klepněte vpravo nahoře na ikonu „+“ a pak podle pokynů přidejte své zařízení.

Poznámky:
Verze aplikace může být aktualizována. Postupujte podle pokynů pro aktuální verzi aplikace.
Při připojování se ujistěte, že je síťové připojení stabilní, kamera je zapnutá a kontrolka zůstává oranžová. Po připojení se barva kontrolky změní na modrou.
Stáhněte si a používejte aplikaci Xiaomi Home verze 9.4 a vyšší.

- Resetovat

Pokud měníte síť nebo účet Xiaomi připojený ke kameře, stiskněte a podržte tlačítko resetování po dobu přibližně 7 sekund. Po dokončení resetu se ozve hlasové oznámení.

Poznámka: Resetování kamery nevymaže žádná data na kartě microSD.

Instalace

Kameru můžete umístit na vodorovný povrch, například na stůl, jídelní stůl nebo konferenční stolek, nebo ji připevnit na zeď.
Výstrahy pro umístění kamery na stůl: Umístěte kameru na okraj stolu nebo do zvýšené polohy pro lepší širokoúhlý výhled na pevný objektiv.

Montáž kamery na stěnu:

1. Nalepte nálepku montážní šablony na správné místo na stěně. Vyvrtejte do stěny otvory o průměru asi 6 mm a hloubce asi 30 mm, které jsou zarovnány s otvory na nálepce. (Obr. D-1)
2. Do vyvrtaných otvorů vložte plastové nástěnné zástrčky. (Obr. D-1)
3. Zarovnejte otvory na nástěnném držáku s vyvrtanými otvory ve zdi. Vložte šroub do každého otvoru nástěnného držáku a poté jej zašroubujte do každé nástěnné zástrčky pomocí křížového šroubováku s hlavou. (Obr. D-2)
4. Vyrovnejte drážky na spodní straně kamery s vyvýšenou částí na nástěnném držáku. Poté podržte obě polohy s „ ☰ “ na nástěnném držáku a otáčejte nástěnným držákem ve směru hodinových ručiček, dokud se nezajistí na místě. (Obr. D-3)
5. Nastavte hřídel nástěnného držáku, dokud kamera nedosáhne správného úhlu. Podržením a vodorovným otáčením kamery nastavte vodorovný směr pevného objektiv. Svisle otáčejte kamerou podél směru „ ☰ “ na nástěnném držáku, abyste nastavili úhel sklonu pevného objektivu. (Obr. D-4)

⚠ Výstraha:
Stěna musí unést alespoň trojnásobek celkové hmotnosti kamery.

⚠ VAROVÁNÍ:
Kamera musí být pevně připevněna ke stropu nebo ke stěně podle pokynů pro instalaci, aby nedošlo k náhodnému zranění.

Informace o OEEZ



Všechny výrobky označené tímto symbolem jsou odpadní elektrická a elektronická zařízení (OEEZ, jak je uvedeno ve směrnici 2012/19/EU), která by neměla být mísena s netříděným domovním odpadem. Místo toho byste měli chránit lidské zdraví a životní prostředí odevzdáním zařízení na sběrném místě, které je určeno k recyklaci odpadních elektrických a elektronických zařízení a stanoveno vládou nebo místními úřady. Správná likvidace a recyklace pomohou zabránit potenciálním negativním dopadům na životní prostředí a lidské zdraví. Více informací o umístění a podmínkách těchto sběrných míst se dozvíte od montážního technika nebo místních úřadů.

EU – Prohlášení o shodě

CE

Společnost [Shanghai Moshon Technology Co., Ltd.] tímto prohlašuje, že rádiové zařízení typu [Chytrá kamera Xiaomi C500 Dual (název produktu) MBC22 (model)] je v souladu se směrnicí 2014/53/EU.
Úplné znění prohlášení o shodě pro EU je k dispozici na následující internetové adrese:
http://www.mi.com/global/service/support/declaration.html
Podrobnou elektronickou příručku najdete na stránce www.mi.com/global/support/user-guide

Při běžném použití tohoto zařízení by se měla udržovat vzdálenost mezi anténou a tělem uživatele alespoň 20 cm.



VAROVÁNÍ: Možné nebezpečné optické záření vyzařované tímto výrobkem. Nedívejte se na provozní lampu. Může být škodlivé pro oči.



Poznámka: Napájecí adaptér není vodotěsný a je určen pouze pro vnitřní použití. Nepoužívejte jej v extrémně vlhkém prostředí nebo na místech, která mohou způsobit vniknutí vody.

Parametry

Název: Chytrá kamera
Rozměry výrobku: 78 × 77 × 128 mm
Provozní teplota: -10 °C až 45 °C
Maximální výstupní výkon Wi-Fi:
2412–2472 MHz, 20 dBm
5180-5320MHz, 5500-5700MHz, 5745-5825MHz
Provozní frekvence Bluetooth: 2402–2480 MHz
Maximální výstupní výkon Bluetooth: 20 dBm
Model: MBC22
Jmenovitý příkon: 5 V ⎓ 2 A
Čistá hmotnost: Asi 305 g
Rozlišení: 2560 × 1440
Video kodek: H.265
Bezdrátová konektivita: Wi-Fi IEEE 802.11a/b/g/n/ac/ax 2,4 GHz/5 GHz, Bluetooth 5.3
Kompatibilita: Android™ 8 a novější nebo iOS 12.0 a novější
Úložiště: Karta microSD (podporováno 16–256 GB)/Cloudové úložiště/Síťové úložiště (NAS)

Specifikace externího adaptéru AC

Výrobce: Jiangxi Jian Aohai Technology Co., Ltd.
Identifikátor modelu: A232-050200U-EU2
Vstupní napětí: 100–240 VAC, 50/60 Hz, 0,35 A
Výstupní napětí: 5,0 V ⎓ 2,0 A 10 W
Průměrná aktivní účinnost: ≥78,8 %
Účinnost při nízkém zatížení (10 %): ≥75,0 %
Spotřeba energie bez zatížení: ≤0,10 W

Vyrobeno pro: Xiaomi Communications Co., Ltd.
Výrobce: Shanghai Moshon Technology Co., Ltd.
(Společnost ekosystému Mi)
Adresa: No. 668 Shenzhuan Road, Songjiang Hi-Tech Park,
Caohejing Development Zone, Shanghai, China
Další informace naleznete na webových stránkách www.mi.com
Verze uživatelské příručky: V1.0

EU REP.
Xiaomi Technology Netherlands B.V.
Prinses Beatrixlaan 582, 2595BM, The Hague, The Netherlands
contact@support.mi.com
UK REP.
Xiaomi Technology UK Limited
Davidson House, Forbury Square, Reading, Berkshire RG1 3EU
contact@support.mi.com

22
PAP