SCARLETT®

Забота начинается с меня

SC-CE20G31

РУКОВОДСТВО ПО ЭКСПЛУАТАЦИИ



ИЗМЕЛЬЧИТЕЛЬ

www.scarlett.ru

★★★★★ ПОДАРОК ЗА ОТЗЫВ

1. Напиши отзыв на приобретенный товар SCARLETT на сайте магазина, где этот товар приобретался*
2. Заполни простую анкету на сайте: **https://www.scarlett.ru/promo/otzyv/**
3. Получи гарантированный подарок**

ПИШИ ОТЗЫВ - ЗАБИРАЙ КЕШБЭК!

* Если на сайте, где куплен товар, оставить отзыв невозможно, оставь отзыв на сайтах: **https://otzovik.com**, **https://irecommend.ru** или **https://market.yandex.ru**

** Гарантированный подарок - **кешбэк**, получаемый Победителем Акции посредством виртуальной банковской карты, вручаемой в рамках Акции, представляющей собой 16-значный буквенно-цифровой код, который необходимо активировать на сайте **v.prostodar.ru**. Карта вручается путем отправки буквенно-цифрового кода на электронную почту Победителя Акции. При активации необходимо указать номер банковской карты, на которую необходимо зачислить денежные средства. Получение подарка производится на банковские карты только российских банков (карты **Mastercard**, **VISA** или **МИР**). Срок зачисления зависит от банка Победителя Акции. Срок, в течение которого необходимо активировать карту, указывается в e-mail сообщении при отправке банковской карты. Подробная информация об организации Акции, о правилах ее проведения, количестве подарков, сроках, месте и порядке их получения размещена на сайте: **https://www.scarlett.ru/promo/otzyv**

РУКОВОДСТВО ПО ЭКСПЛУАТАЦИИ
INSTRUCTION MANUAL
ПАЙДАЛАНУ ЖӨНІНДЕГІ НҰСҚАУЛЫҚ

RUS ИЗМЕЛЬЧИТЕЛЬ 3
ENG CHOPPER 6
KAZ ҰНТАҚТАҒЫШ 9

RUS ОПИСАНИЕ

1. Кнопка высокой скорости (II)
2. Кнопка низкой скорости (I)
3. Моторный блок
4. Крышка чаши
5. Насадка для измельчения
6. Чаша (объем 2л)
7. Антивибрационная прокладка

ENG DESCRIPTION

1. High speed button (II)
2. Low speed button (I)
3. Motor unit
4. Bowl lid
5. Chopper attachment
6. Bowl (volume 2L)
7. Anti-vibration pad

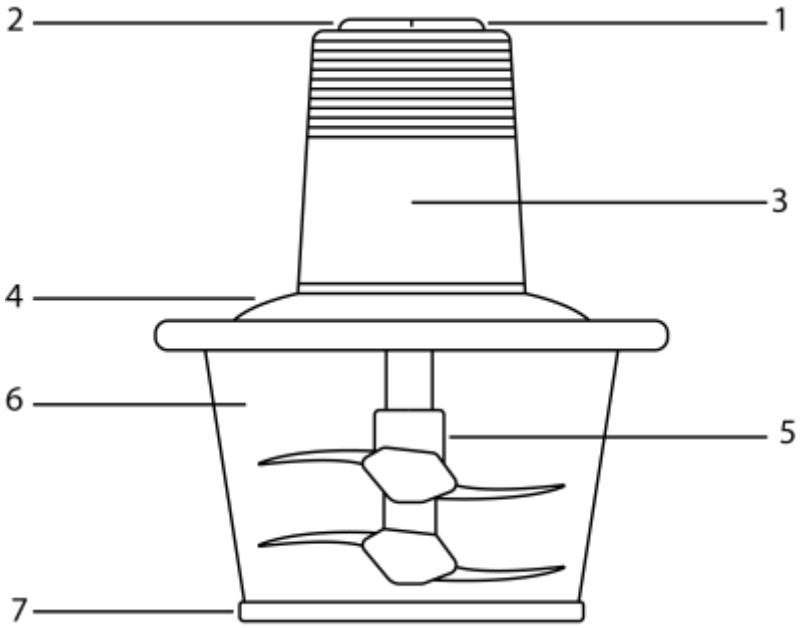

KAZ СИПАТТАМА

1. Жоғары жылдамдық түймесі (II)
2. Төмен жылдамдық түймесі (I)
3. Мотор блогы
4. Ыдыс қақпағы
5. Ұсақтағыш қондырмасы
6. Ыдыс (көлемі 2л)
7. Дірілге қарсы төсем

220- 240 V ~ 50 Hz **Класс защиты II**	**Nominal Power 500 W** **Номинальная мощность 500 Вт** **Max. Power 600 W** **Макс. Мощность 600 Вт**	**1.61 / 2.05 kg**	**mm** **118** **219** **239**

RUS РУКОВОДСТВО ПО ЭКСПЛУАТАЦИИ

МЕРЫ БЕЗОПАСНОСТИ

- Внимательно прочитайте данную инструкцию перед эксплуатацией прибора во избежание поломок при использовании.
- Перед первоначальным включением проверьте, соответствуют ли технические характеристики, указанные на изделии параметрам электросети.
- Неправильное обращение может привести к поломке изделия, нанести материальный ущерб и причинить вред здоровью пользователя.
- Прибор предназначен для использования только в бытовых целях согласно данному Руководству по эксплуатации. Прибор не предназначен для промышленного и коммерческого применения, а также для использования:

– в кухонных зонах для персонала в магазинах, офисах и прочих производственных помещениях;

– в фермерских домах;

– клиентами в гостиницах, мотелях, пансионатах и других похожих мест проживания.

- Не использовать вне помещений или в условиях повышенной влажности.
- Всегда отключайте устройство от электросети перед сборкой, разборкой и очисткой, или если Вы его не используете.
- Во избежание поражения электрическим током и возгорания, не погружайте моторную часть в воду или другие жидкости и не подставляйте ее под струю воды. Если это случилось, немедленно отключите устройство от электросети и, прежде чем пользоваться им дальше, проверьте работоспособность и безопасность прибора у квалифицированных специалистов.
- Прибор не предназначен для использования лицами (включая детей) с пониженными физическими, сенсорными или умственными способностями или при отсутствии у них жизненного опыта или знаний, если они не находятся под присмотром или не проинструктированы об использовании прибора лицом, ответственным за их безопасность.
- Приборы могут использоваться лицами с ограниченными физическими, сенсорными или умственными способностями или отсутствием опыта и знаний, если они были проинструктированы относительно безопасного использования прибора и если они понимают связанные с этим опасности.
- Этот прибор не должен использоваться детьми. Храните прибор и его шнур в недоступном для детей месте.
- Дети должны находиться под присмотром для недопущения игр с прибором.
- Не оставляйте включенный прибор без присмотра.
- Не используйте принадлежности, не входящие в комплект поставки.
- При повреждении шнура питания его замену, во избежание опасности, должны производить изготовитель, сервисная служба или подобный квалифицированный персонал.
- Следите, чтобы шнур питания не касался острых кромок и горячих поверхностей.
- При отключении прибора от электросети не тяните за шнур питания, беритесь за вилку. Не перекручивайте и ни на что не наматывайте его.
- По завершении работы, прежде, чем извлекать продукты и насадки, отключите прибор от электросети и дождитесь полной остановки электродвигателя.

ВНИМАНИЕ: Режущие лезвия очень острые и представляют опасность. Обращайтесь с ними крайне осторожно!

ВНИМАНИЕ: Запрещено переполнять прибор или использовать его без продуктов. Не превышайте допустимое время непрерывной работы.

- Не помещайте в чашу горячие ингредиенты (>70ºС).
- Не пытайтесь самостоятельно ремонтировать прибор или заменять какие-либо детали. При обнаружении неполадок обращайтесь в ближайший Сервисный центр.
- Если изделие некоторое время находилось при температуре ниже 0ºС, перед включением его следует выдержать в комнатных условиях не менее 2 часов.
- Производитель оставляет за собой право без дополнительного уведомления вносить незначительные изменения в конструкцию изделия, кардинально не влияющие на его безопасность, работоспособность и функциональность.
- Дата производства указана на изделии и/или на упаковке, а также в сопроводительной документации, в формате XX.XXXX, где первые две цифры «XX» – это месяц производства, следующие четыре цифры «XXXX» – это год производства.

ПОДГОТОВКА К РАБОТЕ

- Перед первоначальным использованием вымойте все съемные части теплой водой с моющим средством и тщательно просушите. Моторную часть снаружи протрите мягкой, слегка влажной тканью.
- **Запрещается погружать моторную часть в любые жидкости и мыть ее водой.**

РАБОТА

Измельчитель идеально подходит для измельчения зелени и овощей, сыра, большинства сортов орехов, сухофруктов. Крупные продукты, такие как мясо, сыр, лук, морковь предварительно необходимо нарезать. С орехов удалить скорлупу, мясо отделить от костей и сухожилий.

Измельчитель не подходит для колки льда, измельчения очень твердых продуктов, таких как кофейные зерна, мускатный орех, злаки.

- Положите антивибрационную прокладку на плоскую ровную поверхность, затем поместите в нее чашу.
- Снимите защитные чехлы с лезвий насадки для измельчения.

Внимание: будьте осторожны, не прикасайтесь к лезвиям, так как они очень острые!

- Поместите насадку для измельчения на центральный штифт чаши.
- Загрузите в чашу продукты.
- Закройте чашу крышкой.
- Установите моторный блок на чашу, совместив его центральное отверстие со стыковочной частью насадки для измельчения.
- Нажмите и удерживайте кнопку высокой или низкой скорости для начала работы. Чем выше скорость, тем мельче текстура продукта. Для крупно нарезанных продуктов используйте низкую скорость.
- Отпустите кнопку для прекращения работы.

Примечание:
Избегайте непрерывной работы мотора более 30 секунд. Если в течение 30 секунд желаемый эффект не достигнут, дайте устройству остыть до комнатной температуры (около 2 минут) и повторите процесс – это поможет продлить срок службы изделия.

- Убедитесь, что нож насадки для измельчения полностью остановился, прежде чем снимать моторный блок.
- Отключите устройство от сети.
- Снимите моторный блок.
- Осторожно выньте насадку для измельчения, взявшись за пластиковый стержень.
- Выложите измельченные продукты из чаши.

ОБРАБАТЫВАЕМЫЙ ПРОДУКТ	**ВРЕМЯ (сек)**	**ПРИМЕЧАНИЕ**
Свинина/Говядина	30	Предварительно нарезать на кусочки, удалить кости, шкуру и сухожилия
Чеснок	15	Предварительно очистить продукт
Чили	15	-
Морковь	30	Предварительно очистить продукт и нарезать на кусочки
Картофель	10	Предварительно очистить продукт и нарезать на кусочки
Капуста	10	Предварительно очистить продукт и нарезать на кусочки
Зелень	10	При измельчении зелени не наполняйте чашу выше верхнего ножа. Во время измельчения следите чтобы длинные палки не намотались на нож
Батат	20	Добавление небольшого количества жидкости поможет улучшить процесс измельчения.
Сельдерей	15	Добавление небольшого количества жидкости поможет улучшить процесс измельчения.
Мягкие фрукты	25	Добавление небольшого количества жидкости поможет улучшить процесс измельчения.

ОЧИСТКА И УХОД

- После окончания работы выключите прибор и отключите его от электросети.
- Сразу же (не замачивая надолго) вымойте все съемные части теплой мыльной водой, после чего протрите сухим чистым полотенцем.
- Моторный блок протрите мягкой влажной тканью.
- Не используйте жесткие губки, абразивные и агрессивные чистящие средства.

ХРАНЕНИЕ

- Перед хранением убедитесь, что прибор отключен от электросети.
- Выполните требования раздела ОЧИСТКА И УХОД.
- Храните прибор в сухом чистом месте.



Данный символ на изделии, упаковке и/или сопроводительной документации означает, что использованные электрические и электронные изделия не должны выбрасываться вместе с обычными бытовыми отходами. Их следует сдавать в специализированные пункты приема.

Для получения дополнительной информации о существующих системах сбора отходов обратитесь к местным органам власти.

Правильная утилизация поможет сберечь ценные ресурсы и предотвратить возможное негативное влияние на здоровье людей и состояние окружающей среды, которое может возникнуть в результате неправильного обращения с отходами.

ENG INSTRUCTION MANUAL

IMPORTANT SAFEGUARDS

- Read this manual carefully before using the appliance to avoid damage during use.
- Before initial use, check that the technical specifications indicated on the product correspond to the electrical network parameters.
- Incorrect handling may result in product failure, material damage, and injury to the user.
- This appliance is intended for household use only, as described in this instruction manual. This appliance is not intended for industrial or commercial use, nor for use in:

– in staff kitchen areas in stores, offices, and other industrial settings;
– in farmhouses;
– by customers in hotels, motels, boarding houses, and other similar accommodations.

- Do not use outdoors or in wet conditions.
- Always unplug the appliance from the power supply before assembly, disassembly, cleaning, or when not in use.
- To reduce the risk of electric shock or fire, do not immerse the motor part in water or other liquids or expose it to running water. If this happens, unplug the appliance immediately and have the functionality and safety of the appliance checked by qualified personnel before using it any further.
- This appliance is not intended for use by persons (including children) with reduced physical, sensory, or mental capabilities, or lack of experience and knowledge, unless they have been given supervision or instruction concerning use of the appliance by a person responsible for their safety.
- The appliance can be used by persons with reduced physical, sensory, or mental capabilities, or lack of experience and knowledge, if they have been given supervision and instruction concerning use of the appliance in a safe way and if they understand the hazards involved. This appliance is not for use by children.

Keep the appliance and its cord out of the reach of children. Children should be supervised to ensure that they do not play with the appliance. Do not leave the appliance unattended when switched on. Do not use accessories that are not supplied. If the power cord is damaged, it must be replaced by the manufacturer, its service agent, or similarly qualified persons to avoid a hazard. Keep the power cord away from sharp edges and hot surfaces. When disconnecting the appliance from the power outlet, do not pull on the power cord; grasp it by the plug. Do not twist or wrap it around anything. After use, unplug the appliance and wait until the motor has stopped completely before removing food or attachments.

WARNING: The cutting blades are extremely sharp and dangerous. Handle them with extreme care!

WARNING: Do not overfill the appliance or operate it without ingredients. Do not exceed the maximum continuous operation time.

- Do not place hot ingredients (>70ºC) in the bowl.
- Do not attempt to repair the appliance or replace any parts yourself. If any problems are detected, contact your nearest Service Center.
- If the appliance has been exposed to temperatures below 0ºC, allow it to cool to room temperature for at least 2 hours before turning it on.
- The manufacturer reserves the right to make minor design changes to the product without prior notice that do not materially affect its safety, performance, or functionality.
- The production date is indicated on the product and/or on the packaging, as well as in the accompanying documentation, in the format XX.XXXX, where the first two digits “XX” are the month of production, the next four digits “XXXX” are the year of production.

GETTING STARTED

- Before initial use, wash all removable parts with warm water and detergent and dry thoroughly. Wipe the outside of the motor with a soft, slightly damp cloth.
- **Do not immerse the motor in any liquids or wash it with water.**

OPERATION

The chopper is ideal for chopping herbs and vegetables, cheese, most nuts, and dried fruits. Larger items such as meat, cheese, onions, and carrots should be pre-cut. Remove the shells from nuts, and separate the meat from bones and tendons. The chopper is not suitable for crushing ice or chopping very hard items such as coffee beans, nutmeg, or grains.

- Place the anti-vibration pad on a flat, level surface, then place the bowl in it.
- Remove the protective covers from the chopper blades.
  Caution: Be careful not to touch the blades, as they are very sharp!
- Place the chopper blade on the center pin of the bowl.
- Load the ingredients into the bowl.
- Close the bowl with the lid.
- Place the motor unit onto the bowl, aligning its center hole with the chopper attachment.
- Press and hold the high or low speed button to start the blender. The higher the speed, the finer the texture of the food. For coarsely chopped ingredients, use the low speed.

- Release the button to stop the blender.
  Note: Avoid running the motor continuously for more than 30 seconds. If the desired effect is not achieved within 30 seconds, allow the unit to cool to room temperature (about 2 minutes) and repeat the process. This will help prolong the life of the product.
- Ensure the chopper blade has come to a complete stop before removing the motor unit.
- Unplug the unit.
- Remove the motor unit.
- Carefully remove the chopper attachment by the plastic rod.
- Remove the chopped ingredients from the bowl.

PRODUCT	TIME (sec)	REMARKS
Pork/Beef	30	Pre-cut into pieces, removing bones, skin, and tendons
Garlic	15	Pre-clean the product
Chili	15	-
Carrots	30	Pre-clean and cut the product
Potatoes	10	Pre-clean and cut the product
Cabbage	10	Pre-clean and cut the product
Greens	10	When chopping greens, do not fill the bowl above the top blade. While chopping, be careful not to let long stalks get tangled around the blade
Sweet potatoes	20	Adding a small amount of liquid will help improve the chopping process
Celery	15	Adding a small amount of liquid will help improve the chopping process
Soft fruits	25	Adding a small amount of liquid will help improve the chopping process

CLEANING AND CARE

- After use, turn off the appliance and unplug it.
- Immediately (without soaking for too long) wash all removable parts with warm, soapy water, then wipe dry with a clean towel.
- Wipe the motor unit with a soft, damp cloth.
- Do not use hard sponges, abrasives, or harsh cleaning agents.

STORAGE

- Before storing, ensure the appliance is unplugged.
- Follow the instructions in the CLEANING AND CARE section.
- Store the appliance in a clean, dry place.



This symbol on the product, packaging, and/or accompanying documentation means that used electrical and electronic products should not be disposed of with normal household waste. They should be taken to designated collection points. For more information about available collection systems, please

contact your local authorities. Proper disposal will help save valuable resources and prevent potential negative impacts on human health and the environment, which could otherwise arise from inappropriate waste handling.

KAZ ПАЙДАЛАНУ ЖӨНІНДЕГІ НҰСҚАУЛЫҚ ҚАУІПСІЗДІК ШАРАЛАРЫ

- Пайдалану кезінде бұзылмауы үшін құралды қолданудың алдында осы нұсқауды ықыласпен оқып шығыңыз.
- Алғашқы қосудың алдында бұйымның техникалық сипаттамасының жапсырмадағы, электр жүйесінде көрсетілген параметрлеріне сәйкестігін тексеріңіз.
- Дұрыссыз қолдау бұйымның бұзылуына әкеліп соғуы, заттай зиян іп келтіріп және пайдаланушының денсаулығына зиян тигізуі мүмкін.
- Аспап тек тұрмыстық мақсаттарда ғана пайдалануға арналған. Аспап өнеркәсіптік және сауда-саттық мақсатында қолдануға, сондай-ақ мына жерлерде пайдалануға арналмаған:

– дүкендердегі, кеңселердегі және басқа да өнеркәсіптік үй-жайлардағы қызметкерлерге арналған асүй аймақтарында;
– фермерлердің үйлерінде;
– қонақүйлерде, мотельдерде, пансионаттарда және соларға ұқсас тұрғын жайларда клиенттердің пайдалануына арналмаған.

- Жайдан тыс не жоғары дымқылды жағдайда қолданылмайды.
- Егер құрылғыны пайдаланбайтын болсаңыз, оны тазалар алдында электр желісінен әрқашан ажыратып қойыңыз.
- Электр тогы соғуынан және от шығуынан аулақ болу үшін аспапты суға немесе басқа сұйық заттарға матырмаңыз.
- Дене, жүйке не болмаса ақыл-ой кемістігі бар, немесе осы құрылғыны қауіпсіз пайдалану үшін тәжірибесі мен білімі жеткіліксіз адамдардың (соның ішінде балалардың) қауіпсіздігі үшін жауап беретін адам қадағаламаса немесе аспапты пайдалану бойынша нұсқау бермесе, олардың бұл аспапты қолдануына болмайды.
- Құрылғыларды физикалық, сенсорлық немесе ақыл-ой қабілеттері шектеулі немесе тәжірибесі мен білімі жоқ адамдар, егер олар құрылғыны қауіпсіз пайдалану туралы нұсқау берілсе және олармен байланысты қауіптерді түсінсе, қолдана алады.
- Бұл құрылғыны балалар пайдаланбауы керек. Құрылғыны және оның сымын балалардың қолы жетпейтін жерде сақтаңыз
- Балалар аспаппен ойнамауы үшін оларды үнемі қадағалап отыру керек.
- Токқа қосылған аспапты қараусыз қалдырмаңыз.
- Жеткізілім жинағына кірмейтін керек-жарақтарды пайдаланбаңыз.
- Қуат бауы бүлінген жағдайда, қатерден аулақ болу үшін оны ауыстыруды өндіруші, сервистік қызмет немесе соған ұқсас білікті қызметкерлер іске асыруға тиіс.
- Қуат көзіне қосу сымы өткір жиектер мен ыстық заттарға тиіп тұрмауын қадағалаңыз.
- Қуат көзіне қосу сымын тартқыламаңыз, ширатпаңыз және ешқандай затқа оны орамаңыз.

- Жұмысты аяқтағаннан кейін, азық-түлік пен қондырмаларды алып шықпас бұрын аспапты электр желісінен ажыратыңыз да, электр қозғалтқыш толық тоқтағанша күте тұрыңыз.
  ЕСКЕРТУ:Саптамаларды қосудан өшіру батырмасын басып, саптаманы шешіңіз.
  ЕСКЕРТУ: Аспапты асыра толтыруға немесе азық-түліксіз пайдалануға тыйым салынады. Үздіксіз жұмыс істеуге рұқсат етілген уақыттан асырып жібермеңіз.
- Процессорды ыстық азық-түлік салмаңыз (> 70ºC).
- Құрылғыны өз бетіңізше жөндеуге талпынбаңыз. Олқылықтар пайда болса жақын арадағы сервис орталығына апарыңыз.
- Егер бұйым біршама уақыт 0ºC-тан төмен температурада тұрса, іске қосар алдында оны кем дегенде 2 сағат бөлме температурасында ұстау керек.
- Өндіруші бұйымның қауіпсіздігіне, жұмыс өнімділігі мен жұмыс мүмкіндіктеріне түбегейлі әсер етпейтін болмашы өзгерістерді оның құрылмасына қосымша ескертпестен енгізу құқығын өзінде қалдырады.
- Жасап шығарылған күні бұйымда және (немесе) қаптамада, сондай-ақ ілеспе құжаттамада, XX.XXXX пішімінде көрсетілген, мұндағы алғашқы екі сан «XX» – жасап шығарылған айы, келесі төрт сан «XXXX» – жасап шығарылған жылы.

ЖҰМЫСҚА ДАЙЫНДАУ

- Ең алғаш рет пайдаланар алдында барлық алмалы бөліктерді жуғыш зат қосылған жылы сумен жуыңыз да, әбден құрғатыңыз. Қозғалтқыш бөліктің сыртын сәл дымқыл жұмсақ шүберекпен сүртіңіз.
- **Қозғалтқыш бөлікті кез келген сұйық заттарға батыруға және оны сумен жууға тыйым салынады.**

ЖҰМЫС

Ұсақтағыш шөптер мен көкөністерді, ірімшікті, жаңғақтардың көпшілігін және кептірілген жемістерді турауға өте ыңғайлы. Ет, ірімшік, пияз және сәбіз сияқты ірі тағамдарды алдын ала кесу керек. Жаңғақтардан қабықтарын алып тастаңыз, етті сүйектер мен сіңірлерден бөліңіз. Ұсақтағыш мұзды ұсақтауға немесе кофе дәндері, мускат жаңғағы немесе дәндер сияқты өте қатты заттарды турауға жарамайды.

- Дірілге қарсы жастықшаны тегіс, тегіс бетке қойыңыз, содан кейін ыдысты соған салыңыз.
- Ұсақтағыш пышақтарының қорғаныс қақпақтарын алыңыз. Абайлаңыз: Пышақтарға тимеуге тырысыңыз, себебі олар өте өткір!
- Ұсақтағыш пышағын ыдыстың ортаңғы түйреуішіне қойыңыз.
- Ингредиенттерді ыдысқа салыңыз.
- Ыдысты қақпағымен жабыңыз.
- Мотор блогын ыдысқа орналастырыңыз, оның ортаңғы тесігін ұсақтағыш қондырмасымен туралаңыз.
- Блендерді іске қосу үшін жоғары немесе төмен жылдамдық түймесін басып тұрыңыз. Жылдамдық неғұрлым жоғары болса, тағамның құрылымы соғұрлым нәзік болады. Ірі туралған ингредиенттер үшін төмен жылдамдықты пайдаланыңыз.
- Блендерді тоқтату үшін түймені жіберіңіз.
  Ескертпе: Қозғалтқышты 30 секундтан артық үздіксіз іске қоспаңыз. Егер қажетті әсерге 30 секунд ішінде қол жеткізілмесе, құрылғыны бөлме

температурасына дейін суытыңыз (шамамен 2 минут) және процесті қайталаңыз. Бұл өнімнің қызмет ету мерзімін ұзартуға көмектеседі.
- Қозғалтқыш блогын алмас бұрын, ұсақтағыш пышағының толық тоқтағанына көз жеткізіңіз.
- Құрылғыны розеткадан ажыратыңыз.
- Қозғалтқыш блогын алыңыз.
- Ұсақтағыш бекітпесін пластикалық шыбықпен абайлап алыңыз.
- Туралған ингредиенттерді ыдыстан алыңыз.

ӨҢДЕЛГЕН ӨНІМ	УАҚЫТ (сек)	ЕСКЕРТУ
Шошқа/Сиыр еті	30	Сүйектерді, теріні және сіңірлерді алып тастап, бөліктерге кесіңіз
Сарымсақ	15	Өнімді алдын ала тазалаңыз
Чили	15	-
Сәбіз	30	Өнімді алдын ала тазалап, кесіңіз
Картоп	10	Өнімді алдын ала тазалап, кесіңіз
Қырыққабат	10	Өнімді алдын ала тазалап, кесіңіз
Көкөністер	10	Шөптерді тураған кезде, ыдысты үстіңгі пышақтан жоғары толтырмаңыз. Тураған кезде, ұзын сабақтардың пышаққа шатасып қалуына жол бермеңіз
Тәтті картоп	20	Аз мөлшерде сұйықтық қосу турау процесін жақсартуға көмектеседі
Балдыркөк	15	Аз мөлшерде сұйықтық қосу турау процесін жақсартуға көмектеседі
Жұмсақ жемістер	25	Аз мөлшерде сұйықтық қосу турау процесін жақсартуға көмектеседі

ТАЗАЛАУ ЖӘНЕ КҮТІМ
- Пайдаланғаннан кейін құрылғыны өшіріп, розеткадан суырыңыз.
- Барлық алынатын бөлшектерді дереу (ұзақ уақыт суламай) жылы сабынды сумен жуыңыз, содан кейін таза сүлгімен құрғатып сүртіңіз.
- Мотор блогын жұмсақ, дымқыл шүберекпен сүртіңіз.
- Қатты губкаларды, абразивті заттарды немесе қатты тазалау құралдарын пайдаланбаңыз.

САҚТАУ
- Сақтамас бұрын, құрылғының розеткадан ажыратылғанына көз жеткізіңіз.
- ТАЗАЛАУ ЖӘНЕ КҮТІМ бөліміндегі нұсқауларды орындаңыз.
- Құрылғыны таза, құрғақ жерде сақтаңыз.



Өнімдегі, қаптамадағы және/немесе ілеспе құжаттамадағы бұл белгі пайдаланылған электрлік және электрондық өнімдерді кәдімгі тұрмыстық қалдықтармен бірге тастауға болмайтынын білдіреді. Оларды арнайы жинау орындарына апару керек. Қолжетімді жинау жүйелері туралы қосымша ақпарат алу үшін жергілікті билік органдарына хабарласыңыз. Дұрыс тастау құнды ресурстарды үнемдеуге және адам денсаулығы мен қоршаған

ортаға теріс әсер етудің алдын алуға көмектеседі, бұл басқа жағдайда қалдықтарды дұрыс емес өңдеуден туындауы мүмкін.