Пожалуйста, прочитайте инструкцию и предупреждения перед использованием прибора.

1. Лазер представляет опасность для зрения и может повредить сетчатку глаза. **Категорически запрещается направлять лазер в глаза.**

2. Не используйте прибор при высокой температуре. Это сократит срок эксплуатации лазера в приборе.

3. После использования закройте пылезащитный силиконовый колпачок, чтобы внутрь не попала пыль.

4. Для чистки оптического интерфейса прибора используйте специальные средства, предназначенные для чистки оптических разъемов.
Проводите очистку по мере необходимости.

5. Используйте батарею только соответствующего спецификации типа, в противном случае прибор может быть поврежден.

6. Если прибор не используются длительное время, извлеките батарею из него, во избежание возможного вытекания электролита из батареи.

## Описание

Измеритель оптической мощности предназначен для проведения измерений затухания сигнала в оптической линии при строительстве, запуске в эксплуатацию и обслуживании волоконно-оптических линий связи.

Прибор позволяет измерять затухание оптического сигнала в диапазоне от 850 нм до 1625 нм. Это означает, что замеры можно проводить как на многомодовом волокне (длины волн: 850 нм, 980 нм и 1300 нм), так и одномодовом волокне (длины волн 1310 нм, 1490 нм, 1550 нм и 1625 нм).

Для работы в затемненных условиях дисплей прибора имеет  светодиодную подсветку экрана.

## Обзор функций

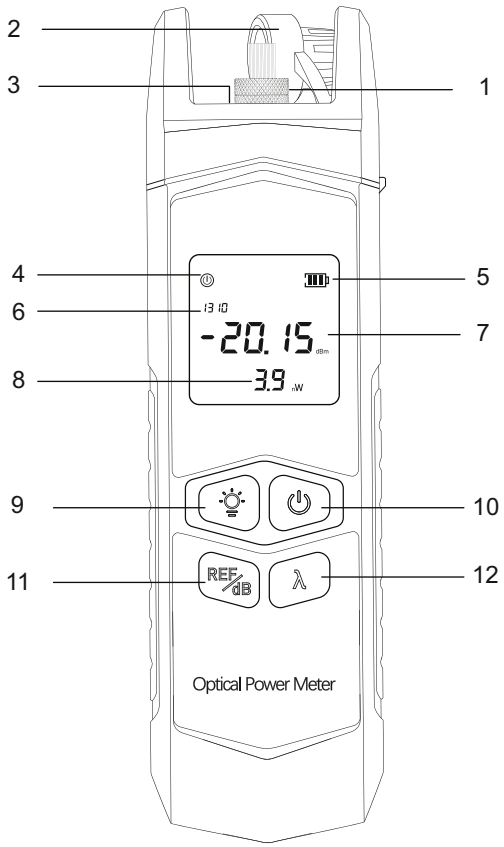


1. Разъем для кабеля
2. Силиконовый колпачок
3. Светодиодный фонарик
4. Индикатор автоматического отключения
5. Индикатор уровня заряда батареи
6. Длина волны
7. Значение мощности
8. Значение линейной мощности
9. Кнопка включения фонарика
10. Кнопка включения питания
11. Кнопка установки референса/единица измерения
12. Кнопка выбора длины волны

## Включение

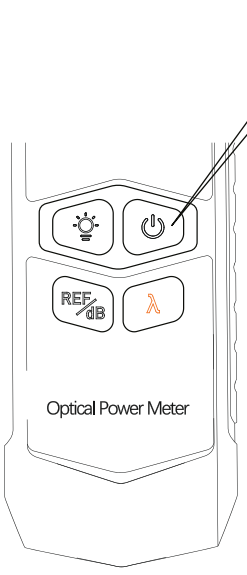


Для включения нажмите на кнопку включения.

Прибор имеет функцию автоматического выключения. Время автоматического выключения составляет 15 минут. Если вы хотите отменить эту функцию, нажмите и удерживайте кнопку питания, когда прибор включён.

После включения значок « » на экране исчезнет, указывая на то, что автоматическое выключение отключено.

## Выбор длины волны




Для переключения длину волны измерения, нажимайте клавишу «λ», выберите одну из доступных длин: 850 нм, 980 нм, 1300 нм, 1310 нм, 1490 нм, 1550 нм, 1625 нм.

## Калибровка

Вы можете откалибровать значения измерений прибора для любой длины волны.
Для калибровки выберите длину волны, которую вы хотите откалибровать, нажимая на клавишу «λ».
Затем одновременно нажмите клавиши «REF/dB» и «λ», чтобы войти в режим калибровки. В режиме калибровки клавиша «λ» предназначена для уменьшения значения, а клавиша «REF/dB» — для увеличения значения.

Чтобы выйти из режима калибровки и сохранить результаты нажмите кнопку питания.

| Кнопка | Функция |
|---|---|
| REF/dB | Увеличить на 0,1 dB |
| λ | Уменьшить на 0,1 dB |
| ⏻ | Сохранить |

## Спецификация

| | |
|---|---|
| Длина волны | 800~1700 nm |
| Диапазон измерений | -70～+10 dBm |
| Типы подключения | FC/SC/ST - 2,5 мм универсальный разъем |
| Источник питания | Батарея типа AAA1.5V 2 шт. (не входит в комплект поставки) |
| Разрешение | 0.01 dB |
| Температура использования | -10~+60 ℃ |
| Температура хранения | -25~+70 ℃ |
| Габариты/Вес | 127x36.5x28 мм /61 гр. |

## Измерение




После включения на экране отображается измерение мощности в «dBm», а на строчке ниже, отображается измерение мощности в «nW».
Для отображения значения мощности в «dB» однократно нажмите кнопку «REF/dB».
Чтобы установить текущее значение мощности в качестве точки отсчета (референсное значение), нажмите и удерживайте 1 секунду кнопку «REF/dB».
.

.Единицы измерения:
- линейной мощности «nW»
- абсолютной мощности «dBm»
- относительной мощности «dB»

Абсолютная мощность = 10lg линейной мощности / 1mW
Относительная мощность = Абсолютная мощность - реф.значение

## Гарантия

LANTESTER гарантирует устранение любого производственного дефекта, связанного с недостатком материалов или сборки, в течение гарантийного срока, составляющего 12 месяцев, начиная с даты продажи. Гарантия производителя покрывает все расходы, связанные с восстановлением дефектного изделия до его первоначального технического состояния путем ремонта или замены неисправных деталей, включая стоимость необходимой работы по устранению выявленных недостатков. Обязательства LANTESTER в рамках данной гарантии ограничены ремонтом изделия или его заменой.

Данная гарантия не распространяется также на случаи нормального износа изделия, его обслуживание или замену расходных материалов либо аксессуаров.

А также на неисправности, вызванные:
- использованием расходных материалов неподходящего типа;
- попаданием жидкости, пыли или насекомых внутрь изделия;
- действиями непреодолимой силы (несчастный случай, пожар, т.д.);
- механическими повреждениями или перегрузкой изделия;
- повреждения каких-либо хрупких компонентов изделия;
- повреждения, вызванные ударом молнии или скачками питающего напряжения.