KÄRCHER

SE 5
SE 5 Upholstery
SE 5 Car
SE 6 Signature Line

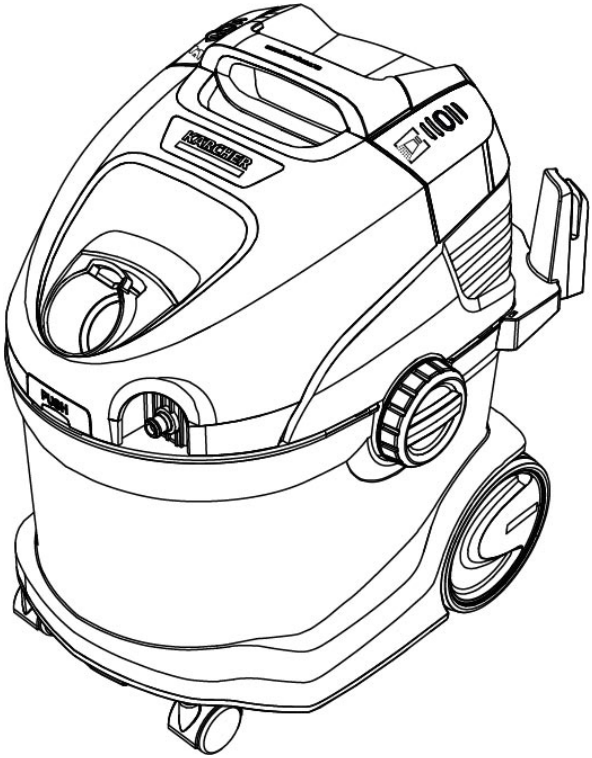

Deutsch	6
English	12
Français	18
Italiano	24
Español	30
Português	37
Nederlands	43
Türkçe	49
Svenska	55
Suomi	61
Norsk	66
Dansk	72
Eesti	78
Latviešu	84
Lietuviškai	90
Polski	96
Magyar	102
Čeština	108
Slovenčina	114
Slovenščina	120
Româneşte	125
Hrvatski	132
Srpski	138
Ελληνικά	144
Русский	150
Українська	157
Қазақша	164
Български	171
العربية	182

001

Register your product
www.kaercher.com/welcome

59512100 (08/24)

A

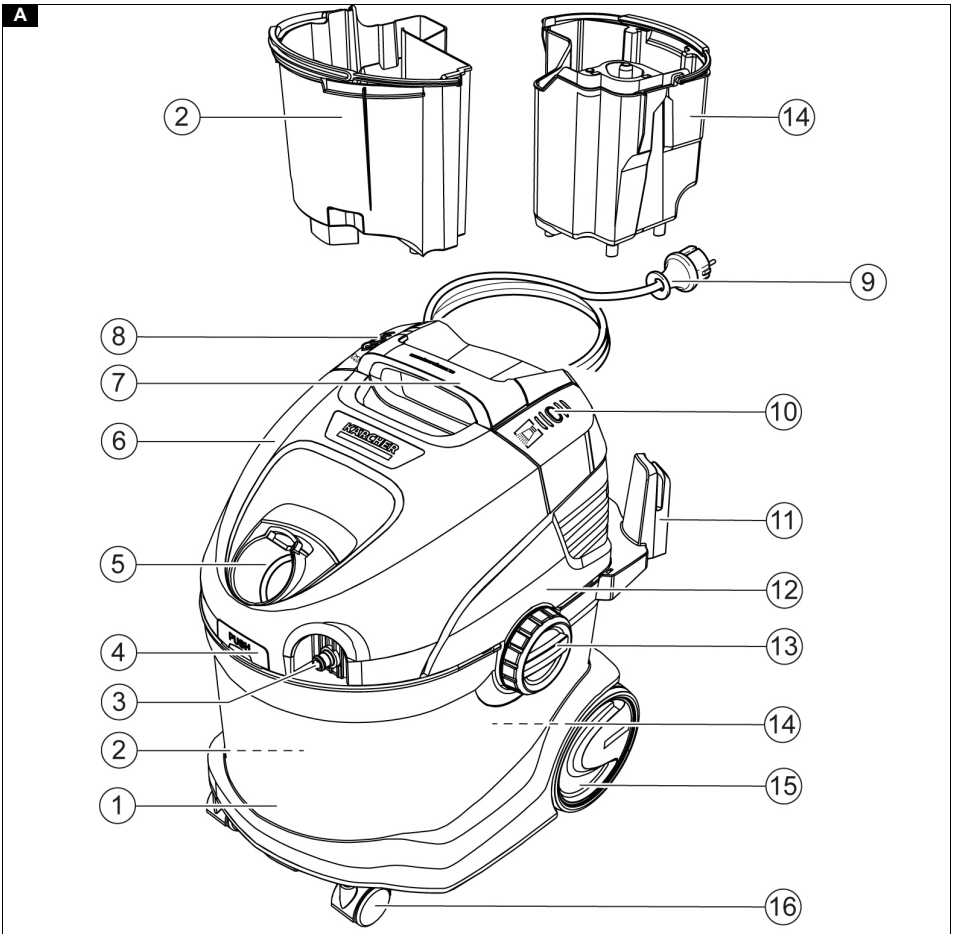
2
14
9
8
7
10
6
11
5
12
13
4
3
14
2
15
1
16

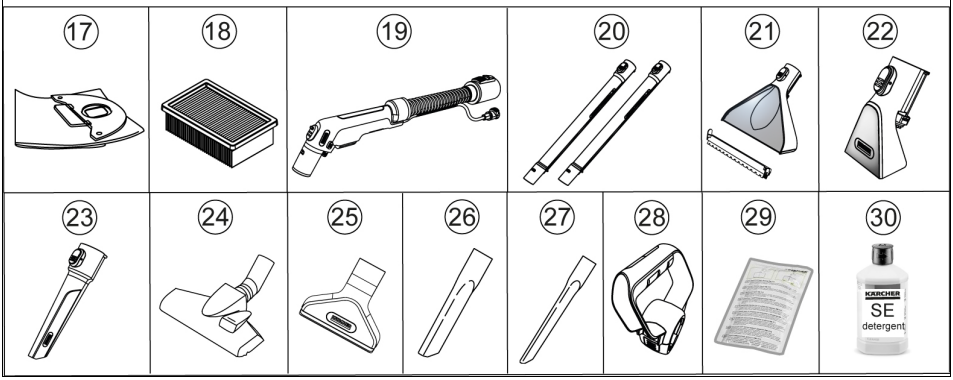
17
18
19
20
21
22
23
24
25
26
27
28
29
30
KÄRCHER
SE
detergent


B
KÄRCHER
Howto

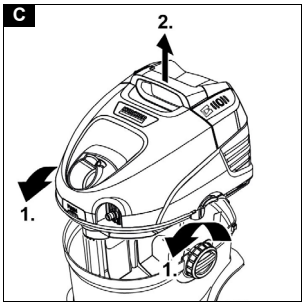
C
2.
1.
1.

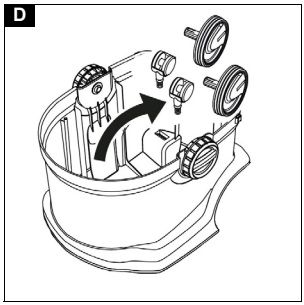
D

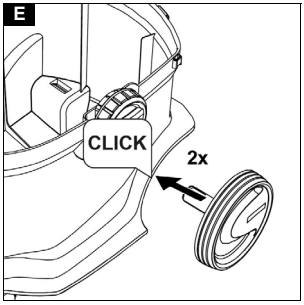
E
CLICK
2x

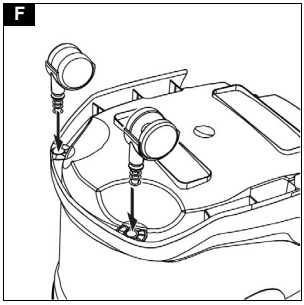
F

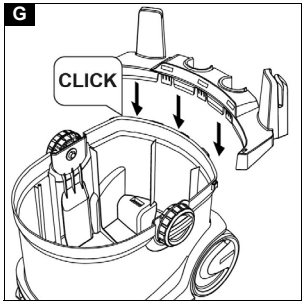
G
CLICK

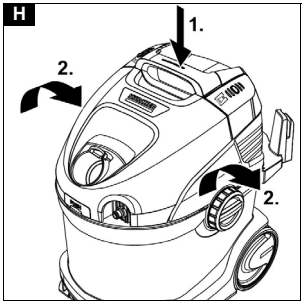
H
1.
2.
2.

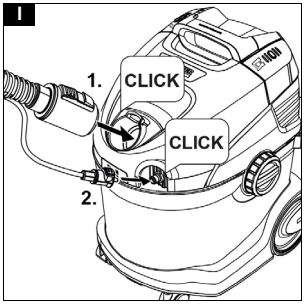
I
1.
CLICK
CLICK
2.

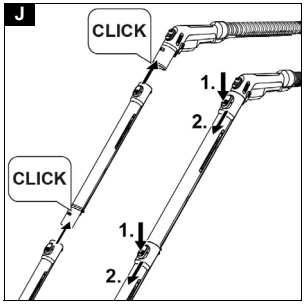
J
CLICK
1.
2.
CLICK
1.
2.

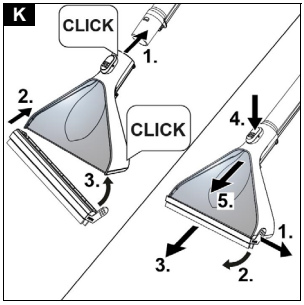
K
CLICK
1.
2.
CLICK
3.
4.
5.
1.
3.
2.

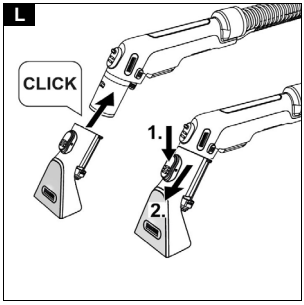
L
CLICK
1.
2.

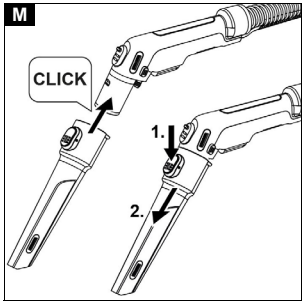
M
CLICK
1.
2.

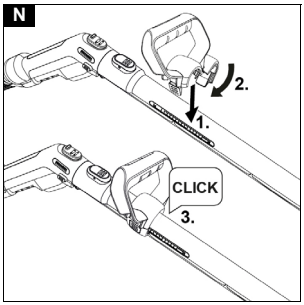
N
2.
1.
CLICK
3.

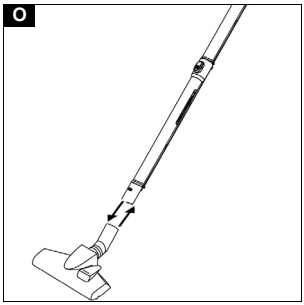
O

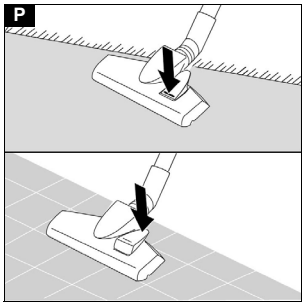
P

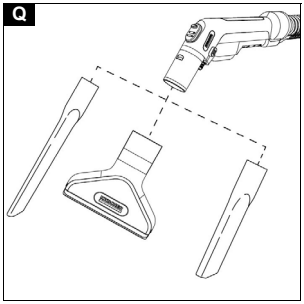
Q

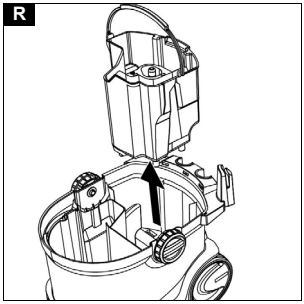
R

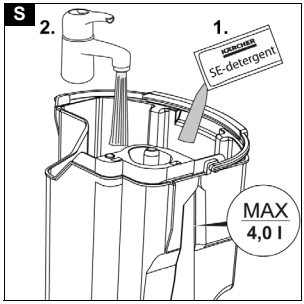
S
2.
1.
KÄRCHER
SE-detergent
MAX
4,0 l

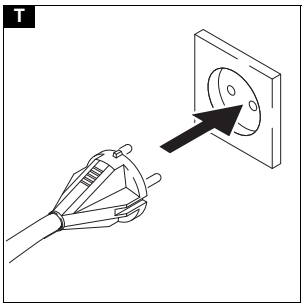
T

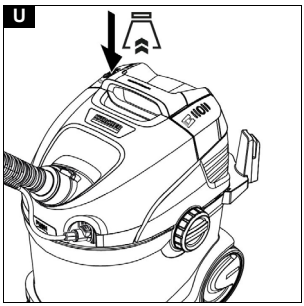
U

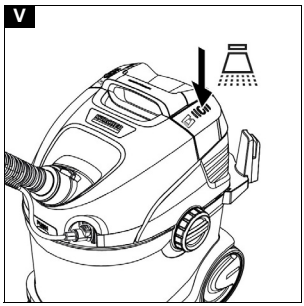
V

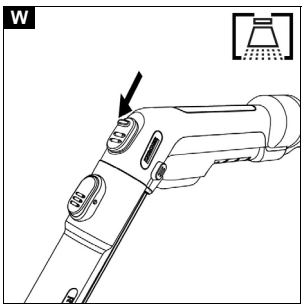
W

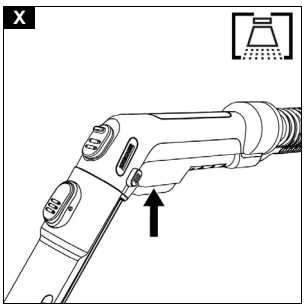
X

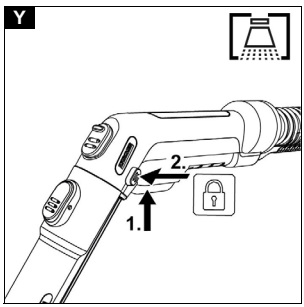
Y
2.
1.

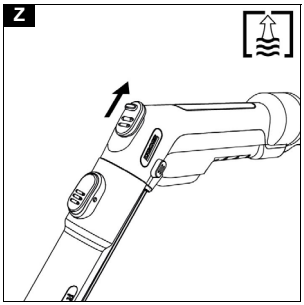
Z

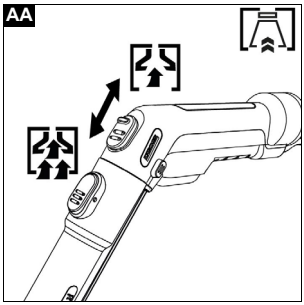
AA

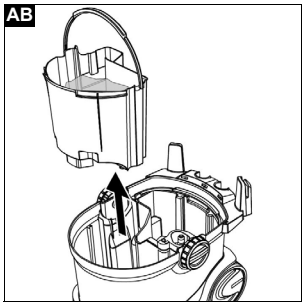
AB

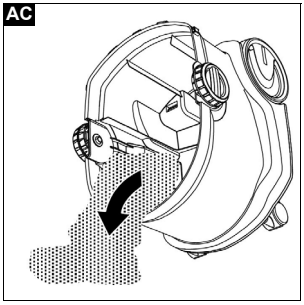
AC

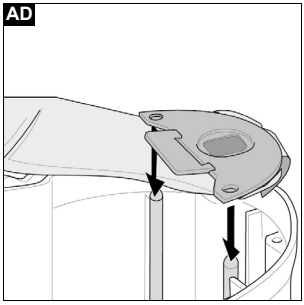
AD

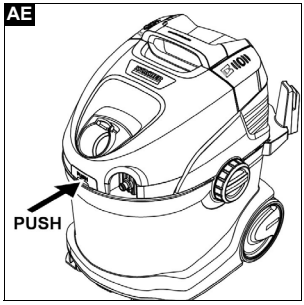
AE
PUSH

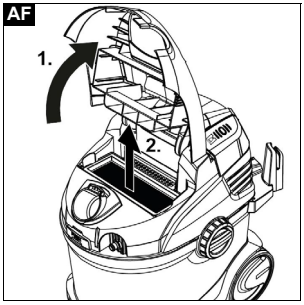
AF
1.
2.

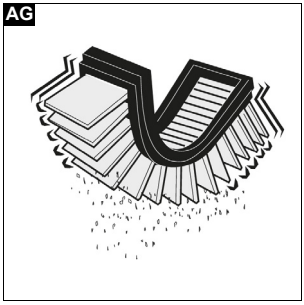
AG

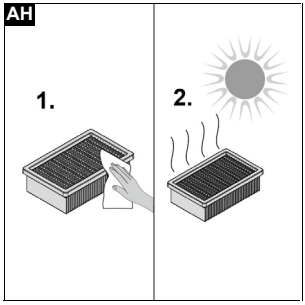
AH
1.
2.

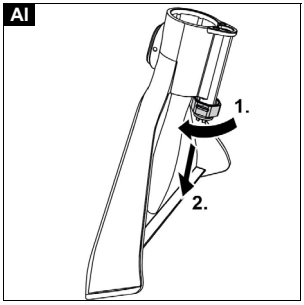
AI
1.
2.

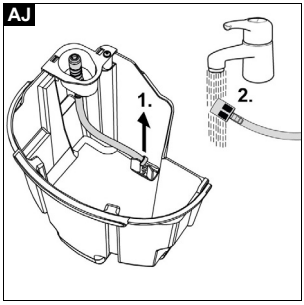
AJ
1.
2.

Η σήτα βρίσκεται στο άκρο του ελαστικού σωλήνα.

b Καθαρίστε τη σήτα με τρεχούμενο νερό.

Εικόνα AJ

4. Ξεπλύνετε το δοχείο καθαρού νερού με καθαρό νερό.
5. Τοποθετήστε τη σήτα στο δοχείο καθαρού νερού.
6. Τοποθετήστε το δοχείο καθαρού νερού πάλι μέσα στο μεγάλο δοχείο.

Αντιμετώπιση βλαβών

Από το ακροφύσιο δεν βγαίνει νερό

Δοχείο καθαρού νερού άδειο

- Γεμίστε το δοχείο καθαρού νερού.

Λερωμένη σήτα καθαρού νερού,

- Καθαρίστε τη σήτα καθαρού νερού.

Το δοχείο καθαρού νερού δεν έχει τοποθετηθεί σωστά.

- Τοποθετήστε σωστά το δοχείο καθαρού νερού.

Η σύνδεση μεταξύ των εξαρτημάτων και του σωλήνα ψεκασμού/αναρρόφησης δεν είναι σωστή.

- Κάντε τη σύνδεση σωστά.

Χαλασμένη αντλία καθαριστικού υγρού,

- Απευθυνθείτε στο τμήμα εξυπηρέτησης πελατών.

Ανομοιόμορφη δέσμη ψεκασμού

Το ακροφύσιο ψεκασμού στο εξάρτημα για αναρρόφηση πλύσης είναι βρώμικο.

- Καθαρίστε το ακροφύσιο ψεκασμού στο αντίστοιχο εξάρτημα.

Ανεπαρκής ισχύς αναρρόφησης

Η βάνα δευτερεύοντα αέρα είναι πολύ ανοιχτή.

- Κλείστε τη βάνα δευτερεύοντα αέρα.

Τα εξαρτήματα, ο ελαστικός ή οι άκαμπτοι σωλήνες αναρρόφησης έχουν βουλώσει.

- Επιδιορθώστε αντίστοιχα.

Η σακούλα φίλτρου είναι γεμάτη.

- Αδειάστε τη σακούλα φίλτρου.

Το λεπτό πτυχωτό φίλτρο είναι βρώμικο.

- Καθαρισμός του λεπτού πτυχωτού φίλτρου

Το λεπτό πτυχωτό φίλτρο είναι φθαρμένο.

- Αντικαταστήστε το λεπτό πτυχωτό φίλτρο.

Αντλία υγρού καθαρισμού σύμφωνα με

Δοχείο καθαρού νερού άδειο

- Γεμίστε το δοχείο καθαρού νερού.

Εγγύηση

Σε κάθε χώρα ισχύουν οι όροι εγγύησης οι οποίοι εκδίδονται από την αρμόδια εταιρεία διανομής μας. Τυχόν βλάβες στη συσκευή σας επιδιορθώνονται από εμάς χωρίς χρέωση εντός της προθεσμίας εγγύησης, εφόσον οφείλονται σε σφάλμα υλικού ή κατασκευής. Σε περίπτωση εγγύησης απευθυνθείτε στον προμηθευτή σας ή στο πλησιέστερο εξουσιοδοτημένο συνεργείο, προσκομίζοντας το παραστατικό της αγοράς.
(για διευθύνσεις βλέπε την πίσω σελίδα)
Περαιτέρω πληροφορίες για την εγγύηση (εάν υπάρχουν) θα βρείτε στην καρτέλα σέρβις της τοπικής ιστοσελίδας της Kärcher στην ενότητα "Downloads".

Τεχνικά στοιχεία

Ηλεκτρική σύνδεση		
Συχνότητα	Hz	50-60
Τάση	V	220-240
Ασφάλεια δικτύου (με χρονοκαθυστέρηση)	A	10
Ονομαστική ισχύς	W	1000
Στοιχεία ισχύος συσκευής		
Μέγιστη ποσότητα καθαρού νερού	l	4
Μέγιστη ποσότητα βρόμικου νερού	l	4
Μέγιστη θερμοκρασία διαλύματος καθαρισμού (T max)	°C	50
Διαστάσεις και βάρη		
Βάρος (χωρίς παρελκόμενα)	kg	7,5
Μήκος x πλάτος x ύψος	mm	424x320 x466
Μετρημένες τιμές σύμφωνα με το EN 60704-2-1		
Στάθμη ηχητικής πίεσης	dB(A)	77

Με την επιφύλαξη τεχνικών αλλαγών.

Содержание

Общие указания 150
Использование по назначению 150
Защита окружающей среды 151
Сервисная служба 151
Принадлежности и запасные части 151
Комплект поставки 151
Символы на устройстве 151
Описание устройства 151
Перед использованием 152
Ввод в эксплуатацию 152
Эксплуатация 152
Уход и техническое обслуживание 156
Помощь при неисправностях 156
Гарантия 157
Технические характеристики 157

Общие указания



Перед первым применением устройства ознакомиться с данной оригинальной инструкцией по эксплуатации и прилагаемыми указаниями по технике безопасности. Действовать в соответствии с ними.
Сохранять обе брошюры для дальнейшего пользования или для следующего владельца.

- Несоблюдение инструкции по эксплуатации может привести к повреждению устройства и опасности травмирования пользователя и других лиц.
- При обнаружении транспортных повреждений сразу проинформировать торгового представителя.
- При распаковке устройства проверить его комплектность и целостность.

код для вызова видеоинструкций см. в:
Рисунок B

Использование по назначению

Устройство предназначено только для использования в домашнем хозяйстве.

- Устройство предназначено для использования в качестве моющего пылесоса для текущей и генеральной очистки ковров с эффектом глубокой очистки в соответствии с положениями, приведенными в данной инструкции по

эксплуатации, и указаниями по технике безопасности.
- С помощью насадки для твердых напольных покрытий для насадки для пола для влажной уборки (входит в комплект поставки) также можно очищать твердые напольные покрытия.
- С соответствующими принадлежностями (входят в комплект поставки) устройство также можно использовать для влажной и сухой уборки.

Защита окружающей среды

Упаковочные материалы поддаются вторичной переработке. Упаковку необходимо утилизировать без ущерба для окружающей среды.

Электрические и электронные устройства часто содержат ценные материалы, пригодные для вторичной переработки, и зачастую такие компоненты, как батареи, аккумуляторы или масло, которые при неправильном обращении или ненадлежащей утилизации представляют потенциальную опасность для здоровья и окружающей среды. Тем не менее, данные компоненты необходимы для правильной работы устройства. Устройства, обозначенные этим символом, запрещено утилизировать вместе с бытовыми отходами.

Указания по компонентам (REACH)
Для получения актуальной информации о компонентах см. *www.kaercher.de/REACH*

Сервисная служба

Филиал фирмы KÄRCHER всегда окажет поддержку в случае возникновения вопросов или неисправностей.

Принадлежности и запасные части

Использовать только оригинальные принадлежности и запасные части. Только они гарантируют безопасную и бесперебойную работу устройства.
Для получения информации о принадлежностях и запчастях см. *www.kaercher.com*.

Комплект поставки

Комплектация устройства указана на упаковке. При распаковке устройства проверить комплектацию. При обнаружении недостающих принадлежностей или повреждений, полученных во время транспортировки, следует уведомить торговую организацию, продавшую устройство.

Символы на устройстве



На головке устройства имеется наклейка, описывающая, как очистить устройство после работы:
1 Выключить устройство и снять головку устройства.
2 Снять бак для чистой воды.
3 Заполнить бак для чистой воды прибл. 1 литром чистой воды.
4 Вставить бак для чистой воды и установить головку устройства.
5 Нажать выключатель функции распыления.
6 Слить воду в раковину.
См. также главу *Окончание работы*

Описание устройства

Оснащение отличается в зависимости от выбранной модели. Описание определенного оснащения приведено на упаковке устройства.
Рисунки см. на страницах с рисунками.
Рисунок A

(1) Контейнер
(2) Бак для грязной воды (в контейнере)
(3) Разъем распылительного шланга
(4) Кнопка разблокировки крішки фильтра
(5) Разъем всасывающего шланга
(6) Крішка фильтра
(7) Ручка для переноски
(8) Выключатель вкл./выкл. двигателя всасывания
(9) Сетевой шнур со штепсельной вилкой
(10) Выключатель вкл./выкл. для распыления воды и моющего средства
(11) Приспособление для хранения принадлежностей / место для хранения, сетевой шнур
(12) Головка устройства
(13) Механизм разблокировки контейнера (с обеих сторон)
(14) Бак для чистой воды (в контейнере)
(15) Колеса (2 шт.)
(16) Направляющие ролики (2 шт.)

⑰ Пылесборный мешок из нетканого материала

⑱ Плоский складчатый фильтр

⑲ Распылительный/всасывающий шланг с кнопкой блокировки

⑳ ** Распылительные/всасывающие трубки 2 x 0,5 м

㉑ ** Насадка для пола для влажной уборки с насадкой для твердых напольных покрытий

㉒ ** Насадка для мягкой мебели для влажной уборки

㉓ ** Щелевая насадка для влажной уборки

㉔ ** Переключаемая насадка для ковровых и твердых напольных покрытий для сухой уборки

㉕ Насадка для мягкой мебели для сухой уборки

㉖ Щелевая насадка для сухой уборки

㉗ ** Удлиненная щелевая насадка для сухой уборки

㉘ ** Дополнительная ручка для распылительных/всасывающих трубок.

㉙ ** Моющее средство KÄRCHER SE (100 мл)

㉚ ** Моющее средство KÄRCHER SE (1000 мл)

** в зависимости от варианта комплектации

Перед использованием

Съем головки устройства

1. Повернуть оба механизма разблокировки в направлении стрелки и снять головку устройства.
   Рисунок C
2. Извлечь содержимое из контейнера.
   Рисунок D

Установка колес, направляющих роликов и приспособления для хранения принадлежностей

1. Вставить оба колеса в боковые отверстия контейнера до упора и прижать.
   Рисунок E
2. Перевернуть контейнер, вставить оба направляющих ролика в отверстия в дне контейнера до упора и прижать.
   Рисунок F
3. Перевернуть контейнер и закрепить держатель приспособления для хранения принадлежностей на задней стороне головки устройства.
   Рисунок G

Установка головки устройства

- Установить головку устройства и повернуть оба механизма разблокировки в направлении, противоположном направлению стрелки. Головка устройства заблокирована.
  Рисунок H

Ввод в эксплуатацию

Примечание

В зависимости от требований к уборке:

- *для сухой уборки использовать пылесборный мешок, см. главу Сухая уборка*
- *для влажной уборки вставить бак для грязной воды и наполнить бак для чистой воды, см. главу Заполнение бака для чистой воды*
- *для сбора мокрого мусора/воды извлечь из контейнера баки для чистой и грязной воды, а также пылесборный мешок, см. главу Опорожнение контейнера после сухой уборки*

Подсоединение всасывающего и распылительного шланга

1. Подсоединить всасывающий и распылительный шланг к разъему на устройстве; обе части должны зафиксироваться со щелчком.
   Рисунок I
2. При необходимости установить принадлежность. См. главу *Установка принадлежности*.

Эксплуатация

Установка принадлежности

Установка принадлежности для влажной уборки

Уборка полов

Для уборки ковровых или твердых напольных покрытий использовать насадку для пола для влажной уборки (с насадкой для твердых напольных покрытий).

1. Соединить распылительные/всасывающие трубки и подсоединить их к всасывающему шлангу; все части должны зафиксироваться со щелчком.
   Рисунок J
2. Надеть насадку для пола для влажной уборки на распылительные/всасывающие трубки до щелчка.

Примечание

Для уборки твердых напольных покрытий использовать насадку для твердых напольных покрытий.

- Надеть насадку для твердых напольных покрытий на насадку для пола для влажной уборки до щелчка.
  Резиновая кромка направлена вперед, щеточные полосы – назад.
  Рисунок K

Чистка мягкой мебели

В зависимости от потребности для очистки мягкой мебели и матрасов можно использовать насадку для мягкой мебели для влажной уборки или щелевую насадку для влажной уборки.

- Надеть насадку для мягкой мебели для влажной уборки или щелевую насадку для влажной уборки на ручку всасывающего шланга до щелчка.

Рисунок L
Рисунок M

Монтаж дополнительной ручки для распылительных/всасывающих трубок

Уборка полов

Примечание

Для более удобного обращения и более комфортной работы во время влажной уборки на распылительных/всасывающих трубках дополнительно можно установить ручку.

1. Открыть держатель ручки и прикрепить его к распылительной/всасывающей трубке в

отмеченном месте; он должен зафиксироваться со щелчком.
Рисунок N

Примечание

Чтобы изменить положение ручки, не передвигать ее, а нажать кнопку разблокировки и снова отрегулировать ручку.

Установка принадлежности для влажной и сухой уборки

1. Для уборки полов соединить распылительные/всасывающие трубки и подсоединить их к всасывающему шлангу; все части должны зафиксироваться со щелчком.
   Рисунок J
2. Надеть насадку для пола на распылительные/всасывающие трубки.
   Рисунок O
3. В зависимости от напольного покрытия и потребностей в уборке обратить внимание на правильные настройки насадки для пола.
   Рисунок P

Примечание

Использование переключаемой насадки для пола

- *Использовать только для сбора сухого мусора.*
- *Для уборки ковровых напольных покрытий применять положение с задвинутыми щеточными полосами на нижней стороне.*
- *Для уборки твердых напольных покрытий применять положение с выдвинутыми щеточными полосами на нижней стороне.*

Рисунок P

4. Для чистки, например, мягкой мебели надеть насадку для мягкой мебели или щелевую насадку прямо на ручку всасывающего шланга.
   Рисунок Q

Отсоединение принадлежности

Отсоединение принадлежности для влажной уборки

1. Снять насадку для твердых напольных покрытий с насадки для пола для влажной уборки.
   Рисунок K
2. Нажать кнопку разблокировки и отсоединить насадку для пола для влажной уборки от распылительных/всасывающих трубок.
   Рисунок K
3. Нажать кнопку разблокировки и разъединить распылительные/всасывающие трубки.
   Рисунок J
4. Нажать кнопку разблокировки на насадке для мягкой мебели для влажной уборки или щелевой насадке для влажной уборки и отсоединить ее от всасывающего шланга.
   Рисунок L
   Рисунок M

Отсоединение принадлежности для сухой уборки

1. Отсоединить насадку для пола от распылительной/всасывающей трубки.
   Рисунок O
2. Нажать кнопку разблокировки и отсоединить распылительные/всасывающие трубки.
   Рисунок J
3. Отсоединить насадку для мягкой мебели или щелевую насадку от всасывающего шланга.
   Рисунок Q

Заполнение бака для чистой воды

ВНИМАНИЕ

Использование неподходящих моющих средств может повредить устройство и привести к аннулированию гарантии.

ВНИМАНИЕ

Резервуары для свежей и сточной воды должны быть надежно закреплены в устройстве.

Примечание

При необходимости для очистки текстильных поверхностей использовать моющее средство KÄRCHER SE.

- *Залить моющее средство и долить воду.*
- *Полный объем заполнения составляет макс. 4,0 литра.*

Примечание

Бак для чистой воды можно снять для наполнения или наполнить непосредственно на устройстве.

Наполнение бака для воды непосредственно в устройстве

1 Снять головку пылесоса, см. главу *Съем головки устройства*
Рисунок C
2 Налить 100–200 мл моющего средства KÄRCHER SE (количество может варьироваться в зависимости от степени загрязнения) в бак для чистой воды, долить водопроводную воду, не перелить.
3 Установить головку пылесоса, см. главу *Установка головки устройства*
Рисунок H

Извлечение бака для воды для наполнения

1. Снять головку пылесоса, см. главу *Съем головки устройства*
   Рисунок C
2. Вынуть бак для чистой воды из контейнера за ручку.
   Рисунок R
3. Наполнение, см. «2» в главе «Наполнение бака для воды непосредственно в устройстве».
   Рисунок S
4. Вставить бак для чистой воды в контейнер.
5. Установить головку пылесоса, см. главу *Установка головки устройства*
   Рисунок H

Включение устройства

Примечание

В зависимости от потребностей в уборке функции всасывания и распыления можно включать и использовать независимо друг от друга или одновременно.

1. Вставить штепсельную вилку в розетку.
   Рисунок T
2. Для функции всасывания включить устройство, нажав выключатель функции всасывания.
   Двигатель всасывания запускается.
   Рисунок U
3. Чтобы распылить воду с моющим средством, нажать выключатель распыления.
   Насос запускается.
   Рисунок V
4. Полностью закрыть воздушную заслонку.
   Рисунок W

Методы очистки

Советы по очистке

- Заранее опрыскать сильно загрязненные участки и дать чистящему раствору подействовать в течение 5–10 минут.
- Всегда работать от света к тени (от окна к двери).
- Всегда работать от очищенной к неочищенной поверхности.
- Чем чувствительнее покрытие (восточные мосты, бербер, обивочная ткань), тем меньше концентрация чистящего средства.
- Ковролин с основой из джутовой ткани может дать усадку и потускнеть, если будет слишком влажным.
- После очистки следует почистить ковры с глубоким ворсом, пока они влажные, в направлении ворса (например, щеткой для ворса или шваброй).
- Нанесение пропитывающего состава после влажной уборки предотвращает быстрое повторное загрязнение текстильного покрытия.
- Ходить или расставлять мебель на очищенной поверхности можно только после того, как она высохнет, во избежание точек давления или пятен ржавчины.
- Для улучшения результата очистки промыть объект чистой водой после использования чистящих средств.

Распыление и всасывание

Примечание

Использование теплой воды (макс. температура 50 °C) повышает эффективность чистки.

Примечание

Для очистки использовать только моющее средство KÄRCHER SE.

ВНИМАНИЕ

Опасность моющего раствора

Опасность повреждения

Перед использованием устройства проверить очищаемый объект на устойчивость окраски и водостойкость в незаметном месте.

ВНИМАНИЕ

Используйте устройство только на твердых полах с водонепроницаемым покрытием, например эмалированной плитке или линолеуме.

ВНИМАНИЕ

Во избежание повреждения пылесборного мешка не использовать его для распыления и всасывания.

1. Убедиться, что пылесборный мешок снят.
2. Установить необходимую принадлежность, см. главу *Установка принадлежности*.
3. Заполнить бак для чистой воды моющим средством и водой, см. главу *Заполнение бака для чистой воды*.
4. Включить двигатель всасывания, см. главу *Включение устройства*
   Рисунок U
5. Полностью закрыть воздушную заслонку.
   Рисунок W
6. Включить функцию распыления-всасывания, нажав выключатель функции распыления. Насос запускается.
   Рисунок V
7. Для распыления моющего раствора нажать рычаг на ручке.
   Рисунок X
   Моющий раствор распыляется.
8. Для распыления на больших площадях сначала нажать рычаг на ручке, а затем нажать кнопку блокировки.
   Рисунок Y
9. Проходить по очищаемой поверхности дорожками внахлест. При этом тянуть насадку назад, не толкать ее.

Примечание

Если бак для чистой воды пустой, в насос попадает воздух и он становится шумным. В этом случае функцию распыления необходимо отключить. Если требуется вода, выключить также двигатель всасывающей турбины и наполнить бак для чистой воды.

Примечание

При полном баке для грязной воды входное отверстие закрывается поплавком, а устройство начинает громко работать с повышенным числом оборотов.

Чтобы избежать переполнения бака для грязной воды, опорожнить бак для грязной воды одновременно с наполнением бака для чистой воды.

10. После уборки выключить функцию распыления-всасывания и двигатель всасывания.
    Рисунок V
    Рисунок U

Примечание

После выключения устройства во всасывающей насадке для влажной уборки все еще остается жидкость, которая вытекает на пол. Чтобы собрать остатки жидкости, снова ненадолго включить функцию всасывания устройства и собрать остатки жидкости с пола.

11. Включить устройство, см. главу *Включение устройства* и собрать остатки жидкости.
12. Снова выключить устройство, см. главу *Выключение устройства*
13. Опорожнить бак для грязной воды, см. главу *Опорожнение контейнера после сухой уборки*

Легкое/среднее загрязнение с применением одноэтапного метода

1. Нажать выключатель функции распыления, см. главу *Включение устройства*
   Рисунок V
2. Распылить и собрать моющий раствор одновременно за одну рабочую операцию.
3. Выключить выключатель функции распыления и собрать остатки моющего раствора.
4. После очистки промыть обивку и напольное ковровое покрытие чистой теплой водой и по желанию нанести пропитку.

Сильное загрязнение или пятна с применением двухэтапного метода

1. Нажать выключатель функции распыления, см. главу *Включение устройства*
   Рисунок V
2. Нанести моющий раствор и оставить на 5-10 минут для воздействия.
   Функция всасывания при этом остается выключенной.
3. По истечении времени воздействия очистить поверхность, как при легком/среднем загрязнении.

4. После очистки промыть обивку и напольное ковровое покрытие чистой теплой водой и по желанию нанести пропитку.

Влажная уборка

ВНИМАНИЕ

Повреждение пылесборного мешка

Использование пылесборного мешка во время влажной уборки может привести к его повреждению.

Во время влажной уборки запрещается использовать пылесборный мешок.

1. Снять пылесборный мешок.
2. Установить необходимую принадлежность, см. главу *Установка принадлежности*.
3. Включите устройство, см. главу *Включение устройства*.
   Рисунок U
4. Чтобы собирать больше воды, полностью открыть воздушную заслонку.
   Рисунок Z

Примечание

При полном баке для грязной воды входное отверстие закрывается поплавком, а устройство начинает громко работать с повышенным числом оборотов.

5. Опорожнить контейнер, см. главу *Опорожнение контейнера после сухой уборки*.

Сухая уборка

ВНИМАНИЕ

Материальный ущерб, вызванный уборкой без пылесборного мешка.

Устройство может быть повреждено.

При сухой уборке всегда работать со вставленным пылесборным мешком.

ВНИМАНИЕ

Повреждение плоского складчатого фильтра

При смене режима влажной уборки на режим сухой уборки влажный плоский складчатый фильтр может забиться и стать непригодным.

Хорошо просушить плоский складчатый фильтр перед сухой уборкой или заменить его на сухой.

При необходимости заменить плоский складчатый фильтр.

Примечание

Контейнер и принадлежности должны быть сухими, иначе к ним может прилипнуть грязь.

1. Извлечь из устройства баки для чистой и грязной воды.
   Рисунок R
   Рисунок AB
2. Убедиться, что контейнер и принадлежности сухие.
3. Закрепить пылесборный мешок из нетканого материала в контейнере:
   Развернуть пылесборный мешок из нетканого материала. Надеть пылесборный мешок из нетканого материала отверстиями в картонном фланце на боковые держатели контейнера с обеих сторон.
   Рисунок AD
4. Установить и зафиксировать головку пылесоса, см. главу *Установка головки устройства*.
5. Установить необходимую принадлежность, см. главу *Установка принадлежности*
6. Включите устройство, см. главу *Включение устройства*.
   Рисунок U
7. Отрегулировать силу всасывания с помощью воздушной заслонки.
   Рисунок AA
8. Выключить устройство, см. главу *Выключение устройства*.

Опорожнение контейнера после сухой уборки

Примечание

При полном контейнере входное отверстие закрывается поплавком, а устройство начинает громко работать с повышенным числом оборотов. Немедленно выключить устройство и опорожнить бак для грязной воды.

1. Снять головку пылесоса, см. главу *Съем головки устройства*
2. Опорожнить бак.
   Рисунок AC
3. Установить головку пылесоса, см. главу *Установка головки устройства*

Выключение устройства

1. После распыления-всасывания выключить функцию распыления-всасывания, нажав выключатель функции распыления-всасывания.
   Рисунок V
2. Выключить устройство, нажав выключатель функции всасывания.
   Рисунок U
3. Извлечь штепсельную вилку из розетки.

Опорожнение баков для чистой и грязной воды

1. Снять головку пылесоса, см. главу *Съем головки устройства*
2. Вынуть бак для чистой/грязной воды из контейнера за ручку.
   Рисунок R
   Рисунок AB
3. Опорожнить бак для чистой/грязной воды.
4. Вставить бак для чистой/грязной воды в контейнер, убедившись, что он надежно закреплен.
5. Установить головку пылесоса, см. главу *Установка головки устройства*

Окончание работы

Примечание

Чтобы в линиях не оставались частицы моющего средства и грязи, после каждого использования проводить очистку (без добавления моющих средств).

1. Промыть линии распыления в устройстве.
   a Выключить устройство и снять головку устройства.
   b Извлечь бак для чистой воды и заполнить его прибл. 1 литром чистой воды.
   c Вставить бак для чистой воды и установить головку устройства.
   d Включить устройство и нажать выключатель функции распыления.
   Насос запускается.
   e Держать распылительный/всасывающий шланг над сливом, пока не закончится чистая вода.

2. Выключить устройство, см. главу *Выключение устройства*.
3. Отсоединить принадлежность, см. главу *Отсоединение принадлежности*
4. Удалить остатки жидкости в распылительном/всасывающем шланге.
   a Нажать кнопку разблокировки и отсоединить распылительный/всасывающий шланг от устройства.
   b Нажать на рычаг на рукоятке всасывающего шланга и слить жидкость.

Примечание

Чтобы жидкость могла полностью высохнуть, не наматывать распылительный/всасывающий шланг вокруг устройства для его сушки.

Примечание

Для предотвращения образования луж в жилом помещении (например, на ковровом покрытии, паркете) слить остатки жидкости в подходящую емкость (например, умывальник, ведро).

5. Промыть части принадлежности по отдельности под проточной водой и дать им высохнуть.

Примечание

Остатки воды, которые еще могут присутствовать, могут вытечь, поэтому лучше всего положить их в душевую кабину или ванну.

6. Опорожнить контейнер, см. главу *Опорожнение контейнера после сухой уборки*.
7. Тщательно промыть контейнер чистой водой.
8. При необходимости,например при загрязнении сетчатого фильтра в баке для чистой воды, промыть бак для чистой воды чистой водой, см. главу *Очистка сетчатого фильтра в баке для чистой воды*.
9. Оставить устройство открытым для высыхания.
10. После полного высыхания закрепить распылительные/всасывающие трубки на держателе принадлежностей.
11. Хранить устройство в сухом и защищенном от морозов помещении.

Уход и техническое обслуживание

Общие указания по уходу

- Устройства и пластмассовые принадлежности чистить обычными средствами для чистки пластмассы.
- При необходимости промыть водой контейнер и принадлежности, и просушить их перед дальнейшим применением.

Очистка плоского складчатого фильтра

Примечание

Чтобы обеспечить оптимальную работу устройства, очистить плоский складчатый фильтр, если он загрязнен.

1. Расфиксировать крышку на головке устройства.
   Рисунок AE
2. Открыть крышку, снять плоский складчатый фильтр и решетку.
   Рисунок AF
3. Развернуть плоский складчатый фильтр над мусорным ведром и вытряхнуть его. При более сильном загрязнении слегка выбить плоский складчатый фильтр о край мусорного ведра.
   Рисунок AG
4. Влажная очистка фильтра.
   a При необходимости аккуратно протереть плоский складчатый фильтр влажной тряпкой. Не тереть и не чистить щеткой.
   b Перед повторным использованием дать фильтру полностью высохнуть.
   Рисунок AH

Очистка распылительного сопла

Примечание

Если струя неравномерна, распылительное сопло всасывающей насадки для влажной уборки может быть забито остатками и должно быть очищено.

1. Для очистки насадки для пола и мягкой мебели для влажной уборки ослабить крепление насадки, повернув ее, и снять вместе с распылительным соплом.

Примечание

Положить уплотнительное кольцо в надежное место и вставить его снова после очистки.

   Рисунок AI
2. Очистить распылительное сопло от остатков под проточной водой.
3. Вставить распылительное сопло в крепление и снова закрепить его, повернув.
4. Также очистить распылительное сопло щелевой насадки для влажной уборки от остатков под проточной водой.

Очистка сетчатого фильтра в баке для чистой воды

Примечание

На дне бака для чистой воды находится фильтр, на котором могут оседать частицы грязи, блокируя поток воды.

Поэтому регулярно промывать бак для чистой воды.

1. Снять головку пылесоса, см. главу *Съем головки устройства*
2. Извлечь бак для чистой воды из контейнера, см. главу *Заполнение бака для чистой воды*
3. Очистить сетчатый фильтр.
   a Вынуть водяной шланг из бака.
   Сетчатый фильтр расположен на конце водяного шланга.
   b Промыть сетчатый фильтр под проточной водой.
   Рисунок AJ
4. Промыть бак для чистой воды чистой водой.
5. Вставить сетчатый фильтр в бак для чистой воды.
6. Вставить бак для чистой воды в контейнер.

Помощь при неисправностях

Из насадки не течет вода

Бак для чистой воды пустой

- Наполнить бак для чистой воды.

Сетчатый фильтр чистой воды загрязнен,

- Очистить фильтр чистой воды.

Бак для чистой воды установлен неправильно.

- Правильно установить бак для чистой воды.

Неправильное соединение принадлежности и распылительного/всасывающего шланга.

- Установить правильное соединение.

Насос для моющего средства неисправен,

- Обратиться в сервисную службу.

Струя неравномерная

Распылительное сопло на принадлежности для влажной уборки загрязнено.

- Очистить распылительное сопло на соответствующей принадлежности.

Недостаточная мощность всасывания
Воздушная заслонка открыта слишком широко.
- Закрыть воздушную заслонку.

Принадлежность, всасывающий шланг или распылительные/всасывающие трубки засорены.
- Устранить засор.

Пылесборный мешок заполнен.
- Опорожнить пылесборный мешок.

Плоский складчатый фильтр загрязнен.
- Очистка плоского складчатого фильтра

Плоский складчатый фильтр изношен.
- Заменить плоский складчатый фильтр.

Насос для моющего средства работает громко
Бак для чистой воды пустой
- Наполнить бак для чистой воды.

Гарантия

В каждой стране действуют соответствующие условия гарантии, установленные нашей дочерней сбытовой компанией. Возможные неисправности устройства в течение гарантийного срока мы устраняем бесплатно, если причина заключается в дефектах материалов или производственном браке. В случае возникновения претензий в течение гарантийного срока просьба обращаться с чеком о покупке в торговую организацию, продавшую изделие, или в ближайшую уполномоченную службу сервисного обслуживания.
(Адрес указан на обороте)
Дополнительную информацию о гарантии (при наличии) можно найти в области сервисного обслуживания на местном веб-сайте Kärcher в разделе «Загрузки».
Дата выпуска отображается на заводской табличке либо в формате MM/YYYY, где MM - месяц производства, YYYY - год производства, либо в закодированном виде.
При этом отдельные цифры имеют следующее значение:
Пример: 30290
3 год выпуска
0 столетие выпуска
2 десятилетие выпуска
9 вторая цифра месяца выпуска
0 первая цифра месяца выпуска
Таким образом, в данном примере код 30290 означает дату выпуска 09 /(2)023.

Технические характеристики

Электрическое подключение		
Частота	Hz	50-60
Напряжение	V	220-240
Сетевой предохранитель (инертный)	A	10
Номинальная мощность	W	1000
Рабочие характеристики устройства		
Макс. объем заполнения чистой водой	l	4
Макс. объем заполнения грязной водой	l	4
Макс. температура моющего раствора (T в макс.)	°C	50
Размеры и вес		
Вес (без принадлежностей)	kg	7,5
Длина x ширина x высота	mm	424x320 x466
Расчетные значения согласно EN 60704-2-1		
Уровень звукового давления	dB(A)	77

Сохраняется право на внесение технических изменений.

Зміст

Загальні вказівки 157
Використання за призначенням 157
Охорона довкілля 158
Сервісна служба 158
Приладдя та запасні деталі 158
Комплект поставки 158
Символи на пристрої 158
Опис пристрою 158
Перед використанням 159
Введення в експлуатацію 159
Експлуатація 159
Догляд та технічне обслуговування 163
Допомога в разі несправностей 163
Гарантія 163
Технічні характеристики 164

Загальні вказівки



Перед першим використанням пристрою ознайомитись з цією оригінальною інструкцією з експлуатації та вказівками з техніки безпеки, що додаються. Діяти відповідно до них.
Зберігати обидві брошури для подальшого використання або для наступного власника.
- Недотримання інструкцій з експлуатації може призвести до пошкодження пристрою та небезпеки для оператора та інших осіб.
- У разі виявлення транспортних ушкоджень відразу проінформувати торгового представника.
- Під час розпакування пристрою перевірити його комплектність і цілісність.

код для виклику відеоінструкцій див.:
Малюнок B

Використання за призначенням

Пристрій слід використовувати виключно в домашньому господарстві.
- Пристрій призначений для використання як мийний пилосос для поточного та генерального очищення килимів з ефектом глибокого очищення відповідно до положень, наведених у цій інструкції з експлуатації, та вказівок з техніки безпеки.
- За допомогою насадки для твердих підлогових покриттів для насадки для підлоги для вологого прибирання (входить до комплекту поставки) також можна очищати тверді підлогові покриття.
- З відповідним приладдям (входить до комплекту поставки) пристрій також можна використовувати для вологого і сухого прибирання.



THANK YOU!
MERCI! DANKE! ¡GRACIAS!

› Registrieren Sie Ihr Produkt und profitieren Sie von vielen Vorteilen.

Register your product and benefit from many advantages.

Enregistrez votre produit et bénéficier de nombreux avantages.

Registre su producto y aproveche de muchas ventajas.

www.kaercher.com/welcome ★★★★★

› Bewerten Sie Ihr Produkt und sagen Sie uns Ihre Meinung.

Rate your product and tell us your opinion.

Évaluer votre produit et dites-nous votre opinion.

Reseñe su producto y díganos su opinión.

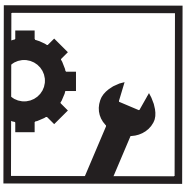

www.kaercher.com/dealersearch

Alfred Kärcher SE & Co. KG
Alfred-Kärcher-Str. 28-40
71364 Winnenden (Germany)