KENSHI

Руководство по эксплуатации

Armor I2w

Содержание

Назначение устройства.....4
Меры предосторожности 4
Рекомендации по работе с аккумуляторной батареей (Li-pol/Li-ion).....6
Комплектация.....9
Схема устройства 10
Технические характеристики.....12
Инструкция по эксплуатации.....13
Установка SIM-карты 13
Запуск устройства 14
Отправка SMS- и MMS-сообщений 14
Настройка языка..... 14
Чистка и уход.....14
Правила и условия монтажа, хранения, перевозки (транспортировки), реализации и утилизации 15
Дополнительная информация.....16

Уважаемый покупатель!

Благодарим Вас за выбор нашей продукции.
Мы рады предложить Вам изделия и устройства, разработанные и изготовленные в соответствии с высокими требованиями к качеству, функциональности и дизайну. Перед началом эксплуатации внимательно прочитайте данное руководство, в котором содержится важная информация, касающаяся Вашей безопасности, а также рекомендации по правильному использованию продукта и уходу за ним. Позаботьтесь о сохранности настоящего руководства и используйте его в качестве справочного материала при дальнейшей эксплуатации изделия.

Назначение устройства

Смартфон — это тип мобильного телефона, предназначенный для работы в сетях сотовой связи и работающий под управлением мобильной операционной системы.

Меры предосторожности

Безопасность дорожного движения

Ни в коем случае не используйте мобильный телефон во время управления автомобилем. Для совершения звонков используйте гарнитуру.

Безопасность на воздушном судне

Не пользуйтесь телефоном, когда находитесь на борту воздушного судна. Сигналы мобильной сети могут создавать помехи для системы навигации.

Обслуживание

Не пытайтесь самостоятельно разбирать или ремонтировать телефон. Это должно выполнять лицо, имеющее специальное разрешение. Нарушение данного условия отменяет гарантийные обязательства.

Отключение телефона в опасных зонах

Выключайте телефон в местах с потенциально взрывоопасной атмосферой или в местах, где присутствуют легковоспламеняющиеся объекты (например, на заправочных станциях, складах топлива, а также на химических заводах).

Соблюдение специальных правил

Соблюдайте правила пользования телефоном в больницах и других общественных местах. Обратите внимание на то, что телефон может создавать помехи для медицинского оборудования (например, слуховых аппаратов).

Соединение с другими устройствами

Перед тем как подключать телефон к какому-либо устройству, внимательно ознакомьтесь с инструкцией. Ни в коем случае не подключайте к телефону не предназначенное для этого оборудование.

Экстренный вызов

Для совершения экстренного вызова убедитесь в том, что телефон включен и находится в зоне действия сети какого-либо оператора, а функция звонка активна. Таким же образом, как набираете обычный номер телефона для звонка, наберите номер для экстренного вызова 112 и нажмите кнопку вызова. Объясните сотруднику экстренной службы, где Вы находитесь и что с Вами случилось.

Рекомендации по работе с аккумуляторной батареей (Li-pol/Li-ion)

Уважаемый пользователь, обращаем Ваше внимание, что данное устройство использует в своем составе аккумулятор на основе лития в качестве источника питания. Внимательно ознакомьтесь с нижеуказанной информацией, она поможет Вам продлить срок службы Вашего аккумулятора и предотвратить нежелательные последствия при его эксплуатации.

Естественный износ АКБ

При длительном хранении и использовании устройства аккумулятор (далее по тексту — «АКБ») имеет свойство терять заряд и емкость. После 300 циклов заряда-разряда (примерно год использования устройства) емкость АКБ может снизиться до 80% от номинальной. Емкость АКБ после 400 заряд-разрядных циклов может снизиться до 60% от номинальной емкости. Частичное снижение емкости в указанных пределах и временных периодах — это естественный износ АКБ, который не является дефектом.

Соблюдайте температурный режим

Батареи должны храниться в заряженном состоянии при температуре от +15 °C до +35 °C при нормальной влажности воздуха. Батареи плохо переносят длительную эксплуатацию при очень высоких (выше 40 °C) и очень низких (ниже –10 °C) температурах окружающей среды. Нельзя оставлять батарею под прямыми солнечными лучами.

Емкость аккумулятора и количество циклов заряда-разряда

АКБ теряет заряд, даже если она хранится отдельно от устройства. Саморазряд составляет около 5% в месяц. АКБ по своему строению недолговечны и постоянно деградируют вне зависимости от того, эксплуатируются они или нет. Данная деградация тем интенсивней, чем выше температура, и чем дальше величина заряда от «оптимального» (с точки зрения сохранности), который принято считать равным 40%. Другими словами, если АКБ не используется, то имеет смысл держать заряд на уровне 40–50%.

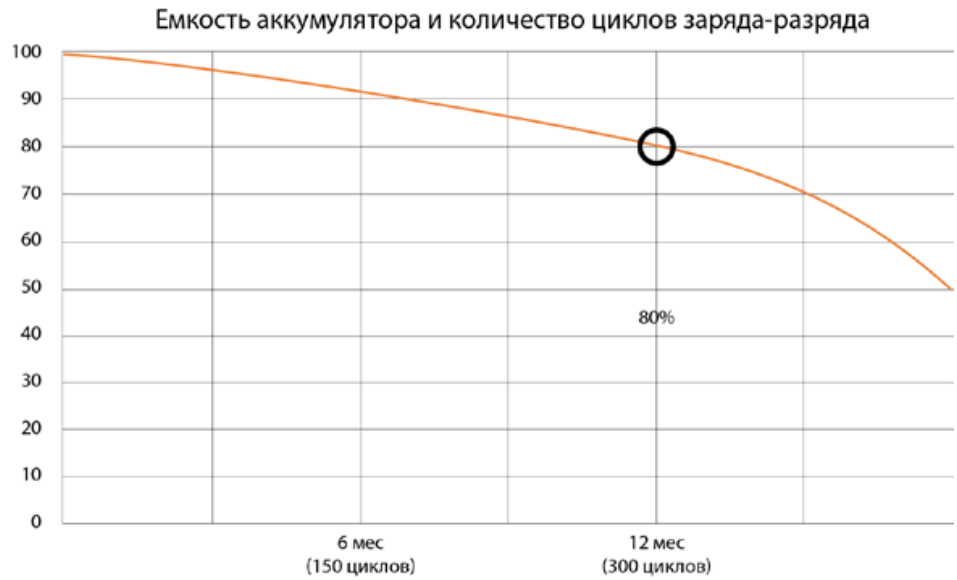

Используйте только оригинальное зарядное устройство

Способность заряда/разряда батареи управляется встроенным в нее контроллером. Крайне противопоказаны принудительные режимы «быстрой зарядки» во внешних зарядных устройствах для Li-ion, т. к. токи заряда и разряда ограничены. У Li-ion батарей отсутствует так называемый «эффект памяти». Начинать разряжать/заряжать аккумуляторы можно с любого уровня заряда.

В большинстве устройств стоит ограничение по степени заряда/разряда — контроллер может не позволить заряжать аккумулятор, если, например, заряд уже больше 90%. Также он не позволит полностью разрядить аккумулятор, препятствуя выходу из строя элементов. Даже если работа устройства осуществляется посредством электрической сети, хотя бы раз в месяц Li-ion батарея должна проходить полный цикл заряда/разряда (до появления сообщения «о разрядке батареи»). Нельзя доводить батарею до полной разрядки. Li-ion аккумулятор быстро деградирует при длительном хранении в разряженном состоянии. Если это все-таки произошло, сразу же установите его на зарядку. Если батарея находится в разряженном состоянии 2 недели и более, то происходит необратимый процесс потери емкости в элементах батареи, следствием чего является выход из строя самой батареи.

Не разбирайте, не сжигайте, не используйте батареи со следами повреждений

Ни в коем случае нельзя самостоятельно разбирать батареи и заряжать их элементы. В целях ремонта или обслуживания обращайтесь в специализированные сервис-центры. Прокол элементов или смятие могут привести к внутреннему короткому замыканию с последующим возгоранием и взрывом. Расплавление лития от высокой температуры также может привести к взрыву. При разгерметизации внутрь элемента может попасть вода или сконденсироваться атмосферная влага, что способно привести к реакции с выделением водорода и возгоранию. Посмотреть текущее состояние батареи Вы можете, например, на индикаторе состояния батареи, который есть практически в каждом устройстве (уточните его местонахождение и принцип работы при покупке).

Внимание!

- Будьте осторожны, поврежденные батареи могут выделять вредные вещества.
- Если батарея сменная (съемная), при обнаружении проблем с ее работоспособностью следует обратиться в сервисный центр (см. гарантийный срок в гарантийном талоне). Если батарея несъемная (АКБ является неотъемлемой частью устройства), гарантия действует как на само устройство.
- Необходимо также обратиться в сервисный центр. Чем раньше Вы отдадите неисправную батарею в ремонт, тем больше вероятность, что она может быть восстановлена с наименьшими затратами.
- Время работы аккумулятора зависит от многих других факторов, действительное время работы может не совпадать с указанным.
- Аккумулятор допускает ограниченное число циклов зарядки и по прошествии некоторого времени может потребовать замены (условия ограниченной гарантии на аккумулятор смотрите в гарантийном талоне). Время работы аккумулятора зависит от режима использования и настроек.

Комплектация

- Смартфон.
- Зарядное устройство.
- Чехол.
- Руководство по эксплуатации.

Схема устройства

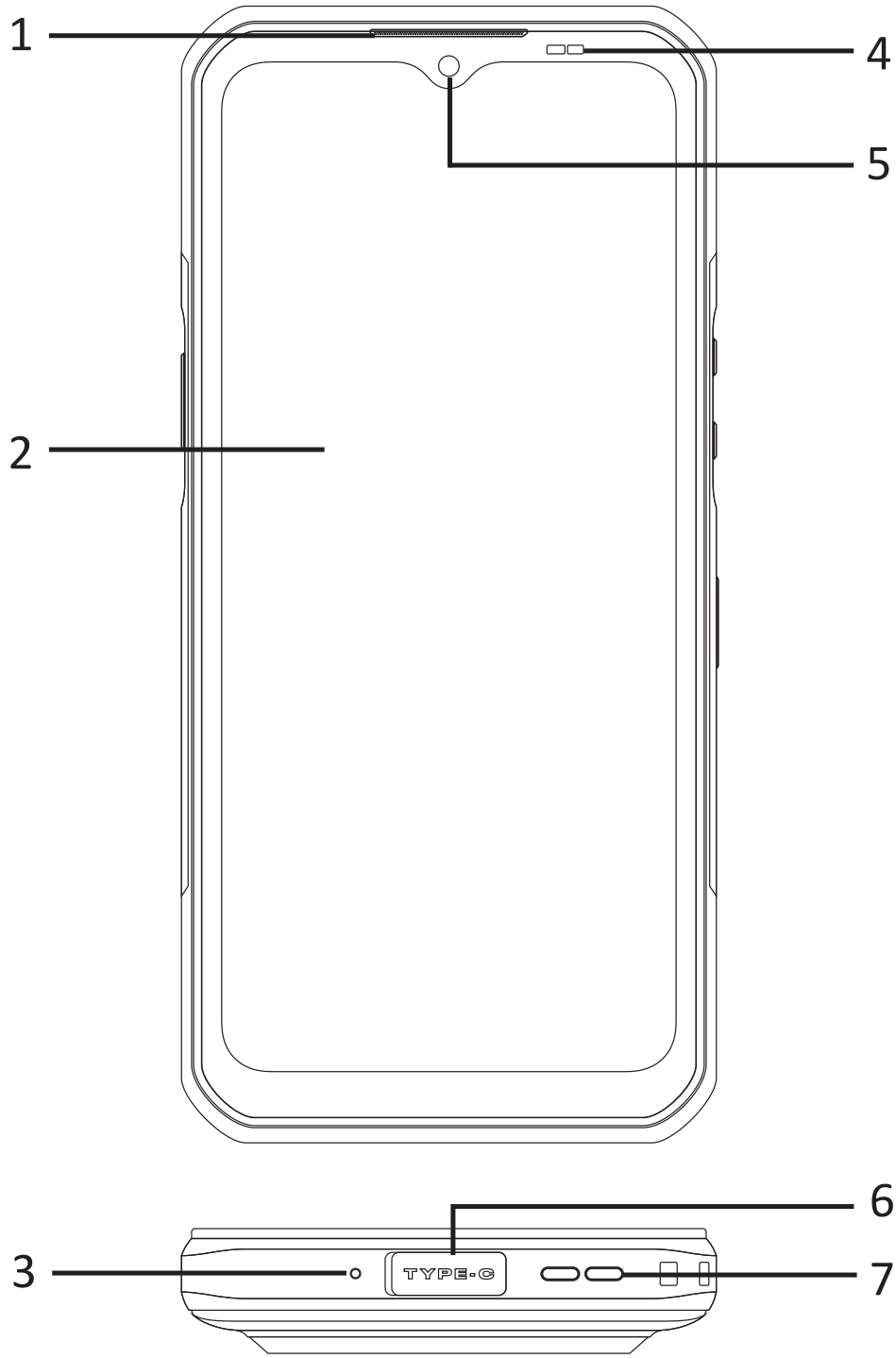

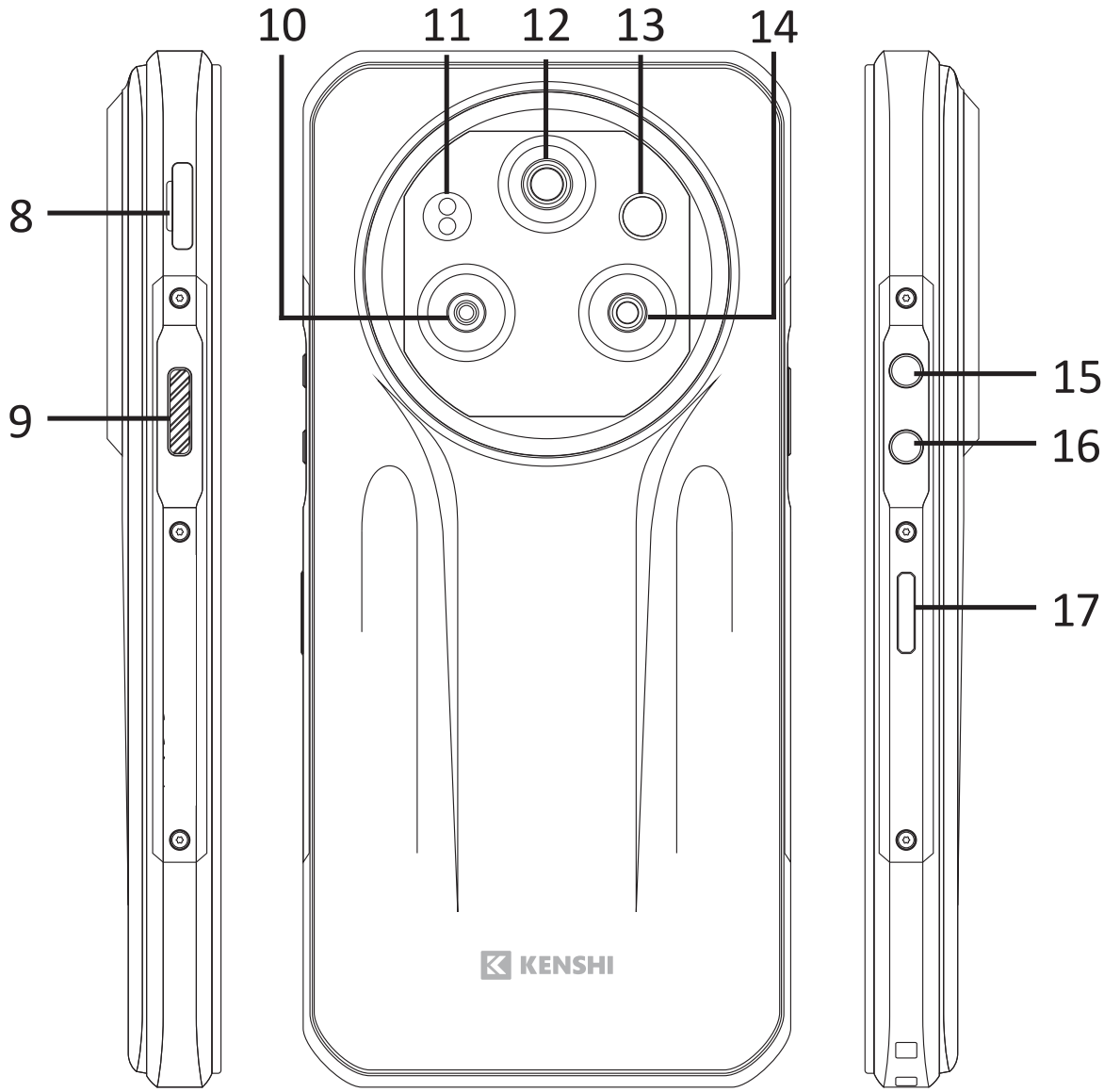

1. Приемник.
2. Сенсорный экран.
3. Микрофон.
4. Датчик света.
5. Фронтальная камера.
6. Разъем Type-C.
7. Динамик.
8. Лоток для SIM-карты.
9. Настраиваемая кнопка.
10. Камера ночного видения.
11. Вспышка камеры ночного видения.
12. Основная камера.
13. Вспышка основной камеры.
14. Макрокамера.
15. Кнопка увеличения громкости.
16. Кнопка уменьшения громкости.
17. Кнопка питания + сканер отпечатка пальца.

Технические характеристики

- Модель: Armor I2w.
- Торговая марка: KENSHI.
- Выходная мощность ЗУ: 18 Вт.
- Параметры питания ЗУ: 100–240 В ~ 50–60 Гц.
- Диагональ экрана: 6,58".
- Разрешение экрана: 2408 × 1080.
- Разрешение фронтальной камеры: 16 Мп.
- Разрешение основной камеры: 48 + 8 + 2 Мп.
- Радиочастотные характеристики Wi-Fi:
  - Стандарт связи: IEEE 802.11 a/b/g/n/ac.
  - Диапазон частот: 2400–2483,5 МГц; 5150–5350 МГц; 5725–5850 МГц.
  - Мощность передатчика: < 20 дБм.
- Радиочастотные характеристики Bluetooth:
  - Стандарт связи: IEEE 802.15.1.
  - Диапазон частот: 2400–2483,5 МГц.
  - Мощность передатчика: < 10 дБм.
- Тип аккумулятора: Li-Pol.
- Емкость аккумулятора: 9760 мА·ч.
- Операционная система: Android™.
- Модель процессора: MT6769V/CZ.
- Кол-во ядер: 8.
- Производитель процессора: MediaTek.
- Объем оперативной памяти: 6 Гб.
- Объем встроенной памяти: 256 Гб.
- Максимальный объем карты памяти: 1024 Гб.
- Класс защиты от поражения эл. током (устройство): II.
- Класс защиты от поражения эл. током (адаптер): III.
- Степень защиты от влаги: IP68.
- Тип крепления шнура питания: X.
- Область применения: бытовое.

Android является товарным знаком компании Google LLC.

Инструкция по эксплуатации

Установка SIM-карты

1. Возьмите иглу для извлечения SIM-карты и надавите ею на лоток для SIM-карты. После того как лоток выдвинется, извлеките его полностью.

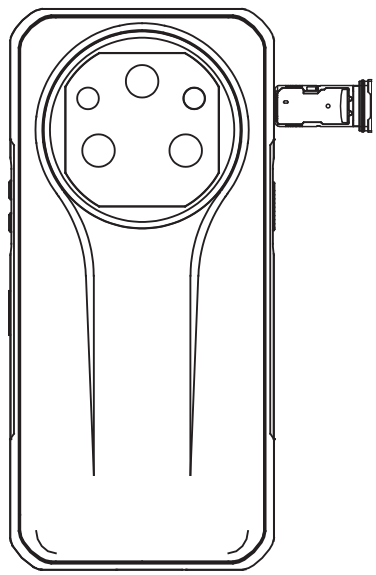

2. Вставьте SIM-карту в соответствующий слот.
3. Держа телефон экраном вверх, вставьте лоток обратно в направлении, указанном стрелками на рисунке.

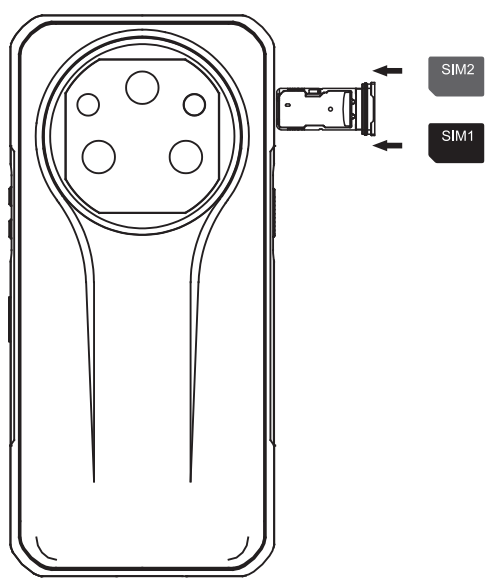

Запуск устройства

Нажмите и удерживайте кнопку питания в течение 3–5 секунд, чтобы запустить устройство.

Отправка SMS- и MMS-сообщений

SMS

1. Откройте приложение для отправки сообщений.
2. Выберите пункт **Новая информация** и введите нужный номер телефона или найдите его в списке контактов.
3. Выберите пункт **Редактировать информацию** и введите свое сообщение.
4. Отправьте сообщение.

MMS-видео

Во время написания сообщения выберите картинку, видео или другой файл, который Вы хотите отправить, и отправьте их.

Настройка языка

1. Выберите пункт **Главное меню — Настройки — Язык и метод ввода — Язык — Добавить язык**.
2. Выберите необходимый язык, и система автоматически перейдет обратно в меню языка.
3. Нажмите на иконку после языковой панели и перетащите ее на первую позицию.

Чистка и уход

- Не используйте химические растворители и абразивные средства для чистки устройства. Протирайте корпус устройства мягкой хлопчатобумажной тканью, смоченной в мыльном растворе.
- Протирайте объектив камеры и экран устройства сухой мягкой тканью.

Правила и условия монтажа, хранения, перевозки (транспортировки), реализации и утилизации

- Устройство не требует какого-либо монтажа или постоянной фиксации.
- Хранение устройства должно производиться в упаковке в отапливаемых помещениях у изготовителя и потребителя при температуре воздуха от 5 °С до 40 °С и относительной влажности воздуха не более 80%. В помещениях не должно быть агрессивных примесей (паров кислот, щелочей), вызывающих коррозию.
- Перевозка устройства должна осуществляться в сухой среде.
- Устройство требует бережного обращения, оберегайте его от воздействия пыли, грязи, ударов, влаги, огня и т.д.
- Реализация устройства должна производиться в соответствии с местным законодательством.
- После окончания срока службы изделия его нельзя выбрасывать вместе с обычным бытовым мусором. Вместо этого оно подлежит сдаче на утилизацию в соответствующий пункт приема электрического и электронного оборудования для последующей переработки и утилизации в соответствии с федеральным или местным законодательством. Обеспечивая правильную утилизацию данного продукта, Вы помогаете сберечь природные ресурсы и предотвращаете ущерб для окружающей среды и здоровья людей, который возможен в случае ненадлежащего обращения. Более подробную информацию о пунктах приема и утилизации данного продукта можно получить в местных муниципальных органах или на предприятии по вывозу бытового мусора.
- При обнаружении неисправности устройства следует немедленно обратиться в авторизованный сервисный центр или утилизировать устройство.

Дополнительная информация

Изготовитель:
Шэньчжэнь Юньцзи Интеллиджент Тэкнолоджи Ко., Лтд.
202, зд. A2, промпарк Силикон Вэлли Пауэр Интеллиджент Терминал, №20, промзона Дафу, комьюнити Кукэн, ул. Гуаньлань, р-н Лунхуа, г. Шэньчжэнь, Китай.
Сделано в Китае.

Manufacturer:
Shenzhen Yunji Intelligent Technology Co., Ltd.
202, Building A2, Silicon Valley Power Intelligent Terminal Industrial Park, No. 20, Dafu Industrial Zone, Kukeng Community, Guanlan Street, Longhua District, Shenzhen, China.
Импортер в России / уполномоченное изготовителем лицо:
ООО «ДНС ЛОДЖИСТИК».
690068, Россия, Приморский край, г. Владивосток, проспект 100-летия Владивостока, дом 155, корпус 3, офис 5.
Адрес электронной почты: dns-logistic.llc@mail.dlogistix.com

Товар соответствует требованиям ТР ТС (ЕАЭС).

Спецификации, информация о продукте и его внешний вид могут быть изменены без предварительного уведомления пользователя в целях улучшения качества нашей продукции.

Товар изготовлен (мм.гггг): _____ V.1

Гарантийный талон

SN/IMEI: _____

Дата постановки на гарантию: _____

Производитель гарантирует бесперебойную работу устройства в течение всего гарантийного срока, а также отсутствие дефектов в материалах и сборке. Гарантийный период исчисляется с момента приобретения изделия и распространяется только на новые продукты.
В гарантийное обслуживание входит бесплатный ремонт или замена элементов, вышедших из строя не по вине потребителя в течение гарантийного срока при условии эксплуатации изделия согласно руководству пользователя. Ремонт или замена элементов производится на территории уполномоченных сервисных центров.

Срок гарантии: 12 мес.
Срок эксплуатации: 24 мес.

Актуальный список сервисных центров по адресу:
https://www.dns-shop.ru/service-center/

Для заметок

