KENSHI

Пайдалану бойынша нұсқаулық

Armor V1s смартфоны

Мазмұны

Құрылғы мақсаты **4**
Сақтық шаралары **4**
Жол қозғалысы қауіпсіздігі 6
Әуе кемесіндегі қауіпсіздік 6
Қызмет көрсету 6
Басқа құрылғыларға қосылу 6
Жедел қоңырау 6
Аккумулятор батареясымен жұмыс істеу бойынша ұсыныстар (Li-pol/Li-ion) 7

Жинақталым **9**
Құрылғы схемасы **10**
Пайдалану нұсқаулығы **12**
Құрылғыны зарядтау 12
Құрылғыны іске қосу 12
SIM және жад карталарын орнату 13

Техникалық сипаттамалар **14**
Тазалау және күтім **15**
Орнату, сақтау, тасымалдау (тасу), өткізу және кәдеге жарату ережелері мен шарттары **15**
Қосымша ақпарат **16**

Құрметті сатып алушы!

Біздің өнімдерді таңдағаныңыз үшін рахмет.
Біз сізге жоғары сапа, функционалдылық және дизайн талаптарына сәйкес әзірленген және жасалған өнімдерді ұсынуға қуаныштымыз. Телефонды пайдалануды бастамас бұрын осы нұсқаулықты мұқият оқып шығыңыз: онда қауіпсіздігіңізге қатысты маңызды ақпарат, сондай-ақ телефонды дұрыс пайдалану және оған күтім жасау бойынша ұсыныстар бар. Осы нұсқаулықты сақтап қойып, телефонды әрі қарай пайдалану кезінде анықтамалық материал ретінде қолданыңыз.

Құрылғы мақсаты

Смартфон — ұялы байланыс желілерінде жұмыс істеуге арналған және мобильді операциялық жүйенің басқаруымен жұмыс істейтін мобильді телефонның бір түрі.

Сақтық шаралары

- Құрылғы коммерциялық мақсатта пайдалануға арналмаған.
- Құрылғы балалар мен физикалық, сенсорлық немесе ақыл-ой қабілеті шектеулі адамдардың, олардың қауіпсіздігіне жауапты басқа адамдардың бақылауынсыз пайдалануына арналмаған. Балаларға құрылғымен ойнауға рұқсат бермеңіз.
- Телефонды ылғалдылығы жоғары жерлерде, мысалы, жуынатын бөлмеде пайдаланбаңыз. Бұл электр тогының соғуына, жарақатқа, өртке немесе зарядтау құрылғысының зақымдалуына әкелуі мүмкін.
- Есту қабілетіне зиян келтірмеу үшін музыканы жоғары дыбыс деңгейінде ұзақ уақыт тыңдамаңыз.

- Телефонды жарылыс қаупі бар ортада, соның ішінде жанармай құю станцияларында, кемелердегі жабық үй-жайларда, отын немесе химикаттар сақталатын қоймаларда не оларды тасымалдайтын көлік құралдарында; ауада химикаттар немесе құмның, шаңның не металл ұнтақтарының ұсақ бөлшектері көп болуы мүмкін жерлерде пайдаланбаңыз.
- Ұялы телефондарды белгілі бір жағдайлар мен орындарда пайдалануды шектейтін заңнама талаптары мен ережелерімен танысыңыз. Мүмкін кедергілерді болдырмау үшін телефонды жарылыс жұмыстары жүргізілетін жерлерде, сондай-ақ рацияларды немесе электрондық құрылғыларды пайдалануға тыйым салатын белгілер орнатылған жерлерде өшіріңіз.
- Ұялы телефонды ауруханалардың операциялық блоктарында, шұғыл көмек пункттерінде және қарқынды терапия бөлімшелерінде пайдаланбаңыз. Ауруханалар мен медициналық орталықтардағы барлық ереже мен нормаларды сақтаңыз.
- Медициналық жабдықтың жұмысына кедергі келтірмеу үшін телефонды есту аппараттарының, кохлеарлық имплант-тардың және басқа осындай құрылғылардың жанында пайдаланбаңыз.
- Егер сіз жеке медициналық құрылғыны пайдалансаңыз, телефонның құрылғыңыздың жұмысына кедергі келтіретін-келтірмейтінін анықтау үшін дәрігермен және өнімнің өндірушісімен кеңесіңіз. Кардиостимулятордың жұмысына мүмкін болатын кедергілерді болдырмау үшін кардиостимулятор мен ұялы телефонның арасында әрқашан кемінде 15 см қашықтық сақтаңыз. Ол үшін телефонды кардиостимулятор орналасқан жаққа қарама-қарсы құлаққа тосыңыз және оны кеуде қалтасында алып жүрмеңіз.
- Найзағайдың соғуынан сақтану үшін найзағай ойнап тұрғанда телефонды сыртта пайдаланбаңыз.
- Телефон зарядталып жатқанда қоңырау шалу үшін пайдаланбаңыз.

Жол қозғалысы қауіпсіздігі

Көлік жүргізу кезінде ұялы телефонды ешқашан пайдаланбаңыз. Қоңырау шалу үшін гарнитураны пайдаланыңыз.

Әуе кемесіндегі қауіпсіздік

Әуе кемесінің бортында болған кезде телефонды пайдаланбаңыз. Мобильді желі сигналдары навигация жүйесіне кедергі келтіруі мүмкін.

Қызмет көрсету

Телефонды өз бетіңізше бөлшектеуге немесе жөндеуге тырыспаңыз. Мұны арнайы рұқсаты бар тұлға орындауы тиіс. Бұл талапты бұзу кепілдік міндеттемелерін жояды.

Басқа құрылғыларға қосылу

Телефонды қандай да бір құрылғыға қосар алдында нұсқаулықпен мұқият танысыңыз. Телефонға оған арналмаған жабдықты ешбір жағдайда қоспаңыз.

Жедел қоңырау

Жедел қоңырау шалу үшін телефонның қосулы екеніне, қандай да бір оператордың желісі қамтитын аймақта екеніне және қоңырау функциясының белсенді екеніне көз жеткізіңіз. Қарапайым телефон нөмірін қалай тереді, дәл солай жедел қоңыраудың 112 нөмірін теріп, қоңырау батырмасын басыңыз. Жедел қызмет қызметкеріне өзіңіздің қайда екеніңізді және сізге не болғанын түсіндіріңіз.

Аккумулятор батареясымен жұмыс істеу бойынша ұсыныстар (Li-pol/Li-ion)

Құрметті пайдаланушы, бұл құрылғы қуат көзі ретінде литий негізіндегі аккумуляторды пайдаланатынына назар аударыңыз. Төмендегі ақпаратпен мұқият танысыңыз: ол аккумулятордың қызмет ету мерзімін ұзартуға және оны пайдалану кезінде жағымсыз салдарлардың алдын алуға көмектеседі.

АКБ-ның табиғи тозуы

Құрылғыны ұзақ сақтау және пайдалану кезінде аккумулятор (бұдан әрі мәтін бойынша — «АКБ») зарядын және сыйымдылығын жоғалтады. 300 заряд-разряд циклінен кейін (құрылғыны шамамен бір жыл пайдаланғаннан кейін) АКБ сыйымдылығы номиналдының 80%-на дейін төмендеуі мүмкін. 400 заряд-разряд циклінен кейін АКБ сыйымдылығы номиналды сыйымдылықтың 60%-на дейін төмендеуі мүмкін. Көрсетілген шектер мен уақыт аралығындағы сыйымдылықтың ішінара төмендеуі — АКБ-ның табиғи тозуы, ол ақау болып саналмайды.

Аккумулятор сыйымдылығы және заряд-разряд циклдерінің саны

АКБ құрылғыдан бөлек сақталса да зарядын жоғалтады. Өздігінен разрядталу айына шамамен 5% құрайды. АКБ құрылымы бойынша ұзаққа шыдамайды және пайдаланылса да, пайдаланылмаса да үнемі тозады. Бұл тозу температура неғұрлым жоғары болса және заряд деңгейі (сақталу тұрғысынан) 40% деп есептелетін «оңтайлыдан» неғұрлым алыс болса, соғұрлым қарқынды жүреді. Басқаша айтқанда, АКБ пайдаланылмаса, зарядты 40–50% деңгейінде ұстаған жөн.

Тек түпнұсқа зарядтау құрылғысын пайдаланыңыз

Аккумулятордың заряд алу/беру қабілетін оған кіріктірілген контроллер басқарады. Li-ion үшін сыртқы зарядтау құрылғыларындағы «жылдам зарядтау» мәжбүрлі режимдері қатаң қарсы көрсетілген, өйткені заряд және разряд токтары шектелген.

Li-Ion аккумуляторларда «жады әсері» деп аталатын құбылыс жоқ. Аккумуляторларды зарядтауды/разрядтауды кез келген заряд деңгейінен бастауға болады.

Көптеген құрылғыларда заряд/разряд дәрежесіне шектеу бар: контроллер, мысалы, заряд 90%-дан асып кетсе, аккумуляторды зарядтауға рұқсат бермеуі мүмкін. Сондай-ақ ол элементтердің істен шығуына жол бермеу үшін аккумуляторды толық разрядтауға да мүмкіндік бермейді. Құрылғы электр желісінен жұмыс істесе де, Li-ion аккумулятор кемінде айына бір рет толық заряд/разряд циклінен («аккумулятор разрядталды» хабарламасы пайда болғанға дейін) өтуі тиіс. Аккумуляторды толық разрядқа жеткізуге болмайды. Li-ion аккумулятор разрядталған күйде ұзақ сақталғанда тез тозады. Егер бұл бәрібір орын алса, оны дереу зарядқа қосыңыз. Аккумулятор 2 апта және одан ұзақ разрядталған күйде тұрса, аккумулятор элементтерінде сыйымдылықтың қайтымсыз жоғалу процесі жүреді, оның салдары — аккумулятордың өзінің істен шығуы.

Температуралық режимді сақтаңыз

Батареялар қалыпты ауа ылғалдылығында +15 °С-тан +35 °С-қа дейінгі температурада зарядталған күйде сақталуы тиіс. Батареялар қоршаған ортаның өте жоғары (40 °С-тан жоғары) және өте төмен (−10 °С-тан төмен) температурасында ұзақ пайдалануды көтере алмайды. Батареяны тікелей күн сәулесінің астында қалдыруға болмайды.

Батареяларды бөлшектемеңіз, өртемеңіз, зақымдану іздері бар батареяларды пайдаланбаңыз

Батареяларды өз бетінше бөлшектеуге және олардың элементтерін зарядтауға ешбір жағдайда болмайды. Жөндеу немесе қызмет көрсету үшін мамандандырылған қызмет көрсету орталықтарына жүгініңіз.

Элементтерді тесу немесе жапырып тастау ішкі қысқа тұйықталуға, содан кейін тұтануға және жарылысқа әкелуі мүмкін. Литийдің жоғары температурадан балқуы да жарылысқа әкелуі мүмкін. Элементтің саңылаусыздығы бұзылғанда оның

ішіне су түсуі немесе атмосфералық ылғал конденсациялануы мүмкін, бұл сутек бөле жүретін реакцияға және тұтануға әкелуі мүмкін. Батареяның ағымдағы күйін, мысалы, барлық дерлік құрылғыда бар батарея күйінің индикаторынан көре аласыз (оның орналасқан жерін және жұмыс принципін сатып алу кезінде нақтылаңыз).

Назар аударыңыз!

- Сақ болыңыз, зақымдалған батареялар зиянды заттарды шығаруы мүмкін.
- Егер батарея ауыстырмалы (алынбалы) болса, оның жұмысқа қабілеттілігінде мәселелер анықталғанда қызмет көрсету орталығына жүгіну керек (кепілдік мерзімін кепілдік талонынан қараңыз). Егер батарея алынбайтын болса (АКБ құрылғының ажырамас бөлігі), кепілдік құрылғының өзімен бірдей әрекет етеді. Бұл жағдайда да қызмет көрсету орталығына жүгіну қажет. Ақаулы батареяны жөндеуге неғұрлым ертерек тапсырсаңыз, оны ең аз шығынмен қалпына келтіру мүмкіндігі соғұрлым жоғары.
- Аккумулятордың жұмыс уақыты басқа да көптеген факторларға байланысты, нақты жұмыс уақыты көрсетілгенімен сәйкес келмеуі мүмкін.
- Аккумулятор зарядтау циклдерінің шектеулі санына есептелген және біраз уақыттан кейін ауыстыруды қажет етуі мүмкін (аккумуляторға шектеулі кепілдік шарттарын кепілдік талонынан қараңыз). Аккумулятордың жұмыс уақыты пайдалану режиміне және баптауларға байланысты.

Жинақталым

- Смартфон.
- Зарядтау құрылғысы.
- SIM картасы / жад картасы ұясын шығаруға арналған кілтқыстырғыш.
- Пайдалану бойынша нұсқаулық.

Құрылғы схемасы

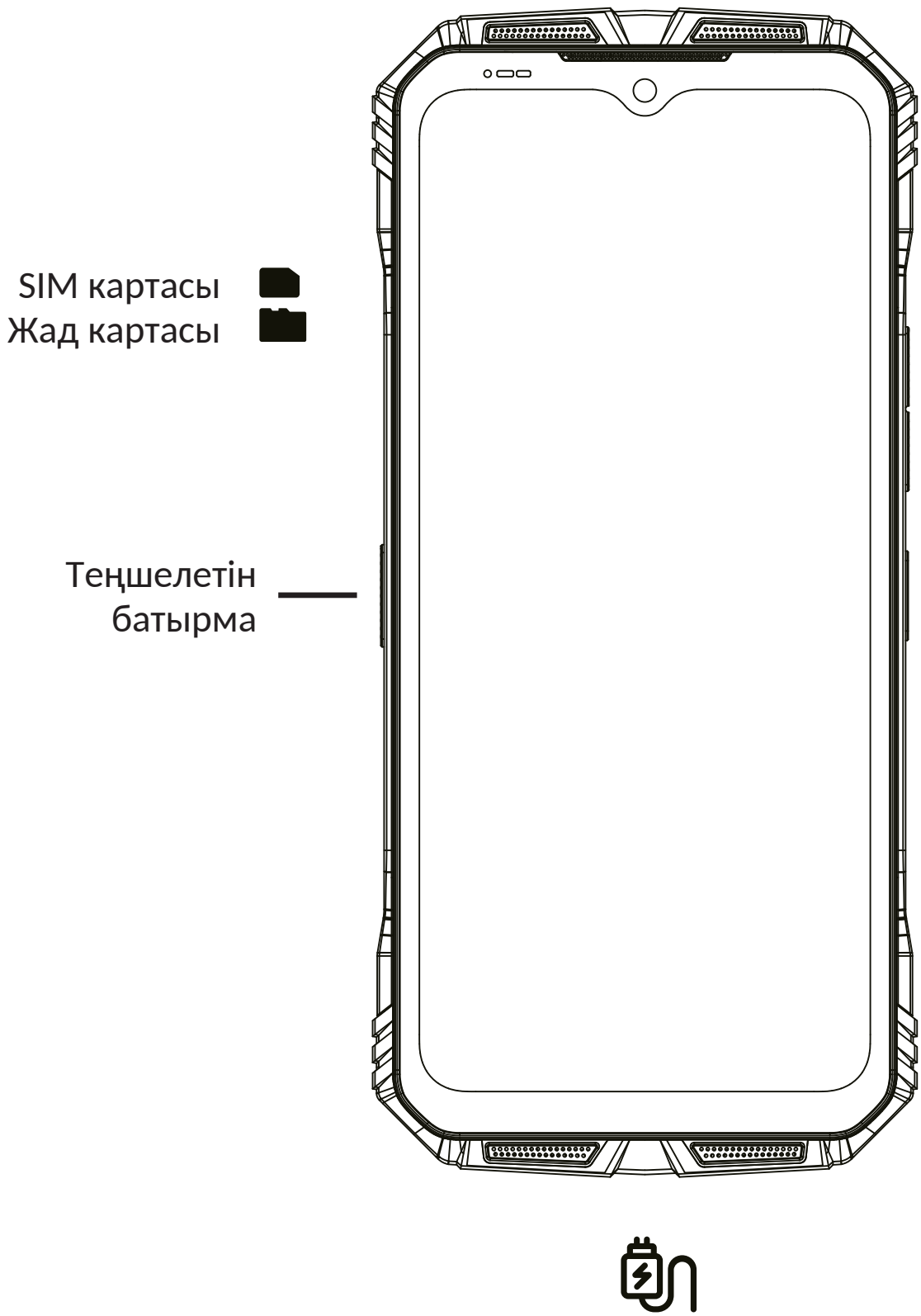

Дыбыс деңгейін арттыру

Дыбыс деңгейін төмендету

Қуат батырмасы

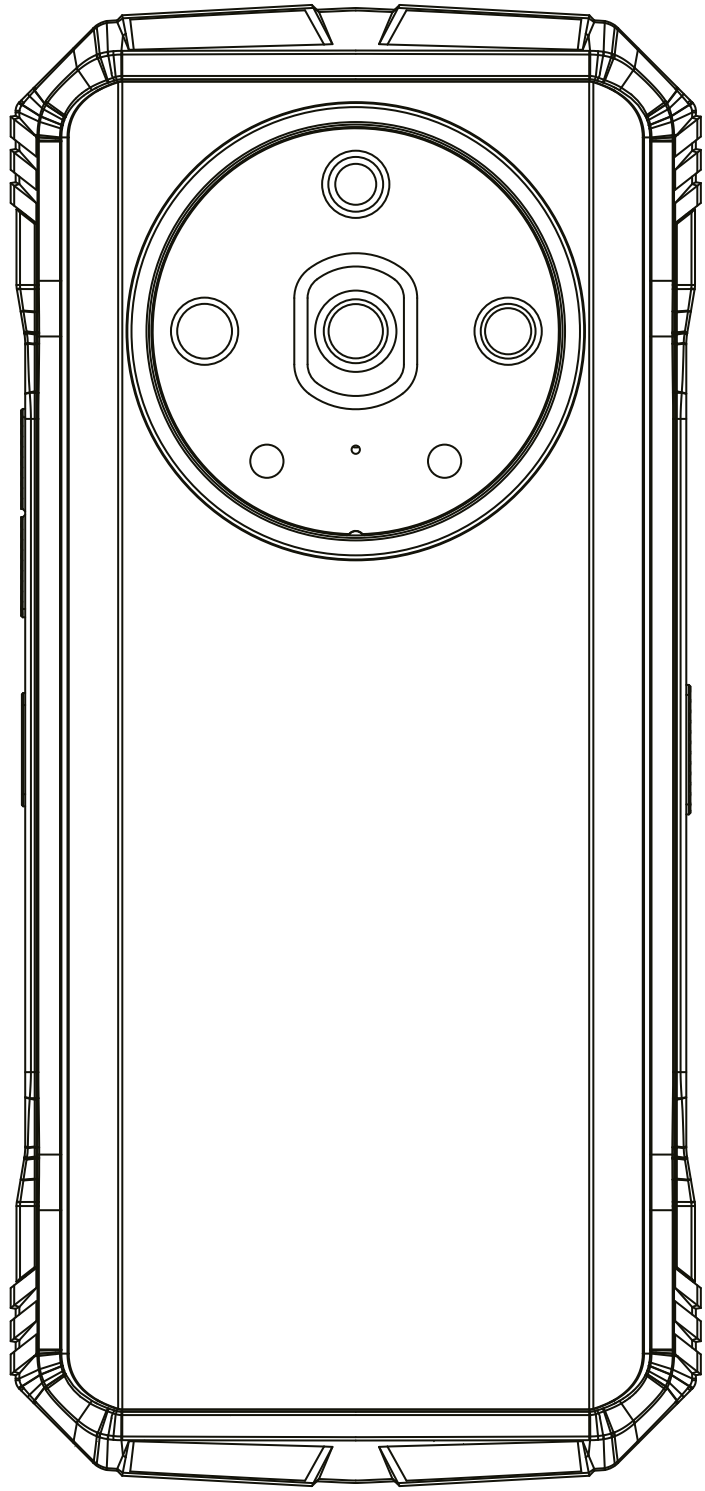

Пайдалану нұсқаулығы

Құрылғыны зарядтау

1. Зарядтау қосқышының қорғаныс бітеуішін ашыңыз.

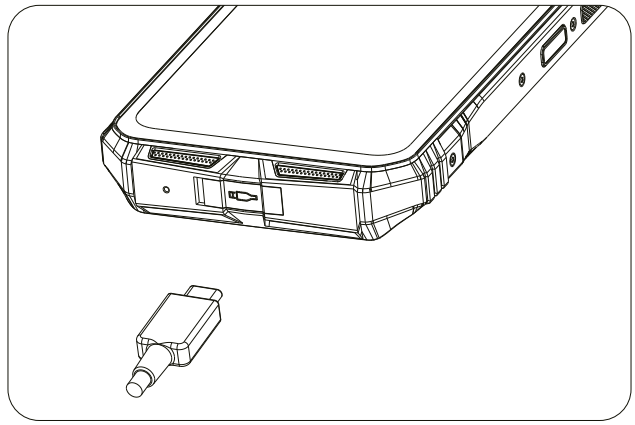

2. Зарядтау құрылғысын қосыңыз.

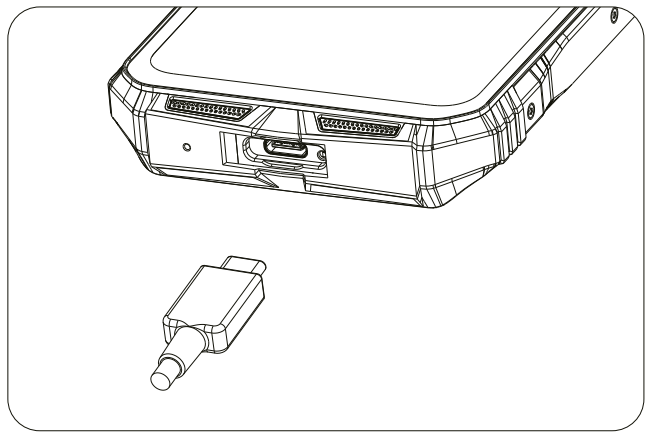

3. Зарядтау аяқталғаннан кейін зарядтау құрылғысын телефоннан және розеткадан ажыратыңыз. Құрылғыны 12 сағаттан артық зарядтамаңыз.

Құрылғыны іске қосу

Құрылғыны іске қосу үшін қуат батырмасын бірнеше секунд басып тұрыңыз.

SIM және жад карталарын орнату

1. Құрылғының өшірулі екеніне көз жеткізіңіз.
2. Қорғаныс бітеуішін ашып, науаны шығару үшін оған басыңыз.

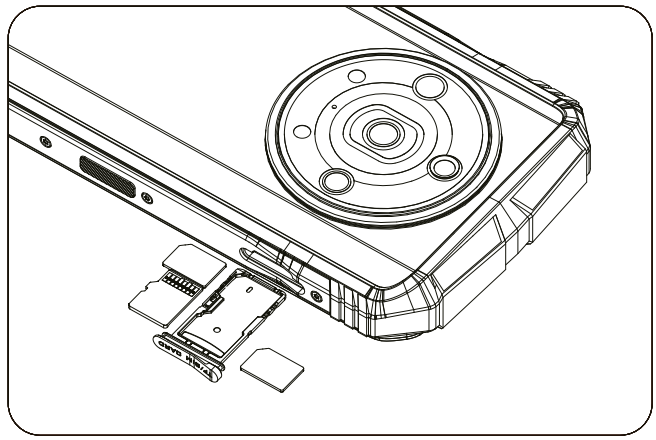

3. SIM картасын және/немесе жад картасын науадағы тиісті ұяға салыңыз.
4. Науаны салып, оны орнына бекітіңіз және қорғаныс бітеуішін жабыңыз.

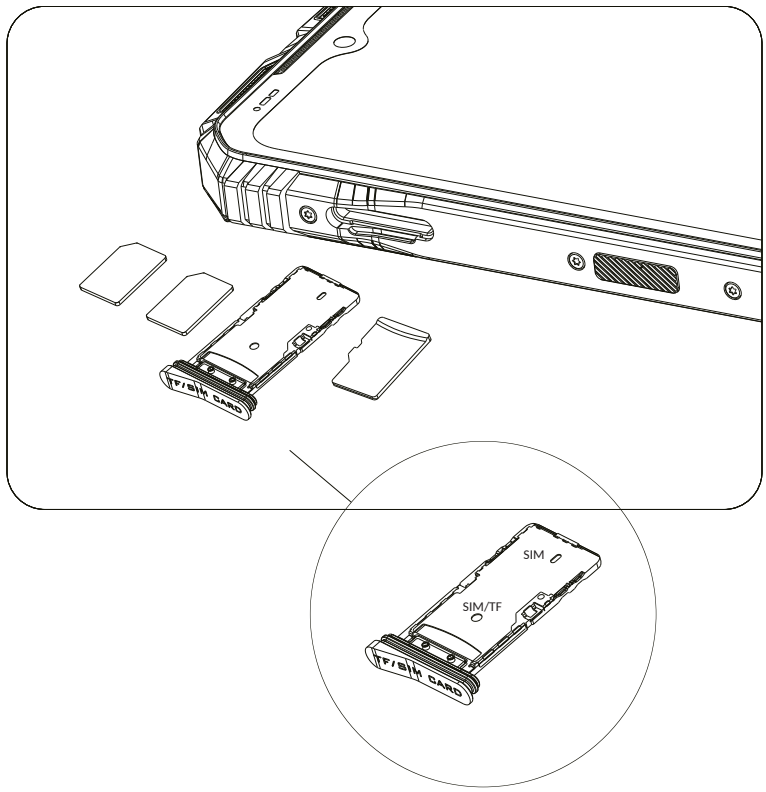

Техникалық сипаттамалар

- Үлгісі: Armor V1s.
- Сауда белгісі: KENSHI.
- Адаптердің қоректендіру параметрлері:
  - Кіріс: 100–240 В ~ 50/60 Гц.
  - Шығыс: 11 В ⎓ 3 А; 33 Вт.
- Wi-Fi сипаттамалары:
  - Байланыс стандарты: IEEE 802.11 a/b/g/n/ac/ax.
  - Жиілік диапазоны: 2400–2483,5 МГц; 5150–5350 МГц; 5725–5850 МГц.
  - Таратқыштың қуаты: < 20 дБм.
- Bluetooth сипаттамалары:
  - Байланыс стандарты: IEEE 802.15.1.
  - Жиілік диапазоны: 2400–2483,5 МГц.
  - Таратқыштың қуаты: < 20 дБм.
- Экран диагоналы: 6,58".
- Экран ажыратымдылығы: 2408 × 1080.
- Алдыңғы камераның ажыратымдылығы: 32 Мп.
- Негізгі камераның ажыратымдылығы: 200 + 24 + 16 Мп.
- Аккумулятор түрі: Li-Ion.
- Аккумулятор сыйымдылығы: 9760 мА·сағ.
- Процессор ядроларының саны: 8.
- Жедел жад көлемі: 12 ГБ.
- Кірістірілген жад көлемі: 512 ГБ.
- Жад картасының ең үлкен көлемі: 2048 ГБ.
- Электр тогының соғуынан қорғау класы (құрылғы): II.
- Электр тогының соғуынан қорғау класы (адаптер): II.
- Ылғалдан қорғау дәрежесі: IP68/IP69.
- Қуат сымын бекіту түрі: X.
- Операциялық жүйе: Android™.
- Қолдану саласы: тұрмыстық.

Android — Google LLC компаниясының тауар белгісі.

Тазалау және күтім

- Құрылғыны тазалау үшін химиялық еріткіштерді және абразивті құралдарды пайдаланмаңыз. Оны сабынды ерітіндіге малынған жұмсақ мақта матамен сүртіңіз.
- Камера объективін және құрылғы экранын құрғақ жұмсақ шүберекпен сүртіңіз.

Орнату, сақтау, тасымалдау (тасу), өткізу және кәдеге жарату ережелері мен шарттары

- Құрылғыға ешқандай орнату немесе тұрақты бекіту қажет емес.
- Құрылғыны өндірушіде және тұтынушыда қаптамада, жылытылатын үй-жайларда, ауа температурасы 5 °С-тан 40 °С-қа дейін және ауаның салыстырмалы ылғалдылығы 80%-дан аспайтын жағдайда сақтау қажет. Үй-жайларда коррозия тудыратын агрессивті қоспалар (қышқыл, сілті буы) болмауы тиіс.
- Құрылғыны тасымалдау құрғақ ортада жүзеге асырылуы тиіс.
- Құрылғы ұқыпты қарауды талап етеді, оны кір, шаң, соққы, ылғал, от және т.б. әсерінен сақтаңыз.
- Құрылғыны өткізу жергілікті заңнамаға сәйкес жүргізілуі тиіс.
- Өнімнің қызмет ету мерзімі аяқталғаннан кейін оны қарапайым тұрмыстық қоқыспен бірге тастауға болмайды. Оның орнына ол федералдық немесе жергілікті заңнамаға сәйкес кейіннен қайта өңдеу және кәдеге жарату үшін электр және электрондық жабдықты қабылдайтын тиісті пунктке тапсырылуға жатады. Осы өнімді дұрыс кәдеге жарата отырып, сіз табиғи ресурстарды сақтауға көмектесесіз

және тиісінше қарамау жағдайында болуы мүмкін қоршаған ортаға және адам денсаулығына зиян келтірудің алдын аласыз. Осы өнімді қабылдау және кәдеге жарату пункттері туралы толығырақ ақпаратты жергілікті муниципалдық органдардан немесе тұрмыстық қоқысты шығару кәсіпорнынан алуға болады.

- Құрылғының ақауы анықталған жағдайда дереу уәкілетті қызмет көрсету орталығына жүгіну немесе құрылғыны кәдеге жарату керек.

Қосымша ақпарат

Өндіруші: Шэньчжэнь ДУГИ Хэнтун Тэкнолоджи Ко., Лтд.
В қабаты, А4 ғимараты, Силикэн Вэли Пауэр Диджитэл индустриялық паркі, №22, Дафу өнеркәсіптік аймағы, Гуаньлань Аобэй комьюнити, Гуаньлань көшесі, Лунхуа жаңа ауданы, Шэньчжэнь қ., Гуандун провинциясы, Қытай.
Manufacturer: Shenzhen DOOGEE Hengtong Technology Co., Ltd.
Floor B, building A4, Silicon Valley Power Digital Industrial Park, No. 22, Dafu Industrial Zone, Guanlan Aobei community, Guanlan street, Longhua new area, Shenzhen, Guangdong, China.
Қытайда жасалған.
Импорттаушы / Қазақстан Республикасында талаптар қабылдайтын заңды тұлға: «DNS QAZAQSTAN (ДНС КАЗАХСТАН)» ЖШС, Астана қ., Сарыарқа ауданы, Сарыарқа даңғ., 12 ғим., Қазақстан Республикасы.
Электрондық пошта мекен-жайы: info@dns-shop.kz
Тауар КО ТР (ЕАЭО) талаптарына сәйкес келеді.
Өнімнің сыртқы түрі, оның сипаттамалары және жинақталымы пайдаланушыға алдын ала ескертусіз өзгертілуі мүмкін. Құрылғының нақты интерфейсі осы нұсқаулықта көрсетілгеннен өзгеше болуы мүмкін.

Кепілдік талоны

SN/IMEI:

Кепілдікке қою күні:

Өндіруші құрылғының бүкіл кепілдік мерзімі ішінде үздіксіз жұмыс істейтініне, сондай-ақ материалдары мен құрастырылуында ақаулардың жоқтығына кепілдік береді. Кепілдік мерзімі өнімді сатып алған сәттен бастап есептеледі және тек жаңа өнімдерге қолданылады.
Кепілдік қызмет көрсету кепілдік мерзімі ішінде тұтынушының кінәсінен болмаған себептермен істен шыққан элементтерді тегін жөндеуді немесе ауыстыруды қамтиды, бұл ретте өнім пайдаланушы нұсқаулығына сәйкес пайдаланылуы тиіс. Элементтерді жөндеу немесе ауыстыру уәкілетті қызмет көрсету орталықтарының аумағында жүргізіледі.

Кепілдік мерзімі: 12 ай.
Пайдалану мерзімі: 24 ай.

Қызмет көрсету орталықтарының өзекті тізімі келесі мекенжай бойынша:
https://www.dns-shop.kz/service-center/

Өндірілген күні пайдаланушы нұсқаулығының орыс тіліндегі нұсқасында көрсетілген. V.1

Жазбалар үшін

