KEYRON

Руководство по эксплуатации

Dione BM-LK01-QR

Кронштейн для монитора

Содержание

Назначение устройства **4**

Меры предосторожности **4**

Технические характеристики **5**

Комплектация **5**

Общие габариты **6**

Инструкция по установке **7**
Набор крепежа 7
Крепежные элементы и инструменты 7
Подготовка к установке 8
Подготовка монитора 8
Установка струбцины 8
Установка прижимной пластины 10
Установка нижнего плеча кронштейна 11
Установка верхнего плеча кронштейна 11
Установка крепежной пластины 12
Крепление монитора к кронштейну 13
Регулировка положения монитора 14
Организация кабелей 15

Правила и условия монтажа, хранения, перевозки (транспортировки), реализации и утилизации **16**

Дополнительная информация **16**

Уважаемый покупатель!

Благодарим Вас за выбор нашей продукции.
Мы рады предложить Вам изделия и устройства, разработанные и изготовленные в соответствии с высокими требованиями к качеству, функциональности и дизайну. Перед началом эксплуатации внимательно прочитайте данное руководство, в котором содержится важная информация, касающаяся Вашей безопасности, а также рекомендации по правильному использованию продукта и уходу за ним. Позаботьтесь о сохранности настоящего руководства и используйте его в качестве справочного материала при дальнейшей эксплуатации изделия.

Назначение устройства

Данное изделие предназначено для расположения на нем одного или нескольких мониторов.

Меры предосторожности

- Данный кронштейн предназначен только для эксплуатации в помещениях.
- В комплекте для установки кронштейна содержатся маленькие детали, которые представляют опасность удушения при проглатывании. Такие детали необходимо хранить в недоступном для детей месте.
- При установке используйте винты, идущие в комплекте. Затяните их плотно, но не перетягивайте. Чрезмерное затягивание может привести к повреждению элементов.
- Перед сборкой кронштейна и установкой на него монитора обратите внимание на стандарты VESA, диагональ экрана и максимально допустимую нагрузку устройства. Использование кронштейна с мониторами, вес которых превышает указанный расчетный вес, может привести к их неустойчивому положению и падению.
- Сборка и монтаж устройства должны осуществляться в соответствии с разделом «Инструкция по установке». Неправильная сборка может стать причиной повреждений и травм.
- Для установки кронштейна может требоваться специализированное оборудование: шуруповерт, дрель (не входят в комплект). Рекомендуется использование индивидуальных защитных средств (не входят в комплект). Установка должна выполняться профессионалами.
- Регулярно проверяйте надежность крепления кронштейна (примерно 1 раз в 3 месяца).
- Не вносите изменения в конструкцию кронштейна.
- Изделие не предназначено для использования детьми и лицами с ограниченными физическими, сенсорными или умственными способностями, кроме случаев, когда над ними осуществляется контроль другими лицами, ответственными за их безопасность. Не позволяйте детям играть с изделием.
- Изделие не предназначено для использования в коммерческих целях.

Технические характеристики

- Модель: BM-LK01-QR.
- Торговая марка: KEYRON.
- Максимальная нагрузка: 20 кг.
- Диагональ экрана монитора: 17–35”.
- Совместимые VESA: 100 × 100, 75 × 75.
- Тип регулировки: наклонно-поворотный.
- Угол поворота: ±90˚.
- Угол наклона вверх: 90˚.
- Угол наклона вниз: 15˚
- Область применения: бытовое.

Комплектация

- Устройство.
- Набор крепежа.
- Руководство по эксплуатации.

Общие габариты

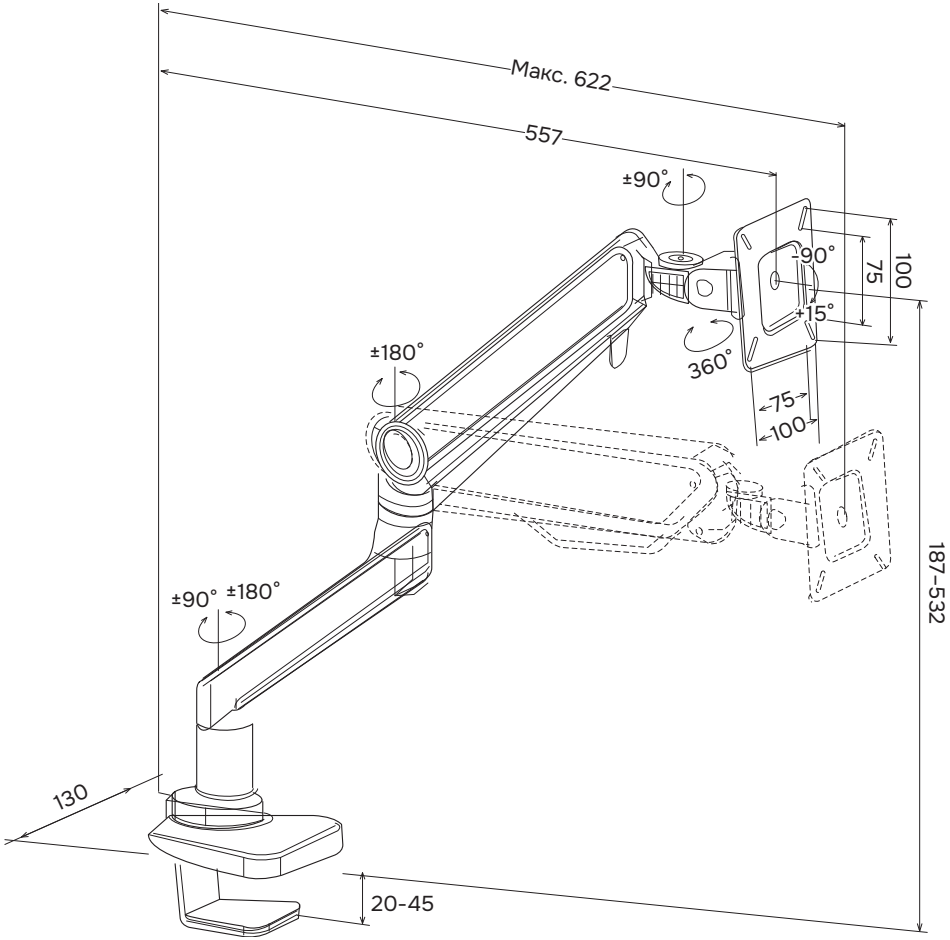

Примечание: размеры указаны в миллиметрах.

Инструкция по установке

Набор крепежа

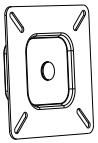

1

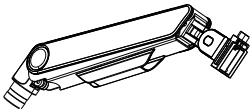

2

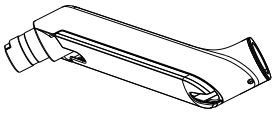

3

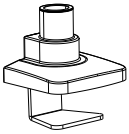

4



5



6



7



8



9



10

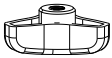

11



12

1. Крепежная пластина монитора.
2. Верхнее плечо кронштейна.
3. Нижнее плечо кронштейна.
4. Основание кронштейна.
5. Прокладка из ЭВА.
6. Прокладка основания.
7. Держатель для кабелей.
8. Длинный винт.
9. Защитная прокладка.
10. Прижимная пластина с отверстиями.
11. Зажимной винт с рукояткой.
12. Декоративная заглушка.

Крепежные элементы и инструменты



A (×4)



B (×4)



C (×8)



D (×1)



E (×1)

Обозначение	Наименование
A	Винт M4 × 12
B	Винт M5 × 12
C	Шайба Ø5,5 × Ø13 × 2
D	Шестигранный ключ 6 мм
E	Шестигранный ключ 4 мм

Подготовка к установке

- Выполняйте сборку на мягкой поверхности, чтобы предотвратить появление царапин.
- Подготовьте необходимые инструменты и убедитесь в наличии всех комплектующих.

Примечание: для установки требуется участие не менее двух человек.

Подготовка монитора

1. Убедитесь, что на задней панели монитора предусмотрены монтажные отверстия стандарта VESA 75 × 75 мм или 100 × 100 мм. Если соответствующие отверстия отсутствуют, установить монитор на кронштейн невозможно.

   Примечание: на некоторых мониторах монтажные отверстия используются для крепления штатной подставки, которую можно снять.

2. Снимите штатную подставку монитора. Порядок демонтажа зависит от модели монитора. Во время снятия подставки не допускайте контакта твердых предметов с экраном во избежание царапин.

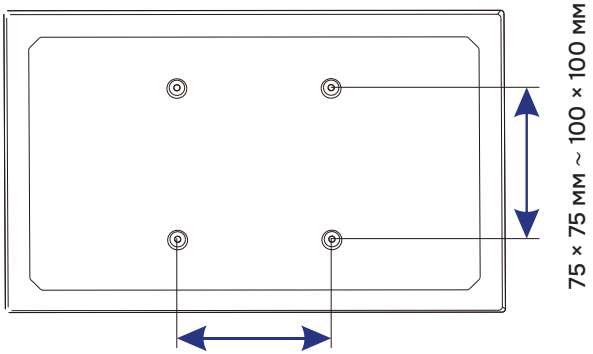

Установка струбцины

Установите основание кронштейна на край столешницы, как показано на схеме.

Примечание: крепление предназначено для столов с ровным краем и прямыми углами. Не устанавливайте кронштейн на столешницы с неровными краями, поскольку это может привести к соскальзыванию струбцины.

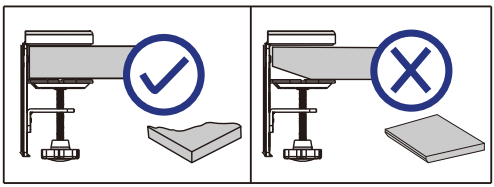

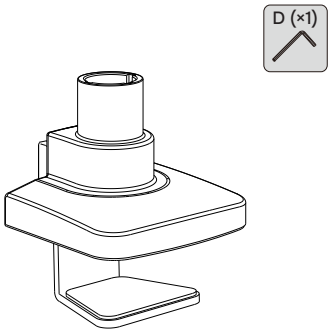
D (×1)

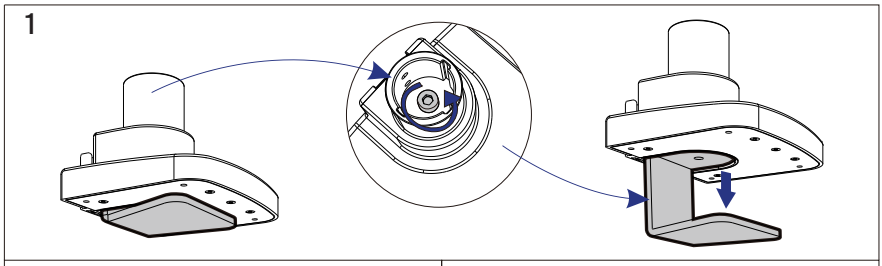
1

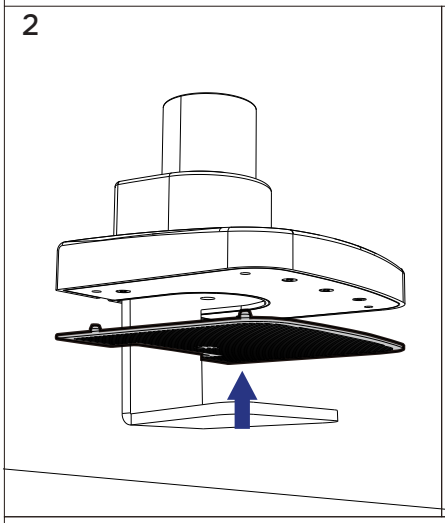
2

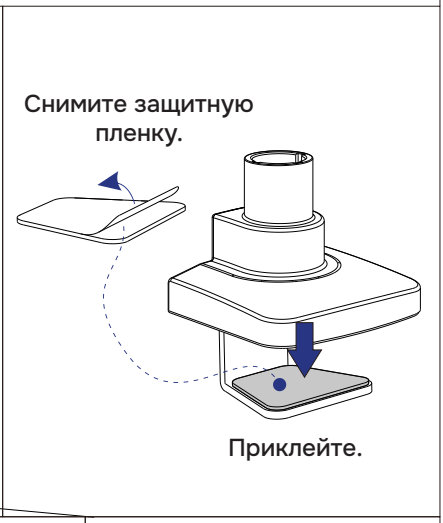
Снимите защитную пленку.
Приклейте.

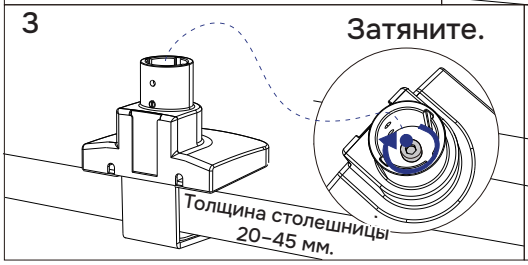
3
Затяните.
Толщина столешницы 20–45 мм.


4
Зафиксируйте до щелчка.

Установка прижимной пластины

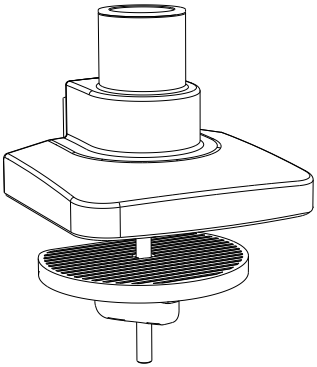



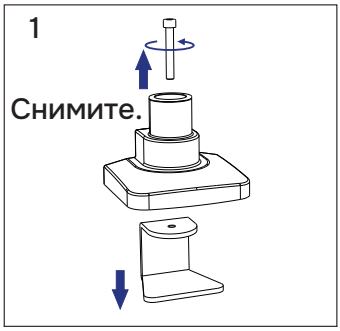

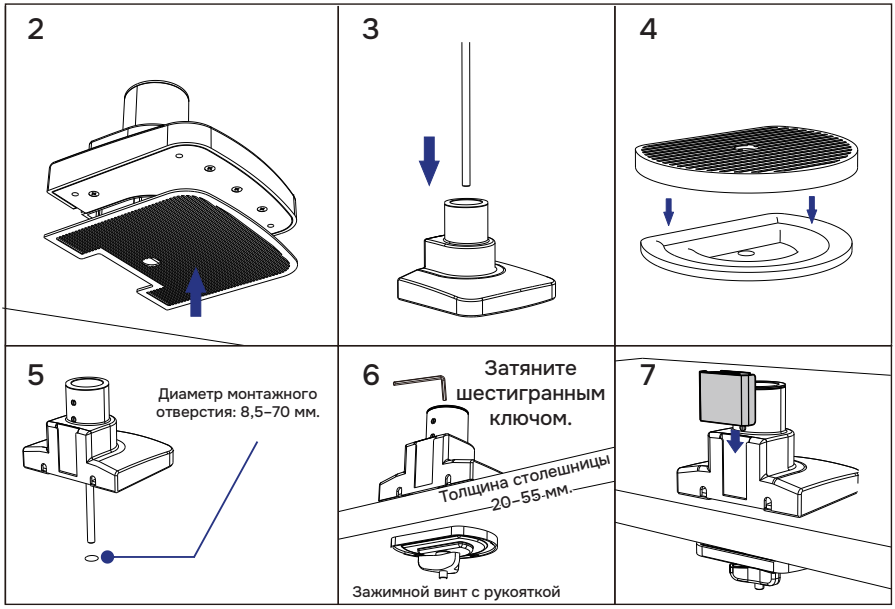

Примечание: убедитесь, что основание надежно закреплено.

Установка нижнего плеча кронштейна

E (×1)

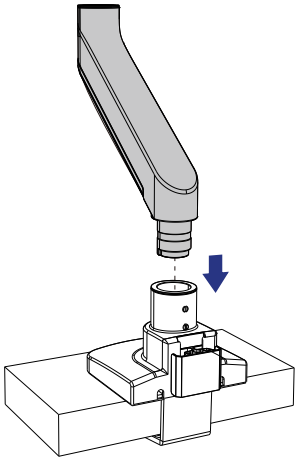

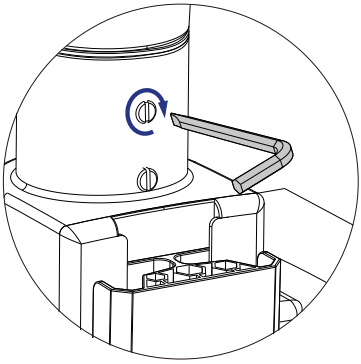

Затяните винты в верхней части соединения.

Установка верхнего плеча кронштейна

E (×1)

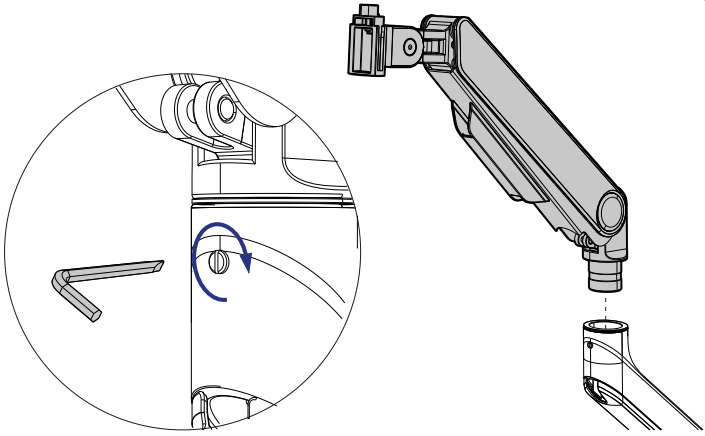

Установка крепежной пластины

1

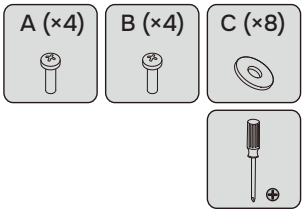

Не входит в комплект.

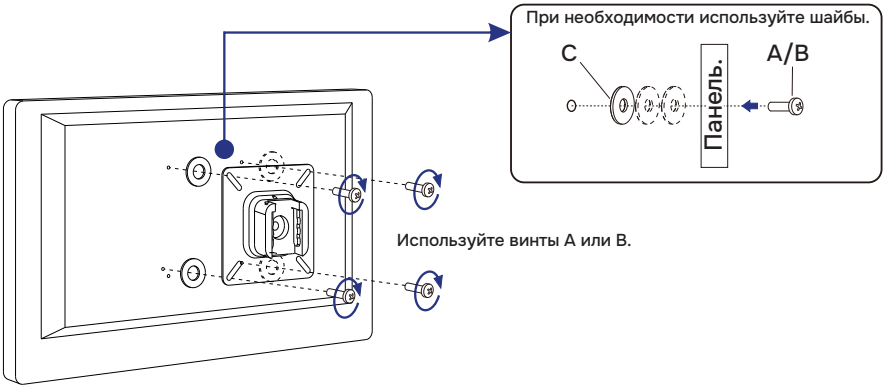

2

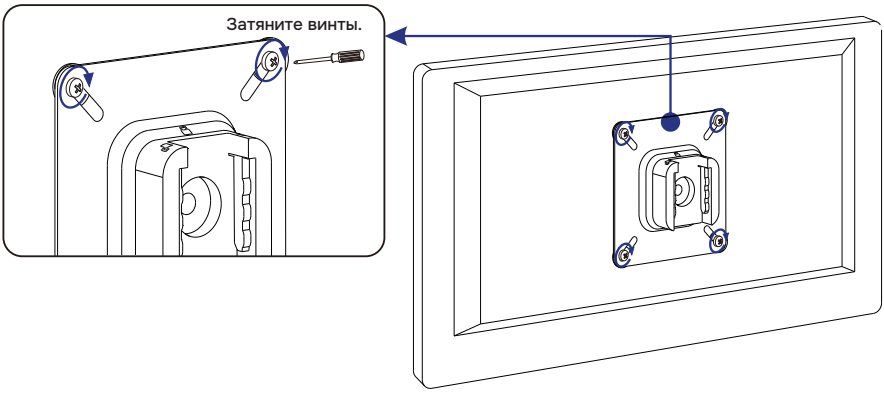

Крепление монитора к кронштейну

Внимание! При установке или снятии монитора соблюдайте осторожность. Из-за чрезмерного усилия пружинного механизма крепежный узел может резко откинуться и привести к защемлению пальцев или другим травмам.

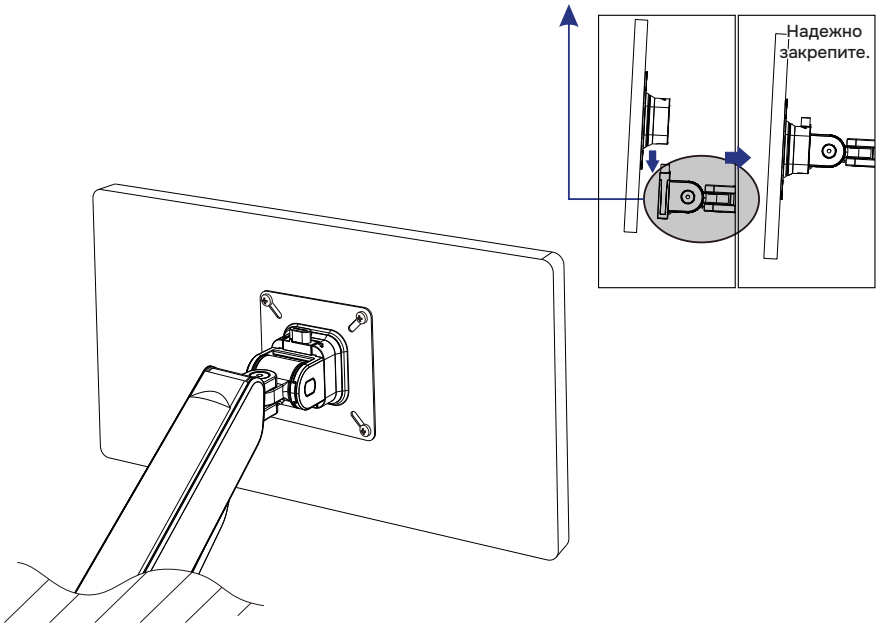

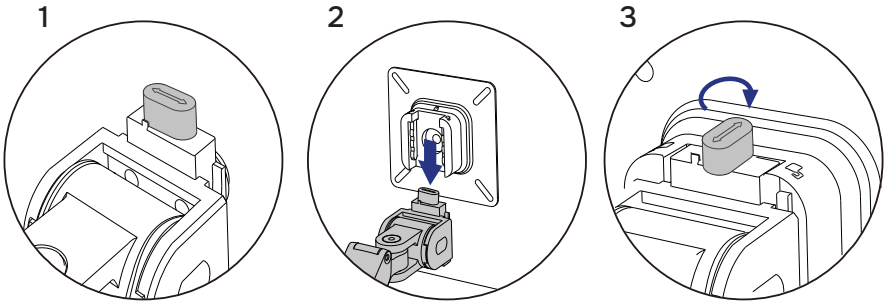

Убедитесь, что фиксатор находится в разблокированном положении.

Заблокируйте фиксатор.

Регулировка положения монитора

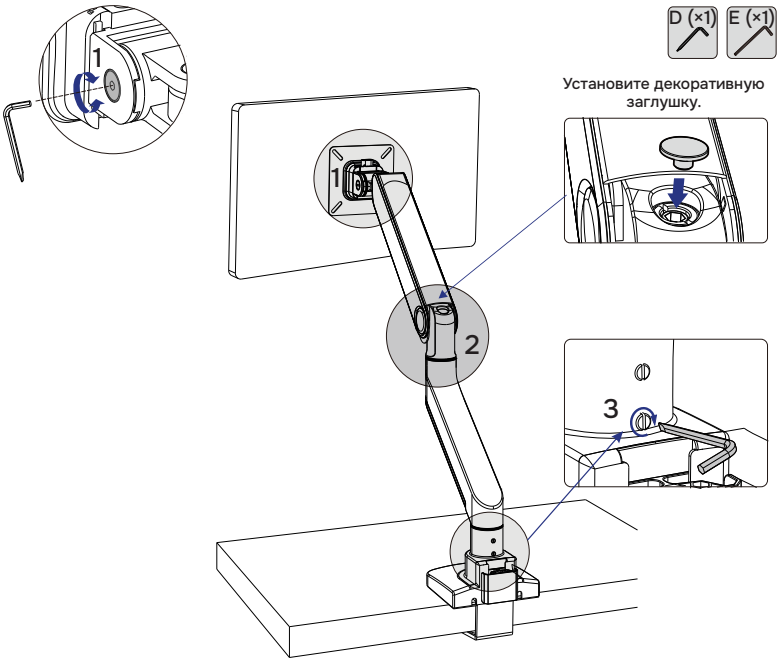

1. Регулировка наклона монитора.

Если монитор самопроизвольно наклоняется вниз или вверх, отрегулируйте винт в указанной на схеме точке с помощью шестигранного ключа 4 мм.

2. Регулировка газлифта.

Заводская настройка газлифта рассчитана на нагрузку 5–7 кг. После установки монитора отрегулируйте его высоту. Если монитор не удерживается в выбранном положении, отрегулируйте указанный на схеме винт с помощью шестигранного ключа 6 мм. Если монитор самопроизвольно поднимается, поверните регулировочный винт в направлении «-», чтобы уменьшить усилие газлифта. Если монитор самопроизвольно опускается, поверните регулировочный винт в направлении «+», чтобы увеличить усилие газлифта. Регулируйте усилие газлифта до тех пор, пока оно не будет соответствовать весу монитора и монитор не начнет устойчиво удерживаться на любой выбранной высоте.

3. Регулировка угла поворота нижнего плеча.

По умолчанию диапазон поворота нижнего плеча кронштейна составляет ±180°. Чтобы ограничить диапазон поворота до ±90°, поверните нижний регулировочный винт по часовой стрелке с помощью шестигранного ключа до необходимого положения.

Примечание: не поворачивайте монитор за задний край столешницы, чтобы не допустить его опрокидывания.

Организация кабелей

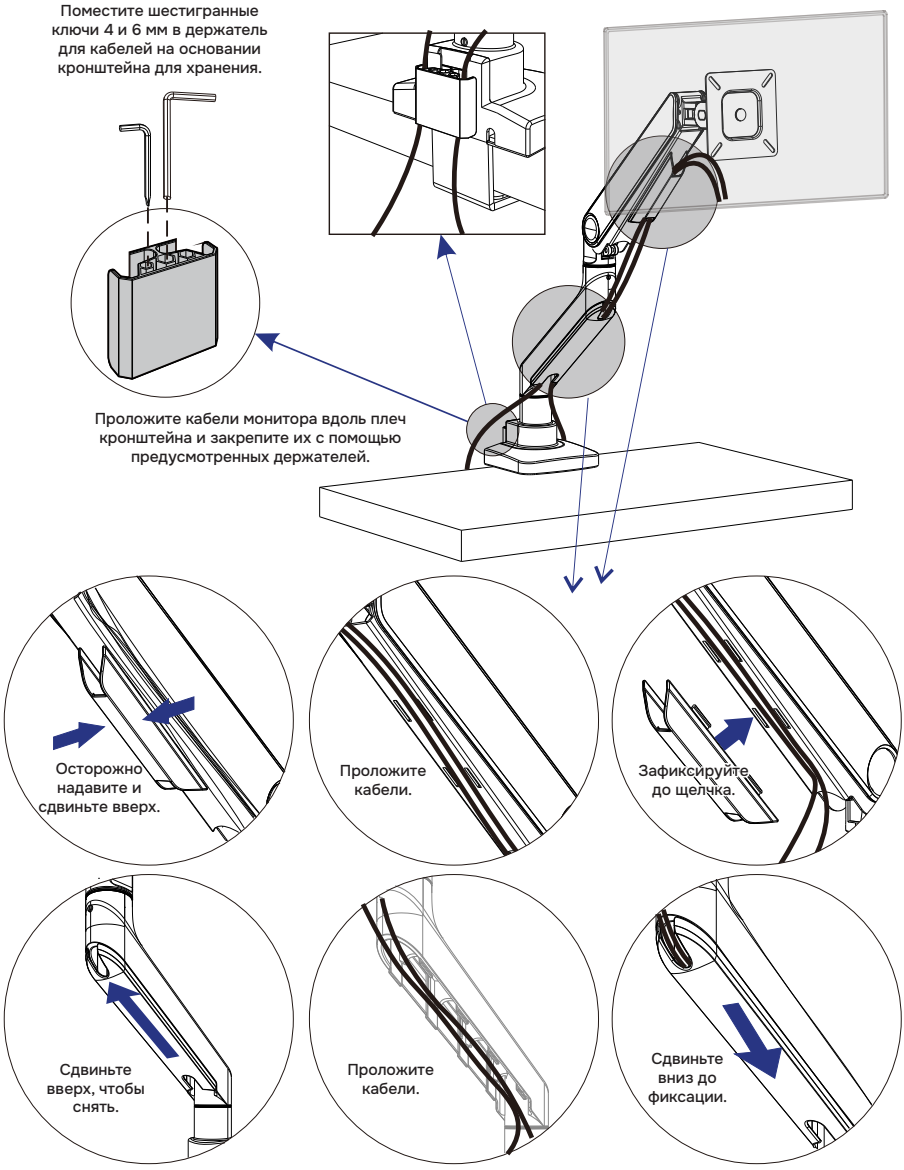

Правила и условия монтажа, хранения, перевозки (транспортировки), реализации и утилизации

- Правила и условия монтажа устройства описаны в разделе «Инструкция по установке» данного руководства по эксплуатации.
- Хранение устройства должно производиться в упаковке в отапливаемых помещениях у изготовителя и потребителя при температуре воздуха от 5 ˚С до 40 ˚С и относительной влажности воздуха не более 80%. В помещениях не должно быть агрессивных примесей (паров кислот, щелочей), вызывающих коррозию.
- Перевозка устройства должна осуществляться в сухой среде.
- Устройство требует бережного обращения, оберегайте его от воздействия пыли, грязи, ударов, влаги, огня и т.д.
- Реализация устройства должна производиться в соответствии с местным законодательством.
- Утилизация данного устройства должна быть осуществлена согласно местным нормам и правилам по переработке отходов. Обеспечивая правильную утилизацию данного продукта, Вы помогаете предотвратить нанесение потенциального вреда окружающей среде и здоровью человека в результате неконтролируемого выброса отходов и рационально использовать материальные ресурсы. Более подробную информацию о пунктах приема и утилизации данного продукта можно получить в местных муниципальных органах или на предприятии по вывозу бытового мусора.
- При обнаружении неисправности устройства следует немедленно обратиться в авторизованный сервисный центр или утилизировать устройство.

Дополнительная информация

Manufacturer: Loctek Ergonomic Technology Corp.
No.588, South Qihang Road, Yinzhou Economic Development Zone, Zhanqi Town, Yinzhou District, Ningbo City, Zhejiang Province, China.

Изготовитель: Локтэк Эргономик Тэкнолоджи Корп.
№588, южное шоссе Цихан, зона экономического развития Иньчжоу, Чжаньци, р-н Иньчжоу, г. Нинбо, пров. Чжэцзян, Китай.

Сделано в Китае.

Импортер в России: ООО «ДНС Ритейл».
690068, г. Владивосток, проспект 100-летия Владивостока, дом 155, корпус 3, офис 5.
Адрес электронной почты: dnsretail@dlogistix.com.

Спецификации, информация о продукте и его внешний вид могут быть изменены без предварительного уведомления пользователя в целях улучшения качества нашей продукции.

Товар изготовлен (мм.гггг):_____v.1

Гарантийный талон

SN/IMEI: _____

Дата постановки на гарантию:_____

Производитель гарантирует бесперебойную работу устройства в течение всего гарантийного срока, а также отсутствие дефектов в материалах и сборке. Гарантийный период исчисляется с момента приобретения изделия и распространяется только на новые продукты.
В гарантийное обслуживание входит бесплатный ремонт или замена элементов, вышедших из строя не по вине потребителя в течение гарантийного срока при условии эксплуатации изделия согласно руководству пользователя. Ремонт или замена элементов производится на территории уполномоченных сервисных центров.

Срок гарантии: 84 мес.
Срок эксплуатации: 84 мес.

Актуальный список сервисных центров по адресу:
https://www.dns-shop.ru/service-center/

Гарантийные обязательства и бесплатное сервисное обслуживание не распространяются на перечисленные ниже принадлежности, входящие в комплектность товара, если их замена не связана с разборкой изделия:

- Элементы питания (батарейки) для ПДУ (Пульт дистанционного управления).
- Соединительные кабели, антенны и переходники для них, наушники, микрофоны, устройства «HANDS-FREE»; носители информации различных типов, программное обеспечение (ПО) и драйверы, поставляемые в комплекте (включая, но не ограничиваясь ПО, предустановленным на накопитель на жестких магнитных дисках изделия), внешние устройства ввода-вывода и манипуляторы.
- Чехлы, сумки, ремни, шнуры для переноски, монтажные приспособления, инструменты, документацию, прилагаемую к изделию.
- Расходные материалы и детали, подвергающиеся естественному износу.

Производитель не несет гарантийных обязательств в следующих случаях:

- Истек Гарантийный срок.
- Если изделие, предназначенное для личных (бытовых, семейных) нужд, использовалось для осуществления предпринимательской деятельности, а также в иных целях, не соответствующих его прямому назначению.
- Производитель не несет ответственности за возможный материальный, моральный и иной вред, понесенный владельцем изделия и/или третьими лицами, вследствие нарушения требований руководства пользователя при использовании, несоблюдения рекомендаций по установке и обслуживанию изделия, правил подключения (короткие замыкания, возникшие также в результате воздействия несоответствующего сетевого напряжения, как на само изделие, так и на изделия, сопряженные с ним), хранении и транспортировки изделия.
- Все случаи механического повреждения: сколы, трещины, деформации, следы ударов, вмятины, замятия и др., полученные в процессе эксплуатации изделия.
- Имеются следы сторонней модификации, несанкционированного ремонта лицами, не уполномоченными для проведения таких работ. Если дефект вызван изменением конструкции или схемы изделия, подключением внешних устройств, не предусмотренных Производителем, использованием устройства, не имеющего сертификата соответствия согласно местному законодательству.
- Если дефект изделия вызван действием непреодолимой силы (природных стихий, пожаров, наводнений, землетрясений, бытовых факторов и прочих ситуаций, не зависящих от Производителя), либо действиями третьих лиц, которые Производитель не мог предвидеть.
- Дефект вызван попаданием внутрь изделия посторонних предметов, инородных тел, веществ, жидкостей, насекомых или животных, воздействием агрессивных сред, высокой влажности, высоких температур, которые привели к полному или частичному выходу из строя изделия.
- Отсутствует или не соответствует идентификация изделия (серийный номер). Если повреждения (недостатки) вызваны воздействием вредоносного программного обеспечения; установкой, сменой или удалением паролей (кодов), приведшим к отсутствию доступа к программным ресурсам изделия, без возможности их сброса/восстановления, ввиду отсутствия предоставления данной услуги поставщиком ПО.
- Если дефекты работы вызваны несоответствием стандартам или техническим регламентам питающих, кабельных, телекоммуникационных сетей, мощности радиосигнала, в том числе из-за особенностей рельефа и других подобных внешних факторов, использования изделия на границе или вне зоны действия сети.
- Если повреждения вызваны использованием нестандартных (неоригинальных) и/или некачественных (поврежденных) расходных материалов, принадлежностей, запасных частей, элементов питания, носителей информации различных типов (включая CD, DVD диски, карты памяти, SIM-карты, картриджи).
- Если недостатки вызваны получением, установкой и использованием несовместимого контента (мелодии, графика, видео и другие файлы, приложения Java и подобные им программы).
- На ущерб, причиненный другому оборудованию, работающему в сопряжении с данным изделием.



Откройте для себя еще больше
инновационных и стильных
решений от KEYRON