## Уважаемый покупатель!

Благодарим Вас за выбор нашей продукции. Мы рады предложить Вам изделия и устройства, разработанные и изготовленные в соответствии с высокими требованиями к качеству, функциональности и дизайну. Перед началом эксплуатации внимательно прочитайте данное руководство, в котором содержится важная информация, касающаяся Вашей безопасности, а также рекомендации по правильному использованию продукта и уходу за ним. Позаботьтесь о сохранности настоящего руководства и используйте его в качестве справочного материала при дальнейшей эксплуатации изделия.

## Назначение устройства

Сетевое зарядное устройство предназначено для зарядки мобильных устройств от сети переменного тока.

## Меры предосторожности

- Держите сетевое зарядное устройство вдали от воды и других жидкостей, а также от источников тепла.
- Перед очисткой зарядного устройства убедитесь, что оно отключено от сети.
- Не разбирайте, не роняйте и не трясите зарядное устройство.
- Не используйте зарядное устройство с поврежденными кабелями.
- Отключайте неиспользуемое зарядное устройство от электрической сети.

## Схема устройства

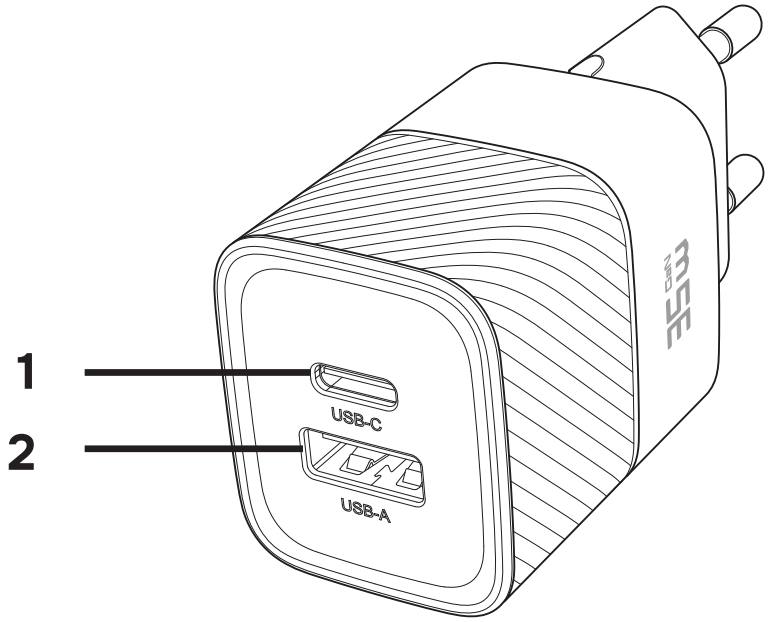


1. Разъем USB-C.
2. Разъем USB-A.

## Правила и условия безопасной эксплуатации

1. Подключите зарядное устройство к сети питания.
2. Подключите Ваше мобильное устройство к соответствующему коннектору.
3. Во время работы устройство должно находиться на сухой поверхности, на расстоянии от мощных источников тепла и электромагнитного излучения, а также емкостей с жидкостью.

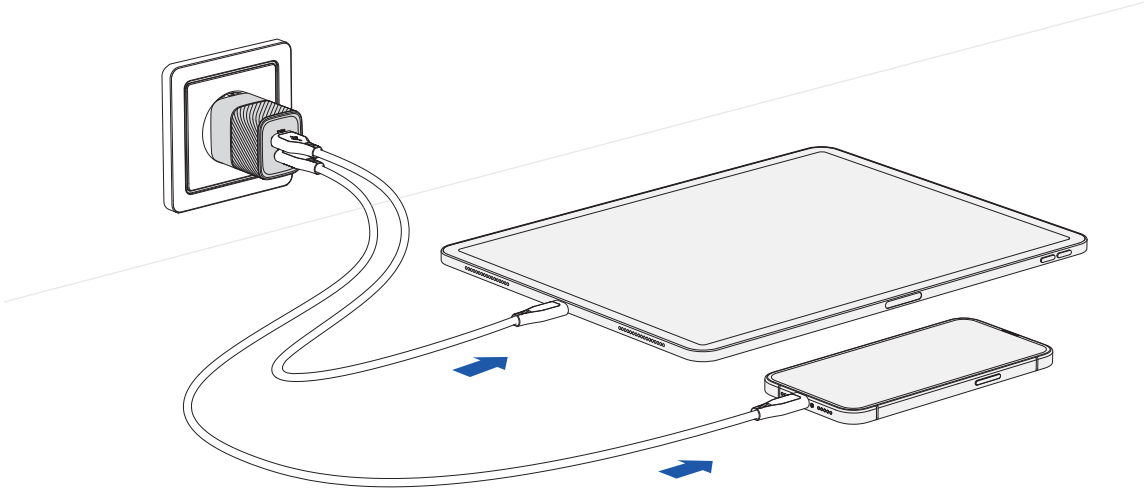

## Технические характеристики

- Модель: K35ACQCPDGaNW, K35ACQCPDGaNB.
- Торговая марка: KEYRON.
- Разъемы:
  - USB-C × 1.
  - USB-A × 1.
- Параметры питания (вход): 100–240 В ~ 50–60 Гц.
- Параметры питания (выход):
  - USB-C: 5 В ⎓ 3 А; 9 В ⎓ 3 А; 12 В ⎓ 2.91 А; 15 В ⎓ 2.33 А; 20 В ⎓ 1.75 А.
  - USB-A: 5 В ⎓ 3 А; 9 В ⎓ 3 А; 12 В ⎓ 2.5 А; 20 В ⎓ 1.5 А.
- Макс. выходная мощность: 35 Вт.
- Класс защиты от поражения эл. током: II.
- Степень защиты от пыли и влаги: IP30.
- Быстрая зарядка: HUAWEI Super Charge; Power Delivery 2.0, 3.0; Quick Charge 2.0, 3.0; Samsung Adaptive Fast Charging.
- Область применения: бытовое.

## Комплектация

- Устройство.
- Руководство по эксплуатации.

KEYRON

# Руководство по эксплуатации

## K35ACQCPDGaNW, K35ACQCPDGaNB

Сетевое зарядное устройство

## Условия гарантийного обслуживания

Производитель гарантирует бесперебойную работу устройства в течение всего гарантийного срока, а также отсутствие дефектов в материалах и сборке. Гарантийный период исчисляется с момента приобретения изделия и распространяется только на новые продукты. В гарантийное обслуживание входит бесплатный ремонт или замена элементов, вышедших из строя не по вине потребителя в течение гарантийного срока при условии эксплуатации изделия согласно руководству пользователя. Ремонт или замена элементов производится на территории уполномоченных сервисных центров.

Срок гарантии: 24 мес.

Срок эксплуатации: 24 мес.

**Актуальный список сервисных центров по адресу:**

https://www.dns-shop.ru/technical-support/

## Правила и условия монтажа, хранения, перевозки (транспортировки), реализации и утилизации

- Устройство не требует какого-либо монтажа или постоянной фиксации.
- Хранение устройства должно производиться в упаковке в отапливаемых помещениях у изготовителя и потребителя при температуре воздуха от 5 °С до 40 °С и относительной влажности воздуха не более 80%. В помещениях не должно быть агрессивных примесей (паров кислот, щелочей), вызывающих коррозию.
- Перевозка устройства должна осуществляться в сухой среде.
- Устройство требует бережного обращения, оберегайте его от воздействия пыли, грязи, ударов, влаги, огня и т.д.
- Реализация устройства должна производиться в соответствии с местным законодательством.
- После окончания срока службы устройства его нельзя выбрасывать вместе с обычным бытовым мусором. Вместо этого оно подлежит сдаче на утилизацию в соответствующий пункт приема электрического и электронного оборудования для последующей переработки и утилизации в соответствии с федеральным или местным законодательством. Обеспечивая правильную утилизацию данного продукта, Вы помогаете сберечь природные ресурсы и предотвращаете ущерб для окружающей среды и здоровья людей, который возможен в случае ненадлежащего обращения. Более подробную информацию о пунктах приема и утилизации данного продукта можно получить в местных муниципальных органах или на предприятии по вывозу бытового мусора.
- При обнаружении неисправности устройства следует немедленно обратиться в авторизованный сервисный центр или утилизировать устройство.

## Дополнительная информация

**Manufacturer:** Dongguan Oriental Hero Electrical Factory. Zhaiwu Industrial Zone, Liuwu, Shijie, Dongguan, Guangdong, P.R. China.

**Изготовитель:** Дунгуань Ориентэл Хироу Электрикал Фэктори. Промзона Чжайу, Люу, Шицзе, г. Дунгуань, пров. Гуандун, Китай.

Сделано в Китае.

**Импортер в России / уполномоченное изготовителем лицо:** ООО «ДНС ЛОДЖИСТИК».
690002, Приморский край, г.о. Владивостокский, г. Владивосток, ул. Некрасовская, д. 59, каб. 2.
**Адрес электронной почты:** dns-logistic.llc@dlogistix.com

Товар соответствует требованиям ТР ТС (ЕАЭС).

Спецификации, информация о продукте и его внешний вид могут быть изменены без предварительного уведомления пользователя в целях улучшения качества нашей продукции.

Товар изготовлен (мм.гггг): _____ v.3

