KEYRON

Руководство по эксплуатации

Quantum Ultra Slim

Портативный аккумулятор

Содержание

Назначение устройства....3

Меры предосторожности....3

Рекомендации по работе с аккумуляторной батареей (Li-pol/Li-ion) 5

Схема устройства....6
Дисплей устройства....7

Инструкция по эксплуатации 8
Зарядка ПА.... 8

Зарядка мобильных устройств от ПА.... 8

Сквозная зарядка.... 9

Технические характеристики 10

Комплектация....11

Чистка и уход....11

Правила и условия монтажа, хранения, перевозки (транспортировки), реализации и утилизации 12

Дополнительная информация.... 13

Уважаемый покупатель!

Благодарим Вас за выбор нашей продукции.

Мы рады предложить Вам изделия и устройства, разработанные и изготовленные в соответствии с высокими требованиями к качеству, функциональности и дизайну. Перед началом эксплуатации внимательно прочитайте данное руководство, в котором содержится важная информация, касающаяся Вашей безопасности, а также рекомендации по правильному использованию продукта и уходу за ним. Позаботьтесь о сохранности настоящего руководства и используйте его в качестве справочного материала при дальнейшей эксплуатации изделия.

Назначение устройства

Портативный аккумулятор (далее — ПА) предназначен для подзарядки мобильных устройств, в том числе при отсутствии доступа к электрической розетке.

Меры предосторожности

- Перед первым использованием полностью зарядите ПА.
- Для зарядки используйте только совместимые сетевые адаптеры и кабели. Неправильно подобранные принадлежности могут привести к повреждению ПА и подключенных к нему устройств.
- Не оставляйте ПА подключенным к источнику питания без необходимости после завершения зарядки.
- Заряжайте устройство только в хорошо проветриваемых помещениях.
- Если ПА не используется длительное время, заряжайте его не реже одного раза в три месяца во избежание повреждения аккумуляторной батареи.

- Не подвергайте ПА воздействию прямых солнечных лучей, огня и других источников сильного тепла.
- Не погружайте устройство в воду или другие жидкости. Не используйте ПА после попадания в воду.
- Не подвергайте устройство ударам, падениям и сильной вибрации.
- Не используйте ПА при наличии видимых повреждений корпуса, кабеля или разъемов.
- Не разбирайте устройство самостоятельно. Неквалифицированный ремонт или модификация могут привести к повреждению аккумулятора, возгоранию или травмам.
- Замена встроенной аккумуляторной батареи должна выполняться только квалифицированными специалистами авторизованного сервисного центра. Использование батареи неподходящего типа может привести к взрыву или возгоранию.
- Устройство не предназначено для использования детьми и лицами с ограниченными физическими, сенсорными или умственными способностями, кроме случаев, когда над ними осуществляется контроль другими лицами, ответственными за их безопасность. Не позволяйте детям играть с устройством.
- Используйте устройство только по назначению.
- Устройство не предназначено для использования в коммерческих целях.
- При обнаружении неисправности прекратите эксплуатацию устройства и обратитесь в авторизованный сервисный центр.

Рекомендации по работе с аккумуляторной батареей (Li-pol/Li-ion)

- Используйте только совместимые сетевые адаптеры и кабели.
- Соблюдайте температурный режим. Батареи должны храниться в заряженном состоянии при температуре от +15 ˚С до +35 ˚С при нормальной влажности воздуха. Батареи плохо переносят длительную эксплуатацию при очень высоких (выше +40 ˚С) и очень низких (ниже -10 ˚С) температурах окружающей среды. Нельзя оставлять батарею под прямыми солнечными лучами.
- Не разбирайте, не сжигайте, не используйте батареи со следами повреждений.

Схема устройства

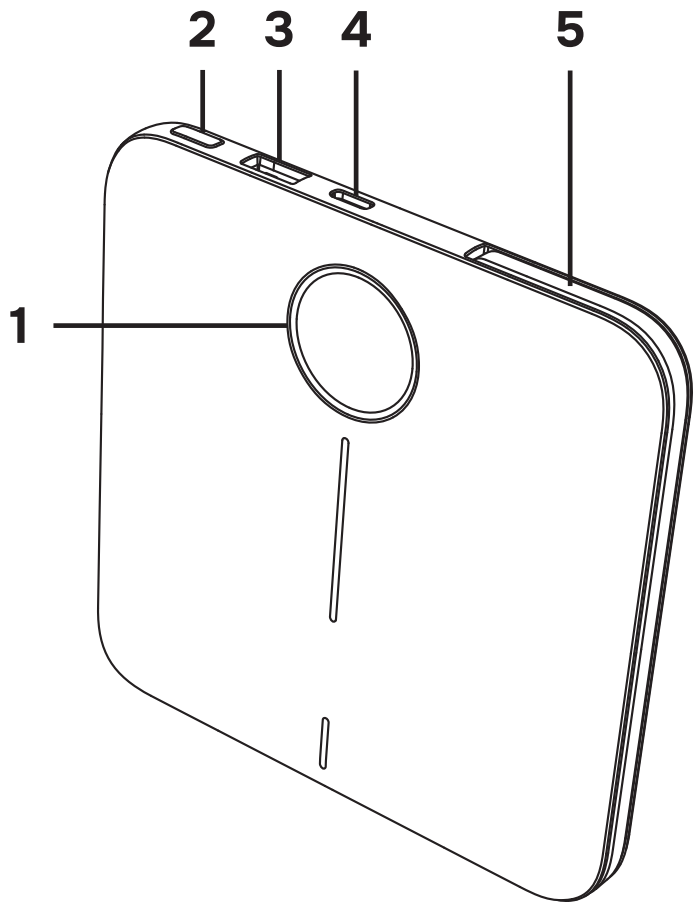

1. Дисплей.
2. Кнопка управления.
3. Разъем USB Type-A.
4. Разъем USB Type-C.
5. Встроенный кабель USB Type-C.

Дисплей устройства

Однократно нажмите кнопку управления, чтобы включить устройство.

Дважды нажмите кнопку управления, чтобы выключить устройство.

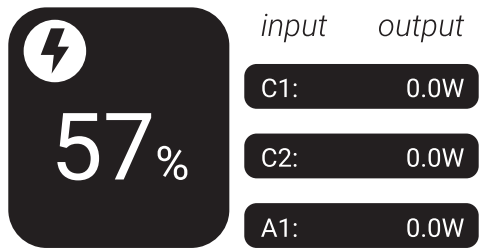

- % — текущий уровень заряда аккумулятора.
- Input — входная мощность.
- Output — выходная мощность.
- W — мощность, Вт.
- C1 — мощность входного или выходного питания USB-C1 (встроенный кабель).
- C2 — мощность входного или выходного питания USB-C2 (разъем).
- A1 — мощность выходного питания USB-A.

Инструкция по эксплуатации

Зарядка ПА

Портативный аккумулятор поддерживает двунаправленную быструю зарядку через разъем USB Type-C и встроенный кабель USB Type-C.

1. Подключите ПА к совместимому сетевому адаптеру одним из следующих способов:
   - С помощью встроенного кабеля USB Type-C: подключите его штекер к соответствующему разъему сетевого адаптера.
   - Через разъем USB Type-C: соедините его с сетевым адаптером с помощью совместимого кабеля.
2. Подключите сетевой адаптер к электросети.
3. После завершения зарядки отключите ПА от источника питания.

Примечания

- Время полной зарядки составляет приблизительно 1 час. Фактическое время зависит от характеристик источника питания и условий зарядки.
- Для достижения максимальной скорости зарядки используйте совместимые кабели и сетевые адаптеры, поддерживающие необходимые протоколы быстрой зарядки.

Зарядка мобильных устройств от ПА

Портативный аккумулятор оснащен разъемами USB Type-C и USB Type-A, а также встроенным кабелем USB Type-C.

1. Подключите заряжаемое устройство к соответствующему выходному разъему ПА или воспользуйтесь встроенным кабелем USB Type-C.
2. При необходимости однократно нажмите кнопку управления, чтобы включить ПА.

3. Во время зарядки на дисплее можно просмотреть текущий уровень заряда аккумулятора и выходную мощность задействованных разъемов.
4. После завершения зарядки отключите мобильное устройство от ПА.

Максимальная выходная мощность:

- Разъем USB Type-C — 100 Вт.
- Встроенный кабель USB Type-C — 60 Вт.
- Разъем USB Type-A — 40 Вт.

Примечание: при одновременном использовании нескольких выходов общая выходная мощность ограничена. Для достижения максимальной мощности отдельного выхода используйте соответствующий разъем без одновременного подключения других устройств.

Сквозная зарядка

Устройство поддерживает функцию сквозной зарядки, позволяющую одновременно заряжать сам ПА и подключенные к нему устройства.

1. Подключите ПА к источнику питания через разъем USB Type-C или встроенный кабель USB Type-C.
2. Подключите заряжаемое устройство к свободному выходному разъему.
3. После завершения зарядки отключите устройства от источника питания и друг от друга.

Примечания

- При сквозной зарядке доступная выходная мощность может отличаться от максимальной мощности при обычной зарядке мобильных устройств.
- Встроенный кабель USB Type-C поддерживает двунаправленную зарядку и может использоваться как для зарядки самого ПА, так и для зарядки подключенных устройств.

Технические характеристики

- Модель: K20100C2A1FL.
- Торговая марка: KEYRON.
- Тип аккумулятора: литий-полимерный (Li-pol).
- Емкость аккумулятора: 20 000 мА·ч.
- Напряжение аккумулятора: 3,85 В.
- Энергия аккумулятора: 77 Вт·ч.
- Интерфейсы подключения: USB Type-C, USB Type-A.
- Параметры питания (вход):
  - USB Type-C (разъем): 10 В ⎓ 3 А, 20 В ⎓ 5 А (макс. 100 Вт).
  - USB Type-C (встроенный кабель): 20 В ⎓ 3 А (макс. 60 Вт).
- Выходные интерфейсы: встроенный кабель USB-C1, разъем USB-C2, разъем USB-A.
- Параметры питания (выход):
  - USB Type-C (разъем): 5 В ⎓ 3 А, 9 В ⎓ 3 А, 12 В ⎓ 3 А, 15 В ⎓ 3 А, 20 В ⎓ 5 А (макс. 100 Вт).
  - USB Type-C (встроенный кабель): 5 В ⎓ 3 А, 9 В ⎓ 3 А, 12 В ⎓ 3 А, 15 В ⎓ 3 А, 20 В ⎓ 3 А (макс. 60 Вт).
  - USB Type-A: 5 В ⎓ 3 А, 9 В ⎓ 2 А, 12 В ⎓ 1,67 А, 10 В ⎓ 4 А (макс. 40 Вт).
- Максимальная выходная мощность: 100 Вт.
- Максимальное выходное напряжение: 20 В.
- Максимальный выходной ток: 5 А.
- Материал корпуса: ABS-пластик.
- Время зарядки: 1 ч.
- Класс защиты от поражения электрическим током: II.
- Степень защиты от пыли и влаги: IPX0.

- Поддерживаемые протоколы зарядки:
  - USB Type-C (разъем / встроенный кабель): PPS, Apple* 2,4 A, Samsung 5 B / 2 A, DCP, QC 2.0, QC 3.0, QC 3+, QC 5, AFC, FCP, SCP, PD 3.0, UFCS.
  - USB Type-A: Apple* 2,4 A, Samsung 5 B / 2 A, DCP, QC 2.0, QC 3.0, AFC, FCP, SCP.
- Область применения: бытовое.

Комплектация

- Устройство.
- Чехол.
- Руководство по эксплуатации.

Чистка и уход

- Очищайте поверхность устройства сухой или слегка влажной мягкой тканью.
- Не используйте агрессивные, абразивные чистящие средства и растворители. Не допускайте попадания влаги внутрь корпуса и разъемов.
- Перед очисткой отключайте все подключенные кабели и устройства.

---

* Apple, iPad, iPad Air, iPad Pro, iPod touch, iPhone, MagSafe и Lightning являются товарными знаками компании Apple Inc., зарегистрированными в США и других странах.

Правила и условия монтажа, хранения, перевозки (транспортировки), реализации и утилизации

- Устройство не требует какого-либо монтажа или постоянной фиксации.
- Хранение устройства должно производиться в упаковке в отапливаемых помещениях у изготовителя и потребителя при температуре воздуха от +5 ˚С до +40 ˚С и относительной влажности воздуха не более 80%. В помещениях не должно быть агрессивных примесей (паров кислот, щелочей), вызывающих коррозию.
- Перевозка устройства должна осуществляться в сухой среде.
- Устройство требует бережного обращения, оберегайте его от воздействия пыли, грязи, ударов, влаги, огня и т.д.
- Реализация устройства должна производиться в соответствии с местным законодательством.
- После окончания срока службы устройства его нельзя выбрасывать вместе с обычным бытовым мусором. Вместо этого оно подлежит сдаче на утилизацию в соответствующий пункт приема электрического и электронного оборудования для последующей переработки и утилизации в соответствии с федеральным или местным законодательством. Обеспечивая правильную утилизацию данного продукта, Вы помогаете сберечь природные ресурсы и предотвращаете ущерб для окружающей среды и здоровья людей, который возможен в случае ненадлежащего обращения. Более подробную информацию о пунктах приема и утилизации данного продукта можно получить в местных муниципальных органах или на предприятии по вывозу бытового мусора.
- При обнаружении неисправности устройства следует немедленно обратиться в авторизованный сервисный центр или утилизировать устройство.

Дополнительная информация

Manufacturer: Guangdong Moda New Energy Co., Ltd.
Room 101, Building 1, 413 Qingxi Science and Technology Road, Qingxi Town, Dongguan City, Guangdong Province, China.

Изготовитель: Гуандун Мода Нью Энерджи Ко., Лтд.
Каб. 101, зд. 1, научно-технологическое шоссе Цинси 413, Цинси, г. Дунгуань, пров. Гуандун, Китай.

Сделано в Китае.

Импортер в России / уполномоченное изготовителем лицо:
ООО «ДНС ЛОДЖИСТИК».

690002, Приморский край, г.о. Владивостокский,
г. Владивосток, ул. Некрасовская, д. 59, каб. 2.

Адрес электронной почты: dns-logistic.llc@dlogistix.com

Товар соответствует требованиям ГОСТ(ов) РФ.

Спецификации, информация о продукте и его внешний вид могут быть изменены без предварительного уведомления пользователя в целях улучшения качества нашей продукции.

Товар изготовлен (мм.гггг): _____V.1

Для заметок

Гарантийный талон

SN/IMEI: _____

Дата постановки на гарантию:_____

Производитель гарантирует бесперебойную работу устройства в течение всего гарантийного срока, а также отсутствие дефектов в материалах и сборке. Гарантийный период исчисляется с момента приобретения изделия и распространяется только на новые продукты.

В гарантийное обслуживание входит бесплатный ремонт или замена элементов, вышедших из строя не по вине потребителя в течение гарантийного срока при условии эксплуатации изделия согласно руководству пользователя. Ремонт или замена элементов производится на территории уполномоченных сервисных центров.

Срок гарантии: 24 мес.

Срок эксплуатации: 24 мес.

Актуальный список сервисных центров по адресу:

https://www.dns-shop.ru/service-center/

Гарантийные обязательства и бесплатное сервисное обслуживание не распространяются на перечисленные ниже принадлежности, входящие в комплектность товара, если их замена не связана с разборкой изделия:

- Элементы питания (батарейки) для ПДУ (Пульт дистанционного управления).
- Соединительные кабели, антенны и переходники для них, наушники, микрофоны, устройства «HANDS-FREE»; носители информации различных типов, программное обеспечение (ПО) и драйверы, поставляемые в комплекте (включая, но не ограничиваясь ПО, предустановленным на накопитель на жестких магнитных дисках изделия), внешние устройства ввода-вывода и манипуляторы.
- Чехлы, сумки, ремни, шнуры для переноски, монтажные приспособления, инструменты, документацию, прилагаемую к изделию.
- Расходные материалы и детали, подвергающиеся естественному износу.

