KEYRON

Руководство по эксплуатации

WX22B+G75

Автомобильный держатель с БЗУ

Уважаемый покупатель!

Благодарим Вас за выбор нашей продукции. Мы рады предложить Вам изделия и устройства, разработанные и изготовленные в соответствии с высокими требованиями к качеству, функциональности и дизайну. Перед началом эксплуатации внимательно прочитайте данное руководство, в котором содержится важная информация, касающаяся Вашей безопасности, а также рекомендации по правильному использованию продукта и уходу за ним. Позаботьтесь о сохранности настоящего руководства и используйте его в качестве справочного материала при дальнейшей эксплуатации изделия.

Назначение устройства

Автомобильный держатель с беспроводным зарядным устройством (БЗУ) предназначен для фиксации и зарядки мобильных устройств, поддерживающих функцию беспроводного заряда, в салоне транспортного средства.

Меры предосторожности

- Используйте БЗУ только для зарядки совместимых с ним мобильных устройств.
- Оберегайте устройство от воздействия влаги и прямых солнечных лучей.
- Не разбирайте, не роняйте и не трясите устройство.
- Не используйте устройство в случае его повреждения, а также в случае повреждения кабеля или разъема.
- Не кладите металлические предметы на поверхность зарядной платформы.
- Не оставляйте посторонние предметы (карточки, ключи и т.п.) в/на чехле мобильного устройства, т.к. они будут мешать нормальной работе БЗУ.
- Используйте только кабель, поставляемый вместе с устройством.
- Если мобильное устройство упало с держателя, остановите автомобиль согласно правилам движения, чтобы поднять его. Не поднимайте мобильное устройство во время вождения.

- Регулярно проверяйте прочность установки держателя.
- Убедитесь, что держатель не загораживает обзор и не мешает управлению автомобилем или работе систем безопасности.
- Перед очисткой устройства убедитесь, что оно отключено от бортовой сети автомобиля. Протирайте устройство сухой мягкой тканью.
- Устройство не предназначено для использования детьми и лицами с ограниченными физическими, сенсорными или умственными способностями, кроме случаев, когда над ними осуществляется контроль другими лицами, ответственными за их безопасность.
- Устройство не предназначено для использования в коммерческих целях.

Схема устройства

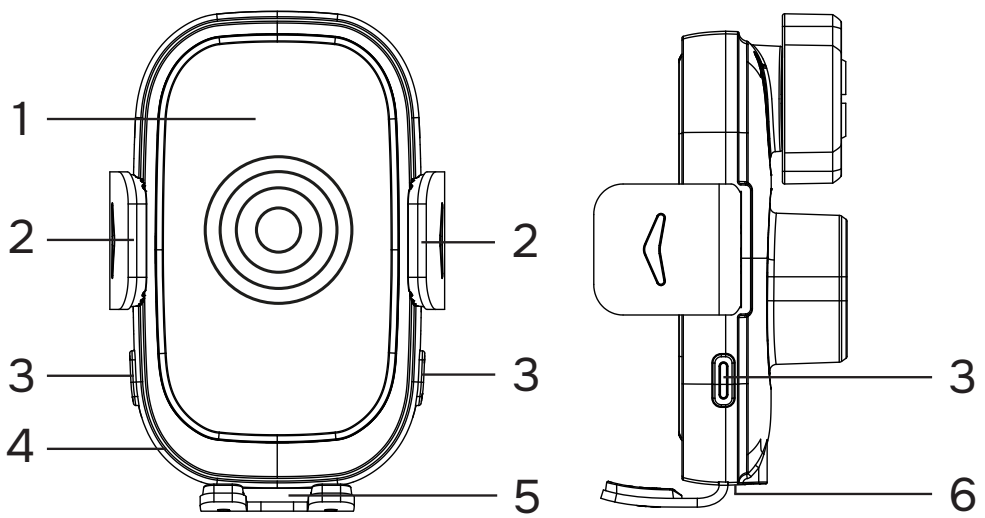

1. Зарядная платформа.
2. Боковой зажим.
3. Кнопка для открытия/закрытия зажимов.
4. Подсветка.
5. Нижний зажим.
6. Разъем USB Type-C.

Инструкция по установке

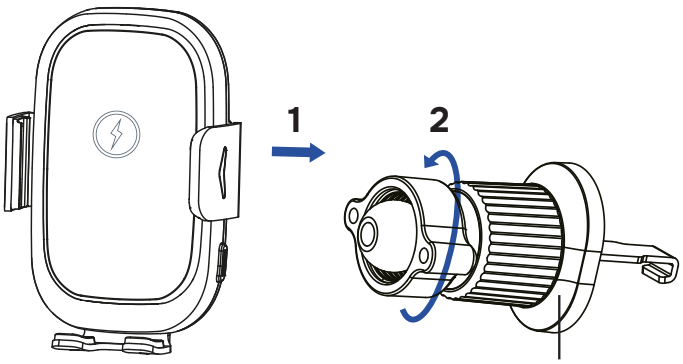

Держатель

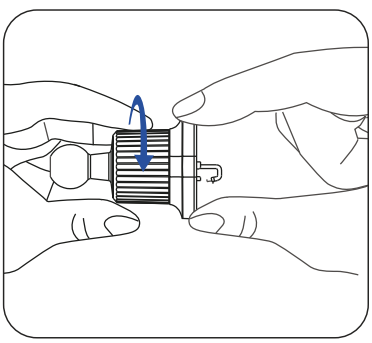

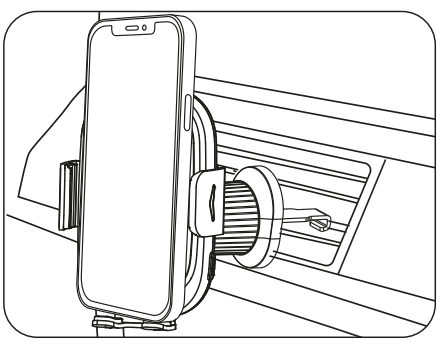

Примечания

- Прикуриватель для автомобиля не входит в комплект поставки.
- Вы можете поворачивать держатель на 360˚, регулируя расположение мобильного устройства

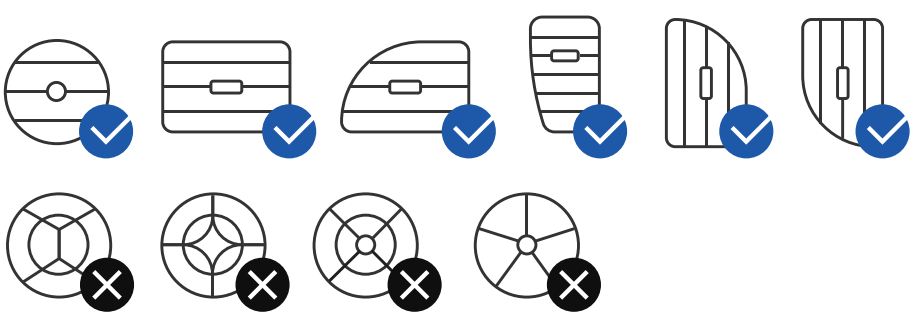

Эксплуатация

1. Подключите БЗУ к автомобильному прикуривателю, оснащенному технологией QC3.0 или протоколом PD, с помощью кабеля USB Type-C — зажимы откроются автоматически.

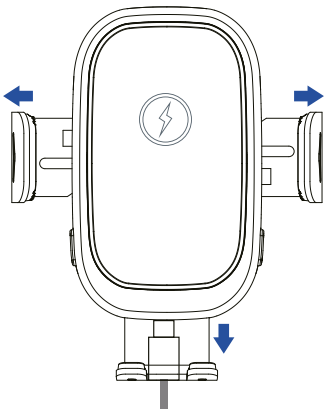

2. Положите совместимое мобильное устройство в центр зарядной платформы дисплеем вверх. БЗУ автоматически зафиксирует и отрегулирует мобильное устройство, а затем начнет зарядку.

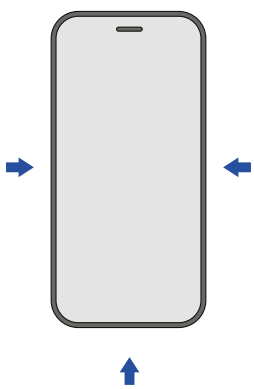

3. Чтобы извлечь телефон, откройте зажимы, нажав любую из боковых кнопок.

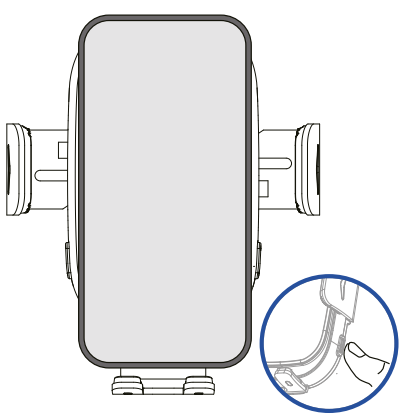

Примечания

- После подключения к питанию БЗУ автоматически определяет, размещено ли на нем мобильное устройство.
- Чтобы обеспечить эффективность и стабильность зарядки, оптимальное расстояние от БЗУ до мобильного устройства должно составлять < 4 мм. Также перед установкой мобильного устройства на зарядку снимите с него слишком толстый и/или металлический чехол.
- Вы можете использовать БЗУ в качестве подставки без функции зарядки с несовместимым мобильным устройством. В этом случае необходимо закрыть зажимы вручную, нажав любую из боковых кнопок.

Индикация

- Подсветка загорается синим при подключении БЗУ к бортовой сети. Во время зарядки мобильного устройства подсветка отключается, а по достижении полного заряда загорается снова.
- Подсветка мигает синим в следующих случаях:
  - Обнаружение несовместимого мобильного устройства.
  - Срабатывание защиты от повышенного напряжения, перегрева или перегрузки по току. Отключите БЗУ от питания и дайте ему остыть.
  - Обнаружение постороннего металлического предмета системой безопасности FOD (Foreign Object Detection). Уберите посторонние предметы, чтобы возобновить зарядку.
- Нажмите и удерживайте любую из боковых кнопок в течение 6 секунд, чтобы выключить подсветку. Повторно нажмите и удерживайте кнопку в течение 6 секунд, чтобы снова включить подсветку.

Возможные проблемы и их решение

Проблема	Решение
Совместимое мобильное устройство размещено на БЗУ, подключенном к питанию, но не заряжается	Немедленно прекратите использование БЗУ, отключите его от питания и обратитесь в авторизованный сервисный центр
Сбой в работе подсветки	
Кнопки не реагируют на нажатие	
Зажимы не открываются/ закрываются	

Технические характеристики

- Модель: WX22B+G75.
- Торговая марка: Keyron.
- Мощность: 15 Вт.
- Стандарт питания БЗУ: QI.
- Параметры питания: 5 В ⎓ 2 А; 9 В ⎓ 2 А; 9 В ⎓ 3 А.
- Разъем питания: USB Type-C.
- Класс защиты от поражения эл. током: III.
- Степень защиты от влаги и пыли: IPX4.
- Крепление мобильного устройства: магнитное.
- Крепление держателя: на вентиляционную решетку.
- Материл корпуса: пластик.
- Материал передней поверхности: ABS-пластик.
- Область применения: бытовое.

Комплектация

- Устройство.
- Кабель USB Type-C.
- Руководство по эксплуатации.

Правила и условия монтажа, хранения, перевозки (транспортировки), реализации и утилизации

- Правила и условия монтажа устройства описаны в разделе «Инструкция по установке» данного руководства по эксплуатации.
- Хранение устройства должно производиться в упаковке в отапливаемых помещениях у изготовителя и потребителя при температуре воздуха от +5 ˚С до +40 ˚С и относительной влажности воздуха не более 80%. В помещениях не должно быть агрессивных примесей (паров кислот, щелочей), вызывающих коррозию.
- Перевозка устройства должна осуществляться в сухой среде.
- Устройство требует бережного обращения, оберегайте его от воздействия пыли, грязи, ударов, влаги, огня и т.д.
- Реализация устройства должна производиться в соответствии с местным законодательством.
- После окончания срока службы изделия его нельзя выбрасывать вместе с обычным бытовым мусором. Вместо этого оно подлежит сдаче на утилизацию в соответствующий пункт приема электрического и электронного оборудования для последующей переработки и утилизации в соответствии с федеральным или местным законодательством. Обеспечивая правильную утилизацию данного продукта, Вы помогаете сберечь природные ресурсы и предотвращаете ущерб для окружающей среды и здоровья людей, который возможен в случае ненадлежащего обращения. Более подробную информацию о пунктах приема и утилизации данного продукта можно получить в местных муниципальных органах или на предприятии по вывозу бытового мусора.
- При обнаружении неисправности устройства следует немедленно обратиться в авторизованный сервисный центр или утилизировать устройство.

Информация о гарантии

Производитель гарантирует бесперебойную работу устройства в течение всего гарантийного срока, а также отсутствие дефектов в материалах и сборке. Гарантийный период исчисляется с момента приобретения изделия и распространяется только на новые продукты. В гарантийное обслуживание входит бесплатный ремонт или замена элементов, вышедших из строя не по вине потребителя в течение гарантийного срока при условии эксплуатации изделия согласно руководству по эксплуатации. Ремонт или замена элементов производится на территории уполномоченных сервисных центров.

Срок гарантии: 12 мес.
Срок эксплуатации: 24 мес.

Актуальный список сервисных центров:
https://www.dns-shop.ru/service-center/

Дополнительная информация

Изготовитель: Дунгуань Гаои Электроник Ко., Лтд.
№12, ул. Чаншэн, д. Тяньмэй, Хуанцзян, г. Дунгуань, Китай.
Сделано в Китае.

Импортер в России: ООО «ДНС ЛОДЖИСТИК».
690002, Приморский край, г.о. Владивостокский, г. Владивосток, ул. Некрасовская, д. 59, каб. 2.
Адрес электронной почты: dns-logistic.llc@mail.dlogistix.com

Спецификации, информация о продукте и его внешний вид могут быть изменены без предварительного уведомления пользователя в целях улучшения качества нашей продукции.



Товар изготовлен (мм.гггг): _____ V.1



Откройте для себя еще больше
инновационных и стильных
решений от KEYRON