KEYRON

Монитор
KF27N1TB

Мазмұны

Құрылғы мақсаты **4**

Сақтық шаралары **4**

Құрастыру және орналастыру **5**

Құрылғыны қосу схемасы **6**

Пайдалану **7**
Экрандық мәзір 8

Ықтимал мәселелер және олардың шешімі **9**

Қызмет көрсету және күтім **10**

Техникалық сипаттамалары **10**

Жинақталым **10**

Монтаждау, сақтау, тасымалдау (тасу), өткізу және кәдеге жарату ережелері мен шарттары **11**

Қосымша ақпарат **12**

Құрметті сатып алушы!

Біздің өнімдерді таңдағаныңыз үшін рахмет.
Біз сізге жоғары сапа, функционалдылық және дизайн талаптарына сәйкес әзірленген және жасалған бұйымдар мен құрылғыларды ұсынуға қуаныштымыз. Пайдалануды бастамас бұрын, сіздің қауіпсіздігіңізге қатысты маңызды ақпаратты, сондай-ақ өнімді дұрыс пайдалану және күту бойынша ұсыныстарды қамтитын осы нұсқаулықты мұқият оқып шығыңыз. Осы нұсқаулықтың сақталуына назар аударыңыз және оны өнімді одан әрі пайдалану кезінде анықтамалық материал ретінде пайдаланыңыз.

Құрылғы мақсаты

Монитор дербес компьютерден ақпаратты визуализациялауға арналған.

Сақтық шаралары

- Құрылғыны қолданар алдында осы нұсқаулықты мұқият оқып шығыңыз және оны әрі қарай өңдеу үшін сақтаңыз.
- Құрылғыны абайлап жылжытыңыз.
- Құрылғыны үй-жайлардан тыс жерде пайдаланбаңыз.
- Құрылғыны жақсы желдетілетін жерде тұрақты бетке қойыңыз.
- Желдеткіш саңылауларды жаппаңыз. Құрылғының радиусында (кем дегенде 10 см) тосқауыл нысандары жоқ екеніне көз жеткізіңіз.
- Розетка құрылғының жанында болуы керек және оңай қол жетімді болуы керек.
- Қысқа тұйықталуды болдырмау үшін құрылғының кез-келген сұйықтықпен жанасуына жол бермеңіз, оның жанына сұйықтық салынған ашық ыдыстарды қоймаңыз.
- Құрылғымен бірге жеткізілетін құрамдастарды ғана пайдаланыңыз. Кез келген басқа құрамдастарды пайдалану өмір мен денсаулыққа қауіп төндіруі мүмкін, сонымен қатар тегін кепілдік қызмет көрсету құқығынан айырылады.
- Құрылғыны шаңнан, ылғалдан және тікелей күн сәулесінен қорғаңыз, сонымен қатар жылу көздерінен аулақ болыңыз.
- Қосулы құрылғыға ашық от көздерін орнатпаңыз, мысалы, жанып тұрған майшамдар.
- Экранды баспаңыз немесе ысқыламаңыз, себебі бұл экранды зақымдауы мүмкін.
- Есту қабілетіне зақым келтірмеу үшін ұзақ уақыт бойы құлаққапта жоғары дыбыс деңгейінде музыка тыңдамаңыз.
- Пайдаланылмаған кезде құрылғыны желіден ажыратыңыз.
- Егер құрылғы жұмыс істеп тұрған кезде жағымсыз иіс, түтін, ерекше дыбыстар табылса, мониторды дереу желіден ажыратыңыз.
- Қуат кәбіліне немесе ашаға зақым келтірмеңіз.
- Құрылғыны ашпаңыз немесе оны өзіңіз жөндемеңіз. Қызмет көрсету мен жөндеуді тек уәкілетті қызмет көрсету орталығының білікті мамандары жүргізуі керек.

Құрастыру және орналастыру

Ескерту: құрылғының схемалары мұнда және одан әрі танысу мақсатында берілген және нақты құрылғыдан өзгеше болуы мүмкін.

1. Мониторды тегіс, жұмсақ және тұрақты бетке төмен қаратып қойыңыз. Бұранданы қатайту арқылы тіректі тұғырға бекітіңіз.

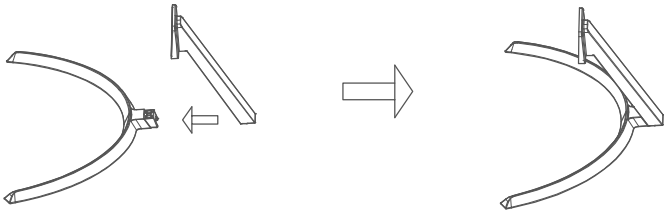

2. Тұғырды монитордың ойықтарына салыңыз және оны бекіткішпен бекітіңіз. Құрылғы пайдалануға дайын.

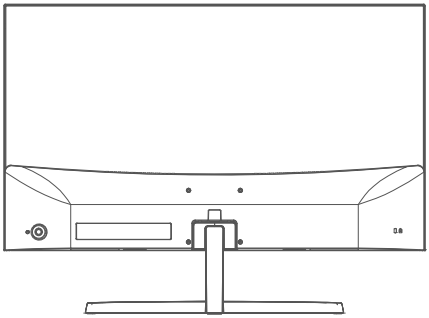

3. Экранды 5° алға немесе 15° артқа еңкейтуге болады. Көлбеу бұрышын реттегенде, оның бетіне зақым келтірмеу немесе дақ түсірмеу үшін экранды ешбір жағдайда ұстамаңыз.

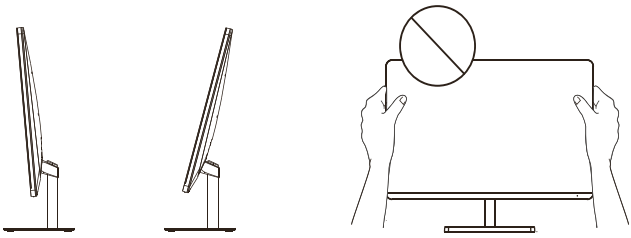

Құрылғыны қосу схемасы

Назар аударыңыз! Қосылу алдында монитор мен компьютердің электр желісінен ажыратылғанына көз жеткізіңіз.

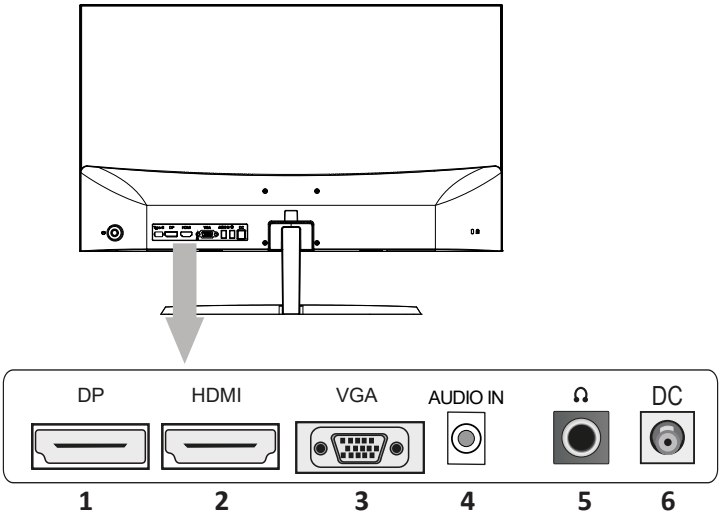

1. DisplayPort қосқышы. Бұл қосқышқа арналған кәбіл жинақталымға кірмейді.
2. HDMI қосқышы. Аудио және бейне сигналын беруге арналған.
3. VGA қосқышы. Бұл қосқышқа арналған кәбіл жинақталымға кірмейді.
4. AUDIO IN аудио кірісі. Бұл қосқышқа арналған кәбіл жинақталымға кірмейді.
5. Құлаққап қосқышы. Құлаққаптар пакетке кірмейді.
6. Желілік қосқыш. Адаптерді пайдаланып мониторды электр желісіне қосуға арналған. Алдымен мониторды, содан кейін компьютерді қосыңыз.

Пайдалану

Монитордың баптауларын корпустың артқы жағындағы джойстик батырмасымен өзгертуге болады.

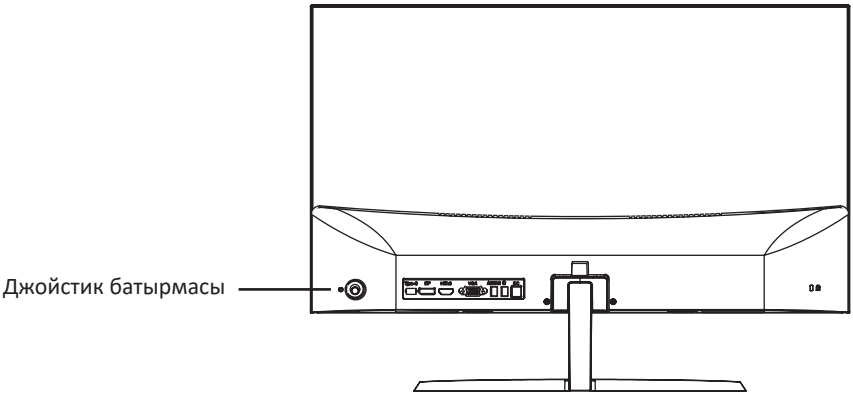

- Джойстик батырмасын басыңыз:
  - қысқа — экранды қосады / мәзірді жабады;
  - ұзақ — экранды өшіреді (егер мәзір жабық болса).
- Солға сырғытыңыз:
  - баптауды таңдау үшін;
  - таңдалған баптау параметрлерін азайту үшін.
- Оңға сырғытыңыз:
  - мәзірді шақыру үшін;
  - баптауды таңдау үшін;
  - таңдалған баптау параметрлерін үлкейту үшін.
- Мәзір элементін таңдау үшін жоғары немесе төмен сырғытыңыз.

Экрандық мәзір

Мәзір тармағы	Сипаттама	
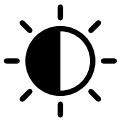	Жарықтық.	Экранның жарықтығы мен кереғарлығын реттеу.
	Кереғарлық.	
	Режимді өзгерту.	Пайдаланушыға дисплей режимін өзгертуге мүмкіндік береді: Стандартты, Кино, Нақты уақыттағы стратегия, Бірінші жақтан шутер, Ойын және Интернет.
	Динамикалық кереғарлық (DCR).	Бұл функцияны қосу/өшіру. DCR — бұл монитор экранындағы ең ашық ақ пен ең қою қара арасындағы байланыс. DCR кескінге байланысты артқы жарықты автоматты түрде реттеу арқылы кереғарлық коэффициентін арттырады.
	Пиксельді шамадан тыс жүктеу технологиясы (Overdrive).	Бейне сапасын жақсартады.
	Көлденең қалып.	Кескіннің көлденеңінен орналасуын өзгерту.
	Тік қалып.	Кескіннің тігінен орналасуын өзгерту.
	Уақыт.	Уақыт баптауларын өзгерту.
	Фаза.	Экран фазасының параметрін өзгерту.
	Арақатынасы.	Экранның арақатынасын өзгерту.
	Түс температурасы.	Түс температурасын таңдау: жылы, қалыпты, суық, sRGB, теңшелетін.
	Қызыл.	Кескіннің түстілігін реттеу.
	Жасыл.	
	Көк.	
	Көк түстің қарқындылықтың төмендеуі (Low Blue Light)	Low Blue Light режимінің қарқындылығын реттеу: өшіру, күшті, орташа, әлсіз.
	Тіл.	Тілді таңдау.
	Экран мәзірінің көлденең орналасуы.	Экран мәзірінің орнын көлденеңінен өзгерту.
	Экран мәзірінің тік орналасуы.	Экран мәзірінің орнын тігінен өзгерту.
	Тайм-аут.	Белгіленген уақыт аралығында экрандық мәзірді автоматты түрде өшіру.
	Экран мәзірінің мөлдірлігі.	Экран мәзірінің мөлдірлігін орнату.

Мәзір тармағы	Сипаттама	
	Кіруді таңдау.	Қосылу әдісін өзгерту: VGA, DP, HDMI.
	Дыбыс.	Дыбысты өшіру/қосу.
	Дыбыс деңгейі.	Дыбыс деңгейін реттеу.
	Адаптивті синхрондау.	Адаптивті синхрондауды қосу/өшіру (Adaptive Sync).
	Экранды жаңарту жиілігі.	Жаңарту жиілігін көрсету үшін экрандағы орынды таңдаңыз.
	Автоконфигурация.	Қалыпты, кескінді фокустауды және уақытты автоматты түрде реттеу.
	Автотүс.	Түсті автоматты түрде реттеу.
	Қалпына келтіру.	Барлық баптауларды зауыттық параметрлерге қалпына келтіру.

Ықтимал мәселелер және олардың шешімі

Мәселе	Шешім
Экран жұмыс істемейді.	• Монитордың қосулы екенін тексеріңіз. • Қуат кәбілінің мониторға дұрыс жалғанғанын тексеріңіз. • Монитордың артқы жағындағы D-Sub кәбілінің дұрыс жалғанғанын тексеріңіз. • ДК қосылғанын немесе оның қуатты үнемдеу / ұйқы режимінде екенін тексеріңіз. • Экран мәзірінде жарықтық пен кереғарлықты реттеңіз.
Түстердің дұрыс емес/ерекше көрінісі.	• Егер қандай да бір түс (қызыл, жасыл, көк) болмаса, D-Sub кәбілін тексеріп, оның мықтап жалғанғанын тексеріңіз. Кәбілдегі бос немесе сынған түйіспелер дұрыс қосылмауы мүмкін. • Мониторды басқа ДК-ға қосып көріңіз.
Экрандағы дақтар / фантомдық сурет.	Бұл құбылысты болдырмау үшін дисплей уақытын шектеуге болады. Экрандық мәзірге өтіп, «Тайм-аут» баптауын таңдаңыз, экрандық мәзірді автоматты түрде өшіру үшін аз уақытты орнатыңыз.

Қызмет көрсету және күтім

- Тазаламас бұрын мониторды өшіріп, ашаны розеткадан алыңыз.
- Корпусты жұмсақ, дымқыл шүберекпен сүртіңіз.
- Экранды шаңнан жұмсақ, таза және құрғақ шүберекпен сүртіңіз. Тазалау үшін ешқандай сұйықтықты пайдаланбаңыз, себебі бұл экранға зақым келтіруі мүмкін.
- Мониторды суға немесе басқа сұйықтыққа батырмаңыз.
- Абразивті немесе химиялық жуғыш заттарды қолданбаңыз.

Техникалық сипаттамалары

- Үлгісі: KF27N1TB.
- Сауда белгісі: KEYRON.
- Таза салмағы: 3,2 кг.
- Өлшемдері (Е × Т × Б): 61,2 × 17,8 × 44,8 см.
- Экран диагоналы: 27’’.
- VESA өлшемі: 75 × 75.
- Арақатынасы: 16:9
- Экранды жаңарту жиілігі: 100 Гц.
- Жарықтық: 250 кд/м^2.
- Матрица түрі: IPS.
- Матрицаны жарықтандыру түрі: LED.
- Кереғарлық: 1000:1.
- Пиксельдің жауап беру уақыты (GtG): 5 мс.
- Пиксель тығыздығы: 82 ppi.
- Пиксель өлшемі: 311 мкм.
- Адаптердің қуат параметрлері:
  - Кіріс: 100–240 В ~ 50/60 Гц.
  - Шығыс: 12 В ⎓ 2,5 А.
- Қуат тұтыну: 30 Вт.
- Ұйқы режимінде қуат тұтыну: 0,5 Вт.
- Электр ток соғудан қорғау класы: III.
- Шаң мен ылғалдан қорғау дәрежесі: IP20.
- Сымды бекіту түрі: X.
- Көлденең және тігінен көру бұрышы: 178°.
- Қосылым қосқыштары: HDMI, VGA, AUDIO OUT, DisplayPort.
- Low Blue Light технологиясы.
- Қолдану саласы: тұрмыстық.

Жинақталым

- Монитор.
- Тұғыр.
- HDMI кәбілі.
- Кәбіл бекіткіші.
- Тірек бұрандалары.
- Экранды шаңнан тазартуға арналған майлық.
- Қуат адаптері.
- Пайдалану бойынша нұсқаулық.
- Бұрағыш.

Монтаждау, сақтау, тасымалдау (тасу), өткізу және кәдеге жарату ережелері мен шарттары

- Құрылғыны орнату ережелері мен шарттары осы пайдалану нұсқаулығының «Құрастыру және орналастыру» бөлімінде сипатталған.
- Құрылғыны сақтау дайындаушы мен тұтынушының жылытылатын үй-жайларында ауа температурасы 5 °C-тан 40 °C-қа дейін және ауаның салыстырмалы ылғалдылығы 80%-дан аспайтын орауышта жүргізілуі тиіс. Үй-жайларда жемірілуді тудыратын жегі қоспалар (қышқылдар, сілтілер буы) болмауы тиіс.
- Құрылғы мұқият өңдеуді қажет етеді, оны шаң, кір, соққы, ылғал, от және т. б. әсерінен қорғайды.
- Құрылғыны тасымалдау құрғақ ортада жүзеге асырылуы керек.
- Құрылғыны өткізу жергілікті заңнамаға сәйкес жүргізілуі тиіс.
- Өнімнің қызмет ету мерзімі аяқталғаннан кейін оны қарапайым тұрмыстық қоқыспен бірге тастауға болмайды. Оның орнына, ол федералды немесе жергілікті заңдарға сәйкес кейіннен қайта өңдеу және жою үшін электр және электронды жабдықтарды тиісті қабылдау пунктіне кәдеге жаратуға тапсырылады. Осы өнімді дұрыс кәдеге жаратуды қамтамасыз ете отырып, сіз табиғи ресурстарды үнемдеуге көмектесесіз және дұрыс емделмеген жағдайда қоршаған ортаға және адамдардың денсаулығына зиян келтірмеуге көмектесесіз. Бұл өнімді қабылдау және кәдеге жарату орындары туралы толығырақ ақпаратты жергілікті муниципалды органдардан немесе тұрмыстық қоқыстарды шығаратын кәсіпорыннан алуға болады.
- Егер құрылғының ақаулығы анықталса, дереу уәкілетті қызмет көрсету орталығына хабарласыңыз немесе құрылғыны тастаңыз.

Қосымша ақпарат

Өндіруші: Гуандун Чанхун Электроникс Ко., Лтд.
1, Синъе солтүстік тас жолы, Наньтоу, Чжуншань қ., Гуандун пров., Қытай.

Қытайда жасалған.

Импорттаушы / Қазақстан Республикасында талаптар қабылдайтын заңды тұлға: «DNS QAZAQSTAN (ДНС КАЗАХСТАН)» ЖШС, Астана қ-ы, Сарыарқа ауданы, Сарыарқа д-лы, 12 ғ-т, Қазақстан Республикасы.
Электронды пошта мекен-жайы: info@dns-shop.kz

Тауар КО ТР (ЕАЭО) талаптарына сәйкес келеді.

Өнім сапасын жақсарту үшін сипаттамалар, өнім туралы ақпарат және оның сыртқы түрі пайдаланушыға алдын ала ескертусіз өзгертілуі мүмкін.

Өндіріс күні пайдаланушы нұсқаулығының орыс тіліндегі нұсқасында көрсетілген. V.1

Кепілдік талоны

SN/IMEI: _____

Кепілдікке қойылған күні:_____

Өндіруші бүкіл кепілдік мерзімі ішінде құрылғының үздіксіз жұмыс істейтініне, сондай-ақ материалдар мен құрастырымда ақаулар болмайтынына кепілдік береді. Кепілдік мерзімі бұйым сатып алынған сәттен бастап есептеледі және жаңа өнімдерге ғана қолданылады.
Кепілдікті қызмет көрсету бұйым пайдаланушы нұсқаулығына сәйкес пайдаланылған жағдайда, кепілдік мерзімі ішінде тұтынушының кінәсінсіз істен шыққан элементтерді тегін жөндеуді немесе ауыстыруды қамтиды. Элементтерді жөндеу немесе ауыстыру уәкілетті сервис орталықтарының аумағында жүргізіледі.

Кепілдік мерзімі: 36 ай.
Пайдалану мерзімі: 48 ай.

Сервистік орталықтардың өзекті тізімі келесі мекенжай бойынша:
https://www.dns-shop.kz/service-center/

Кепілдік міндеттемелер және тегін сервистік қызмет көрсету, егер оларды ауыстыру бұйымды бөлшектеуге байланысты болмаса, тауардың жиынтықтылығына кіретін, төменде аталған керек-жарақтарға қолданылмайды:

- ҚБП (қашықтықтан басқару пульті) үшін қуат элементтері (батареялары).
- Жалғағыш кәбілдер, антенналар және оларға арналған ауыстырғыштар, құлаққаптар, микрофондар, «HANDS-FREE» құрылғылары; жиынтықта жеткізілетін әртүрлі типтегі ақпарат тасығыштар, бағдарламалық жасақтама (БЖ) және драйверлер (бұйымның қатқыл магниттік дискілеріндегі жинақтағышқа алдын ала орнатылған БЖ қоса алғанда, бірақ онымен шектелмей), сыртқы енгізу-шығару құрылғылары және манипуляторлар.
- Қаптамалар, сөмкелер, белдіктер, тасымалдауға арналған баулар, монтаждық құрылғылар, құралдар, бұйымға қоса берілетін құжаттама.
- Табиғи тозуға ұшырайтын шығын материалдары мен бөлшектер.

Өндіруші келесі жағдайларда кепілдік міндеттемелерге ие болмайды:

- Кепілдік мерзімі аяқталды.
- Егер жеке (тұрмыстық, отбасылық) қажеттіліктерге арналған бұйым кәсіпкерлік қызметті жүзеге асыру үшін, сондай-ақ оның тікелей міндетіне сәйкес келмейтін басқа мақсаттарда пайдаланылған болса.
- Өндіруші бұйымды пайдалану кезінде пайдаланушы нұсқаулығының талаптарын бұзу, бұйымды орнату және оған қызмет көрсету жөніндегі ұсынымдарды, қосу ережелерін (бұйымның өзіне де, онымен байланысты бұйымдарға да сәйкес келмейтін желілік кернеудің әсері нәтижесінде туындаған қысқа тұйықталулар), бұйымды сақтау және тасымалдау кезінде өнім иесі және/немесе үшінші тұлғалар шеккен ықтимал материалдық, моральдық және өзге де зиян үшін жауапты болмайды.
- Механикалық зақымданудың барлық жағдайлары: өнімді пайдалану кезінде алынған сызаттар, жарықтар, деформациялар, соққы іздері, майысулар, кептелістер және т.б.
- Түрлендірулерді, рұқсат етілмеген жөндеулерді осындай жұмыстарды жүргізуге уәкілетті емес адамдар жүргізген жағдайлар. Егер ақаулық конструкцияны немесе бұйымның сұлбасын өзгерту, Өндіруші қарастырмаған сыртқы құрылғыларды қосу, жергілікті заңнамаға сай сәйкестік сертификаты жоқ құрылғыны пайдалану салдарынан туындаған болса.
- Егер бұйымның ақауы еңсерілмейтін күштің әсерінен (табиғи элементтер, өрт, су тасқыны, жер сілкінісі, тұрмыстық факторлар және Өндірушіге тәуелді емес басқа жағдайлар) немесе Өндіруші болжай алмаған үшінші тұлғалардың әрекеттерінен туындаса.
- Бұйымның толық немесе ішінара істен шығуына алып келген бұйымның ішіне бөгде заттардың, өзге денелердің, заттектердің, сұйықтықтардың, жәндіктердің немесе жануарлардың түсуінен, агрессивті ортаның әсерінен, жоғары ылғалдылықтан, жоғары температуралардан туындаған ақау.
- Бұйымды сәйкестендіру (сериялық нөмірі) жоқ немесе сәйкес келмейді. Егер зақымданулар (кемшіліктер) зиянды бағдарламалық қамтаманың; БЖ ұсынушысының осы қызметті ұсынбауына байланысты мүмкіндігінсіз бұйымның бағдарламалық ресурстарына қолжетімділіктің болмауына әкеп соққан құпиясөздерді (кодтарды) оларды жинау/қалпына келтіру мүмкіндігінсіз орнату, ауыстыру немесе жою әсерінен туындаса.
- Егер жұмыстың ақаулықтары қуат беруші, кәбілдік, телекоммуникациялық желілердің, радиосигнал қуатының стандарттарға немесе техникалық регламенттеріне сәйкес келмеуінен, оның ішінде бедер ерекшеліктерінен және басқа да осыған ұқсас сыртқы факторлардан, бұйымның желі әрекет ететін шекарада немесе аймақтан тыс жерде пайдаланылуынан туындаған болса.
- Егер зақымданулар стандартты емес (түпнұсқалық емес) және/немесе сапасыз (зақымданған) шығыс материалдарын, керек-жарақтарды, қосалқы бөлшектерді, қуат беру элементтерін, әртүрлі үлгідегі ақпарат тасымалдағыштарды (CD, DVD дискілерді, жад карталарын, SIM карталарын, картриджерді қоса алғанда) пайдаланудан туындаса.
- Егер кемшіліктер үйлесімсіз контентті (әуендерді, графиканы, бейне және басқа файлдарды, Java қосымшаларын және оларға ұқсас бағдарламаларды) алуға, орнатуға және пайдалануға байланысты туындаған болса.
- Осы бұйыммен жанасып жұмыс істейтін басқа жабдыққа келтірілген залалға.


KEYRON