К чистке мебели
и ковров —
я готов!

Kitfort



Моющий пылесос
КТ-5530

RUS KZ

Если у вас возникнут трудности с использованием нашей техники, перед обращением в магазин просим позвонить на горячую линию Kitfort:

8-800-775-56-87
(пн-пт с 9:30 до 17:30 по московскому времени)
info@kitfort.ru

Мы расскажем про особенности работы прибора и проконсультируем по любым другим вопросам

Егер біздің жабдықты пайдалануда сізде қиындықтар туындаса, дүкенге хабарласпас бұрын Kitfort жедел желісіне қоңырау шалуды сұраймыз:

8-800-775-56-87
(дс-жм Мәскеу уақыты бойынша 9:30-дан 17:30-ға дейін)
info@kitfort.ru

Біз құрылғының ерекшеліктері туралы айтып береміз және кез-келген басқа мәселелер бойынша кеңес береміз

Содержание / версия на русском языке RUS

Общие сведения 4
Комплектация 5
Устройство моющего пылесоса 5
Подготовка к работе и использование 6
Чистка и обслуживание 8
Уход и хранение 8
Устранение неполадок 9
Технические характеристики 10
Меры предосторожности 11

Мазмұны / қазақ тіліндегі нұсқасы KZ

Жалпы мәліметтер 14
Жинақтау 15
Жуғыш шаңсорғыштың құрылғысы 15
Жұмысқа дайындық және пайдалану 16
Тазалау және қызмет көрсету 18
Күтім және сақтау 18
Ақаулықтарды жою 19
Техникалық сипаттамалары 20
Сақтық шаралары 21

Общие сведения

Моющий пылесос КТ-5530 поможет очистить обивку дивана, кресел, сидений в машине и другой мягкой мебели, а также ковры и ковровые покрытия. Пылесос подает воду на очищаемую поверхность, а затем всасывает ее вместе с пылью и другими загрязнениями. В резервуар для чистой воды можно добавлять только воду. В резервуаре для грязной воды предусмотрен поплавок, который по мере наполнения резервуара поднимается. Когда резервуар для грязной воды будет наполнен выше максимально допустимого уровня, поплавок перекроет всасывающее отверстие и защитит двигатель от попадания влаги. В таком случае пылесос перестанет всасывать жидкость, а резервуар для грязной воды нужно будет опустошить для дальнейшей работы.

У моющего пылесоса трехуровневая система фильтрации. Когда вода подается из резервуара для чистой воды, она проходит через фильтр, который задерживает крупные частицы и мусор, а также шерсть или волосы, если они случайно попали в воду или под резервуар для чистой воды. Пыль и грязь оседают в воде в резервуаре для грязной воды. Второй фильтр установлен на выходе из резервуара для грязной воды. Он защищает двигатель от попадания мусора и грязи. На воздухоотводящих отверстиях установлены два фильтра, предотвращающие выброс в воздух пыли, которая могла в небольшом количестве попасть в двигатель.

Благодаря небольшим размерам и весу моющего пылесоса его легко перемещать за ручку в зоне уборки. В комплекте есть две насадки — с ворсовой щеткой и без ворсовой щетки. Насадка с ворсовой щеткой хорошо подходит для очистки въевшихся загрязнений. Насадка без ворсовой щетки чуть меньше и удобна для очистки труднодоступных мест или несильных загрязнений.

Насадки и резервуар для грязной воды выполнены из прозрачного пластика, поэтому в процессе уборки хорошо видно, сколько грязи собирает моющий пылесос.

Чистить моющий пылесос очень легко, так как все насадки, резервуары и фильтры снимаются и промываются проточной водой.

На моющем пылесосе предусмотрены держатель шнура и держатель шланга, поэтому его можно компактно сложить и удобно хранить.

Моющий пылесос предназначен только для влажной уборки и не подходит для того, чтобы просто пропылесосить диван или ковер.

Комплектация

1. Моющий пылесос с фильтром для воды и выходным фильтром — 1 шт.
2. Резервуар для чистой воды с уплотнителем и крышкой — 1 шт.
3. Резервуар для грязной воды с крышкой и уплотнительным кольцом — 1 шт.
4. Держатель шланга — 1 шт.
5. Насадка без ворсовой щетки — 1 шт.
6. Насадка с ворсовой щеткой и крышкой всасывающего отверстия — 1 шт.
7. Насадка для очистки шланга — 1 шт.
8. Руководство по эксплуатации — 1 шт.
9. Коллекционный магнит — 1 шт.*
   *опционально

Устройство моющего пылесоса

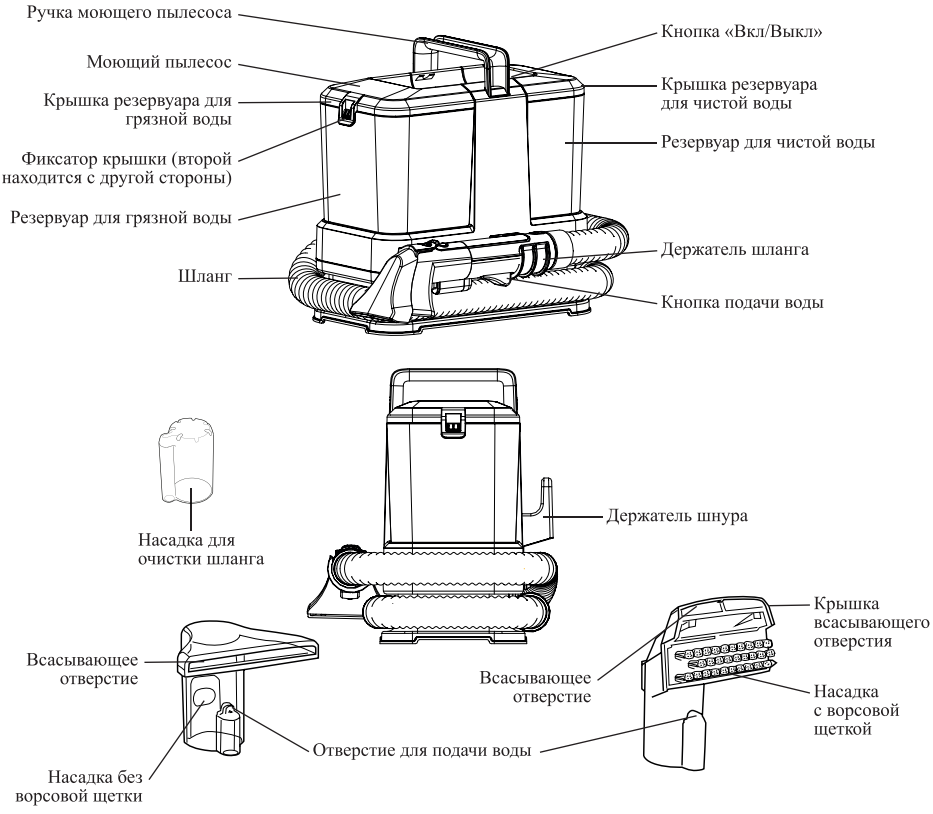

Кнопка «Вкл/Выкл» включает и выключает моющий пылесос.

Чтобы включить подачу воды, нужно нажать на ***кнопку подачи воды*** и удерживать ее.

Чтобы снять ***резервуар для чистой воды***, необходимо потянуть его вверх. Чтобы залить воду в резервуар, откройте крышку резервуара, она съемная. В нижней части резервуара находится клапан, который нажимается при установке резервуара на моющий пылесос и обеспечивает подачу воды из резервуара.

Чтобы снять ***резервуар для грязной воды***, необходимо потянуть его вверх. Крышка резервуара для грязной воды находится сверху, она съемная и большая, поэтому резервуар удобно очищать после использования. Внутри резервуара для грязной воды предусмотрен поплавок, который по мере наполнения резервуара поднимается вверх. Когда резервуар для грязной воды наполнен до максимального уровня, поплавок закрывает всасывающее отверстие и предотвращает попадание воды в двигатель.

Насадка с ворсовой щеткой хорошо подходит для чистки ковров или удаления въевшихся загрязнений. Чтобы насадка с ворсовой щеткой хорошо всасывала воду, необходимо, чтобы на нее была установлена крышка всасывающего отверстия. Прижимайте всасывающее отверстие к очищаемой поверхности, чтобы пылесос мог лучше всасывать грязную воду.

Насадка без ворсовой щетки легче засасывает воду. Эту насадку удобно использовать для чистки щелей, углов и труднодоступных мест.

Насадка для очистки шланга служит для проведения очистки шланга пылесоса.

Подготовка к работе и использование

Подготовка к работе

Достаньте моющий пылесос и все аксессуары из коробки и удалите все упаковочные материалы. Установите держатель шланга на специальный выступ на корпусе моющего пылесоса. Для этого просто наденьте его сверху до упора.

Использование

1. Снимите резервуар для чистой воды, потянув его вверх. Откройте крышку, слегка отогнув фиксатор, и наполните резервуар чистой водой комнатной температуры. Максимальная емкость резервуара для чистой воды — 0,8 л.
   Примечание. Добавлять в резервуар любые жидкости, кроме воды, запрещено.
2. Закройте крышку резервуара для чистой воды, слегка отогнув фиксатор, и установите его на моющий пылесос, прижмите до щелчка.
3. Выберите насадку и установите ее на шланг так, чтобы отверстие для подачи воды на шланге совпало с отверстием на насадке.

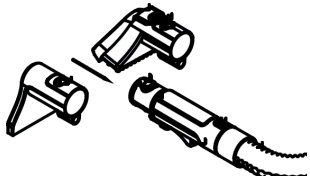

4. Подключите шнур пылесоса к сети питания.
5. Нажмите на кнопку «Вкл/Выкл». Пылесос включится. Так как пылесос можно использовать только для влажной уборки, нажмите и удерживайте кнопку подачи воды и намочите очищаемую поверхность. Не распыляйте слишком большое количество воды на одну и ту же зону.
   Примечание. Для удаления сильных загрязнений вы можете вручную нанести моющие средства на очищаемую поверхность. Однако учитывайте, что моющие средства не должны пениться слишком сильно, так как пена очень быстро заполнит резервуар для грязной воды и начнет вытекать снизу моющего пылесоса, что может привести к поломке. Это не является гарантийным случаем.
6. Прижмите всасывающие отверстие насадки к мокрой поверхности и плавно перемещайте насадку. При этом вы можете удерживать кнопку подачи воды, тогда вы сразу будете собирать распыленную воду вместе с грязью. Или вы можете сначала смочить небольшую зону водой, затем пропылесосить эту зону и собрать воду с грязью и пылью, затем смочить следующую зону и так постепенно продолжать уборку.
7. По окончании уборки нажмите на кнопку «Вкл/Выкл», чтобы выключить пылесос. Отключите его от сети.
8. После каждого использования обязательно очищайте насадки и резервуар для грязной воды. Также сливайте воду из резервуара для чистой воды.

Советы

На очищаемую поверхность разрешается вручную наносить моющие средства, которые не образуют большое количество пены.

Многие производители моющих пылесосов продают специальные фирменные средства, которые предназначены для использования с моющим пылесосом. На упаковке обязательно должна быть отметка о том, что средство не образует большое количество пены и подходит для моющих пылесосов. Рекомендуется наносить чистящие средства на очищаемую поверхность вручную и затем очищать ее моющим пылесосом.

В качестве моющего средства, не образующего большое количество пены, вы можете использовать растворы лимонной кислоты или пищевой соды.

Не используйте обычные моющие средства, такие как средства для мытья посуды или стиральный порошок.

При уборке всегда следите за уровнем воды в резервуаре для грязной воды. Если резервуар для грязной воды наполнен до максимальной отметки, выключите пылесос и отключите его от сети, снимите резервуар и слейте грязную воду. Промойте резервуар и установите его обратно, если хотите продолжить уборку.

Если сила всасывания упала, значит, резервуар для грязной воды переполнен — поплавок поднялся и перекрыл всасывающее отверстие.

Используйте пылесос только для влажной уборки, не засасывайте сухую пыль, песок или другую грязь. Всегда сначала смачивайте очищаемую поверхность.

Чистка и обслуживание

После каждого использования обязательно проводите чистку моющего пылесоса, как описано ниже.

1. Снимите резервуар для чистой воды, откройте крышку резервуара и слейте остатки воды. Промойте резервуар и крышку проточной водой и оставьте до полного высыхания.
2. Снимите резервуар для грязной воды. Будьте осторожны, при снятии могут быть брызги грязной воды. Снимите крышку и слейте грязную воду.
3. Снимите насадку со шланга. У насадки с ворсовой щеткой верхняя часть съемная. Снимите ее, чтобы промыть все части насадки с ворсовой щеткой.
4. Если фильтры загрязнились, снимите их. Чтобы снять фильтры было проще, используйте неострый тонкий предмет или пинцет.

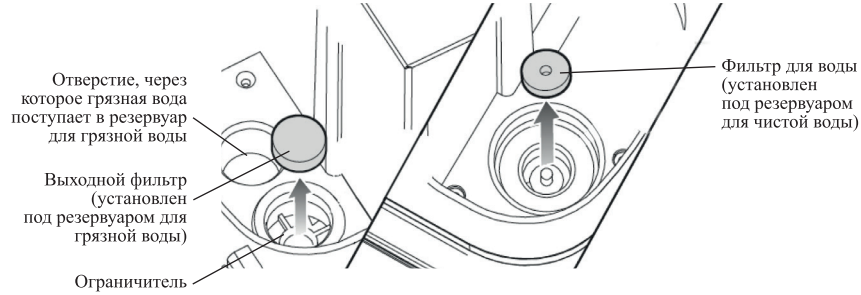

5. Вымойте в теплой воде резервуар для грязной воды, крышку и уплотнительное кольцо, насадки и фильтры. Для мытья используйте мягкую губку и мыло.
6. Тщательно просушите все части моющего пылесоса перед следующим использованием.
7. Возьмите моющий пылесос за ручку, поднесите к раковине и наклоните, чтобы слить воду из корпуса. В месте установки резервуара для чистой воды будет скапливаться небольшое количество воды, это нормально и не является неисправностью.
8. Корпус моющего пылесоса и шланг протирайте влажной мягкой тканью. Промывайте шланг по мере загрязнения. Для этого в комплекте предусмотрена специальная насадка для очистки шланга. Залейте в резервуар для чистой воды чистую воду, на рукоятку наденьте насадку для чистки шланга, включите подачу воды. Вода будет подаваться внутрь насадки и засасываться в резервуар для грязной воды, тем самым прочищая шланг. После очистки шланга промойте резервуар для грязной воды и насадку для очистки шланга.

Уход и хранение

Перед тем как убрать пылесос на хранение, обязательно очистите его, как это описано в главе «Чистка и обслуживание». Смотайте шланг и закрепите на держателе шланга. Смотайте шнур на держатель шнура. Храните моющий пылесос в сухом и прохладном месте, недоступном для детей.

Устранение неполадок

Устройство не включается

Возможная причина	Решение
Нет напряжения в сети	Проверьте наличие напряжения в сети
Вы подключили пылесос к сети, но не нажали на кнопку «Вкл/Выкл»	Нажмите на кнопку «Вкл/Выкл», чтобы включить пылесос

Вода не подается

Возможная причина	Решение
Вы включили пылесос, но не нажали на кнопку подачи воды	Чтобы включить разбрызгивание воды, нажмите на кнопку подачи воды и удерживайте ее
Вы нажимаете на кнопку подачи воды, но не включили пылесос	Подачу воды можно включить, только когда включен моющий пылесос. Нажмите на кнопку «Вкл/Выкл», чтобы включить его. Затем нажмите и удерживайте кнопку подачи воды
Вода в резервуаре закончилась	Выключите пылесос, наполните резервуар для чистой воды, установите его обратно и включите пылесос снова
Резервуар для чистой воды установлен не до конца	Установите резервуар для чистой воды в моющий пылесос до щелчка
Фильтр для воды сильно загрязнен	Извлеките фильтр, удалите крупные загрязнения и тщательно промойте его теплой водой

Вода подается не из отверстия для подачи воды на насадке

Возможная причина	Решение
Насадка установлена неправильно	Установите насадку так, чтобы отверстие для подачи воды на шланге совпало с отверстием на насадке

Пылесос работает, но не всасывает воду

Возможная причина	Решение
Резервуар для грязной воды заполнен до максимально допустимого уровня, поплавок поднялся и закрывает всасывающее отверстие, из-за чего сила всасывания сильно падает	Выключите моющий пылесос, снимите резервуар для грязной воды, слейте воду и промойте резервуар и крышку. Установите резервуар обратно и попробуйте включить пылесос снова

Возможная причина	Решение
Фильтр двигателя сильно загрязнен	Снимите резервуар для грязной воды, извлеките фильтр двигателя, тщательно промойте его и оставьте до полного высыхания. Затем установите фильтр и резервуар обратно и попробуйте включить устройство снова
Всасывающее отверстие насадки не прилегает к очищаемой поверхности	Слегка прижмите всасывающее отверстие насадки к поверхности
У насадки с ворсовой щеткой не установлена крышка всасывающего отверстия	Установите крышку на насадку с ворсовой щеткой и попробуйте снова
Насадка сильно загрязнена	Выключите пылесос, снимите насадку и промойте ее под проточной водой

Если ваша ситуация не отображена выше, пишите нам на адрес info@kitfort.ru, приложив фотографии или видеофайлы, фиксирующие вашу проблему. Пришлите также фотографию наклейки с серийным номером, расположенной на дне или задней части корпуса устройства.

По вопросам приобретения расходных материалов или аксессуаров пишите нам на osh@kitfort.ru.

Технические характеристики

1. Напряжение: ~220–240 В, 50/60 Гц
2. Мощность: 330 Вт
3. Класс защиты от поражения электрическим током: II
4. Емкость резервуара для чистой воды: 0,8 л
5. Емкость резервуара для грязной воды: 0,5 л
6. Длина шланга: 1 м
7. Длина шнура: 2,9 м
8. Размер устройства: 260 × 220 × 270 мм
9. Размер упаковки: 350 × 195 × 340 мм
10. Вес нетто: 2,5 кг
11. Вес брутто: 3,2 кг

Срок службы: 2 года
Срок гарантии: 1 год
Товар сертифицирован: EAC

Производитель: Чжэцзян Или Машинэри энд Илектрик Ко., Лтд. №111 Линсю Роуд, Лосин Стрит, Цзяшань Каунти, Цзясин Сити, Чжэцзян Провинс 314100, Китай.

Импортер в Российскую Федерацию: ООО «Аэро-Трейд». 197022, г. Санкт-Петербург, ул. Инструментальная, д. 3, литера П, помещ. 3-Н.

Импортер в Республику Казахстан: ТОО «Kitfort». Республика Казахстан, 050008, г. Алматы, Алмалинский р-н, ул. Богенбай батыра, д. 150, н.п. 9.

Страна происхождения: Китай.

Уполномоченная организация для принятия претензий на территории Российской Федерации: ООО «Аэро-Трейд». 197022, г. Санкт-Петербург, ул. Инструментальная, д. 3, литера П, помещ. 3-Н.

Уполномоченная организация для принятия претензий на территории Республики Казахстан: ТОО «Kitfort». Республика Казахстан, 050008, г. Алматы, Алмалинский р-н, ул. Богенбай батыра, д. 150, н.п. 9.

Горячая линия производителя: 8-800-775-56-87 (пн-пт с 9:30 до 17:30 по московскому времени), info@kitfort.ru

Адреса сервисных центров вы можете узнать у оператора горячей линии или на сайте kitfort.ru

Требуется особая утилизация. Во избежание нанесения вреда окружающей среде необходимо отделить данный объект от обычных отходов и утилизировать его наиболее безопасным способом, например, сдать в специальные места по утилизации.

Месяц и год изготовления указаны на нижней стороне упаковочной коробки.

Производитель имеет право на внесение изменений в дизайн, комплектацию, а также в технические характеристики изделия в ходе совершенствования своей продукции без дополнительного уведомления об этих изменениях.

Условия гарантии

Механическое повреждение корпуса, аксессуаров или составных частей устройства не является гарантийным случаем.

Механические повреждения вследствие неправильной переноски пылесоса за шланг не являются гарантийным случаем.

Падение силы всасывания из-за засорения насадок, резервуара для грязной воды или шланга не является гарантийным случаем. Очистка моющего пылесоса — это необходимая операция, которую следует проводить регулярно и самостоятельно, как это указано в главе «Чистка и обслуживание».

Выход из строя моющего пылесоса вследствие попадания жидкостей, порошков и посторонних предметов внутрь корпуса моющего пылесоса, органы управления или шнур питания не является гарантийным случаем.

Меры предосторожности

Пожалуйста, внимательно прочтите инструкцию по эксплуатации. Обратите особое внимание на меры предосторожности. Всегда держите инструкцию под рукой.

1. Устройство предназначено для использования в бытовых условиях и может применяться в квартирах, загородных домах, гостиничных номерах, офисах и других подобных местах для непромышленной и некоммерческой эксплуатации.
2. Используйте моющий пылесос только по назначению и в соответствии с указаниями, изложенными в данном руководстве. Нецелевое использование устройства будет считаться нарушением условий надлежащей эксплуатации.
3. Перед подключением устройства к электрической розетке убедитесь, что параметры электропитания, указанные на нем, совпадают с параметрами используемого источника питания.

4. Для предотвращения поражения электрическим током не погружайте устройство в воду и другие жидкости.
5. Не переносите прибор, взявшись за шнур питания. Не тяните за шнур питания при отключении вилки от розетки.
6. Передвигайте моющий пылесос за ручку на корпусе. Не тяните моющий пылесос за шланг, в противном случае шланг может повредиться или порваться.
7. Не используйте устройство, если шнур питания, вилка или другие части прибора повреждены. Во избежание поражения электрическим током не разбирайте устройство самостоятельно — для его ремонта обратитесь к квалифицированному специалисту. Помните, неправильная сборка устройства повышает опасность поражения электрическим током при эксплуатации.
8. Детям, людям с ограниченными физическими, сенсорными или умственными способностями, а также лицам, не обладающим достаточными знаниями и опытом, разрешается пользоваться прибором только под контролем лиц, ответственных за их безопасность, или после инструктажа по эксплуатации устройства. Не позволяйте детям играть с прибором.
9. Контролируйте работу прибора, когда рядом находятся дети или домашние животные.
10. Не включайте прибор без воды. Это может привести к повреждению устройства. Не используйте моющий пылесос для всасывания сухой пыли и грязи.
11. Не оставляйте работающий прибор без присмотра. Выключите его и отключите от сети или источника питания, если не используете прибор длительное время или перед проведением обслуживания. Помните, оставленный без присмотра прибор может стать источником возгорания!
12. Устанавливайте прибор только на устойчивую горизонтальную поверхность на расстоянии не менее 10 см от края поверхности.
13. Не пытайтесь обойти блокировку включения устройства.
14. Не допускайте падения прибора и не подвергайте его ударам.
15. Храните устройство в недоступных детям местах.
16. Используйте только предлагаемые производителем аксессуары или комплектующие. Использование иных дополнительных принадлежностей может привести к поломке устройства или получению травм.
17. Если из корпуса устройства вытекает вода, прибором пользоваться нельзя.
18. Избегайте попадания жидкостей, порошков и посторонних предметов на органы управления, внутрь корпуса пылесоса и на шнур питания.
19. При повреждении шнура питания его замену во избежание опасности должны производить изготовитель, сервисная служба или подобный квалифицированный персонал.
20. Не допускайте переполнения резервуаров водой во избежание выхода прибора из строя.
21. Добавлять в резервуар любые жидкости, кроме воды, запрещено. Для сильных загрязнений вы можете вручную нанести моющие средства на очищаемую поверхность. Однако учитывайте, что моющие средства не должны пениться слишком сильно, так как пена очень быстро заполнит резервуар для грязной воды и начнет вытекать снизу моющего пылесоса, что может привести к поломке. Это не является гарантийным случаем.

Жиһаз бен кілемдерді тазалауға — мен дайынмын!

Kitfort

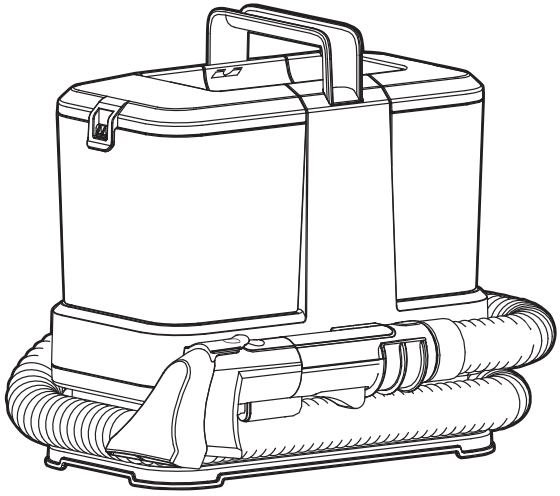

КТ-5530 жуғыш шаңсорғышы

KZ

Жалпы мәліметтер

КТ-5530 жуғыш шаңсорғышы диванның, креслолардың, көліктегі орындықтардың және басқа да жұмсақ жиһаздардың төсеніштерін, сондай-ақ кілемдер мен кілемдерді тазартуға көмектеседі. Шаңсорғыш суды тазартылатын бетке жеткізеді, содан кейін оны шаң мен басқа ластаушы заттармен бірге сорып алады. Таза су ыдысына тек су қосуға болады. Лас су ыдысында резервуар толған кезде көтерілетін қалқымалы құрал бар. Лас су ыдысы максималды рұқсат етілген деңгейден жоғары толтырылғанда, қалқымалы сору саңылауын жауып, қозғалтқышты ылғалдан қорғайды. Бұл жағдайда шаңсорғыш сұйықтықты соруды тоқтатады, ал одан әрі жұмыс істеу үшін лас су ыдысын босату қажет болады.

Жуғыш шаңсорғышта үш деңгейлі сүзу жүйесі бар. Таза су ыдысынан су құйылған кезде, ол үлкен бөлшектер мен қоқыстарды, сондай-ақ жүнді немесе шашты, егер олар кездейсоқ суға немесе таза су ыдысының астына түсіп кетсе, ұстайтын сүзгіден өтеді. Шаң мен кір лас су ыдысындағы суға түседі. Екінші сүзгі лас су ыдысының шығысына орнатылған. Ол қозғалтқышты қоқыс пен кірден қорғайды. Ауа өткізгіштерде қозғалтқышқа аз мөлшерде енуі мүмкін шаңның ауаға шығуына жол бермейтін екі сүзгі орнатылған.

Жуғыш шаңсорғыштың кішкентай мөлшері мен салмағының арқасында оны тазалау аймағындағы тұтқаның артына жылжыту оңай. Жинақта екі саптама бар — қылшық щеткамен және қылшықсыз. Қылшық щеткасы бар саптама кірленген кірді тазарту үшін жақсы жұмыс істейді. Түкті щеткасыз саптама сәл кішірек және қол жетпейтін жерлерді немесе жеңіл кірді тазалауға ыңғайлы.

Лас суға арналған саптамалар мен резервуар мөлдір пластиктен жасалған, сондықтан тазалау процесінде тазалау шаңсорғышының қанша кір жинайтынын анық көруге болады.

Жуғыш шаңсорғышты тазалау өте оңай, өйткені барлық саптамалар, резервуарлар мен сүзгілер алынып, ағынды сумен жуылады.

Жуғыш шаңсорғышта сым ұстағыш пен шланг ұстағыш бар, сондықтан оны жинақы бүктеуге және ыңғайлы сақтауға болады.

Жуғыш шаңсорғыш тек дымқыл тазалауға арналған және диванды немесе кілемді шаңсорғышпен тазалауға жарамайды.

Жинақтау

1. Су сүзгісі және шығыс сүзгісі бар жуғыш шаңсорғыш — 1 дана
2. Тығыздағыш пен қақпағы бар таза су ыдысы — 1 дана
3. Қақпағы мен тығыздау сақинасы бар лас су ыдысы — 1 дана
4. Шланг ұстағыш — 1 дана
5. Түкті щеткасыз саптама — 1 дана
6. Түкті щеткасы және сору тесігінің қақпағы бар саптама — 1 дана
7. Шлангты тазалауға арналған саптама — 1 дана
8. Пайдалану жөніндегі нұсқаулық — 1 дана
9. Коллекциялық магнит — 1 дана*

*қосымша

Жуғыш шаңсорғыштың құрылғысы

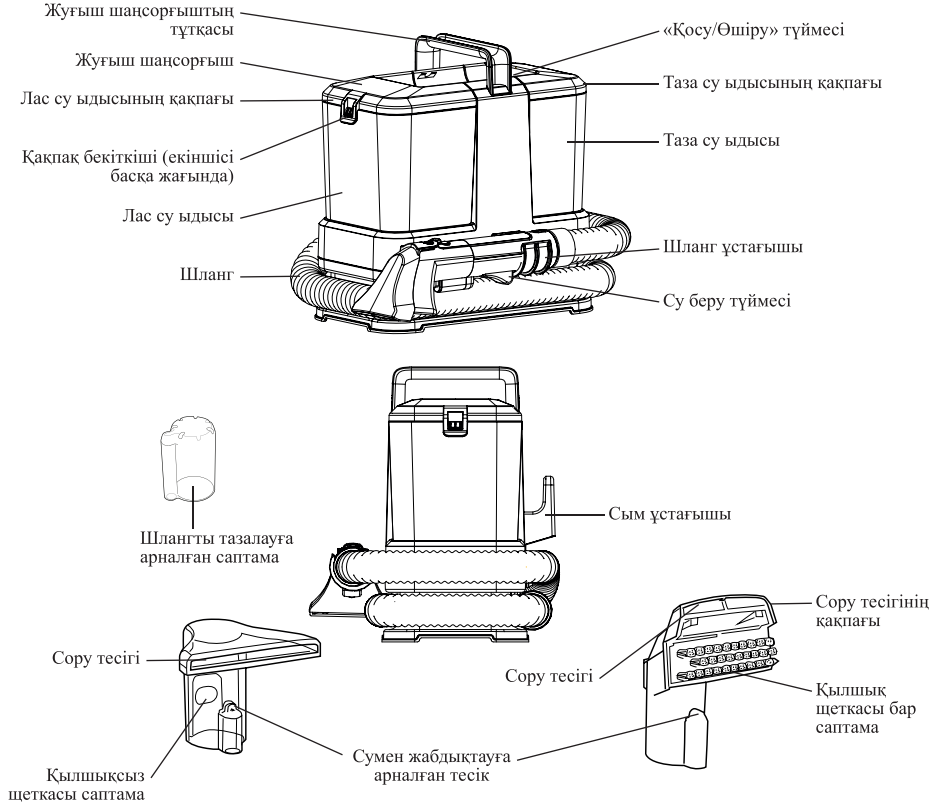

«Қосу/Өшіру» түймесі шаңсорғышты қосады және өшіреді.

Су беруді қосу үшін ***су беру түймесін*** басып, оны ұстап тұру керек.

Таза су ыдысын алу үшін оны жоғары қарай тарту керек. Резервуарға су құю үшін резервуардың қақпағын ашыңыз, ол алынбалы. Резервуардың төменгі жағында клапан бар қақпақ бар, ол резервуарды тазалау шаңсорғышына орнатқан кезде басылады және резервуардан су ағынын қамтамасыз етеді.

Лас су ыдысын алу үшін оны жоғары қарай тарту керек. Лас су ыдысының қақпағы жоғарғы жағында, ол алынбалы және үлкен, сондықтан оны қолданғаннан кейін тазалау оңғайлы. Лас су ыдысының ішінде қалқымалы резервуар бар, ол резервуар толған кезде жоғары көтеріледі. Лас су ыдысы максималды деңгейге дейін толтырылған кезде, қалқымалы сору саңылауын жауып, қозғалтқышқа судың түсуіне жол бермейді.

Қылшық щеткасы бар саптама кілемдерді немесе кірленген кірді тазалау үшін жақсы жұмыс істейді. Қылшық щеткасы бар саптама суды жақсы сорып алуы үшін оған сору тесігінің қақпағы орнатылуы керек. Сорғыш саңылауды тазартылатын бетке басыңыз, сонда шаңсорғыш лас суды жақсы сорып алады.

Қылшықсыз щеткасы саптама суды оңай сорып алады. Бұл саптама саңылауларды, бұрыштарды және жету қиын жерлерді тазалау үшін ыңғайлы.

Шлангты тазарту саптамасы шаңсорғыштың шлангісін тазартуға қызмет етеді.

Жұмысқа дайындық және пайдалану

Жұмысқа дайындық

Жуғыш вакуумды және барлық керек-жарақтарды қораптан шығарып, барлық орау материалдарын алып тастаңыз. Шланг ұстағышын жуғыш шаңсорғыштың корпусындағы арнайы шығыңқы жерге орнатыңыз. Мұны істеу үшін оны толығымен жоғарыдан сырғытыңыз.

Пайдалану

1. Таза су ыдысын жоғары қарай тартып алыңыз. Бекіткішті сәл бүгіп, қақпақты ашып, резервуарды бөлме температурасында таза сумен толтырыңыз. Таза су ыдысының максималды сыйымдылығы — 0,8 л.
   Ескерту. Резервуарға Судан басқа кез келген сұйықтықты қосуға тыйым салынады.
2. Бекіткішті сәл бүгіп, таза су ыдысының қақпағын жабыңыз және оны тазалағыш шаңсорғышқа орнатыңыз, басылғанша басыңыз.
3. Саптаманы таңдап, оны шлангқа орнатыңыз, сонда шлангтағы су беру тесігі саптамадағы тесікке сәйкес келеді.

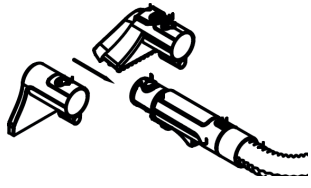

4. Шаңсорғыш сымын қуат желісіне қосыңыз.
5. «Қосу/Өшіру» түймесін басыңыз. Шаңсорғыш қосылады. Шаңсорғышты тек дымқыл тазалау үшін пайдалануға болатындықтан, сумен жабдықтау түймесін басып тұрыңыз және тазаланатын бетті сулаңыз. Бір аймаққа тым көп су шашпаңыз.
   Ескерту. Қатты ластану үшін жуғыш заттарды тазартылатын бетке қолмен жағуға болады. Дегенмен, жуғыш заттардың тым көп көбіктенбеуі керек екенін ескеріңіз, өйткені көбік лас су ыдысын тез толтырады және жуғыш шаңсорғыштың түбінен ағып кете бастайды, бұл сынуға әкелуі мүмкін. Бұл кепілдік жағдайы емес.
6. Содан кейін саптаманың сорғыш саңылауын дымқыл бетке басып, саптаманы тегіс жылжытыңыз. Бұл жағдайда сіз сумен жабдықтау түймесін басып тұра аласыз, содан кейін сіз Шашыратылған суды кірмен бірге бірден жинайсыз. Немесе сіз алдымен кішкене аймақты сумен сулай аласыз, содан кейін сол аймақты шаңсорғышпен тазалап, суды кір мен шаңмен жинай аласыз, содан кейін келесі аймақты ылғалдандырып, тазалауды біртіндеп жалғастыра аласыз.
7. Тазалау аяқталғаннан кейін шаңсорғышты өшіру үшін «Қосу/Өшіру» түймесін басыңыз. Оны желіден ажыратыңыз.
8. Әр қолданғаннан кейін саптамалар мен лас су ыдысын тазалаңыз. Сондай-ақ, таза су ыдысынан суды төгіп тастаңыз.

Кеңестер

Тазартылатын бетке көп мөлшерде көбік түзбейтін жуғыш заттарды қолмен жағуға рұқсат етіледі.

Көптеген жуғыш шаңсорғыш өндірушілер жуғыш шаңсорғышпен бірге қолдануға арналған арнайы брендтік өнімдерді сатады. Қаптамада өнімнің көп мөлшерде көбік түзбейтіндігі және жуғыш шаңсорғыштарға жарамды екендігі туралы белгі болуы керек. Тазалағыш заттарды тазартылатын бетке қолмен жағып, содан кейін оны жуғыш шаңсорғышпен тазалау ұсынылады.

Көп мөлшерде көбік түзбейтін жуғыш зат ретінде лимон қышқылы немесе сода ерітінділерін қолдануға болады.

Ыдыс жуғыш зат немесе кір жуғыш зат сияқты қарапайым жуғыш заттарды қолданбаңыз.

Тазалау кезінде әрқашан лас су ыдысындағы су деңгейін бақылаңыз. Егер лас су ыдысы максималды белгіге дейін толтырылған болса, шаңсорғышты өшіріп, розеткадан ажыратыңыз, резервуарды алып тастаңыз және лас суды төгіңіз. Тазалауды жалғастырғыңыз келсе, резервуарды шайыңыз және оны қайта орнатыңыз.

Егер сору күші төмендесе, онда лас су ыдысы толып кетті — қалқымалы көтеріліп, сору саңылауын жауып тастады.

Шаңсорғышты тек дымқыл тазалау үшін пайдаланыңыз, құрғақ шаңды, құмды немесе басқа кірді сорып алмаңыз. Әрқашан алдымен тазартылатын бетті сулаңыз.

Тазалау және техникалық қызмет көрсету

Әр қолданғаннан кейін, төменде сипатталғандай, шаңсорғышты тазалауды ұмытпаңыз.

1. Таза су ыдысын алыңыз, резервуардың қақпағын ашыңыз және қалған суды төгіңіз. Резервуар мен қақпақты ағынды сумен шайып, толық құрғағанша қалдырыңыз.
2. Лас су ыдысын алыңыз. Сақ болыңыз, алып тастаған кезде лас судың шашырауы болуы мүмкін. Қақпақты шешіп, лас суды төгіп тастаңыз.
3. Саптаманы шлангтан алыңыз. Қылшық щеткасы бар саптаманың жоғарғы жағы алынбалы. Қылшық щеткамен саптаманың барлық бөліктерін шаю үшін оны алыңыз.
4. Егер сүзгілер кір болса, оларды алып тастаңыз. Сүзгілерді жеңілдету үшін өткір емес жұқа затты немесе пинцетті қолданыңыз.

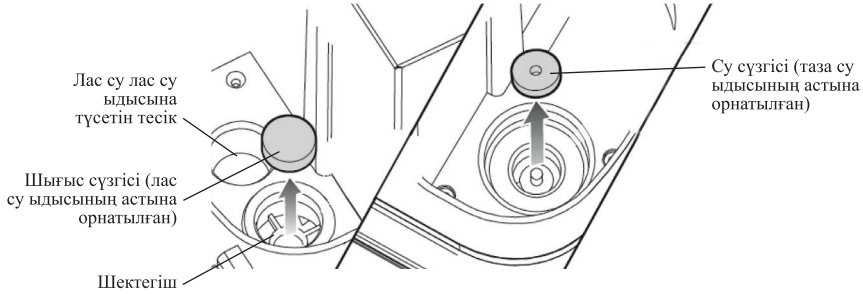

5. Лас су ыдысын, қақпақты және тығыздау сақинасы, саптамалар мен сүзгілерді жылы сумен жуыңыз. Лас су ыдысы мен саптаманы жуу үшін жұмсақ губка мен сабынды қолдануға болады.
6. Келесі қолданар алдында шаңсорғыштың барлық бөліктерін мұқият құрғатыңыз.
7. Жуғыш шаңсорғышты тұтқадан алыңыз, раковинаға апарыңыз және корпустан суды ағызу үшін еңкейтіңіз. Таза су ыдысы орнатылған жерде аз мөлшерде су жиналады, бұл қалыпты жағдай және ақау емес.
8. Жуғыш шаңсорғыштың корпусы мен шлангты дымқыл, жұмсақ шүберекпен сүртіңіз.
   Ластанған кезде мезгіл-мезгіл шлангты шайыңыз. Ол үшін жиынтықта шлангты тазартуға арналған арнайы саптама бар. Таза су ыдысына таза су құйыңыз, шлангты тазалауға арналған саптаманы тұтқаға салыңыз, сумен жабдықтауды қосыңыз. Су саптаманың ішіне беріледі және лас су ыдысына сорылады, осылайша шлангты тазартады. Шлангты тазалағаннан кейін лас су ыдысын және шлангты тазалауға арналған саптаманы шайыңыз.

Күтім және сақтау

Шаңсорғышты сақтау үшін алып тастамас бұрын, оны тазалау және техникалық қызмет көрсету тарауында сипатталғандай тазалауды ұмытпаңыз. Шлангты орап, шланг ұстағышына бекітіңіз. Сымды сым ұстағышына ораңыз. Жуғыш шаңсорғышты балалардың қолы жетпейтін құрғақ және салқын жерде сақтаңыз.

Ақаулықтарды жою

Құрылғы қосылмайды

Мүмкін себеп	Шешім
Желіде кернеу жоқ	Желідегі кернеуді тексеріңіз
Сіз шаңсорғышты желіге қостыңыз, бірақ «Қосу/Өшіру» түймесін баспа-дыңыз	Шаңсорғышты қосу үшін «Қосу/Өшіру» түймесін басыңыз

Су берілмейді

Мүмкін себеп	Шешім
Сіз шаңсорғышты қостыңыз, бірақ сумен жабдықтау түймесін баспадыңыз	Судың шашырауын қосу үшін сумен жабдықтау түймесін басып, оны ұстап тұрыңыз
Сіз сумен жабдықтау түймесін басасыз, бірақ шаңсорғышты қоспадыңыз	Сумен жабдықтауды тазалау шаңсорғышы қосылған кезде ғана қосуға болады. Оны қосу үшін «Қосу/Өшіру» түймесін басыңыз. Содан кейін сумен жабдықтау түймесін басып тұрыңыз
Резервуардағы су таусылды	Шаңсорғышты өшіріңіз, таза су ыдысын толтырыңыз, оны қайта орнатыңыз және шаңсорғышты қайта қосыңыз
Таза су ыдысы толық орнатылмаған	Таза су ыдысын тазалағыш шаңсор-ғышқа шертілгенше орнатыңыз
Су сүзгісі қатты ластанған	Сүзгіні алыңыз, үлкен кірді кетіріңіз және оны жылы сумен жақсылап шайыңыз

Су саптамадағы су беру үшін тесіктен берілмейді

Мүмкін себеп	Шешім
Саптама дұрыс орнатылмаған	Саптаманы шлангтағы су беру тесігі саптамадағы тесікке сәйкес келетін етіп орнатыңыз

Шаңсорғыш жұмыс істейді, бірақ суды сорып алмайды

Мүмкін себеп	Шешім
Лас су ыдысы рұқсат етілген ең жоғары деңгейге дейін толтырылады, қалқымалы көтеріліп, сору саңылауын жабады, бұл сору күшінің қатты төмендеуіне әкеледі	Жуғыш шаңсорғышты өшіріңіз, лас су ыдысын алыңыз, ағызып, резервуар мен қақпақты шайыңыз. Резервуарды қайта орнатыңыз және шаңсорғышты қайта қосып көріңіз

Мүмкін себеп	Шешім
Қозғалтқыш сүзгісі қатты ластанған	Лас су ыдысын алыңыз, қозғалтқыш сүзгісін алыңыз, жақсылап шайыңыз және толық құрғағанша қалдырыңыз. Содан кейін сүзгі мен резервуарды қайта орнатыңыз және құрылғыны қайта қосып көріңіз
Саптаманың сору тесігі тазартылатын бетке жабыспайды	Саптаманың сору тесігін бетіне аздап басыңыз
Қылшық щеткасы бар саптамада сору тесігінің қақпағы орнатылмаған	Қақпақты қылшық щеткамен бекітіңіз және қайталап көріңіз
Саптама қатты ластанған	Шаңсорғышты өшіріңіз, саптаманы алыңыз және оны ағынды сумен шайыңыз

Егер сіздің жағдайыңыз жоғарыда көрсетілмесе, бізге электрондық пошта арқылы жіберіңіз info@kitfort.ru, сіздің мәселеңізді шешетін фотосуреттерді немесе бейне файлдарды қосу арқылы. Сондай-ақ, құрылғының корпусының түбінде немесе артында орналасқан сериялық нөмірі бар жапсырманың суретін жіберіңіз.

Керек жарақтарды немесе аксессуарларды сатып алу туралы бізге жазыңыз osh@kitfort.ru.

Техникалық сипаттамалары

1. Кернеу: ~220–240 В, 50/60 Гц
2. Қуаты: 330 Вт
3. Электр тогының соғуынан қорғау класы: II
4. Таза су ыдысының сыйымдылығы: 0,8 л
5. Лас су ыдысының сыйымдылығы: 0,5 л
6. Шлангтың ұзындығы: 1 м
7. Сымның ұзындығы: 2,9 м
8. Құрылғының өлшемі: 260 × 220 × 270 мм
9. Қаптама мөлшері: 350 × 195 × 340 мм
10. Таза салмағы: 2,5 кг
11. Жалпы салмағы: 3,2 кг

Қызмет мерзімі: 2 жыл
Кепілдік мерзімі: 1 жыл
Өнім сертификатталған: EAC

Өндіруші: Чжэцзян Или Машинэри энд Илектрик Ко., Лтд. №111 Линсю Роуд, Лосин Стрит, Цзяшань Каунти, Цзясин Сити, Чжэцзян Провинс 314100, Қытай.

Ресей Федерациясына импорттаушы: «Аэро-Трейд» ЖШҚ. 197022, Санкт-Петербург қ., Инструментальная к-сі, 3-үй, литер П, үй-жай. 3-Н.

Қазақстан Республикасына импорттаушы: «Kitfort» ЖШС. Қазақстан Республикасы, 050008, Алматы қ., Алмалы ауд., Бөгенбай батыр к-сі, 150-үй, н. п. 9.

Шыққан елі: Қытай.

Ресей Федерациясының аумағында шағымдарды қабылдау үшін уәкілетті ұйым: «Аэро-Трейд» ЖШҚ. 197022, Санкт-Петербург қ., Инструментальная к-сі, 3-үй, литер П, үй-жай. 3-Н.

Қазақстан Республикасының аумағында шағымдарды қабылдау үшін уәкілетті ұйым: «Kitfort» ЖШС. Қазақстан Республикасы, 050008, Алматы қ., Алмалы ауд., Бөгенбай батыр к-сі, 150-үй, н. п. 9.

Өндірушінің сенім телефоны: 8-800-775-56-87 (Мәскеу уақыты бойынша дүйсенбі-жұма 9:30-дан 17:30-ға дейін), info@kitfort.ru

Қызмет көрсету орталықтарының мекен жайларын жедел желі операторынан немесе сайттан біле аласыз kitfort.ru

Арнайы кәдеге жарату қажет. Қоршаған ортаға зиян келтірмеу үшін бұл объектіні қарапайым қалдықтардан бөліп алып, оны ең қауіпсіз әдіспен кәдеге жарату керек, мысалы, оны кәдеге жарату үшін арнайы орындарға тапсыру керек.

Шығарылған айы мен жылы қаптама қорабының төменгі жағында көрсетілген.

Өндіруші осы өзгерістер туралы қосымша ескертусіз өз өнімін жетілдіру барысында бұйымның дизайнына, жинақталуына, сондай-ақ техникалық сипаттамаларына өзгерістер енгізуге құқылы.

Кепілдік шарттары

Корпустың, аксессуарлардың немесе құрылғының құрамдас бөліктерінің механикалық зақымдануы кепілдік жағдайы болып табылмайды.

Шаңсорғышты шлангтың артына дұрыс тасымалдамау салдарынан болатын механикалық зақым кепілдік жағдайы болып табылмайды.

Саңылаулардың, лас су ыдысының немесе шлангтың бітелуіне байланысты сору күшінің төмендеуі кепілдік емес. Жуғыш шаңсорғышты тазалау — бұл «Тазалау және техникалық қызмет көрсету» тарауында көрсетілгендей, үнемі және өздігінен жасалуы керек қажетті операция.

Сұйықтықтардың, ұнтақтардың және бөгде заттардың жуғыш шаңсорғыш корпусының ішіне түсуі салдарынан жуғыш шаңсорғыштың істен шығуы, басқару органдары немесе қуат сымы кепілді жағдай болып табылмайды.

Сақтық шаралары

Пайдалану жөніндегі нұсқаулықты мұқият оқып шығыңыз. Сақтық шараларына ерекше назар аударыңыз. Нұсқаулықты әрқашан қолыңызда ұстаңыз.

1. Құрылғы тұрмыстық пайдалануға арналған және оны пәтерлерде, саяжайларда, қонақүй бөлмелерінде, кеңселерде және басқа да осындай жерлерде өнеркәсіптік емес және коммерциялық емес пайдалану үшін қолдануға болады.
2. Жуғыш шаңсорғышты тек мақсатына сай және осы нұсқаулықта көрсетілген нұсқауларға сәйкес қолданыңыз. Құрылғыны мақсатсыз пайдалану дұрыс пайдалану шарттарын бұзу болып саналады.
3. Құрылғыны электр розеткасына қоспас бұрын, онда көрсетілген қуат параметрлері пайдаланылатын қуат көзінің параметрлеріне сәйкес келетініне көз жеткізіңіз.

4. Электр тогының соғуын болдырмау үшін құрылғыны суға және басқа сұйықтықтарға батырмаңыз.
5. Қуат сымын ұстап тұрып, құрылғыны көтермеңіз. Штепсельді розеткадан ажыратқан кезде қуат сымын тартпаңыз.
6. Жуғыш шаңсорғышты корпустағы тұтқаның артына жылжытыңыз. Жуғыш шаңсорғышты шлангтан тартпаңыз, әйтпесе шланг зақымдалуы немесе жыртылуы мүмкін.
7. Қуат сымы, штепсель немесе құрылғының басқа бөліктері зақымдалған болса, құрылғыны пайдаланбаңыз. Электр тогының соғуын болдырмау үшін құрылғыны өзіңіз бөлшектемеңіз — оны жөндеу үшін білікті маманға хабарласыңыз. Есіңізде болсын, құрылғыны дұрыс жинамау жұмыс кезінде электр тогының соғу қаупін арттырады.
8. Балаларға, физикалық, сенсорлық немесе ақыл-ой қабілеттері шектеулі адамдарға, сондай-ақ жеткілікті білімі мен тәжірибесі жоқ адамдарға құрылғыны олардың қауіпсіздігіне жауапты адамдардың бақылауымен немесе құрылғыны пайдалану жөніндегі нұсқаулықтан кейін ғана пайдалануға рұқсат етіледі. Балаларға құрылғымен ойнауға рұқсат бермеңіз.
9. Жақын жерде балалар немесе үй жануарлары болған кезде құрылғының жұмысын бақылаңыз.
10. Құрылғыны сусыз қоспаңыз. Бұл құрылғыға зақым келтіруі мүмкін. Құрғақ шаң мен кірді сору үшін жуғыш шаңсорғышты пайдаланбаңыз.
11. Жұмыс істеп тұрған құрылғыны қараусыз қалдырмаңыз. Құрылғыны ұзақ уақыт пайдаланбасаңыз немесе техникалық қызмет көрсетуден бұрын оны өшіріп, желіден немесе қуат көзінен ажыратыңыз. Есіңізде болсын, қараусыз қалған құрылғы өрт көзі болуы мүмкін!
12. Құрылғыны тек тұрақты көлденең бетке бетінің шетінен кемінде 10 см қашықтықта орнатыңыз.
13. Құрылғыны қосу құлпын айналып өтуге тырыспаңыз.
14. Құрылғының құлап кетуіне жол бермеңіз және оны соққыларға ұшыратпаңыз.
15. Құрылғыны балалардың қолы жетпейтін жерлерде сақтаңыз.
16. Өндіруші ұсынған керек-жарақтарды немесе компоненттерді ғана пайдаланыңыз. Басқа қосымша керек-жарақтарды пайдалану құрылғының бұзылуына немесе жарақатқа әкелуі мүмкін.
17. Егер құрылғының корпусынан су ағып кетсе, құрылғыны қолдануға болмайды.
18. Сұйықтықтарды, ұнтақтарды және бөгде заттарды басқару элементтеріне, шаңсорғыш корпусының ішіне және қуат сымына тигізбеңіз.
19. Қуат сымы зақымдалған жағдайда оны қауіпті болдырмау үшін өндіруші, сервистік қызмет немесе осыған ұқсас білікті персонал ауыстыруы тиіс.
20. Құрылғының істен шығуын болдырмау үшін резервуарлардың сумен толып кетуіне жол бермеңіз.
21. Резервуарға судан басқа кез келген сұйықтықты қосуға тыйым салынады. Қатты ластану үшін жуғыш заттарды тазартылатын бетке қолмен жағуға болады. Дегенмен, жуғыш заттардың тым көп көбіктенбеуі керек екенін ескеріңіз, өйткені көбік лас су ыдысын тез толтырады және жуғыш шаңсорғыштың түбінен ағып кете бастайды, бұл сынуға әкелуі мүмкін. Бұл кепілдік жағдайы емес.

Kitfort

Приятно познакомиться, Kitfort!

Kitfort — компания-производитель бытовой техники для дома, кухни, красоты и здоровья.

Наш главный девиз — «Всегда что-то новенькое!»
В каталоге бренда вы можете найти всё необходимое для комфортной жизни: от кофемашины до робота для мойки окон. Мы постоянно обновляем и расширяем ассортимент, чтобы вы подобрали идеальный для себя вариант!

Kitfort не только предлагает качественные товары по лучшей цене, но и радует подарками, конкурсами и интересным контентом в социальных сетях.

Танысқаныма қуаныштымын, Kitfort!

Kitfort — үй, ас үй, сұлулық және денсаулыққа арналған тұрмыстық техниканы өндіруші компания.

Біздің басты ұранымыз «Әрқашан жаңа нәрсе!»
Бренд каталогында сіз жайлы өмір сүру үшін қажет нәрсенің бәрін таба аласыз: кофеқайнатқыштан бастап терезе жууға арналған роботқа дейін. Біз сіз үшін тамаша опцияны табу үшін ассортиментті үнемі жаңартып, кеңейтіп отырамыз!

Kitfort сапалы тауарларды ең жақсы бағамен ұсынып қана қоймайды, сонымен қатар сыйлықтармен, байқаулармен және әлеуметтік желілердегі қызықты мазмұнмен қуантады.

Подписывайтесь на наши соцсети
и становитесь частью вселенной Kitfort

Біздің әлеуметтік желілерге жазылыңыз
және Kitfort әлемінің бір бөлігі болыңыз

8 (800) 775–56–87
info@kitfort.ru