GARLYN

Комплекс климатический

AirClean V52

Гарантия
12+12
месяцев*

Наведите камеру телефона на QR-код для подключения расширенной гарантии и просмотра видеоинструкции.

РУКОВОДСТВО ПОЛЬЗОВАТЕЛЯ

Поздравляем с покупкой нового климатического комплекса AirClean V52!

Благодарим Вас за выбор продукции торговой марки **GARLYN**. Наши изделия разработаны в соответствии с высокими требованиями качества, функциональности и дизайна.

Перед использованием внимательно изучите данное руководство. Производитель не несет ответственность за какие-либо травмы или ущерб, возникшие вследствие неправильной установки или эксплуатации. Сохраните руководство для дальнейшего использования. Правильная эксплуатация устройства значительно продлит срок его службы.

Узнать больше о компании **GARLYN** можно на сайте **www.garlyn.ru.** Здесь Вы сможете заказать бытовую технику **GARLYN**, оригинальные аксессуары к ней, а также получить консультацию наших специалистов.

Отдел заботы о клиентах GARLYN: 8 (800) 350-05-03 (доб. 2) (звонок по России бесплатный).

СОДЕРЖАНИЕ

МЕРЫ ПРЕДОСТОРОЖНОСТИ 4
Устройство прибора 8
Панель управления с индикацией 9
Дисплей 13
ПЕРЕД НАЧАЛОМ РАБОТЫ 14
Добавление воды в резервуар для воды 15
ИСПОЛЬЗОВАНИЕ 15
Порядок действий 15
Режимы работы и функции 16
Режимы работы 16
Функция увлажнения воздуха 17
Функция «Блокировка панели управления» 17
Функция «УФ-стерилизация» 18
Функция «Таймер» 18
Функция «Подсветка» 19
НАСТРОЙКА МОБИЛЬНОГО ПРИЛОЖЕНИЯ 19

УХОД И ОЧИСТКА 20
Очистка водяного фильтра 20
Замена воздушного фильтра 21
Очистка датчика качества воздуха 22
Хранение и транспортировка 23
УСТРАНЕНИЕ НЕИСПРАВНОСТЕЙ 24
ОТДЕЛ ЗАБОТЫ О КЛИЕНТАХ GARLYN 26
ТЕХНИЧЕСКИЕ ХАРАКТЕРИСТИКИ 27
КОМПЛЕКТАЦИЯ 29
УТИЛИЗАЦИЯ 30
ГАРАНТИЙНОЕ ОБСЛУЖИВАНИЕ 31
Условия гарантийного обслуживания 31
Авторизованный сервисный центр в Вашем регионе 35

Ваша безопасность очень важна для нас. Пожалуйста, прочитайте руководство пользователя перед началом использования прибора.

При работе с устройством будьте внимательны, осторожны и благоразумны. Описанные меры предосторожности и порядок действий не охватывают все возможные ситуации при его эксплуатации. Используйте прибор исключительно по прямому назначению. Любое действие, не соответствующее инструкциям, может привести к повреждению изделия или возникновению возможных травм или несчастных случаев.

МЕРЫ ПРЕДОСТОРОЖНОСТИ

Производитель не несет ответственности за повреждения/ущерб, вызванные несоблюдением требований по технике безопасности и правил эксплуатации прибора.

Прибор был разработан для бытового использования исключительно в домашних условиях, а также условиях, приближенных к домашним: помещения для персонала в магазинах, офисах и иных рабочих местах; в гостиницах, отелях и др. Используйте его только по назначению. Любое нецелевое использование изделия станет нарушением условий надлежащей эксплуатации. В этом случае производитель не несет ответственности за возможные последствия.

Используйте прибор с осторожностью и предупреждайте других пользователей о потенциальной опасности.

В случае передачи устройства третьему лицу данное руководство также должно быть передано.

ОСТОРОЖНО

- ▲ Не ремонтируйте и не заменяйте никакие из частей прибора самостоятельно.
- ▲ Не используйте прибор при поврежденных электрошнуре, электровилке или электророзетке, а также после сбоя в работе, падения или повреждения любым способом. Случайное повреждение прибора может привести к неисправностям, не соответствующим условиям гарантии, а также к поражению электротоком. Все процедуры, кроме рекомендованных в настоящем руководстве, должны выполняться исключительно квалифицированными специалистами авторизованного сервис-центра.
- ▲ Не протягивайте электрошнур в дверных проемах или вблизи источников тепла. Следите за тем, чтобы он не перекручивался и не перегибался, не соприкасался с острыми и/или горячими предметами, не ставьте на него тяжелые предметы и не прижимайте створками окон. Износ электрошнура может привести к короткому замыканию и поражению электрическим током.
- ▲ Для отключения прибора от электросети всегда беритесь за саму электровилку, не тяните за электрошнур.
- ▲ Всегда вынимайте электровилку из розетки перед перемещением изделия, открытии блока очистителя воздуха, добавлением воды в резервуар увлажнителя воздуха, очисткой прибора, а также когда прибор не используется.
- ▲ Не используйте прибор в местах с легковоспламеняющимися и горючими газами.
- ▲ Используйте только комплектные оригинальные аксессуары. В противном случае возможны травмы, поражение электротоком или возгорание.
- ▲ Не рекомендуется подключать прибор к электросети при помощи удлинителей, разветвителей и переходников.
- ▲ Пользователи должны использовать прибор безопасно для окружающих в надлежащих местах эксплуатации и нести ответственность за все возможные последствия.

ВНИМАНИЕ

- ▲ Перед подключением устройства к электрической сети проверьте, совпадает ли ее напряжение с номинальным напряжением питания прибора.
- ▲ Никогда не вставляйте какие-либо предметы в отверстия прибора.
- ▲ Никогда не используйте прибор вблизи воды.
- ▲ Отключите прибор от электросети перед добавлением воды.
- ▲ Не допускается добавление в резервуар увлажнителя воздуха любой другой жидкости, кроме воды.
- ▲ Категорически ЗАПРЕЩАЕТСЯ закрывать воздуховоды во время работы прибора.
- ▲ Во время работы устройства не трогайте руками воду в резервуаре увлажнителя воздуха.
- ▲ Во избежание поражения электрическим током не касайтесь самого прибора и не подключайте/отсоединяйте электровилку влажными/мокрыми руками.
- ▲ ЗАПРЕЩЕНО погружать прибор и электрошнур в воду или помещать их под струю воды или другой жидкости!
- ▲ Помните, что высокий уровень влажности может привести к росту бактерий. Не делайте окружающую среду вокруг увлажнителя слишком влажной. Уменьшите мощность увлажнения либо используйте прибор с перерывами. Не допускайте намокания впитывающих материалов, таких как ковры, шторы, портьеры или скатерти.

ПРЕДУПРЕЖДЕНИЯ

- ▲ Не накрывайте прибор. Не стучите по панели или блоку очистителя воздуха.
- ▲ Данное изделие можно использовать только в помещении, не используйте его на открытом воздухе.
- ▲ Не перемещайте прибор, если в резервуаре увлажнителя воздуха находится вода. Перед перемещением прибора всегда сливайте воду из резервуара.

- ▲ При перемещении прибора держитесь за его основание, предварительно отключив его от электросети.
- ▲ Не разбирайте блок очистителя воздуха для ремонта или отладки.
- ▲ Если во время работы возникает какой-либо звук или запах, немедленно выключите устройство и отсоедините его от электросети.
- ▲ Перед очисткой и/или обслуживанием прибора необходимо отключить его от электросети. Не используйте агрессивные абразивные чистящие средства для очистки устройства.
- ▲ Не оставляйте воду в резервуаре увлажнителя воздуха, когда прибор не используется.
- ▲ Перед хранением прибора обязательно слейте воду из резервуара увлажнителя воздуха и очистите его перед следующим использованием.
- ▲ Упаковочный материал (пенопласт, пленка и прочее) может быть опасен для детей. Утилизируйте его в соответствии с местными правилами или храните в недоступном для детей месте.
- ▲ Дети младше 8 лет должны находиться вне пределов досягаемости прибора или под постоянным присмотром.
- ▲ Данное устройство могут использовать лица с ограниченными физическими и сенсорными способностями, а также с нарушениями душевного здоровья или люди с недостатком опыта и знаний при условии, если они находятся под постоянным присмотром лица, ответственного за их жизнь, здоровье и благополучие, или если им провели полноценный инструктаж о безопасном использовании устройства с полным пониманием возможных опасностей.

STOP *В случае обнаружения каких-либо неполадок немедленно прекратите использование устройства.*

УСТРОЙСТВО ПРИБОРА

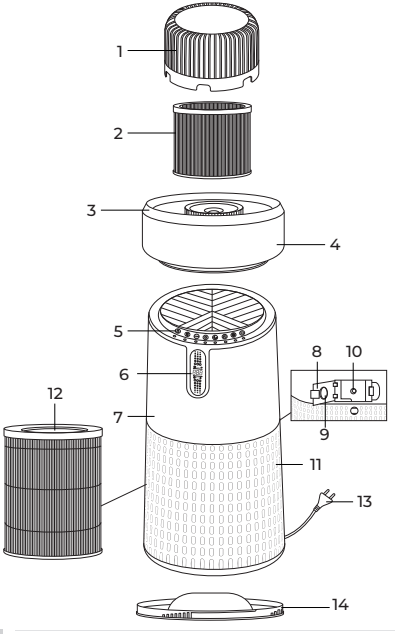

1. Крышка водяного фильтра
2. Водяной фильтр
3. Крышка резервуара для воды
4. Резервуар для воды
5. Панель управления сенсорная с индикацией
6. Дисплей
7. Блок очистителя воздуха
8. Крышка датчика качества воздуха
9. Фильтрующая губка датчика качества воздуха
10. Датчик качества воздуха
11. Воздуховоды
12. Воздушный фильтр
13. Электрошнур
14. Крышка воздушного фильтра

Панель управления с индикацией

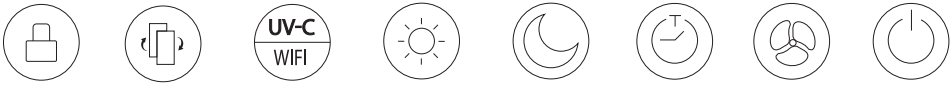	
	Кнопка «Блокировка панели управления»: • нажатие и удерживание около 3 сек. включает/выключает блокировку панели управления; • горит индикация кнопки, когда блокировка панели управления включена; • не горит индикация кнопки, когда: — устройство выключено; — устройство работает в режиме «Ночной»; — выключена блокировка панели управления
	Кнопка «Замена фильтра»: нажатие и удерживание примерно 3 сек. сбрасывает показатели износа фильтра до нуля

UV-C WIFI	Кнопка «УФ-стерилизация/Wi-Fi»: • короткое нажатие включает/выключает УФ-стерилизацию; • нажатие и удерживание запускает сопряжение прибора с мобильным приложением; • горит индикация кнопки, когда функция «УФ-стерилизация» включена; • не горит индикация кнопки, когда: — устройство выключено; — устройство работает в режиме «Ночной»; — выключена УФ-стерилизация
	Кнопка «Подсветка»: • короткое нажатие: — включает/выключает подсветку; — регулирует ее уровень • горит индикация кнопки, когда подсветка включена; • не горит индикация кнопки, когда: — устройство выключено; — устройство работает в режиме «Ночной»; — выключена подсветка

	Кнопка режима «Ночной»: • короткое нажатие включает/выключает режим «Ночной»; • загорается примерно на 2 сек. и гаснет индикация кнопки после включения режима «Ночной»; • не горит индикация кнопки, когда: — устройство выключено; — устройство работает в режиме «Ночной»; — режим «Ночной» выключен
	Кнопка «Таймер»: • нажатием на нее можно установить время, через которое прибор отключится автоматически; • горит индикация кнопки, когда функция «Таймер» включена; • не горит индикация кнопки, когда: — устройство выключено; — устройство работает в режиме «Ночной»; — таймер выключен

	Кнопка выбора мощности/режима работы: • нажатием на нее можно: — выбрать мощность работы прибора; — установить режим Auto; • горит индикация кнопки, когда установлена мощность работы L1-L4; • не горит индикация кнопки, когда: — выбран режим Auto; — устройство выключено; — устройство работает в режиме «Ночной»
	Кнопка включения/выключения: • нажатие на нее включает/выключает прибор; • горит индикация кнопки, когда устройство включено и работает; • не горит индикация кнопки, когда: — устройство выключено; — устройство работает в режиме «Ночной»

Дисплей

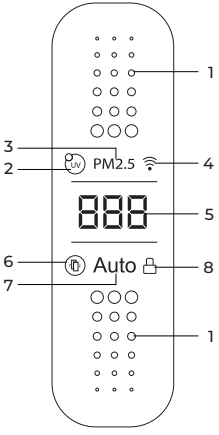

1. Шкала качества воздуха:

- мигает синим цветом – воздух чистый;
- мигает зеленым цветом – воздух хорошего качества;
- мигает оранжевым цветом – воздух удовлетворительного качества;
- мигает красным цветом – воздух загрязнен

2. Индикатор функции «УФ-стерилизация» (UV). Горит, когда включена функция «УФ-стерилизация»

3. Индикатор качества воздуха. Горит, когда прибор включен и работает

4. Индикатор подключения к Wi-Fi:

- мигает, когда идет процесс установки соединения с Wi-Fi;
- непрерывно горит, когда соединение с Wi-Fi установлено

5. Индикатор, отображающий значения:

- мощности работы прибора. После выбора мощности загорается примерно на 2 сек. и гаснет значение L1, L2, L3 или L4;
- количества частиц в воздухе размером от 0,001 до 2,5 мкм:
  - от 001 до 049 – чистый воздух;
  - от 050 до 099 – воздух хорошего качества;
  - от 100 до 149 – воздух удовлетворительного качества;
  - от 150 до 999 – воздух загрязнен

6. Индикатор выработки ресурса воздушного фильтра. Горит, когда срок службы воздушного фильтра истек и его пора заменить
7. Индикатор режима работы **Auto**. Горит, когда прибор работает в режиме работы Auto
8. Индикатор функции «Блокировка панели управления». Горит, когда включена блокировка панели управления

ПЕРЕД НАЧАЛОМ РАБОТЫ

Достаньте прибор и комплектующие из упаковки. Удалите все транспортировочные материалы и наклейки.

Обязательно сохраните на корпусе все предупреждающие наклейки и этикетку с серийным номером изделия.

Визуально убедитесь в отсутствии механических повреждений прибора.

Необходимо выдержать устройство 3 часа при комнатной температуре перед использованием, если оно подвергалось низким температурам при транспортировке.

Прибор должен быть установлен на твердой ровной влагостойкой устойчивой поверхности, вдали от мебели и электроприборов. Не допускается установка прибора на коврах и прочих напольных покрытиях с длинным ворсом. Не размещайте его рядом с источниками тепла и избегайте попадания прямых солнечных лучей.

Снимите крышку воздушного фильтра (14) и удостоверьтесь, что с воздушного фильтра (12) удалена пластиковая упаковка. Если фильтр находится в упаковке, достаньте фильтр, удалите пластиковую упаковку, установите фильтр обратно и закройте крышку.

ДОБАВЛЕНИЕ ВОДЫ В РЕЗЕРВУАР ДЛЯ ВОДЫ

Если Вам необходимо, чтобы устройство увлажняло воздух в комнате, добавьте в резервуар (4) холодную фильтрованную воду.

Отключите прибор от электросети, прежде чем добавлять воду в резервуар.

Снимите крышку водяного фильтра, крышку резервуара для воды, извлеките водяной фильтр и снимите резервуар, чтобы залить в него воду. После этого соберите устройство.

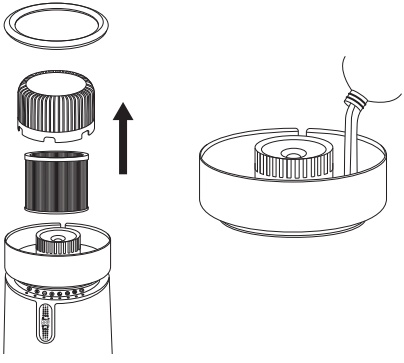

ИСПОЛЬЗОВАНИЕ

ПОРЯДОК ДЕЙСТВИЙ

1. Подключите устройство к электросети. Прибор издаст звуковой сигнал, все индикаторы дисплея, панель управления и подсветка загорятся и тут же погаснут.

Если Вы отключали прибор от электросети меньше, чем на 1 минуту, то при повторном подключении к электросети прибор никак не отреагирует и не издаст звукового сигнала. Это не является неисправностью.

2. Нажмите на кнопку включения/выключения ⏻, чтобы включить устройство. Устройство издаст звуковой сигнал и начнет работу на мощности, выбранной при предыдущем включении. Загорится индикация кнопки ⏻. Индикация кнопки ⊛ может гореть или не гореть в зависимости от режима или мощности, выбранной при предыдущем включении. На дисплее будет мигать шкала качества воздуха, индикатор (5) отобразит на 2-3 сек. мощность работы, а затем начнет отображать количество частиц размером от 0,001 до 2,5 мкм в воздухе.

Если до включения устройство не было отключено от электросети, то при включении оно начнет работать в режиме или на мощности, выбранных при предыдущем включении. Если после предыдущего использования Вы отключали прибор от электросети, то при включении он автоматически запустится на мощности работы L1.

3. Нажимайте на кнопку, чтобы настроить мощность работы прибора или выбрать режим работы Auto.
4. Настройте работу устройства так, как Вам нужно, следуя указаниям раздела «Режимы работы и функции».
5. По окончании работы нажмите на кнопку включения/выключения, чтобы выключить прибор. Устройство издаст звуковой сигнал. Дисплей и индикация кнопок погаснут.
6. Отключите устройство от электросети.

РЕЖИМЫ РАБОТЫ И ФУНКЦИИ

Режимы работы

Режим Auto

В режиме Auto прибор определяет качество воздуха в помещении и автоматически устанавливает мощность работы:

- чистый воздух (шкала качества воздуха (1) мигает синим цветом) – мощность L1;
- воздух хорошего качества (шкала качества воздуха мигает зеленым цветом) – мощность L2;
- воздух удовлетворительного качества (шкала качества воздуха мигает оранжевым цветом) – мощность L3;
- воздух загрязнен (шкала качества воздуха мигает красным цветом) – мощность L4.

Чтобы выбрать режим Auto, последовательно нажимайте на кнопку, пока на дисплее не загорится индикатор **Auto**. Индикация кнопки погаснет. Индикатор **Auto** будет гореть непрерывно.

Мощности работы L1, L2, L3, L4

При последовательном нажатии на кнопку будет меняться мощность работы прибора: L1, L2, L3, L4. Индикация кнопки будет гореть. На индикаторе (5) отобразится и погаснет значение выбранной мощности. Затем на индикаторе (5) будет непрерывно отображаться качество воздуха в помещении.

Параметры:

- L1 – низкая мощность работы прибора;
- L2 – средняя мощность работы прибора;
- L3 – высокая мощность работы прибора;
- L4 – максимальная мощность работы прибора.

Режим «Ночной»

В режиме «Ночной» прибор работает на минимальной мощности, дисплей и индикация кнопок гаснут.

Чтобы включить режим «Ночной», нажмите на кнопку . Индикация кнопки на некоторое время загорится, а после дисплей и индикация всех кнопок погаснут.

Чтобы остановить работу режима «Ночной», нажмите на любую кнопку панели управления.

Параметры режима:

- если были включены функции «УФ-стерилизация» и «Таймер», они продолжат работать после запуска режима;
- если устройство работало в режиме Auto, то в режиме «Ночной» перейдет на низкую мощность работы L1, а после отключения режима «Ночной» продолжит работать на мощности L1;
- если была включена подсветка, она отключится после запуска режима;
- мощность работы устройства – низкая L1.

Функция увлажнения воздуха

Вы можете добавить в резервуар (4) воду, чтобы климатический комплекс увлажнял воздух.

В зависимости от выбранной мощности работы прибора (L1, L2, L3, L4) прибор будет увлажнять воздух с разной интенсивностью.

Функция «Блокировка панели управления»

Устройство оснащено функцией «Блокировка панели управления», при включении которой блокируется панель управления.

Чтоб включить эту функцию, нажмите и удерживайте примерно 2-3 сек. кнопку, пока на диспле не появится индикатор. Индикация кнопки начнет гореть.

Чтобы выключить функцию «Блокировка панели управления», снова нажмите и удерживайте примерно 2-3 сек. кнопку, пока на дисплее не исчезнет индикатор. Индикация кнопки погаснет.

Функция «УФ-стерилизация»

Устройство оснащено функцией «УФ-стерилизация», которая способствует обеззараживанию воздуха и уничтожению болезнетворных бактерий. При включении функции устройство очищает воздух с помощью УФ-лампы, также включается ионизатор.

Чтобы включить функцию «УФ-стерилизация», нажмите на кнопку UV-C/ИП. На дисплее появится индикатор UV, индикация кнопки UV-C/ИП начнет гореть.

Чтобы выключить данную функцию, повторно нажмите на кнопку UV-C/ИП. Индикатор UV и индикация кнопки UV-C/ИП погаснут.

Функция «Таймер»

С помощью данной функции Вы можете установить время, через которое устройство прекратит свою работу и выключится. Когда время, установленное на таймере, закончится, дисплей и индикация кнопок погаснут, устройство издаст звуковой сигнал и выключится.

Нажимайте на кнопку «Таймер», пока на дисплее не появится значение времени, которое вам необходимо, в диапазоне: 1Н – 12Н. Индикатор кнопки начнет гореть.

Чтобы отключить функцию «Таймер», нажимайте на кнопку, пока на дисплее не отобразится значение 0Н. Индикатор кнопки погаснет.

Если Вы нажмете на кнопку во время работы функции «Таймер», значение времени, через которое отключится прибор, увеличится на 1 ч. Если необходимо, последовательно нажимайте на кнопку, чтобы вернуться к значению, которое Вы устанавливали ранее.

Функция «Подсветка»

Вы можете включать подсветку резервуара для воды, если необходимо.

Чтобы включить подсветку, во время работы прибора нажмите на кнопку ☼. При повторном нажатии уровень подсветки снизится.

Чтобы отключить подсветку, снова нажмите на кнопку ☼.

НАСТРОЙКА МОБИЛЬНОГО ПРИЛОЖЕНИЯ

Вы можете скачать мобильное приложение на свой смартфон и подключить к нему устройство.

С его помощью Вы сможете дистанционно управлять устройством, настраивать функции, режимы и мощность.

Внимание! Подробная инструкция по загрузке и установке мобильного приложения находится на сайте garlyn.ru в разделе Продукция / Комплекс климатический GARLYN V52. Вы всегда сможете обратиться к актуальной версии. Для подключения устройства к Wi-Fi и сопряжения с приложением на смартфоне необходимо нажать и удерживать кнопку UV-C/WFI.

УХОД И ОЧИСТКА

Перед очисткой прибора необходимо отключить его от электросети.

Выливайте воду из резервуара и мойте его не реже чем 1 раз в 3 дня.

Протирайте блок очистителя воздуха и панель управления сначала влажной, а затем сухой тканью.

STOP *ЗАПРЕЩЕНО очищать детали прибора с помощью посудомоечной машины!*

Не погружайте прибор и электрошнур в воду и не мойте под проточной водой.

ОЧИСТКА ВОДЯНОГО ФИЛЬТРА

После длительного использования водяного фильтра на нем могут скапливаться известковый налет и пыль.

Для очистки:

1. Снимите крышку водяного фильтра (1) и крышку резервуара для воды (3).

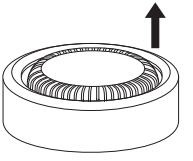

2. Извлеките водяной фильтр.

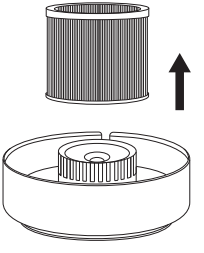

3. Промойте фильтр проточной водой и высушите его на воздухе.

Будьте осторожны, не повредите фильтр! Не прикасайтесь к нему острыми предметами, не мните и не трите его.

Не используйте абразивные средства и агрессивные химические вещества для очистки водяного фильтра.

Не мойте фильтр в посудомоечной или стиральной машине!

4. Вставьте водяной фильтр в резервуар для воды, установите крышку резервуара для воды (3) и крышку водяного фильтра (1).

Рекомендуется заменять водяной фильтр примерно через 3-6 месяцев активного использования.

Если Вы не используете прибор длительное время, просушите водяной фильтр и вылейте остатки воды из резервуара.

ЗАМЕНА ВОЗДУШНОГО ФИЛЬТРА

Когда ресурс воздушного фильтра будет исчерпан (примерно через 3-6 месяцев активного использования), на дисплее загорится индикатор .

1. Снимите резервуар для воды с блока очистителя воздуха.

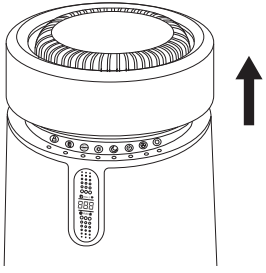

2. Осторожно переверните прибор вверх дном и откройте крышку воздушного фильтра, повернув ее против часовой стрелки. Извлеките

старый воздушный фильтр из блока очистителя воздуха и утилизируйте его.

3. Снимите с нового воздушного фильтра пластиковую упаковку.
4. Установите новый воздушный фильтр без упаковки в блок очистителя воздуха до упора.
5. Установите крышку воздухозаборника на место и поверните ее по часовой стрелке, чтобы закрыть.
6. Переверните блок очистителя воздуха и установите его на дно. Установите резервуар для воды.
7. Подключите прибор к электросети и нажмите кнопку ⏻, чтобы включить. Нажмите и удерживайте примерно 3 сек. кнопку на панели управления, чтобы сбросить значение его ресурса. Индикатор кнопки загорится примерно на 3 сек., а затем погаснет вместе с индикатором .

Если ресурс воздушного фильтра подошел к концу, но Вы не хотите сейчас его менять, Вы можете обнулить значение его ресурса. Для этого, когда на дисплее горит индикатор , нажмите и удерживайте кнопку около 3 сек. Теперь отсчет ресурса воздушного фильтра начнется заново.

ОЧИСТКА ДАТЧИКА КАЧЕСТВА ВОЗДУХА

Очищайте датчик качества воздуха раз в 2-3 месяца, чтобы прибор нормально функционировал.

Откройте крышку датчика качества воздуха. Извлеките фильтрующую губку (9), промойте ее под проточной водой и просушите. Протрите датчик качества воздуха сначала влажной, а затем сухой тканью. Установите фильтрующую губку обратно и закройте крышку датчика качества воздуха.

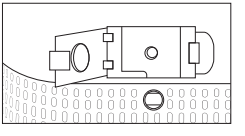

ХРАНЕНИЕ И ТРАНСПОРТИРОВКА

- Перед хранением и транспортировкой устройства необходимо тщательно очистить корпус и полностью его просушить.
- Хранение допускается в сухом и хорошо вентилируемом помещении вдали от источников огня, нагревательных приборов и прямых солнечных лучей. Храните прибор в чистом и сухом состоянии, в недоступном для детей месте.
- Электрические устройства транспортируют всеми видами транспорта в соответствии с правилами перевозки грузов, действующими на транспорте конкретного вида. При перевозке устройства используйте оригинальную заводскую упаковку.
- Транспортировка должна осуществляться только в крытом транспорте.
- Устройство должно быть правильно упаковано и закреплено во избежание самопроизвольного перемещения в процессе транспортировки.
- Транспортировка устройства должна исключать возможность непосредственного воздействия на него атмосферных осадков и агрессивной внешней среды.
- При осуществлении транспортировки и хранения устройства запрещается подвергать его механическим воздействиям извне, так как они могут привести к повреждению устройства, нарушению его конструкции или повреждению внешней упаковки.
- При хранении и транспортировке запрещено допускать попадание воды и иных жидкостей на упаковку устройства или внутрь упаковки.
- При проведении погрузочно-разгрузочных работ требуется осторожность.

УСТРАНЕНИЕ НЕИСПРАВНОСТЕЙ

Неисправность	Возможные причины	Способ решения
Прибор не включается	Прибор не подключен к электросети	Убедитесь, что прибор подключен к исправной электророзетке
	Прибор подключен к неисправной электрической розетке или электросети	
	Прибор находится в режиме ожидания	Нажмите на кнопку вкл/выкл ⏻
Неприятный запах в процессе использования прибора	Первое включение прибора	Не является неисправностью. Запах исчезнет спустя какое-то время
	Застоявшаяся вода в резервуаре	Меняйте воду и мойте резервуар не реже 1 раза в 3 дня
В процессе работы прибора слышен шум	Прибор работает на максимальной мощности L4	Не является неисправностью. Если необходимо, измените режим работы прибора

Неисправность	Возможные причины	Способ решения
На дисплее горит индикатор	Ресурс воздушного фильтра исчерпан	Замените старый воздушный фильтр на новый (см. «УХОД И ОЧИСТКА»)
Дисплей постоянно показывает высокий уровень загрязненности воздуха	Датчик качества воздуха давно не очищался	Проведите очистку датчика качества воздуха (см. «УХОД И ОЧИСТКА»)

Если неисправность не удалось устранить, обратитесь за консультацией в авторизованный сервисный центр или в Отдел заботы о клиентах GARLYN. Все ремонтные работы должны производиться квалифицированными специалистами в сервисном центре.

ОТДЕЛ ЗАБОТЫ О КЛИЕНТАХ GARLYN

КАК СВЯЗАТЬСЯ

Чтобы получить ответы на все интересующие Вас вопросы, обратитесь в наш Отдел заботы о клиентах.

Наши специалисты с радостью помогут решить любые возникшие проблемы и ответят на самые неожиданные вопросы.

Мы также будем рады Вашим предложениям о том, как еще мы можем улучшить наши товары и сделать их максимально удобными и надежными.

С заботой о Вас!

Телефон: 8 (800) 350-05-03 (доб. 2)

Почта: help@garlyn.ru

График работы: ежедневно с 8:30 до 20:30.

ТЕХНИЧЕСКИЕ ХАРАКТЕРИСТИКИ

Тип товара	комплекс климатический
Товарный знак	Garlyn
Модель	AirClean V52
Напряжение	220-240 В, 50 Гц
Мощность	55 Вт
Материал корпуса	пластик
Защита от поражения электротоком	класс II
Тип увлажнения	традиционный
Управление	электронное, сенсорное
Обслуживаемая площадь	до 60 м²
Объем резервуара для воды	2,5 л
Фильтры	предварительной очистки угольный HEPA H13 водяной фильтр
Установка	напольная
Расход воды	до 400 мл/ч
Производительность очистки воздуха	до 510 м³/ч
Количество мощностей работы	4

Таймер	до 12 ч
УФ-стерилизация	есть
Ионизация	есть
Управление со смартфона	есть
Протокол соединения	Wi-Fi
Дисплей	светодиодный
Индикация	работы качества воздуха
Режим «Ночной»	есть
Блокировка панели управления	есть
Уровень шума	до 55 дБ
Длина электрошнура	1,5 м
Габаритные размеры	300 × 670 × 300 мм
Вес нетто	4,5 кг
Срок службы	3 года

КОМПЛЕКТАЦИЯ

Блок очистителя воздуха ..... 1 шт.

Резервуар для воды ..... 1 шт.

Воздушный фильтр ..... 1 шт.

Водяной фильтр ..... 1 шт.

Крышка водяного фильтра ..... 1 шт.

Руководство пользователя ..... 1 шт.

Краткая инструкция пользователя ..... 1 шт.

Производитель, постоянно улучшая и совершенствуя свою продукцию, оставляет за собой право вносить конструктивные изменения в спецификацию и дизайн товара, не ухудшающие его качество, без предварительного уведомления об этих изменениях.

УТИЛИЗАЦИЯ

Внимание! После окончания срока службы в соответствии с экологическими требованиями не выбрасывайте прибор вместе с бытовыми отходами. Передайте его в специализированный пункт для дальнейшей утилизации. Этим Вы поможете защитить окружающую среду.

Отходы, образующиеся при утилизации изделий, подлежат обязательному сбору с последующей утилизацией в установленном порядке и в соответствии с действующими требованиями и нормами отраслевой нормативной документации, в том числе в соответствии с СанПиН 2.1.7.1322-03 «Гигиенические требования к размещению и обезвреживанию отходов производства и потребления».

Товар сертифицирован в соответствии с Федеральным законом «О техническом регулировании» и соответствует требованиям Технического регламента Таможенного союза ТР ТС 004/2011 «О безопасности низковольтного оборудования», Технического регламента Таможенного союза ТР ТС 020/2011 «Электромагнитная совместимость технических средств», Технического регламента Евразийского экономического союза «Об ограничении применения опасных веществ в изделиях электротехники и радиоэлектроники» ТР ЕАЭС 037/2016.

ГАРАНТИЙНОЕ ОБСЛУЖИВАНИЕ

Товар участвует в программе расширенной гарантии GARLYN. Ознакомиться с условиями можно на сайте garlyn.ru

УСЛОВИЯ ГАРАНТИЙНОГО ОБСЛУЖИВАНИЯ

Для гарантийного обслуживания не требуется заполнение данного раздела продавцом. Для получения гарантийного обслуживания необходимо предоставить в авторизованный сервисный центр (уполномоченную организацию) документ, подтверждающий дату и факт покупки.

Компания GARLYN® выражает огромную благодарность за Ваш выбор. Мы сделали все возможное, чтобы приобретенный Вами товар удовлетворял Вашим запросам, а качество соответствовало лучшим товарным экземплярам мира. Изготовитель GARLYN® устанавливает для потребителей гарантийный срок на товар в 1 (один) год при соблюдении правил и условий эксплуатации и хранения товара.

Обязательства изготовителя GARLYN® распространяются только на товары, которые предназначены для бытового использования физическим лицом – потребителем, – и не распространяются на товары, которые используются в коммерческих или промышленных целях.

Гарантийный срок на принадлежности, входящие в комплектность товара, приравнивается к сроку на основное изделие за исключением следующих:

- на встроенные и внешние батареи/аккумуляторы гарантийный срок составляет 6 месяцев;
- на аксессуары, которые не являются неотъемлемой частью конструкции и не влияют на работу и функциональное назначение товара, гарантия не распространяется. К таким аксессуарам относятся: решетки/сетки из нержавеющей стали аэрогриля, разделитель чаши аэрогриля, решетки/съемные панели для гриля, прихватки, перчатки, рукавицы, термоперчатки, мерные стаканы, воронки, чаши, стаканы, кувшины, контейнеры, емкости, резервуары, крышки, заглушки, кожухи, кабели USB, кабели USB/DC, электрошнуры съемные, удлинители, шнуры для прикуривателя автомобиля, ножи, шнеки, терки, шинковки, бургер-пресс, насадки и основания блендера/кухонной машины/мясорубки, венчики и крюки миксера/кухонной машины, перфорированные диски для приготовления фарша, фиксирующие кольца дисков для приготовления фарша,

съемные втулки, толкатели, загрузочные лотки, щеточки, щетки, щеточки-ершики, скребки, салфетки/инструменты/приспособления для очистки, ножки, присоски, крючки, ремешки, хомуты, источники питания/батарейки, защитные накладки выпрямителя, крепеж для монтажа/сборки, болты регулировки, отвертки, съемные шланги/трубки, съемные поддоны для капель/жира, термощуп, насадки зубных щеток/ирригаторов, зарядный стакан зубной щетки, дорожный футляр, чехлы, мешки, комбинированные фильтры, HEPA-фильтры, водяные фильтры, фильтры предварительной очистки, воздушные фильтры, угольные фильтры, каталитические фильтры, фильтры грубой очистки, фильтрующие губки, фильтры забора грязной воды, фильтры бака для чистой воды, фильтры продуктов, фильтры для соков, сито-фильтры, бессеточные фильтры, фильтры от накипи, заварочные фильтры, маркеры/стиратели, съемные корпусы фильтров, материалы для пропитки, губки, подушечки, стерилизующие картриджи, рожки, насадки для рожков, темперы, темперы с мерной ложкой, мерные ложки, решетки контейнеров для сбора капель, трубки забора молока/соединительные гибкие трубочки, кольцо-дозатор из нержавеющей стали, платформа из нержавеющей стали, заглушки, уплотнители, уплотнительные кольца, съемные детали вспенивателя, клапаны, спиралевидная игла, флаконы/бутылочки для воды, съемные кольца, держатели салфеток, салфетки для мытья, страховочные тросы, чаши с антипригарным/керамическим покрытием, контейнеры для приготовления на пару, лопатки, ложки, черпаки, силиконовые крышки, комплекты напольной установки/колесиков, щетки, насадки, переходники, удлинители, ролики, турбощетки, мешки-пылесборники, уровни, поддоны, сетки, платформа весов, рулоны, зип-пакеты, пакеты, диффузоры, концентраторы, насадка с технологией NutriAmino, насадки для создания локонов, щетки фенов, капсулы Nano Collagen, съемные лопасти для замешивания, формы для выпекания/выпечки/для льда, держатель для яиц, полки холодильной камеры, паровые шланги, сопла, нож для срезания фольги, противни, вертели, полки из дерева и другое;

- на упаковку и документацию, прилагаемую к товару;
- гарантия на запасные части, комплектующие и материалы, замененные в процессе гарантийного ремонта, прекращается в дату окончания гарантии на основной товар. Если срок

оставшейся гарантии на основной товар составляет менее 6 месяцев, то на замененные комплектующие и материалы устанавливается гарантия сроком 6 месяцев.

Изготовитель не несет гарантийные обязательства в следующих случаях:

1. Если товар, предназначенный для личных (бытовых, семейных) нужд, использовался для осуществления предпринимательской деятельности, а также в иных целях, не соответствующих его прямому назначению.
2. Если на товаре присутствуют следы нарушения условий эксплуатации, указанных в разделе МЕРЫ ПРЕДОСТОРОЖНОСТИ, правил установки и использования, указанных в разделах ПЕРЕД НАЧАЛОМ РАБОТЫ и ИСПОЛЬЗОВАНИЕ, правил хранения, указанных в разделе ХРАНЕНИЕ И ТРАНСПОРТИРОВКА, очистки товара, указанных в разделе УХОД И ОЧИСТКА данного руководства пользователя, краткой инструкции пользователя или другой документации, передаваемой потребителю в комплекте с товаром.
3. Если товар имеет следы неквалифицированного ремонта (использование неоригинальных запасных частей, вскрытие и ремонт товара лицами, не уполномоченными изготовителем).
4. Если дефект или повреждение вызвано изменением конструкции или схемы товара, подключением внешних устройств, не предусмотренных изготовителем.
5. Если дефект вызван действием непреодолимых сил, несчастными случаями, умышленными или неосторожными действиями потребителя или третьих лиц.
6. Если обнаружены недостатки, возникшие после передачи товара потребителю вследствие механического повреждения, воздействия влаги, высоких или низких температур, коррозии, окисления, попадания внутрь посторонних предметов, веществ, других жидкостей, насекомых или животных.
7. Если дефект возник вследствие естественного износа при эксплуатации товара. При этом под естественным износом понимаются последствия эксплуатации товара, вызвавшие ухудшение его технического состояния и внешнего вида из-за длительного использования данного товара.
8. Если повреждения (недостатки) вызваны несоответствием стандартам или техническим регламентам питающих кабельных сетей и других подобных внешних факторов, подключением

к товару других несоответствующих или неисправных внешних устройств.

9. Если повреждения вызваны использованием нестандартных (неоригинальных и/или некачественных (поврежденных) расходных материалов, принадлежностей, запасных частей, элементов питания и пр.
10. Если данные, указанные на маркировочных этикетках товара, исправлены, стерты, а также в случае отсутствия маркировочных этикеток на товаре.

Срок службы товара для потребителей зависит от категории товара и составляет от 3 до 10 лет. Данный срок службы актуален при соблюдении условий эксплуатации, указанных в разделе МЕРЫ ПРЕДОСТОРОЖНОСТИ, правил установки и использования, указанных в разделах ПЕРЕД НАЧАЛОМ РАБОТЫ и ИСПОЛЬЗОВАНИЕ, правил хранения, перечисленных в разделе ХРАНЕНИЕ И ТРАНСПОРТИРОВКА, очистки товара, указанной в разделе УХОД И ОЧИСТКА данного руководства пользователя, краткой инструкции пользователя или другой документации, передаваемой потребителю в комплекте с товаром. Учитывая высокое качество, надежность и степень безопасности товаров GARLYN®, фактический срок эксплуатации может значительно превышать срок, установленный Изготовителем.

Точную информацию о сроке службы товара Вы можете посмотреть в разделе ТЕХНИЧЕСКИЕ ХАРАКТЕРИСТИКИ данного руководства пользователя или на сайте garlyn.ru.

В новых устройствах соответствующих групп товаров (утюги, парогенераторы, пароочистители, отпариватели, паровые швабры, пылесосы с функцией влажной уборки, ирригаторы, климатические комплексы, увлажнители, мойки воздуха, кофеварки, кофемашины, стиральные машины, роботы-мойщики окон и другие) допускается наличие следов влаги и иных признаков инспекции.

Количество допустимых битых пикселей на телевизорах, наличие которых не является дефектом:

- диагональ 43": допустимо до 7 битых пикселей;
- диагональ 55": допустимо до 12 битых пикселей;
- диагональ 65": допустимо до 15 битых пикселей.

Если количество битых пикселей на телевизоре превышает указанное выше количество, это является дефектом, и изготовитель несет гарантийные обязательства.

Гарантийный срок и срок службы исчисляется с даты передачи товара потребителю. При невозможности установить точную дату передачи товара потребителю гарантийный срок исчисляется с даты производства + 2 месяца.

Мы настоятельно рекомендуем Вам обращаться только в авторизованные сервисные центры, если у Вас возникнут какие-либо проблемы, связанные с эксплуатацией и/или работоспособностью приобретенного товара GARLYN®.

Узнать адреса и телефоны авторизованных сервисных центров (уполномоченных организаций), а также задать вопрос по качеству товара GARLYN® Вы можете по телефону Отдела заботы о клиентах 8 (800) 350-05-03 (доб. 2).

АВТОРИЗОВАННЫЙ СЕРВИСНЫЙ ЦЕНТР В ВАШЕМ РЕГИОНЕ

Перед обращением в сервисный центр рекомендуем Вам обратиться на горячую линию Отдела заботы по телефону 8 (800) 350-05-03 (доб. 2).

Специалисты Отдела заботы предоставят рекомендации по устранению проблемы и, при необходимости, оформят заявку на посещение сервисного центра.

Полную информацию о сервисных центрах компании GARLYN® в Вашем регионе можно найти на официальном сайте компании garlyn.ru в разделе «Гарантия».

Гарантийный срок: 12 месяцев с даты продажи изделия
Дату изготовления Вы можете найти на корпусе устройства
Спроектировано и разработано компанией Garlyn
Сделано в Китае

Изготовитель: Konis Electronics Technology (Xiamen) Co.,Ltd

Адрес изготовителя: 3F-4F, NO.188, Tongji North Road, TongAn, Xiamen, China.

Импортер: ООО «Умная Техника»

Адрес компании импортера: 196006, г. Санкт-Петербург, Новорощинская ул., д. 4, лит. А, Н.ПОМ/ОФИС 1Н, №552/809-2

У техники есть

www.garlyn.ru

AirClean-V52-UM-02-UT