# Weissgauff

## WCM-335 Automatic ColorTouch Cappuccino Nero

## КОФЕМАШИНА

Руководство по эксплуатации




1+1

**ДОПОЛНИТЕЛЬНЫЙ ГОД ГАРАНТИИ**

Регистрируйся и получай 12 месяцев дополнительной гарантии

Благодарим Вас за выбор продукции торговой марки Weissgauff. Мы создали свои продукты с учетом высоких стандартов качества, функциональности и дизайна.

Узнать больше о компании Weissgauff, а также получить консультацию специалистов можно на сайте www.weissgauff.ru.

Интернет-магазин Weissgauff:
Москва +7 (495) 108-53-86
Санкт-Петербург +7 (812) 309-35-77
Краснодар +7 (861) 210-06-31

**СОДЕРЖАНИЕ**

МЕРЫ БЕЗОПАСНОСТИ 3
ТЕХНИЧЕСКИЕ ХАРАКТЕРИСТИКИ 6
КОМПЛЕКТАЦИЯ 6
УСТРОЙСТВО ПРИБОРА 7
УСТРОЙСТВО ПАНЕЛИ УПРАВЛЕНИЯ 8
ПОДГОТОВКА К ЭКСПЛУАТАЦИИ 9
ПРИГОТОВЛЕНИЕ КОФЕ 11
ЧИСТКА И УХОД 13
ХРАНЕНИЕ И ТРАНСПОРТИРОВКА 17
ПОИСК И УСТРАНЕНИЕ НЕИСПРАВНОСТЕЙ 18
ПРАВИЛА УТИЛИЗАЦИИ 21
ГАРАНТИЙНЫЕ ОБЯЗАТЕЛЬСТВА 22
ГАРАНТИЙНЫЙ СРОК И СРОК СЛУЖБЫ 23

EAC

Товар сертифицирован в соответствии с Федеральным законом «О техническом регулировании» и соответствует требованиям Технического регламента Таможенного союза ТР ТС 004/2011 «О безопасности низковольтного оборудования», Технического регламента Таможенного союза ТР ТС 020/2011 «Электромагнитная совместимость технических средств», Технического регламента Евразийского экономического союза «Об ограничении применения опасных веществ в изделиях электротехники и радиоэлектроники» ТР ЕАЭС 037/2016.

© Weissgauff. Все права защищены. 2025

Воспроизведение, передача, распространение, перевод или другая переработка данного документа или любой его части без предварительного письменного разрешения правообладателя запрещены.



Мы очень заботимся о Вашей безопасности. Прежде, чем начать использовать прибор, пожалуйста, внимательно изучите руководство пользователя. Будьте осторожны и внимательны при работе с устройством. Описанные меры предосторожности и порядок действий не охватывают все возможные ситуации при его эксплуатации. Используйте прибор исключительно по прямому назначению. Любые действия, не соответствующие инструкциям, могут вызвать повреждения устройства, а также привести к возможным травмам или несчастным случаям.

## МЕРЫ БЕЗОПАСНОСТИ

**Производитель не несёт ответственности за повреждения, вызванные несоблюдением техники безопасности и правил эксплуатации изделия.**

**Гарантия распространяется только на производственные дефекты и неполадки, возникшие при домашнем использовании. Любое повреждение или поломка, возникшие из-за несоблюдения настоящих инструкций, не подпадают под действие гарантии.**

**Перед каждым использованием прибора осмотрите его. При наличии повреждений прибора, сетевого шнура или вилки ни в коем случае не используйте прибор и не включайте в розетку.**

**Данный электроприбор предназначен для использования в бытовых условиях и может применяться в квартирах, загородных домах или в других подобных условиях непромышленной эксплуатации. Промышленное или любое другое нецелевое использование устройства будет считаться нарушением правил надлежащей эксплуатации изделия. В этом случае производитель не несёт ответственности за возможные последствия.**

⚠

Не используйте прибор вне помещений. Попадание влаги или посторонних предметов внутрь корпуса устройства может привести к его серьезным повреждениям.

**Включайте прибор только в источник переменного тока (~). Перед включением убедитесь, что прибор рассчитан на напряжение, используемое в сети. Номинальное рабочее напряжение прибора указано в технических характеристиках и на заводской табличке изделия.**

**Прибор может быть включен только в сеть с заземлением — это обязательное требование электробезопасности. Для обеспечения Вашей безопасности заземление должно соответствовать установленным электротехническим нормам. Не пользуйтесь нестандартными источниками питания или устройствами подключения. Используя удлинитель, убедитесь, что он также имеет заземление.**

**Допускается использовать удлинитель, рассчитанный на потребляемую мощность прибора: несоответствие параметров может привести к короткому замыканию или возгоранию кабеля удлинителя.**

**Не ставьте прибор рядом с источником тепла, а также в зоне попадания прямых солнечных лучей, так как корпус прибора может быть поврежден.**

STOP

Запрещается протягивать шнур электропитания вблизи источников тепла и в дверных проёмах. Шнур не должен соприкасаться с любыми влажными или скользкими поверхностями, а также острыми краями. Следите за тем, чтобы электрошнур не перекручивался и не перегибался, не соприкасался с острыми предметами, углами и кромками мебели.

**Свисающие шнуры могут быть причиной несчастных случаев, особенно, если за шнур потянули дети. Рекомендуется ставить прибор на рабочей поверхности как можно дальше от края стола/рабочей поверхности.**

ⓘ

Случайно повредив кабель электропитания, можно вызвать неполадки, которые не соответствуют условиям гарантии, а также получить удар электротоком. При повреждении шнура питания его замену, во избежание опасности, должен производить изготовитель, сервисная служба или аналогичный квалифицированный персонал.

**Устанавливайте прибор только на ровные и сухие поверхности, не накрывайте его во время работы: это может привести к нарушению работы и поломке устройства.**

STOP

Запрещается переносить прибор, держа его за сетевой провод.

**Не перемещайте включенный прибор.**

**Используйте прибор на высоте не более 2000 м над уровнем моря.**

**Не оставляйте работающий прибор без присмотра. Прибор не предназначен для работы с помощью внешнего таймера или отдельной системы удаленного управления.**

**Использование дополнительных аксессуаров, не входящих в комплектацию, лишает Вас права на гарантийное обслуживание.**

**Перед очисткой прибора обязательно проверьте, что он отключен от электросети и полностью остыл. Строго следуйте инструкциям по очистке прибора.**

STOP

Запрещается погружать корпус прибора в воду и под струю воды.

**По окончании эксплуатации, чистке или поломке прибора всегда отключайте прибор от сети. Извлекайте электрошнур сухими руками, удерживая его за штепсель, а не за провод.**

⚠

Не используйте абразивные губки и агрессивные химические средства для очистки устройства.

**Следите за тем, чтобы вода не попадала на электрические соединения, шнур питания, вилку и панель управления.**

⚠

Не используйте прибор при наличии явных неисправностей в работе.

**Прибор не предназначен для использования лицами (включая детей) с пониженными физическими, психическими или умственными способностями или при отсутствии у них опыта или знаний, если они не находятся под контролем или не проинструктированы об использовании данного прибора лицом, ответственным за их безопасность. Дети должны находиться под присмотром для недопущения игры с прибором.**

**Упаковочные материалы (плёнка, пенопласт и т. д.) опасны для детей. Опасность удушения! Храните упаковочные материалы в недоступном для детей месте.**

STOP

Запрещено самостоятельно ремонтировать прибор или вносить изменения в его конструкцию.

**Любое вмешательство, кроме чистки и повседневного ухода, которые может выполнять пользователь, должно осуществляться специалистами авторизованного сервисного центра. Непрофессионально выполненная работа может привести к поломке прибора, травмам и повреждению имущества.**

STOP

Запрещается эксплуатировать прибор при любых неисправностях.

## ТЕХНИЧЕСКИЕ ХАРАКТЕРИСТИКИ

| | |
|---|---|
| Тип товара | кофемашина |
| Товарный знак | Weissgauff |
| Модель | WCM-335 Automatic ColorTouch Cappuccino Nero |
| Мощность | 1350 Вт |
| Напряжение | 220–240 В~, 50 Гц |
| Защита от поражения электротоком | класс I |
| Ёмкость резервуара для воды | 1,5 л |
| Максимальная загрузка кофемолки | 180 г |
| Материал корпуса | пластик |
| Давление | 2 МПа (20 бар) |
| Тип нагревателя | термоблок |
| Тип индикации | светодиодный |
| Панель управления | сенсорная |
| Количество автоматических программ | 5 |
| Установка объёма порции | есть |
| Автоотключение | есть |
| Индикатор отсутствия воды | есть |
| Самоочистка | есть |
| Лоток для сбора капель | есть |
| Автоматический капучинатор | есть |
| Регулировка степени помола кофе | есть |
| Регулировка дозатора кофе по высоте | есть |
| Предварительное смачивание | есть |
| Система помола | металлические жернова |
| Длина электрошнура | 1 м |
| Габаритные размеры (Ш × В × Г) | 437 × 183 × 320 мм |
| Вес нетто | 8,5 кг |

## КОМПЛЕКТАЦИЯ

| | |
|---|---|
| Кофемашина | 1 шт. |
| Резервуар для молока | 1 шт. |
| Трубка для соединения капучинатора и контейнера для молока | 1 шт. |
| Щёточка для очистки | 1 шт. |
| Руководство по эксплуатации | 1 шт. |
| Гарантийный талон | 1 шт. |

Производитель, постоянно улучшая и совершенствуя свою продукцию, оставляет за собой право вносить конструктивные изменения в спецификацию и дизайн товара, не ухудшающие его качество, без предварительного уведомления об этих изменениях. В технических характеристиках допускается погрешность ±10 %.



## УСТРОЙСТВО ПРИБОРА

1. Крышка отсека для зёрен
2. Резервуар для воды
3. Регулятор степени помола
4. Панель управления
5. Контейнер для молока
6. Трубка для соединения капучинатора и контейнера для молока
7. Дозатор кофе
8. Блок капучинатора
9. Крышка блока капучинатора
10. Решётка поддона
11. Поддон для капель
12. Контейнер для жмыха
13. Щёточка для очистки
14. Заварочный блок
15. Крышка боковая
16. Шнур электропитания

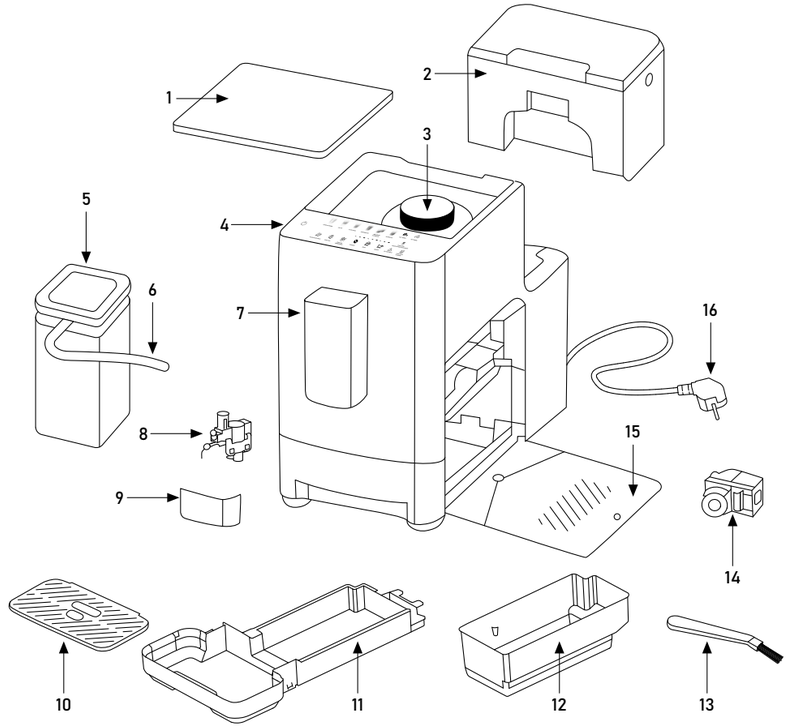

## УСТРОЙСТВО ПАНЕЛИ УПРАВЛЕНИЯ

1. Кнопка включения
2. Кнопка подачи горячей воды
3. Кнопка приготовления латте
4. Кнопка приготовления каппучино
5. Кнопка приготовления американо
6. Кнопка приготовления двойного эспрессо
7. Кнопка приготовления эспрессо
8. Индикатор отсутствия зёрен
9. Индикатор загрязнения заварочного блока
10. Индикатор отсутствия воды
11. Кнопка подачи вспененного молока
12. Кнопка включения самоочистки
13. Кнопка очистки отсека для зёрен
14. Индикатор установленного количества молотого кофе
15. Кнопка изменения количества молотого кофе
16. Индикатор установленного объёма молока
17. Кнопка изменения объёма молока
18. Индикатор установленного объёма кофе
19. Кнопка изменения объёма кофе
20. Индикатор системной ошибки и неправильной сборки
21. Индикатор заполнения контейнера для жмыха

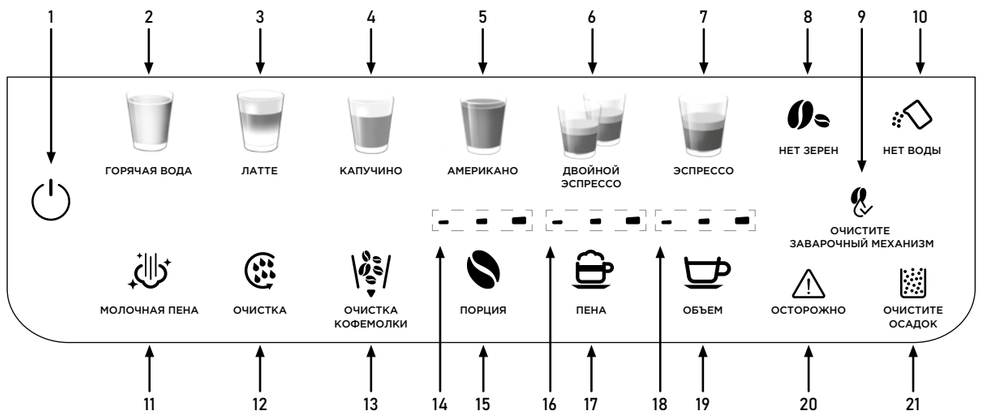




## ПОДГОТОВКА К ЭКСПЛУАТАЦИИ

Аккуратно достаньте изделие и его комплектующие из коробки. Удалите все элементы упаковки, принадлежности и наклейки, находящиеся как снаружи, так и внутри прибора.

⚠

Не снимайте предупреждающие наклейки, наклейки-указатели (при наличии) и заводскую табличку с серийным номером изделия на корпусе устройства.

После транспортировки или хранения при низких температурах выдержите прибор при комнатной температуре примерно 2-3 часа перед включением.

Протрите корпус изделия влажной тканью и дайте ему просохнуть. Съёмные детали промойте проточной водой с использованием мягких средств для мытья посуды. Тщательно просушите все элементы перед сборкой и подключением прибора к электросети.

Установите прибор на ровную твёрдую сухую горизонтальную поверхность. Полностью размотайте электрошнур, подключите его к прибору. При необходимости допускается использование удлинителя подходящей мощности (не менее 2,5 кВт).

⚠

Перед первым использованием нового прибора обязательно произведите очистку всех съёмных элементов прибора. Следуйте рекомендациям в разделе «ЧИСТКА И УХОД».

### ПЕРЕД ВКЛЮЧЕНИЕМ КОФЕМАШИНЫ.

1. Установите поддон для капель под дозатором кофе. Обратите внимание — поддон для капель собирает остатки кофе после приготовления, а также воду при автоматической прочистке. Регулярно сливайте накопившуюся в поддоне жидкость.
2. Снимите резервуар для воды с корпуса прибора и наполните его чистой фильтрованной холодной водой не выше уровня MAX. Установите резервуар на место.

⚠

Не наливайте воду в установленный резервуар, всегда снимайте его с кофемашины прежде, чем наливать воду.

Запрещается наливать в резервуар тёплую или горячую воду.

3. Откройте крышку отсека для зёрен, насыпьте кофейные зёрна в отсек кофемолки или засыпьте молотый кофе в отсек для молотого кофе. Не утрамбовывайте зёрна.

⚠

Используйте кофейные зёрна, подходящие для кофемашин. Запрещено использовать карамелизованное зерно, зелёный кофе и кофе с добавками и наполнителями.

4. Установите крышку отсека для зёрен на место.
5. Подключите прибор к сети электропитания.

## ВКЛЮЧЕНИЕ И ПРЕДВАРИТЕЛЬНЫЙ РАЗОГРЕВ

1. Для включения нажмите кнопку ⏻. Прибор перейдет в режим самоочистки и предварительного нагрева. В процессе предварительного нагрева индикатор кнопки включения будет мигать.
2. В процессе самоочистки кнопка будет мигать, из дозатора выльется небольшое количество воды.
3. После самоочистки прибор перейдёт в режим предварительного нагрева. По окончанию нагрева бойлера до температуры для приготовления кофе загорятся кнопки , , , , , , и . На данном этапе можно начинать приготовление американо, эспрессо и двойного эспрессо, а также производить изменения настроек приготовления. Перед приготовлением кофейных напитков требуется дождаться окончания разогрева бойлера до температуры для приготовления вспененного молока. В процессе нагрева будут мигать кнопки , , , и . По окончанию разогрева до температуры для приготовления вспененного молока все кнопки на панели управления будут гореть постоянно. На данном этапе будут доступны все режимы приготовления, прибор перейдёт в режим ожидания.

При бездействии в течении 28 минут кофемашина автоматически переходит в спящий режим.

Нажатие и удержание кнопки ⏻ в течении 1 секунды также переведёт кофемашину в спящий режим.

## РЕГУЛИРОВКА СТЕПЕНИ ПОМОЛА

Внутри отсека для кофе расположен регулятор степени помола кофе. Степени помола указаны на ручке регулятора — от 1 до 15, где 1 — мелкий помол, а 15 — крупный помол. Чем меньше степень помола, тем насыщеннее вкус кофе.

Вращайте регулятор по часовой стрелке для уменьшения степени помола и против часовой стрелки для увеличения степени помола.

Стрелка-указатель рядом с регулятором будет указывать на выбранную степень помола.

Во избежание заклинивания механизма регулировки целыми зёрнами рекомендуется изменять степень помола во время работы кофемолки.

Для первого приготовления рекомендуется установить среднюю степень помола (6–9).

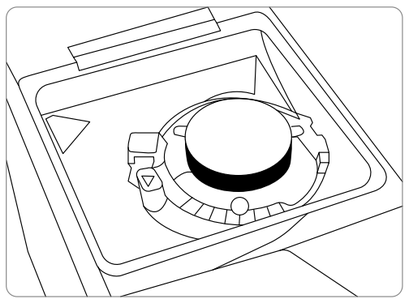



# ПРИГОТОВЛЕНИЕ КОФЕ

## ПРИГОТОВЛЕНИЕ АМЕРИКАНО, ЭСПРЕССО, ДВОЙНОГО ЭСПРЕССО И ПОДАЧА ГОРЯЧЕЙ ВОДЫ

1. Отрегулируйте высоту дозатора под высоту Вашей кружки.
2. Установите кружку под дозатор.
3. Убедитесь, что отверстие для трубочки в блоке капучинатора закрыто резиновым колпачком.
4. Выберите режим приготовления — американо , эспрессо , двойной эспрессо или подачу горячей воды .
5. Выбранная кнопка режима будет гореть постоянно в процессе приготовления, остальные индикаторы режимов погаснут.
6. Чтобы отменить процесс приготовления, повторно нажмите на кнопку запущенной программы.
7. По окончанию приготовления все индикаторы режимов будут гореть постоянно, прибор перейдёт в режим ожидания.

## ПРИГОТОВЛЕНИЕ КАПУЧИНО, ЛАТТЕ, ВСПЕНЕННОГО МОЛОКА

1. Налейте молоко в контейнер для молока.

Рекомендуется использовать цельное, пастеризованное или ультрапастеризованное молоко.

Молоко должно быть охлаждено (2–8°C), жирностью от 1,5%, и содержанием белка от 3%.

2. Установите трубку в крышку резервуара для молока.
3. Соедините трубочкой из комплектации контейнер с молоком и блок капучинатора.
4. Отрегулируйте высоту дозатора под высоту Вашей кружки.
5. Установите кружку под дозатор. Рекомендуется использовать высокую кружку, чтобы молоко не разбрызгивалось.
6. Выберите режим приготовления — капучино , латте или подачу вспененного молока .
7. Выбранная кнопка режима будет гореть постоянно в процессе приготовления, остальные индикаторы режимов погаснут.
8. Чтобы отменить процесс приготовления, повторно нажмите на кнопку запущенной программы.
9. По окончанию приготовления все индикаторы режимов будут гореть постоянно, прибор перейдёт в режим ожидания.
10. Отсоедините трубку от контейнера для молока и уберите контейнер с молоком в холодильник.

Обратите внимание на срок годности молока.
Не храните молоко в контейнере сверх срока годности указанным производителем.

11. Во избежание засыхания остатков молока производите самоочистку прибора после каждого приготовления, нажав на кнопку .
12. Снимите блок капучинатора, снимите с него уплотнители.
13. Блок капучинатора, уплотнители и трубку для соединения капучинатора и контейнера для молока промойте под проточной водой с использованием мягких моющих средств для посуды.

14. Протрите детали салфеткой, соберите в обратном порядке и установите блок капучинатора на место.

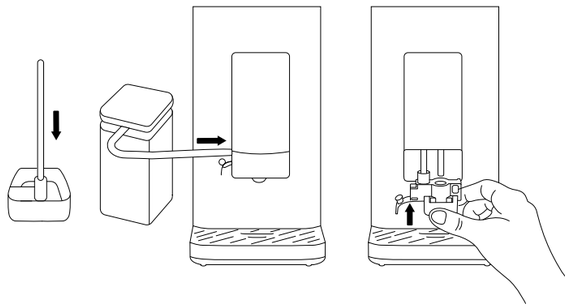

## ПОДАЧА ГОРЯЧЕЙ ВОДЫ

1. Отрегулируйте высоту дозатора под высоту Вашей кружки.
2. Установите кружку под дозатор.
3. Выберите режим подачи горячей воды .
4. Кнопка режима будет гореть постоянно в процессе приготовления, остальные индикаторы режимов погаснут.
5. Чтобы отменить процесс приготовления, повторно нажмите на кнопку подачи горячей воды.
6. По окончанию приготовления все индикаторы режимов будут гореть постоянно, прибор перейдёт в режим ожидания.

## ИЗМЕНЕНИЕ ПАРАМЕТРОВ ПРИГОТОВЛЕНИЯ

Для изменения настроек объёма кофе, молочной пены и количества молотого кофе нажимайте соответствующие кнопки:

— для изменения количества молотого кофе

— для изменения объёма молочной пены

— для изменения объёма кофе

Над каждой кнопкой есть шкала-индикатор , которая указывает текущее установленное значение каждого параметра. При каждом нажатии на одну из кнопок значение соответствующей шкалы будет меняться в диапазоне от 1 до 3 по кругу. По умолчанию все параметры установлены на среднее значение — 2.

Изменение параметров требуется производить до запуска программы приготовления. В процессе приготовления изменение параметров недоступно.

## СБРОС ДО ЗАВОДСКИХ НАСТРОЕК

Для сброса всех изменений настроек приготовления до заводских одновременно нажмите и удерживайте кнопки и в течении 2 секунд.

# ЧИСТКА И УХОД

Перед тем, как приступать к очистке прибора убедитесь, что кофемашина не находится в процессе работы.

Не открывайте боковую крышку в процессе работы прибора и не пытайтесь снять детали. Это может привести к повреждению механизмов прибора.

Также если кофемашина остановила работу во время приготовления напитка, например, по причине отсутствия воды, долейте воду, дождитесь окончания приготовления и только после этого приступайте к чистке прибора.

Очистку контейнера для жмыха и заварочного блока производите при включённой кофемашине, иначе индикаторы очистки не будут сброшены.

Перед тем как очищать внутренние полости кофемашины выключите её, нажав на кнопку , дождитесь пока кофемашина завершит процесс выключения и после этого отключите её от сети.

STOP

Запрещается погружать прибор, шнур электропитания и штепсель в воду или помещать их под струю воды.

Запрещается при очистке прибора использовать грубые салфетки или губки, абразивные пасты. Недопустимо использовать любые химически агрессивные или другие вещества, не рекомендованные для применения с предметами, контактирующими с пищей. Используйте только мягкую сторону губки.

Перед повторным использованием прибора убедитесь, что все электрические контакты совершенно сухие.

## САМООЧИСТКА ДОЗАТОРА

Требуется производить очистку дозатора каждый раз после приготовления кофе с молочной пеной.

1. Для запуска самоочистки нажмите на кнопку включения самоочистки .
2. Режим будет работать в течении 15 секунд, проливая горячую воду через дозатор.
3. Снимите блок капучинатора, снимите уплотнители и промойте все детали под проточной водой с использованием мягких моющих средств для посуды. Протрите детали салфеткой, соберите в обратном порядке и установите блок капучинатора на место.
4. По окончанию самоочистки прибор перейдёт в режим ожидания.

## ОЧИСТКА ПОДДОНА ДЛЯ КАПЕЛЬ

По мере заполнения поддона снимите его, потянув на себя, слейте воду и промойте под проточной водой с использованием мягких моющих средств для посуды.

## ОЧИСТКА КАПУЧИНАТОРА И КОНТЕЙНЕРА ДЛЯ МОЛОКА

**Ручной способ:**

1. После каждого приготовления латте, капучино или молочной пены производите самоочистку прибора, нажав на кнопку .
2. Блок капучинатора и уплотнители, промывайте под проточной водой с использованием мягких моющих средств для посуды.
3. Контейнер для молока промывайте не реже 1 раза в неделю.
4. Протрите детали салфеткой, соберите в обратном порядке и установите блок капучинатора на место.

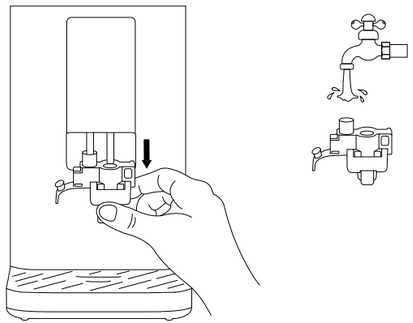



**Автоматический способ:**

1. Налейте в кружку или стакан холодную воду, опустите в неё трубочку для молока.
2. Включите подачу вспененного молока, нажав кнопку .
3. Дождитесь, пока через капучинатор прольётся небольшое количество воды, затем остановите подачу, повторно нажав на кнопку .
4. Слейте остатки воды из кружки.

## ОЧИСТКА КОНТЕЙНЕРА ДЛЯ ЖМЫХА

1. При заполнении контейнера для жмыха загорится индикатор .
2. Откройте боковую крышку, снимите контейнер для жмыха и внутренний поддон для капель.
3. Опустошите контейнер для жмыха и поддон. Очистите детали под проточной водой используя мягкую сторону губки и мягкие моющие средства для посуды.
4. Внутренние полости кофемашины прочистите щёточкой, удалите все загрязнения.
5. Протрите детали салфеткой или просушите их, после чего установите детали на место и закройте боковую крышку.

## ОЧИСТКА ЗАВАРОЧНОГО БЛОКА

1. При загрязнении заварочного блока загорится индикатор .
2. Откройте боковую крышку, снимите заварочный блок, нажав на боковые фиксаторы и потянув блок на себя.
3. Очистите блок под водой, используя мягкую сторону губки и мягкие моющие средства для посуды.
4. Протрите блок салфеткой или просушите, после чего установите блок на место до щелчка и закройте боковую крышку.

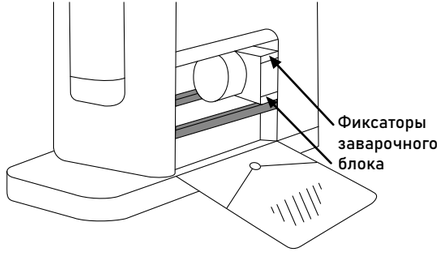


## ОЧИСТКА КРОНШТЕЙНА ЗАВАРОЧНОГО БЛОКА

Рекомендуется производить очистку кронштейна заварочного блока еженедельно.

1. Одновременно нажмите и удерживайте кнопки  и  в течении 1 секунды.
2. Кронштейн заварочного блока опустится.
3. Откройте боковую крышку и с помощью щёточки очистите кронштейн.

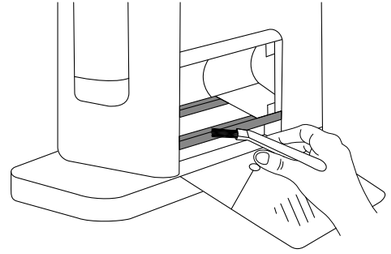

4. Закройте боковую крышку и одновременно нажмите и удерживайте кнопки  и  в течении 1 секунды.
5. Заварочный блок вернётся в рабочее положение.

## БЫСТРАЯ ОЧИСТКА КОФЕМОЛКИ ОТ ОСТАТКОВ ЗЁРЕН

Рекомендуется проводить быструю очистку кофемолки от остатков зерна при смене зёрен на другой сорт, либо после долгого хранения остатков зерна в отсеке кофемолки, для замены на более свежие зёрна.

Для этого нажмите и удерживайте кнопку очистки отсека от зёрен в течении 1 секунды для удаления остатков зерна. Кофемолка включится на 15 секунд и сбросит молотое зерно в контейнер для жмыха.

## ПОЛНАЯ РУЧНАЯ ОЧИСТКА КОФЕМОЛКИ

1. Снимите крышку отсека для зёрен.
2. Поверните регулятор степени помола кофе против часовой стрелки до упора и потяните его вверх.
3. Снимите внешние жернова, повернув их против часовой стрелки и потянув вверх.
4. Очистите снятые детали и внутренние полости кофемолки с помощью щётки.
5. Установите на место только регулятор степени помола кофе, повернув его по часовой стрелке, нажмите и удерживайте кнопку очистки отсека от зёрен в течении 1 секунды для полного удаления остатков зерна. Кофемолка включится на 15 секунд.
6. Снова снимите регулятор степени помола кофе, повернув его против часовой стрелки до упора и потяните его вверх.
7. Убедитесь, что кофемолка очищена. Если остались остатки зерна, удалите их с помощью щётки или повторите пункт 5 и 6.
8. Установите на место внешние жернова и поверните их по часовой стрелке для фиксации.
9. Установите на место регулятор степени помола кофе, повернув его по часовой стрелке.

## ОЧИСТКА ОТ НАКИПИ

Произведите очистку от накипи, когда на панели управления одновременно будут мигать кнопка подачи горячей воды и кнопка самоочистки . Индикаторы будут загораться после приготовления 500 кружек кофе.

1. Наполните резервуар для воды до уровня MAX. В воде растворите средство для очистки от накипи, подходящее для кофемашин. Следуйте инструкции производителя средства для очистки. Допускается использовать 3% раствор лимонной кислоты.
2. Установите под дозатор ёмкость объёмом 1,5 литра.
3. Одновременно нажмите и удерживайте кнопки и в течении 1 секунды, прибор перейдёт в режим очистки от накипи.
4. Время работы режима занимает примерно 10 минут. В процессе очистки индикаторы будут поочерёдно загораться и гаснуть слева направо.
5. По окончанию очистки от накипи кнопки и перестанут мигать.
6. Опустошите установленный под дозатор контейнер и поставьте его обратно под дозатор.
7. Слейте оставшуюся воду из резервуара для воды, промойте чистой водой. Залайте в резервуар чистую фильтрованную воду и установите резервуар обратно на кофемашину.
8. Несколько раз включите подачу горячей воды нажав на кнопку , чтобы удалить остатки чистящего средства из системы.

# ХРАНЕНИЕ И ТРАНСПОРТИРОВКА

Перед хранением очистите и просушите все части прибора. Прибор следует хранить в сухом вентилируемом месте вдали от нагревательных приборов и попадания прямых солнечных лучей.

STOP

Запрещается хранить прибор при отрицательных температурах, так как замёрзшая вода может повредить бойлер и внутренние трубки прибора.

При транспортировке и хранении не подвергайте прибор механическим воздействиям, которые могут повредить прибор и/или нарушить целостность упаковки.

Берегите упаковку прибора от попадания воды и других жидкостей.

# ПОИСК И УСТРАНЕНИЕ НЕИСПРАВНОСТЕЙ

| Неисправность | Возможные причины | Способ устранения |
|---|---|---|
| Горит индикатор . | Закончилась вода в резервуаре для воды. | Снимите резервуар и долейте воды. |
| | Резервуар для воды не установлен. | Установите резервуар для воды. |
| Горит индикатор . | Закончился кофе в отсеке кофемолки. | Загрузите кофейные зёрна в отсек кофемолки. |
| Мигает индикатор . | Боковая крышка или регулятор степени помола кофе установлены некорректно. | Проверьте корректность установки боковой крышки и регулятора степени помола кофе. |
| Горит индикатор . | Заварочный блок или внутренний поддон для капель не установлены или установлены некорректно. | Проверьте правильность установки заварочного блока и внутреннего поддона для капель. |
| Горит индикатор . | Контейнер для жмыха заполнен. | См. раздел «ОЧИСТКА КОНТЕЙНЕРА ДЛЯ ЖМЫХА». |
| Горит индикатор . | Требуется очистка заварочного блока. | См. раздел «ОЧИСТКА ЗАВАРОЧНОГО БЛОКА». |
| Заварочный блок очищен, но индикатор горит. | Контейнер для жмыха или заварочный блок были очищены, когда кофемашина находилась в спящем режиме или выключена. | Очищайте контейнер для жмыха и заварочный блок только в режиме ожидания. Чтобы сбросить ошибку, отройте боковую крышку и вытащите контейнер для жмыха и заварочный блок на 10 секунд, после чего установите детали обратно и закройте боковую крышку. |
| Контейнер для жмыха очищен, но индикатор горит. | | |
| Одновременно мигают и . | Неправильная работа кофемолки. | Отключите кофемашину на 10-15 минут и перезапустите её. |
| Одновременно мигают и . | Кофемолка перегрелась. | Во избежание перегрева не готовьте более 15 чашек кофе подряд.<br>Выключите кофемашина на 5 минут и перезапустите её. |
| Одновременно мигают и . | Ошибка датчика пролива воды. | Проверьте наличие воды в резервуаре для воды.<br>Отключите кофемашину от сети и перезапустите её. |
| Одновременно мигают и . | Ошибка двигателя заварочного блока. | Отключите кофемашину на 10-15 минут и перезапустите её. |
| Кофе льётся очень медленно. | Установлена слишком мелкая степень помола. | Увеличьте степень помола. |
| Кофе льётся слишком быстро. | Установлена слишком крупная степень помола. | Уменьшите степень помола. |
| Не получается отсоединить заварочный блок. | Кофемашина была выключена некорректно. | Полностью соберите прибор, как при подготовке к нормальной работе. Включите кофемашину. После окончания процесса предварительной самоочистки и разогрева корректно отключите прибор с помощью кнопки . Дождитесь полного отключения кофемашины. Откройте крышку и снимите заварочный блок. |
| | Вы пытаетесь отсоединить заварочный блок в процессе работы. | В процессе работы заварочный блок зажимается прессовочным двигателем. Соберите кофемашину обратно, дождитесь окончания режима приготовления, либо отмените его и дождитесь выхода в режим ожидания. Откройте крышку и снимите заварочный блок. |

| Неисправность | Возможные причины | Способ устранения |
|---|---|---|
| Молочная пена сильно пузырится, разбрызгивается, либо льётся горячее молоко без пены. | Капучинатор или уплотнительные резинки установлены некорректно. | Проверьте правильность сборки капучинатора. |
| | Капучинатор загрязнён. | См. раздел «ОЧИСТКА КАПУЧИНАТОРА И КОНТЕЙНЕРА ДЛЯ МОЛОКА». |
| Низкая насыщенность кофе. Нет пенки. | Установлен слишком крупный помол кофе. | Уменьшите степень помола. |
| | Неправильный тип кофейных зёрен. | Используйте кофейные зёрна, подходящие для эспрессо кофемашин. |
| Прибор не включается. | Отсутствует электропитание. | Убедитесь, что прибор подключен к исправной розетке. |
| | Переключатель на задней панели установлен в положение 0. | На задней стороне кофемашины над разъёмом переведите переключатель питания в положение I. |
| | Прибор не подключен к розетке. | Проверьте подключение шнура электропитания к розетке и к прибору. |

Если самостоятельно не удалось устранить неисправность, обратитесь в службу поддержки или в авторизованный сервисный центр.



## ПРАВИЛА УТИЛИЗАЦИИ

Упаковку, руководство пользователя, а также сам прибор необходимо утилизировать в соответствии с местной программой по переработке отходов. После окончания срока службы не выбрасывайте прибор вместе с бытовыми отходами. Передайте его в специализированный пункт для дальнейшей утилизации.

Проявите заботу об окружающей среде. Отходы, образующиеся при утилизации изделий, подлежат обязательному сбору с последующей утилизацией в установленном порядке и в соответствии с действующими требованиями и нормами отраслевой нормативной документации, в том числе в соответствии с СанПиН 2.1.7.1322-03 «Гигиенические требования к размещению и обезвреживанию отходов производства и потребления».

## ГАРАНТИЙНЫЕ ОБЯЗАТЕЛЬСТВА

Производитель гарантирует бесперебойную работу устройства в течение всего гарантийного срока, а также отсутствие дефектов в материалах и сборке.

В течение гарантийного периода изготовитель обязуется устранить путём ремонта, замены деталей или замены всего изделия любые заводские дефекты.

В гарантийное обслуживание входит бесплатный ремонт или замена элементов, вышедших из строя не по вине потребителя в течение гарантийного срока при условии эксплуатации изделия согласно руководству пользователя. Ремонт или замена элементов производится на территории уполномоченных (авторизованных) сервисных центров.

Гарантия вступает в силу только в том случае, если дата покупки подтверждена чеком или печатью магазина и подписью продавца на оригинальном гарантийном талоне. Настоящая гарантия признаётся лишь в том случае, если изделие применялось в соответствии с руководством по эксплуатации, не ремонтировалось, не разбиралось и не было повреждено в результате неправильного обращения с ним, а также сохранена полная комплектность изделия. Данная гарантия не распространяется на естественный износ изделия в том числе на антипригарное покрытие. Настоящая гарантия не распространяется на изделия, используемые в промышленных и/или коммерческих целях.

### ГАРАНТИЯ НЕ РАСПРОСТРАНЯЕТСЯ В СЛЕДУЮЩИХ СЛУЧАЯХ

Истек Гарантийный срок.

Если изделие, предназначенное для личных (бытовых, семейных) нужд, использовалось для осуществления предпринимательской деятельности, а также в иных целях, не соответствующих его прямому назначению.

Производитель не несет ответственности за возможный материальный, моральный и иной вред, понесенный владельцем изделия и/или третьими лицами, по причине нарушения требований руководства пользователя при использовании, несоблюдения рекомендаций по установке и обслуживанию изделия.

Если дефект изделия вызван действием непреодолимой силы (природных стихий, пожаров, наводнений, землетрясений, бытовых факторов и прочих ситуаций, не зависящих от Производителя), либо действиями третьих лиц, которые Производитель не мог предвидеть.

Нарушение правил подключения (короткие замыкания, возникшие также в результате воздействия несоответствующего сетевого напряжения, как на само изделие, так и на изделия, сопряженные с ним), хранения и транспортировки изделия.

Любые случаи механического повреждения вследствие небрежного обращения: деформации, трещины, следы ударов, сколы, вмятины, замятия, тепловые повреждения, повреждение электрического шнура и др., полученные при эксплуатации изделия.

Несоблюдение правил эксплуатации согласно прилагаемому руководству.

Попадание внутрь посторонних предметов, жидкостей, насекомых, грызунов и т. д.

Имеются следы сторонней модификации, ремонта лицами, не имеющими соответствующей квалификации и не уполномоченными для проведения таких работ.

Если дефект вызван изменением конструкции или схемы изделия, подключением внешних устройств, не предусмотренных Производителем.

Гарантия не распространяется на узлы, механизмы и аксессуары, имеющие срок естественного износа. В соответствии с руководством по эксплуатации под действие гарантии не подпадают работы по периодическому обслуживанию изделия.

## ГАРАНТИЙНЫЙ СРОК И СРОК СЛУЖБЫ

На данное изделие предоставляется гарантия сроком на 12 месяцев, срок службы прибора составляет 3 года.

Вы можете получить дополнительную гарантию сроком на 12 месяцев, зарегистрировавшись на нашем сайте по ссылке: www.weissgauff.ru/warranty.

Срок службы изделия и срок действия гарантии на него исчисляются со дня его приобретения при условии, что эксплуатация изделия производится в соответствии с данным руководством, применимыми техническими стандартами и при соблюдении условий гарантийного обслуживания.

В случаях если дату продажи определить невозможно, то срок службы изделия и гарантийный период исчисляются с даты изготовления изделия.

Дату изготовления прибора можно найти в серийном номере, расположенном на идентификационной наклейке на корпусе изделия. Серийный номер состоит из 13 знаков. 4-й и 5-й знаки обозначают месяц, 6-й и 7-й — год выпуска устройства.

| | | | | | | | | | | | | |
|---|---|---|---|---|---|---|---|---|---|---|---|---|
| X | X | X | 1 | 1 | 2 | 2 | 3 | 3 | 3 | 3 | 3 | 3 |

1 — месяц производства
2 — год производства
3 — серийный номер модели

www.weissgauff.ru

Made in China

WCM-335 Automatic ColorTouch Cappuccino Nero UM, v1