EVOLUTION

Капсульная кофемашина
EVOLUTION Cremoso Prime



РУКОВОДСТВО ПО ЭКСПЛУАТАЦИИ

УВАЖАЕМЫЙ ПОКУПАТЕЛЬ!

**Благодарим Вас за выбор продукции, выпускаемой под торговой маркой «EVOLUTION».
Мы рады предложить Вам изделия, разработанные и изготовленные в соответствии с высокими требованиями к качеству, функциональности и дизайну.**

Перед началом эксплуатации прибора внимательно прочитайте данное руководство, в котором содержится важная информация, касающаяся Вашей безопасности, а также рекомендации по правильному использованию прибора и уходу за ним.
Позаботьтесь о сохранности настоящего Руководства, используйте его в качестве справочного материала при дальнейшем использовании прибора.

ГАРАНТИЯ КАЧЕСТВА
ТОВАР EVOLUTION СЕРТИФИЦИРОВАН!

Товар сертифицирован и соответствует требованиям технических регламентов ТР ТС 004/2011 "О безопасности низковольтного оборудования", ТР ТС 020/2011 "Электромагнитная совместимость технических средств", ТР ЕАЭС 037/2016 "Об ограничении применения опасных веществ в изделиях электротехники и радиоэлектроники".

Технические регламенты ТС (ЕАЭС) разрабатываются и принимаются в целях обеспечения на таможенной территории ТС (ЕАЭС) защиты жизни и (или) здоровья человека, имущества, окружающей среды, жизни и (или) здоровья животных и растений, предупреждения действий, вводящих в заблуждение потребителей, а также в целях обеспечения энергетической эффективности и ресурсосбережения.

СОДЕРЖАНИЕ

Технические характеристики 4
Схема устройства 5
Панель управления 8
Автоматические программы приготовления напитков 9
Меры безопасности 10
Подготовка к работе 12
Сборка системы автоматического вспенивания молока 13
Эксплуатация прибора 14
Использование стимера 17
Очистка и обслуживание 20
Устранение неисправностей 24
Хранение, транспортировка, реализация 27
Условия гарантии 28
Гарантийный талон 30

ОБЗОР УСТРОЙСТВА

Профессиональное давление в 20 бар для безупречного эспрессо: максимальная экстракция кофейных масел, создает эспрессо с богатым, насыщенным вкусом и плотной, устойчивой пенкой крема – качеством, которого ожидают от профессионального кофейного оборудования.

Абсолютная свобода выбора **3-в-1**: благодаря трем сменным адаптерам Вы не привязаны к одной системе. Используйте **молотый кофе** для традиционного ритуала, наслаждайтесь удобством и разнообразием капсул **Nespresso**, или готовьте латте и горячий шоколад с помощью капсул **Dolce Gusto.**

Двойная молочная система: уникальная двойная система предлагает лучшее из двух миров. Автоматическая система с интегрированным молочным резервуаром на 350 мл приготовит идеальный капучино или латте одним нажатием кнопки. Для творческих экспериментов и создания идеальной глянцевой пены для латте-арта используйте стиммер, который удобно хранится в специальном отсеке на корпусе.

Интеллектуальное управление и мгновенная готовность: современный термоблок с водяной трубкой из нержавеющей стали нагревает воду до идеальной температуры всего за несколько секунд. Управление осуществляется через интуитивно понятную цифровую сенсорную панель, где одним касанием можно выбрать одну из предустановленных программ: эспрессо, лунго, американо, капучино, латте или просто вспенивание молока. Функция индивидуальной настройки объема позволяет сохранить Ваши идеальные пропорции.

Продуманность в каждой детали: вместительный резервуар для воды на 1,6 литра, а также молочный контейнер, изготовлены из BPA-free пластика, что гарантирует безопасность и чистоту вкуса. Автоматические системы предупреждения о нехватке воды и сигнализации о необходимости очистки от накипи значительно упрощают уход за прибором и продлевают срок его службы.

Данный прибор предназначен для бытового применения внутри помещений для приготовления кофе. Не используйте в кухонных зонах для персонала в магазинах, офисах и прочих производственных условиях; в фермерских домах; клиентами в гостиницах, мотелях и прочей инфраструктуре жилого типа; в условиях режима пансиона проживание плюс завтрак. Используйте прибор при температуре окружающего воздуха от +5°C до +35° C и относительной влажности воздуха не более 80%.

ТЕХНИЧЕСКИЕ ХАРАКТЕРИСТИКИ

Мощность: 1150-1350 Вт
Напряжение и частота: 220-240 В 50-60 Гц
Резервуар для воды: 1,6 л
Резервуар для молока: 350 мл
Давление: 20 бар
Максимальная высота кружки; 13 см
Габариты прибора: 300*175*290 мм
Поддерживает 2 вида капсул (Nespresso, Dolche Gusto) и молотый кофе
6 Программ: эспрессо, лунго, американо, капучино, латте, вспенивание молока
Самоочистка
Автоматический капучинатор
Ложечка для молотого кофе
Минималистичный дизайн
Выдвижная подставка для маленьких чашек
Съемный поддон для сбора капель
Стимер для подогрева молока и создания молочной пенки
Автовыключение
Индивидуальная настройка объема напитка
LCD экран

КОМПЛЕКТАЦИЯ

Капсульная кофемашина, адаптер для капсул Nespresso, адаптер для капсул Dolche Gusto, адаптер для молотого кофе, мерная ложка с темпером, стиммер, капучинатор, щетка для очистки, руководство по эксплуатации

СХЕМА УСТРОЙСТВА

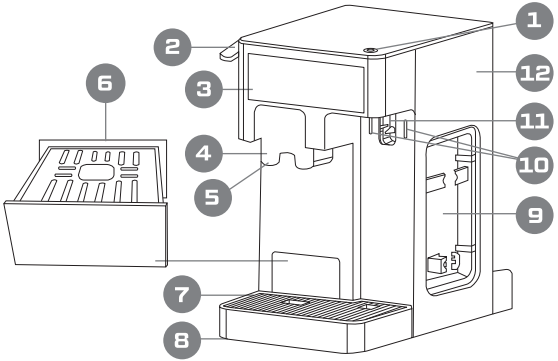

Вид спереди

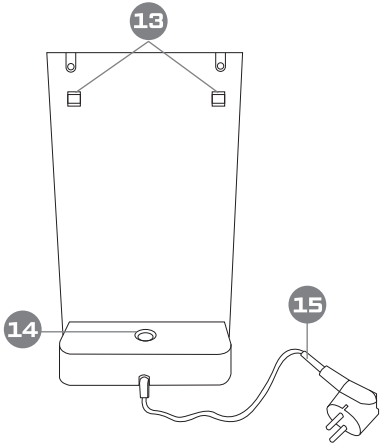

Вид сзади

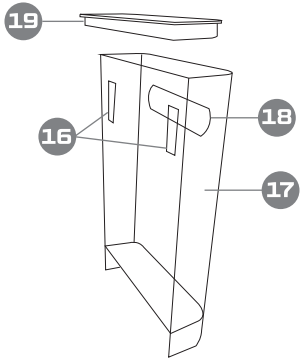

Резервуар для воды

1. Кнопка вкл./выкл.
2. Рычаг для отсоединения и закрепления рожка
3. Панель управления с дисплеем
4. Отсек для рожка
5. Дозатор (отверстие подачи кофе)
6. Выдвижная подставка для маленьких чашек
7. Решетка поддона
8. Поддон для сбора капель
9. Отсек для хранения стимера
10. Пазы для фиксации стимера и резервуара для молока
11. Сопло для подачи пара
12. Корпус кофеварки
13. Выступы для крепления резервуара для воды
14. Отверстие подачи воды
15. Шнур питания
16. Пазы для крепления резервуара для воды
17. Резервуар для воды съемный
18. Ручка резервуара для воды
19. Крышка резервуара для воды

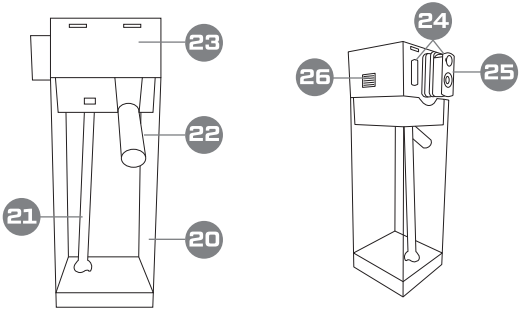

Резервуар для молока

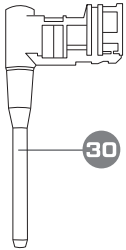

Стимер

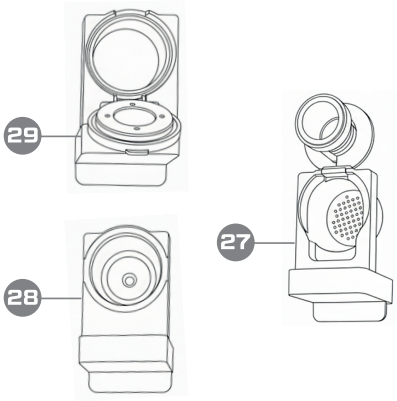

Сменные рожки (адаптеры)

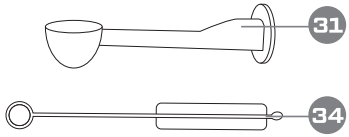



20. Резервуар для молока
21. Трубочка для забора молока
22. Носик подачи молочной пенки
23. Крышка резервуара для молока
24. Выступы для резервуара для молока
25. Устройство вспенивания молока
26. Кнопка для отсоединения и закрепления крышки резервуара для молока
27. Рожок для капсул Nespresso
28. Рожок для капсул Dolce Gusto
29. Рожок для молотого кофе
30. Стимер
31. Темпер с мерной ложкой
32. Большой сито-фильтр
33. Маленький сито-фильтр
34. Щеточка-ершик

ПАНЕЛЬ УПРАВЛЕНИЯ



АВТОМАТИЧЕСКИЕ ПРОГРАММЫ ПРИГОТОВЛЕНИЯ НАПИТКОВ

Напиток	Иконка	Объем
Эспрессо		50 мл
Лунго		100 мл
Американо		150 мл
Капучино		170 мл (50 мл кофе + 120 мл молока)
Латте		270 мл (50 мл кофе + 220 мл молока)
Вспенивание		220 мл (установлен стимер)

Температура и время приготовления эспрессо (для справки):
► Первая чашка: температура на выходе из дозатора составляет 71–90°C, а в чашке – 62–82°C. Время приготовления – 8–27 секунд.
► Вторая чашка: температура на выходе из дозатора – 75–90 °C, в чашке – 66-82°C. Время приготовления – 8–27 секунд.

МЕРЫ БЕЗОПАСНОСТИ

1. Прибор не предназначен для использования лицами (включая детей) с пониженными физическими, сенсорными или умственными способностями или при отсутствии у них жизненного опыта или знаний, если они не находятся под присмотром или не проинструктированы об использовании прибора лицом, ответственным за их безопасность. Дети должны находиться под присмотром для недопущения игр с прибором. Запрещается использование прибора детьми для игр.
2. Напряжение питания сети должно соответствовать номинальному напряжению данного прибора. Если напряжение питания не соответствует требованиям, свяжитесь с дилером и не используйте прибор.
3. При повреждении шнура питания его замену во избежание опасности должны производить изготовитель, сервисная служба или подобный квалифицированный персонал.
4. Немедленно отсоедините прибор от электросети при наличии каких-либо ненормальных явлений в работе прибора. ремонт должен проводиться только производителем, его ремонтным отделом или аналогичным специальным персоналом. Не разбирайте, не ремонтируйте и не преобразовывайте данное устройство самостоятельно.
5. Отключайте прибор из розетки, когда он не используется, перед наполнением резервуаров, чисткой и обслуживанием прибора.
6. Никогда не перемещайте работающий прибор и не поворачивайте его. При перемещении горячих напитков необходимо соблюдать особую осторожность.
7. Не касайтесь горячих поверхностей. Дождитесь остывания перед чисткой или обслуживанием. В случае неправильного использования создается риск потенциальных травм.
8. Следите за тем, чтобы шнур не свешивался с края стола или стойки, а также не касался горячих поверхностей.
9. Запрещено погружать прибор, шнур питания, штепсельную вилку или подставку в воду или другие жидкости. Не допускайте попадания воды на электрический соединитель. Не прикасайтесь мокрыми руками к прибору и шнуру питания.
10. Во избежание ожогов не доставайте рожок (сменные адаптеры) во время работы прибора, соблюдайте особую осторожность при использовании стимера или автоматической молочной системы. Дождитесь полного остывания прибора перед присоединением/отсоединением деталей. **ПРЕДУПРЕЖДЕНИЕ!** Заправочное отверстие нельзя открывать во время использования.
11. Во время работы устройства не закрывайте дозатор предметами.
12. Размещайте прибор на ровных твердых и устойчивых горизонтальных поверхностях.
13. Не добавляйте никаких других жидкостей, кроме воды, в резервуар для воды. Не помещайте предметы в резервуар для воды.
14. Во избежание перегрузки линии не используйте прибор с другими электрическими приборами одновременно.
15. Не мойте детали прибора в посудомоечной машине.

16. Всегда используйте холодную фильтрованную воду для приготовления кофе. Теплая вода и иные жидкости в резервуаре могут повредить устройство.
17. Не используйте прибор, если поддон для сбора капель установлен некорректно.
18. Не используйте прибор непрерывно дольше, чем на один полный бак воды.

РАЗМЕЩЕНИЕ

Размещайте прибор на ровной, твердой, горизонтальной, устойчивой поверхности вдали от источников тепла и прямых солнечных лучей.
Не допускайте свисания шнура питания или его контакта с горячими поверхностями.
Для корректной работы по бокам от прибора рекомендуется оставить расстояние 10 см, сверху нужно оставить 30 см для удобного отсоединения и присоединения резервуара для воды. Не размещайте прибор впритык к стене или на самом краю стола.
Не размещайте прибор в закрытом шкафу во время работы.
Не ставьте предметы на прибор.
При выборе места расположения учитывайте, что в режиме «Пар» и во время приготовления капучино и латте от прибора будет исходить пар.

ПЕРЕД ПЕРВЫМ ИСПОЛЬЗОВАНИЕМ

Перед использованием прочтите все важные инструкции по безопасности.
Удалите все упаковочные материалы и рекламные наклейки.
После приобретения устройства выдержите его при комнатной температуре в течение 30 минут, чтобы предотвратить повреждение из-за резкого изменения температуры. Очистите рожки, резервуар для воды и резервуар для молока, стимер.

ПОДГОТОВКА К РАБОТЕ

Вставьте поддон для сбора капель с установленной решеткой в кофеварку плотно, до упора во избежание разлива воды на поверхности. Кофеварка будет сливать излишки воды в поддон после каждого приготовления, чтобы сбросить давление. Не забывайте регулярно опустошать из поддона накопившуюся воду. Если поддон переполнен или неправильно установлен, под прибором может скапливаться вода.

Снимите крышку, достаньте резервуар для воды и наполните его чистой фильтрованной водой (уровень должен быть между отметками MIN и MAX). Затем аккуратно установите его на место, убедившись, что выступы на резервуаре вошли в пазы на корпусе кофеварки.

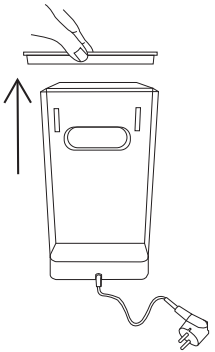

Снимите крышку

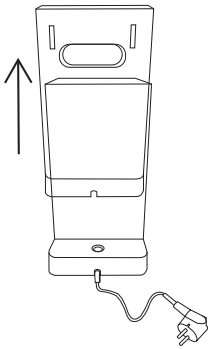

Достаньте резервуар

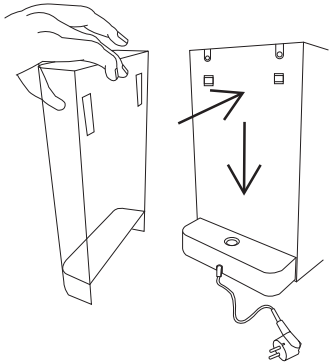

Установите резервуар

Заливайте в резервуар только чистую, холодную воду. Использование тёплой, газированной или любой другой жидкости может повредить кофеварку. Не кладите в резервуар посторонние предметы.

Для удаления производственных загрязнений и подготовки системы к работе, запустите кофемашину без кофе и вылейте воду: нажмите кнопку ⏻; дождитесь, пока индикатор предварительного нагрева ≋ погаснет; поставьте большую ёмкость под дозатор кофе и нажмите кнопку «Американо»; после наполнения, вылейте эту воду. Повторите три раза или до опустошения резервуара для воды.

СБОРКА СИСТЕМЫ АВТОМАТИЧЕСКОГО ВСПЕНИВАНИЯ МОЛОКА

1. Снимите крышку резервуара для молока. Для этого зажмите кнопку отсоединения крышки и потяните крышку вверх.

2. Вставьте носик подачи молочной пенки в крышку резервуара для молока.

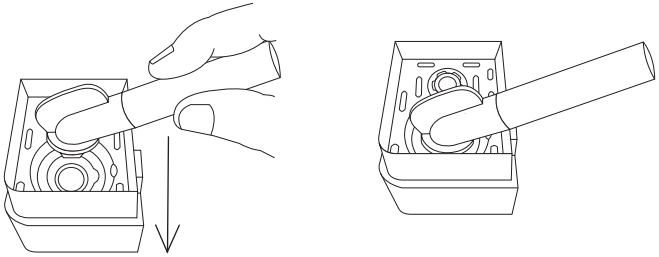

3. Вставьте трубочку для забора молока в соединительный клапан внутри крышки резервуара для молока.

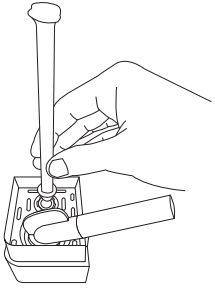

4. Наполните резервуар для молока холодным молоком и закройте резервуар крышкой. Плотность и количество молочной пенки зависят от используемого молока. Для гарантии оптимального вспенивания используйте холодное молоко. Примерная температура молока должна быть 5 °C, жирность – 2,5-4,5%.

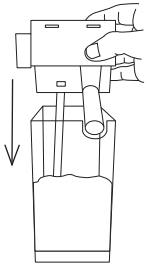

5. Вставьте собранную систему автоматического вспенивания молока в выемки для крепления на корпусе прибора и прижмите ее.

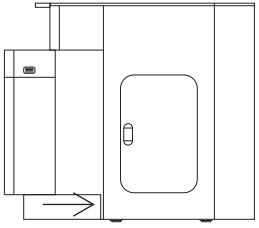

При приготовлении молочных напитков из носика для подачи молока будут выходить пар и горячее молоко, будьте осторожны!

ЭКСПЛУАТАЦИЯ ПРИБОРА

1. Поверните рычаг вверх и достаньте рожок, поместите в рожок кофе. Установите нужный рожок для кофе в корпус прибора. Поверните рычаг вниз.

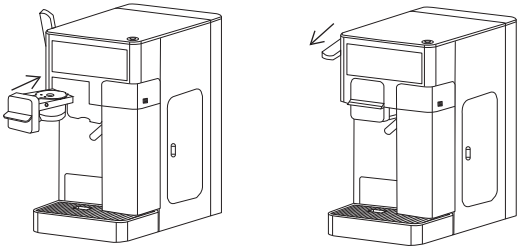

Установка и фиксация рожка

2. Наполните резервуар для воды. Наполните резервуар для молока при необходимости. Проверьте правильность установки поддона для капель.

3. Поставьте чашку под дозатор. Если чашка маленькая, выдвиньте подставку, а потом установите на нее чашку. Чтобы достать подставку, нажмите на подставку и после щелчка потяните ее на себя. Чтобы убрать подставку, задвиньте ее обратно в прибор.

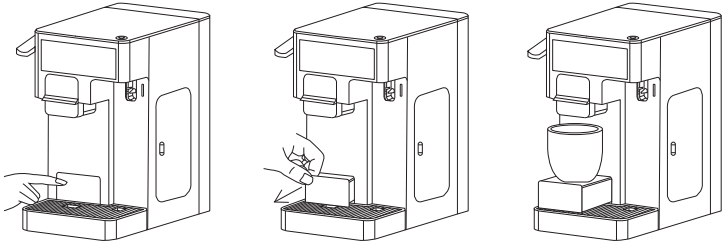

Подставка для маленьких чашек

4. Нажмите на кнопку ⏻ вверху справа на корпусе прибора. Кнопка загорится, прибор издаст один звуковой сигнал. На дисплее плавно замигает индикатор предварительного нагрева ≋. По завершению предварительного нагрева, индикатор ≋ погаснет, прибор издаст один звуковой сигнал, панель управления загорится. Прибор готов к работе.

5. Выберите нужную программу и нажмите на нее. Если резервуар для молока не установлен, на экране можно будет выбрать только «Эспрессо», «Лунго» или «Американо». После присоединения резервуара для молока, будут доступны напитки «Латте» и «Капучино».

Прибор издаст один звуковой сигнал, кнопка выбранного напитка будет гореть непрерывно до завершения программы, все остальные кнопки на панели управления погаснут.

При необходимости начнется процесс предварительного нагрева, на дисплее плавно замигает индикатор ≋. После того как предварительный нагрев завершится и индикатор ≋ погаснет, кофеварка начнет процесс приготовления напитка.

Если между приготовлением двух напитков прошло мало времени, и вода в системе не успела остыть, то предварительный нагрев не требуется, кнопки на панели управления загорятся сразу.

Если Вы готовите напиток без резервуара для молока, из сопла подачи пара могут появляться капли воды. Это нормально и не свидетельствует о наличии какой-либо неисправности.

6. Чтобы выключить прибор в процессе приготовления напитка, нажмите на кнопку ⏻. Прибор издаст один звуковой сигнал, кофеварка выключится.

7. По завершении приготовления раздастся звуковой сигнал, кнопка напитка погаснет, на дисплее замигает индикатор ♨.

Прибор будет сливать излишки воды в поддон после каждого приготовления, чтобы сбросить давление. Это нормально и не свидетельствует о наличии какой-либо неисправности. Не забывайте регулярно удалять накопившуюся воду из поддона. Если поддон переполнен или неправильно установлен, под прибором может скапливаться вода.

Когда индикатор ♨ прекратит мигать, прибор издаст один звуковой сигнал, на панели управления загорятся все кнопки. Для выключения нажмите на кнопку ⏻. Если Вы не выключили прибор, примерно через 9 минут он выключится автоматически.

8. Поднимите рычаг вверх и достаньте рожок из кофемашины. Очистите рожок. Извлеките поддон, аккуратно потянув его на себя, и очистите его. При приготовлении молочных напитков очищайте молочную систему сразу после ее использования.

Соблюдайте осторожность: некоторые части прибора могут оставаться горячими!

МОЛОТЫЙ КОФЕ

Рекомендуется использовать одну ложку молотого кофе или 8–10 граммов кофейных зёрен, смолотых до размера для эспрессо.
1. Вставьте в рожок один из сито-фильтров (большой или маленький).
2. Засыпьте в сито-фильтр молотый кофе, с помощью мерной ложки на конце, темпером плотно утрамбуйте кофе. Не превышайте отметку MAX на внутренней части сито-фильтра.
3. Закройте крышку рожка с фильтром.
4. Полностью поднимите рычаг. Вставьте адаптер в кофемашину. Опустите рычаг.
5. Поставьте чашку под дозатор.
6. Нажмите кнопку желаемого напитка.

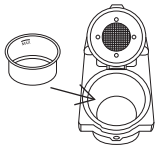

Установите сито-фильтр

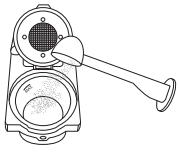

Засыпьте кофе

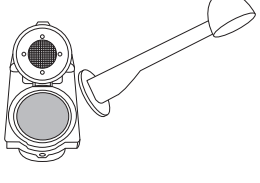

Утрамбуйте кофе

ИСПОЛЬЗОВАНИЕ СТИМЕРА

При использовании стимера и режима «Пар» из стимера будет выходить горячий пар и сам стимер сильно нагреется. Будьте осторожны!

С помощью стимера Вы можете подогреть молоко или приготовить молочную пенку.

1. Достаньте стимер из отсека хранения стимера.

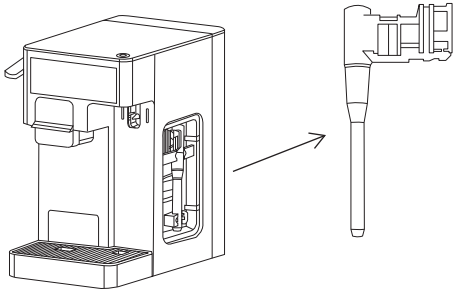

2. Отсоедините систему автоматического вспенивания молока, если она присоединена к кофеварке.

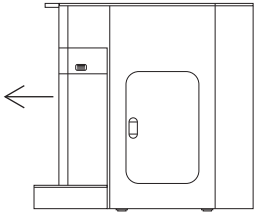

3. На ее место присоедините стимер.

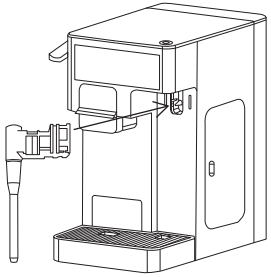

Плотно вставляйте стимер, иначе он может отсоединиться во время работы.

4. После присоединения стимера на панели управления появится кнопка «Пар» .

5. Подставьте под стимер чашку, молочник или любую другую глубокую емкость, наполненную молоком. Молоко должно быть температуры 4-6 °С, жирностью 2,5-4,5 % и некипяченым.

Учитывайте, что в процессе взбивания объем молока может увеличиваться в 2 раза, поэтому не заполняйте емкость полностью.

6. Нажмите на кнопку «Пар» . Все кнопки, кроме , погаснут, кофеварка начнет предварительный нагрев, плавно замигает индикатор .

7. Опустите стимер в емкость с молоком, чтобы он был погружен на 1-2 см.

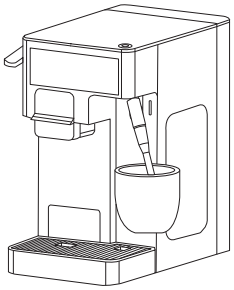

8. В процессе работы режима «Пар» регулируйте погруженность стимера в молоко: чтобы получалась пышная пенка, стимер должен быть погружен в молоко не более чем на 1-2 см, и в жидкости должна образовываться воронка.

Вы можете использовать режим «Пар» для разогрева любой жидкости. Для этого опустите стимер в емкость с жидкостью на 1-2 см и, ориентируясь на температуру емкости, равномерно прогревайте ее.

9. Когда Вы посчитаете нужным, нажмите снова на кнопку «Пар» или на кнопку «Вкл/Выкл» , чтобы остановить работу режима «Пар» . Если Вы нажмете на кнопку , то кофеварка выключится.

Максимальное время работы режима – 60 сек.

10. Сразу после использования ОБЯЗАТЕЛЬНО очистите стимер

КАК ДОБИТЬСЯ ПЫШНОЙ ПЕНКИ, ИСПОЛЬЗУЯ СТИММЕР

Молоко

Не любое молоко подходит для идеальной пены. Лучше всего использовать холодное молоко с высоким содержанием белка и жира. Белок обеспечивает структуру и стойкость пены. Чем его больше, тем пена плотнее. Жир делает пену более кремовой, гладкой и насыщенной.

Поэтому, предпочтительнее выбирать молоко с жирностью от 3,2% и содержанием белка не менее 3,0%. Перед взбиванием убедитесь, что молоко хорошо охлаждено (температура из холодильника).

Техника взбивания

Этап аэрации (насыщение воздухом): погрузите кончик стимера в молоко, примерно на 0,5-1 см от поверхности. Держите трубку под небольшим углом. Вы должны услышать характерное шипение – это означает, что воздух поступает в молоко. В этот момент объём молока заметно увеличится. Продолжайте этот этап, пока объём не удвоится.

Этап циркуляции (разогрев): затем опустите паровую трубку глубже в молоко. Расположите её так, чтобы создать "воронку" – молоко должно вращаться по кругу. Это позволяет равномерно прогреть молоко и разбить крупные пузырьки, делая пену однородной и бархатистой.

Придерживайте емкость второй рукой за дно, чтобы понимать, до какой температуры нагрелось молоко. Когда ёмкость станет слишком горячей, чтобы её держать (это ощущение очень индивидуально, но обычно соответствует примерно 60-65 °C), это верный сигнал, что пора остановиться. Если молоко нагреется

выше 75 °С, молочные белки начнут разрушаться. Это приведёт к тому, что пена будет рыхлой, нестабильной и быстро осядет, а вкус молока может стать "варёным" и неприятным.

РЕГУЛИРОВКА ОБЪЕМА НАПИТКА

Настройка объема эспрессо, лунго и американо

Вы можете настроить объем напитка в диапазоне:

- ▸ эспрессо: 25-250 мл (стандартный объем около 50 мл);
- ▸ лунго: 25-250 мл (стандартный объем около 100 мл);
- ▸ американо: 25-250 мл (стандартный объем 150 мл).

Для того чтобы настроить объем напитка:

1. Нажмите и удерживайте кнопку нужного напитка, пока в чашку не выльется нужный Вам объем жидкости. Прибор издаст один звуковой сигнал, начнет литься жидкость. На дисплее погаснут все кнопки, кроме кнопки выбранного Вами напитка.

2. Когда в чашке будет необходимое Вам количество напитка, отпустите кнопку напитка. Прибор издаст 2 звуковых сигнала, жидкость прекратит литься. Кофеварка запомнила Ваши настройки и в следующий раз будет готовить заданное Вами количество напитка.

Настройка объема капучино и латте

Вы можете настроить объем напитка в диапазоне:

- ▸ капучино: кофе 25-250 мл (стандартный объем около 40 мл), молоко 40-250 мл (стандартный объем около 60 мл);
- ▸ латте: кофе 25-250 мл (стандартный объем около 40 мл), молоко 80-250 мл (стандартный объем около 100 мл).

Для того чтобы настроить объем напитка:

1. Нажмите и удерживайте кнопку нужного напитка, пока в чашку не выльется нужный Вам объем жидкости. Прибор издаст один звуковой сигнал, из носика подачи молочной пенки начнет литься жидкость. Когда в чашке образуется достаточное количество молочной пенки, отпустите кнопку напитка. Прибор издаст 2 звуковых сигнала, жидкость прекратит литься. Кофеварка запомнила Ваши настройки количества молока и в следующий раз будет готовить заданное Вами количество напитка.

2. Снова нажмите и удерживайте кнопку нужного Вам напитка. Прибор издаст еще один звуковой сигнал. Когда в чашке окажется нужное Вам количество кофе, отпустите кнопку выбранного Вами напитка. Прибор издаст 2 звуковых сигнала, жидкость прекратит литься. Кофеварка запомнила Ваши настройки количества кофе и в следующий раз будет готовить заданное Вами количество напитка.

Соблюдайте пропорции молока и кофе для получения наилучшего вкуса напитка:



Капучино **Латте**

ВНИМАНИЕ! Конечный объем любого готового напитка зависит от типа кофе, его количества, помола и прочих характеристик.

ОЧИСТКА И ОБСЛУЖИВАНИЕ

Перед очисткой и обслуживанием выключите прибор, отсоедините от сети питания и дождитесь его полного остывания.

Запрещается использование жестких материалов или абразивных моющих средств. Используйте мягкие губки, чтобы не повредить покрытие.

Запрещено мыть детали прибора в посудомоечной машине.

Очистка рожка

Очищайте рожок после каждого использования.

Вытащите рожок и откройте крышку рожка. Достаньте сито-фильтр и удалите кофейную капсулу или кофейный жмых.

Промойте под проточной водой с мягким моющим средством сито-фильтр и рожок.

Высушите все детали на воздухе.

Очистка резервуар для молока

Очищайте резервуар для молока после каждого использования.

Опустошите резервуар для молока и промойте его. Разберите резервуар. Промойте его тёплой водой. Удалите все видимые остатки губкой.

Отсоедините трубочку для забора молока от крышки, потянув ее наверх. При отсоединении трубочки следите, чтобы пластиковая деталь, вставленная в нее, не выпала и не потерялась! В противном случае молоко не будет подаваться из резервуара. Отсоедините носик для подачи молочной пенки, потянув его вверх.

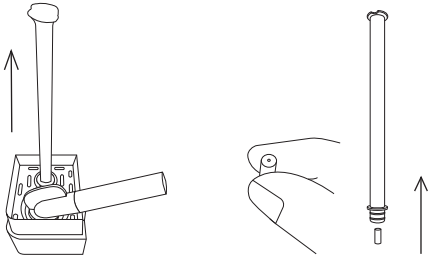

Отсоедините устройство автоматического вспенивания молока. Для этого нажмите на кнопку снятия крышки резервуара для молока и потяните за устройство.

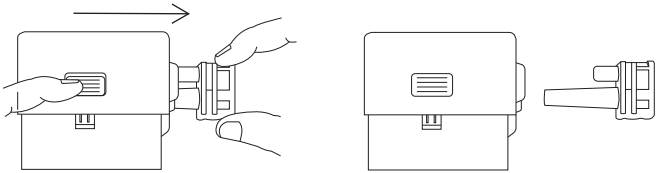

Возьмите тонкий предмет (иголка, скрепка, проволока) и аккуратно прочистите отверстие для выхода молока и отверстие для забора молока.

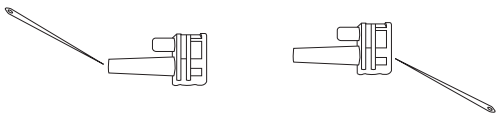

Вставьте устройство вспенивания молока на место.

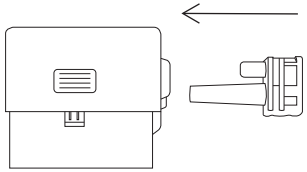

Замочите все детали в тёплой воде (40°C) на 30 минут. Тщательно ополосните. Убедитесь, что отверстие для подачи чистое.
Полностью высушите перед дальнейшим использованием.
Также тонким предметом прочистите сопло для подачи пара.

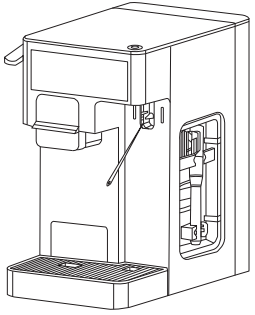

Очистка стимера

ВНИМАНИЕ! Если Вы будете пренебрегать протиранием стимера влажной тканью и автоматической очисткой системы вспенивания молока после каждого использования функции «Пар», то Вы столкнетесь с плохим вспениванием молока и Вам придется разобрать стимер, чтобы его прочистить.

1. Снимите металлический кожух с насадки стимера, с силой потянув за него.

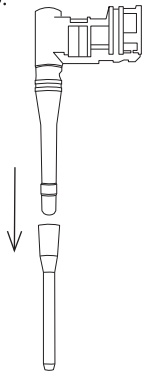

2. После этого поверните обнажившуюся пластиковую насадку стимера против часовой стрелки и потяните за нее, чтобы снять.

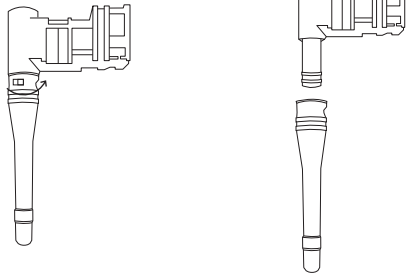

3. Возьмите тонкий предмет (иголка, скрепка, проволока) и аккуратно прочистите отверстие пластиковой насадки стимера.

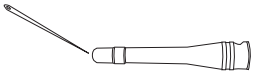

4. Промойте под проточной водой все детали и соберите их обратно. Для этого наденьте пластиковую насадку обратно на устройство вспенивания молока и поверните ее по часовой стрелке, чтобы закрепить.

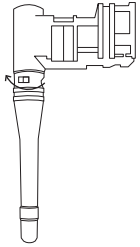

5. После этого с силой наденьте металлический кожух на пластиковую насадку.

Очистка поддона для сбора капель

Потяните за поддон, чтобы отсоединить его, вылейте содержимое и промойте поддон проточной водой. После этого присоедините поддон обратно. Всегда плотно вставляйте поддон, не оставляйте расстояние между поддоном и кофемашиной.

Очистка резервуара для воды

Достаньте резервуар для воды из отсека для резервуара. Промойте резервуар проточной водой. Если требуется, наполните резервуар для воды фильтрованной водой до отметки MAX и установите его обратно в отсек для резервуара.

Очистка корпуса прибора

Для очистки прибора используйте мягкую слегка влажную губку, затем протрите сухой тканью. Не погружайте прибор в воду и не мойте непосредственно водой.

Перед дальнейшим использованием убедитесь, что прибор полностью высох.

Самоочистка

1. Установите рожок и закрепите его, опустив рычаг.
2. Подставьте под носик подачи молочной пенки или стимер (смотря какая система вспенивания молока у Вас подключена в данный момент) емкость и нажмите на кнопку 💧 , чтобы запустить процесс очистки. Прибор зашумит, из носика для молочной пенки или стимера польется вода. На панели управления останется гореть только кнопка 💧.
3. Когда процесс очистки завершится, прибор издаст один звуковой сигнал, кнопка 💧 погаснет, на дисплее плавно замигает индикатор предварительного нагрева ♨.
4. Когда процесс предварительного нагрева ♨ завершится, индикатор ♨ погаснет, прибор издаст еще один звуковой сигнал и на панели управления загорятся все кнопки.

Очистка от накипи

Во время очистки прибора от накипи используйте систему автоматического вспенивания молока и рожок. Также используйте емкость не менее 350 мл.

1. Налейте в резервуар для воды воду с разведенным в ней средством для удаления накипи (можно использовать лимонную кислоту в соотношении 10 г на 1 л воды) до отметки MAX.
2. Нажмите и удерживайте кнопку 💦 в течение 5-7 сек.,

на панели управления погаснут все кнопки, кроме кнопки и кнопки «Эспрессо» .
3. Присоедините систему автоматического вспенивания молока.
4. Вставьте пустой рожок в отсек для рожка.
5. Подставьте под носик подачи молочной пенки и дозатор рожка емкость.
6. Нажмите на кнопку «Эспрессо» , прибор издаст один звуковой сигнал, кнопка замигает, из носика для молочной пенки прольется вода, после этого вода прольется из дозатора рожка.
7. Спустя 150 сек. бездействия из носика снова прольется вода, после этого вода прольется из дозатора. Всего циклы пролива воды через каждые 150 сек. бездействия будут повторяться 8 раз.
8. После того как завершится первый этап, на панели управления загорится кнопка «Лунго» .
9. Снимите резервуар для воды и вылейте раствор.
10. Промойте резервуар и заполните его чистой фильтрованной водой.
11. Поставьте резервуар на место.
12. Нажмите на кнопку «Лунго» , прибор издаст один звуковой сигнал, кнопка замигает, из носика для молочной пенки прольется вода, после этого вода прольется из дозатора рожка.
13. После того как вода закончит литься, завершится второй этап очистки от накипи, кофеварка издаст один звуковой сигнал и выключится.

ВНИМАНИЕ! Во время очистки от накипи не отсоединяйте систему автоматического вспенивания молока и рожок.
Если во время проведения очистки от накипи произошло отключение электропитания, то при последующем включении после нажатия на кнопку «Вкл/Выкл» на дисплее будут гореть кнопка напитка (эспрессо или лунго, в зависимости от того, на каком этапе была прервана очистка) и кнопка «Очистка» . Нажмите на кнопку напитка для продолжения процесса очистки от накипи.

УСТРАНЕНИЕ НЕИСПРАВНОСТЕЙ

Неисправность	Возможные причины	Способ решения
Прибор не работает	Прибор не подключен к электросети	Проверьте целостность электрошнура и вилки прибора
		Вставьте электрошнур в розетку
	Кнопка «Вкл/Выкл» не нажата	Нажмите на кнопку «Вкл/Выкл» , чтобы включить кофемашину
Отсутствие или задержка отклика при нескольких попытках нажатия функциональной кнопки на панели управления	Устройство находится под воздействием электромагнитных помех	Отключите прибор от электросети на несколько минут, а затем снова включите
	Панель управления загрязнена	Очистите панель управления, используя салфетку или мягкую ткань
	Нажатие не всей подушечкой пальца на функциональную кнопку на панели управления	Нажмите всей подушечкой пальца на функциональную кнопку на панели управления
	Нажатие не на ту область картинки, где находится кнопка	Старайтесь нажимать на нижнюю часть картинки функциональной кнопки на панели управления
Из кофемашины вытекает вода	Слишком много воды в поддоне для сбора капель	Опустошите поддон
Кофеварка прекратила приготовление кофе или выключилась сама по себе	Сработала система защиты от перегрева	Выключите кофеварку, отключите от электросети и дайте ей остыть в течение 30 минут
	Для защиты кофеварки и экономии энергии, она отключается автоматически, если простаивает больше 9 минут	Не является неисправностью
На дисплее загорелся индикатор	В резервуаре для воды недостаточно воды	Налейте воду в резервуар для воды между отметками MIN и MAX

Неисправность	Возможные причины	Способ решения
Рычаг не нажимается до конца	Рожок некорректно вставлен в отсек для рожка	Проверьте корректность расположения рожка в отсеке для рожка
Не получается молочная пенка	Система автоматического вспенивания молока или стимер загрязнены	Очистите систему автоматического вспенивания молока или стимер
		После каждого приготовления капучино, латте или использования стимера проводите автоматическую очистку системы вспенивания молока
	Молоко недостаточно холодное или не подходит для вспенивания	Всегда используйте холодное подходящее для вспенивания молоко (см. раздел «Приготовление капучино и латте»)
На дисплее загорелся индикатор 	Рожок не вставлен в отсек для рожка	Вставьте рожок в отсек для рожка
	Рожок некорректно вставлен в отсек для рожка	Проверьте правильность расположения рожка в отсеке для рожка
	Рожок не закреплен	После того как Вы вставили рожок в отсек для рожка, не забывайте нажимать на рычаг, чтобы закрепить рожок
На дисплее мигает индикатор 	Пришло время провести очистку от накипи	Проведите очистку от накипи
На панели управления отсутствует кнопка «Пар» 	Не подключен к кофемашине стимер	Кнопка «Пар»  появляется на панели управления только тогда, когда к кофемашине подключён стимер

На панели управления отсутствует кнопка «Очистка»	Не подключены к кофемашине стимер / система автоматического вспенивания молока	Кнопка «Очистка» появляется на панели управления, только когда к кофемашине подключены стимер/система автоматического вспенивания молока
На панели управления отсутствуют кнопки «Капучино» и «Латте»	Система автоматического вспенивания молока не подключена к прибору	Кнопки «Капучино» и «Латте» появляются на панели управления только после подключения системы автоматического вспенивания молока

Если неисправность не удалось устранить, обратитесь за консультацией в авторизованный сервисный центр. Все ремонтные работы должны производиться квалифицированными специалистами в сервисном центре.

ХРАНЕНИЕ, ТРАНСПОРТИРОВКА, РЕАЛИЗАЦИЯ

Хранение, транспортировка и реализация должны осуществляться в упаковке производителя при температуре воздуха от +5 °С до +35 °С и относительной влажности воздуха не более 80 % с защитой устройства от непосредственного воздействия атмосферных осадков, солнечного излучения и механических повреждений.
Хранить в чистом виде в недоступном для детей месте. Не храните прибор вне помещений или в местах, подверженных прямому воздействию погодных условий (прямой солнечный свет, ветер, дождь или температура ниже нуля градусов). Храните вдали от легковоспламеняющихся, взрывоопасных газов.
Перед хранением обязательно полностью очистите прибор.
Не оставляйте воду в резервуаре для воды, если прибор не используется долгое время.

УТИЛИЗАЦИЯ

Прибор следует утилизировать отдельно от несортируемых бытовых отходов. С целью охраны здоровья и защиты окружающей среды такое оборудование необходимо сдавать на переработку в специальные пункты приема электрического и электронного оборудования, определенные правительством или местными органами власти. Правильная утилизация и переработка помогут предотвратить возможные негативные последствия для окружающей среды и здоровья человека.

УСЛОВИЯ ГАРАНТИИ

Производитель гарантирует качество продукции только при условии соблюдения всех требований, описанных в инструкции по эксплуатации.
Гарантийный талон действителен только при правильно и четко указанных данных: модель, серийный номер изделия (при его наличии), дата продажи и печать фирмы-продавца. При нарушении этих условий, а также, в случае, когда данные в гарантийном талоне не соответствуют изделию, стерты либо исправлены, талон признается недействительным.
Гарантийный срок исчисляется с момента продажи изделия конечному потребителю.
Гарантийное обслуживание включает в себя: бесплатное оказание услуг по ремонту или полную замену элементов, вышедших из строя по вине производителя. Замененные части становятся собственностью производителя.
В случае обнаружения дефектов в изделии покупатель обязан незамедлительно прекратить его эксплуатацию и обратиться в авторизованный сервисный центр производителя либо к продавцу.
Изделие предъявляется в гарантийный ремонт чистым и в полной комплектации, указанной в паспорте и (или) руководстве по эксплуатации на изделие.
Гарантийное обслуживание не включает в себя транспортные расходы.
Гарантия распространяется только в тех случаях, когда потребителем были соблюдены все правила эксплуатации.

ГАРАНТИЯ НЕ ПРЕДОСТАВЛЯЕТСЯ:

1. В случаях исправлений или ошибок в Гарантийном талоне;
2. Если изделие, предназначенное для личных (бытовых, семейных) нужд, использовалось для осуществления предпринимательской деятельности, а также в иных целях, не соответствующих его прямому назначению;
3. Нарушения правил и условий эксплуатации, установки изделия, изложенных в Руководстве по эксплуатации, либо в иных документах, передаваемых потребителю вместе с изделием;
4. На расходные материалы и аксессуары;
5. Если изделие имеет следы неквалифицированного ремонта (использования неоригинальных запасных частей, вскрытия и ремонта изделия лицами, не уполномоченными Производителем;
6. Если дефект вызван изменением конструкции или схемы изделия, подключением внешних устройств, не предусмотренных Производителем;
7. В случае неправильной подачи сетевого напряжения;
8. Если обнаружены недостатки, возникшие после передачи изделия Потребителю, имеющие механический характер, а также недостатки, вызванные попаданием внутрь изделия посторонних предметов, веществ, жидкостей, насекомых, пыли,
9. Если дефект вызван действием непреодолимых сил (пожара, грозы, наводнения, природной катастрофы и т.д.), несчастными случаями, умышленными или неосторожными действиями Потребителя или третьих лиц;

10. Если дефект возник в следствие естественного износа при эксплуатации изделия. При этом под естественным износом понимаются последствия эксплуатации изделия, вызвавшие ухудшение их технического состояния и внешнего вида из-за длительного использования данного изделия;
11. Если повреждения вызваны использованием нестандартных (неоригинальных) и (или) некачественных (поврежденных) расходных материалов, принадлежностей, запасных частей, элементов питания;
12. Если данные, указанные на маркировочных этикетках изделия, исправлены, стерты, а также в случае их отсутствия.

ГАРАНТИЙНЫЙ ТАЛОН

Талон действителен при наличии всех штампов и отметок.
Внимание! Пожалуйста, потребуйте от продавца полностью заполнить гарантийный талон.

Заполняется продавцом		**ФИО и телефон покупателя**
Наименование устройства	Капсульная кофемашина	
Модель устройства		
Серийный номер		
Наименование продавца		
Дата продажи		

Товар получен в исправном состоянии, без видимых повреждений, в полном комплекте, проверен в моем присутствии, претензии по качеству товара не имею.
С условиями гарантии ознакомлен.

Подпись клиента

Ремонт			
Дата ремонта	Неисправности	Выполненные работы	Примечания

ЮРИДИЧЕСКАЯ ИНФОРМАЦИЯ

Изготовитель: ZHONGSHAN SILK IMP. & EXP. GROUP CO., LTD
Адрес: No. 245 Huanshi Dadao Xi, Nansha district, Guangzhou, China
Сделано в Китае
Дата изготовления: Сентябрь 2025 г

Импортер на территорию Республики Беларусь:
Частное торговое унитарное предприятие «Неолинк», Республика Беларусь, 220055, г. Минск, ул. Каменногорская, д. 45, офис 203
тел. +375 (33) 3001314
Info@neolink.by | evolution.by

Сервисный центр:
Частное торговое унитарное предприятие «Неолинк», Республика Беларусь, 220055, г. Минск, ул. Каменногорская, д. 45
Тел. +375 (44) 525-32-83, +375 (17) 515-67-04
Срок службы: 2 года.
Срок гарантии: 1 год.

Если Вы покупали нашу продукцию на интернет-площадках
(OZON, Onliner, Yandex Market или любой другой),
оставьте, пожалуйста, свой отзыв, каким бы он ни был, это поддержит
нас и позволит стать лучше.

Еще больше товаров
EVOLUTION

WILDBERRIES

OZON

21vek.by
онлайн-гипермаркет

onliner

5 ЭЛЕМЕНТ

xistore
Первый фирменный
магазин умных
устройств в Беларуси

DNS