tuvio

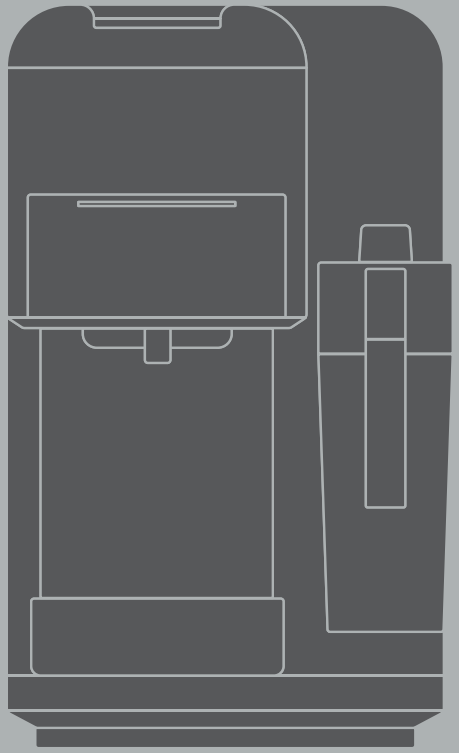

Инструкция
пользователя

TCM07EA

Кофеварка

Рады встрече. Мы — Tuvio, бренд удобной бытовой техники, придуманный в Яндексе.

Рекомендуем внимательно прочитать инструкцию, чтобы ознакомиться с особенностями устройства и техникой безопасности. Советуем сохранить руководство — к нему можно обратиться, если возникнут вопросы.

Мы постоянно работаем над улучшением инструкций. Версия с последними обновлениями доступна на сайте tuvio.ru.

Содержание

01

Техника безопасности

1.1 Общие меры предосторожности 6
1.2 Меры предосторожности при работе с электричеством 7
1.3 Меры предосторожности при эксплуатации 8
1.4 Правила хранения и транспортировки 9
1.5 Правила утилизации 10

02

Описание устройства 11

2.1 Описание кофеварки 11
2.2 Панель управления 13

03

Подготовка к использованию 14

3.1 Перед первым использованием 15

04

Эксплуатация устройства 16

4.1 Приготовление эспрессо 16
4.2 Приготовление капучино и латте 18
4.3 Использование адаптера для капсул Nespresso® 21
4.4 Использование адаптера для капсул Dolce Gusto® 21
4.5 Использование регулятора подачи пара 22

4.6 Использование подставки для маленькой чашки 23
4.7 Функция автоотключения при отсутствии воды 24
4.8 Функция вспенивания молока 24

05

Техническое обслуживание и уход 25

5.1 Общие рекомендации 25
5.2 Автоматическая очистка 25
5.3 Очистка деталей кофеварки 26
5.4 Удаление накипи 28

06

Устранение неисправностей 29

07

Гарантия 31

7.1 Негарантийные случаи 31

08

Технические характеристики 32

09

Комплектация 33

Техника безопасности

01

1.1 Общие меры предосторожности

- **Устройство предназначено для приготовления кофе в домашних и иных аналогичных условиях (например, кафе или магазинах). Не используйте его на открытом воздухе, а также в коммерческих или промышленных целях.**
- **Перед использованием устройства прочитайте инструкцию пользователя.**
- **Изготовитель не несёт ответственности в случае несоблюдения правил техники безопасности и положений настоящей инструкции.**
- Устройство не предназначено для использования лицами (включая детей) с пониженными физическими, сенсорными или умственными способностями или при отсутствии у них жизненного опыта или знаний, если они не находятся под присмотром или не проинструктированы об использовании устройства лицом, ответственным за их безопасность.
- **Не позволяйте детям играть с устройством.**
- **Храните устройство в недоступном для детей месте.**
- **Изготовитель оставляет за собой право без дополнительного уведомления вносить незначительные изменения в конструкцию устройства, не влияющие кардинально на его безопасность, работоспособность и функциональность.**

1.2 Меры предосторожности при работе с электричеством

- **Подключайте устройство только к сети с напряжением, соответствующим маркировке на корпусе.**
- **Для зарядки устройства используйте только шнур питания, входящий в комплект поставки.**
- **Используйте удлинители, рассчитанные на потребляемую мощность устройства, — несоответствие характеристик может привести к короткому замыканию или возгоранию.**
- **Во избежание удара электрическим током:**
  - — не дотрагивайтесь мокрыми руками до вилки или любой другой части устройства, находящейся под напряжением;
  - — не погружайте устройство или шнур питания в воду или другие жидкости;
  - — не прикасайтесь к металлическим частям вилки при отключении и включении устройства.
- **Не помещайте устройство в воду или под струю воды.**
- **Если устройство, подключённое к электросети, оказалось в воде, не погружайте руки в воду и не прикасайтесь к нему, немедленно отключите устройство от электросети и обратитесь к квалифицированному специалисту.**
- **После использования или перед очисткой устройства отключите его от электросети.**
- **Следите за тем, чтобы шнур питания не был зажат, не перекручивался и не попадал на острые края предметов. Случайное повреждение шнура питания может привести к неполадкам, которые не соответствуют условиям гарантии, а также к поражению электротоком.**
- **При повреждении шнура питания его замену должен производить квалифицированный специалист.**

1.3 Меры предосторожности при эксплуатации

- Во избежание короткого замыкания и выхода устройства из строя, не храните и не используйте его в среде с температурой выше 40 °C или ниже 0 °C и в помещениях с повышенной влажностью.
- Не используйте устройство рядом с легковоспламеняющимися и взрывоопасными материалами, так как это может привести к возгоранию или взрыву. Держите устройство вдали от источников огня и тепла, чтобы избежать деформации корпуса.
- Не вставайте и не садитесь на устройство, не ставьте на него предметы.
- Не используйте аксессуары, которые не входят в комплект поставки.
- Переносите устройство, удерживая его двумя руками.
- Кофеварку необходимо размещать на ровной, твёрдой, термостойкой поверхности.
- Не размещайте кофеварку рядом с другими электроприборами, такими как холодильник.
- Не используйте кофеварку без решётки и поддона для капель.
- Не допускайте использование кофеварки без воды.
- Не наливайте в резервуары для воды и молока горячую жидкость. Используйте только очищенную воду и молоко комнатной температуры.
- Во время работы кофеварки:
  - — не перемещайте её;
  - — не отключайте питание;
  - — не вынимайте резервуар для воды;
  - — не поднимайте рычаг.
- Не прикасайтесь к поверхности нагревательного элемента — она остаётся горячей после использования.

- Перед тем как отсоединять или устанавливать детали, а также перед очисткой, дайте кофеварке остыть.
- Не разбирайте устройство самостоятельно и не вносите изменений в его конструкцию. Ремонт должен производиться исключительно квалифицированным специалистом. Непрофессионально выполненная работа может привести к поломке устройства и травмам.
- Прекратите использование и обратитесь к квалифицированному специалисту, если устройство имеет видимые повреждения и не работает должным образом.

1.4 Правила хранения и транспортировки

- Храните устройство в сухом вентилируемом месте, вдали от нагревательных приборов и попадания прямых солнечных лучей.
- Чтобы не повредить шнур питания, не наматывайте его на корпус. Всегда расправляйте шнур перед оставлением устройства на хранение.
- При транспортировке и хранении не подвергайте устройство механическому воздействию, которое может привести к повреждению устройства или нарушению целостности упаковки.
- Берегите упаковку устройства от попадания воды и других жидкостей.
- Рекомендуется использовать оригинальную упаковочную коробку.
- Не подвергайте устройство воздействию температур ниже 0 °C или выше 40 °C.

1.5 Правила утилизации



Такая маркировка означает, что эту кофеварку нельзя выбрасывать вместе с обычными бытовыми отходами. Для предотвращения возможного вреда окружающей среде и здоровью людей в результате неконтролируемого сброса отходов подойдите к вопросу утилизации ответственно и сдайте отслужившее устройство на переработку.

Этим вы поспособствуете экологически безопасному повторному использованию материальных ресурсов. Для возврата использованного устройства обратитесь в пункт раздельного сбора отходов. Так кофеварка будет отправлена на переработку, безопасную для окружающей среды.



Материалы, помеченные этим знаком, можно переработать.

Описание устройства

02

2.1 Описание кофеварки

1. Панель управления
2. Рычаг
3. Адаптер
4. Подставка для маленькой чашки
5. Поддон для капель с решёткой
6. Капучинатор

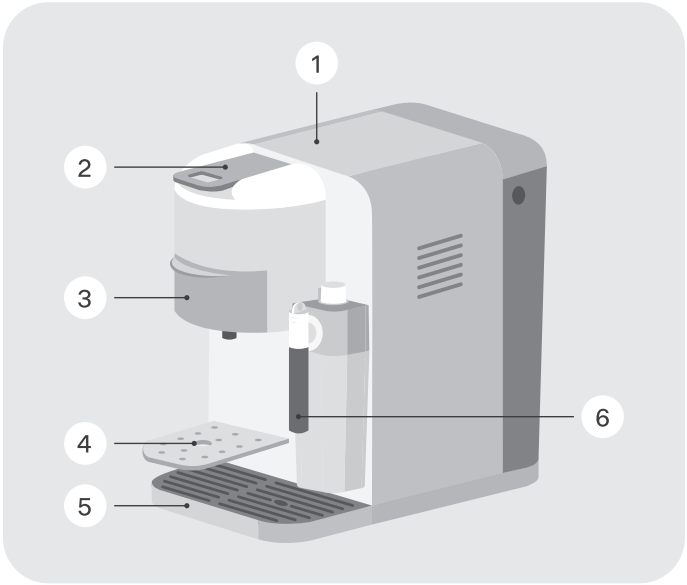

7 Резервуар для молока с регулятором подачи пара

8 Резервуар для воды

9 Крышка резервуара для воды

10 Адаптер для молотого кофе

11 Адаптер для капсул Nespresso®

12 Адаптер для капсул Dolce Gusto®

13 Фильтр для молотого кофе (для одной чашки)

14 Фильтр для молотого кофе (для двух чашек)

15 Мерная ложка с темпером

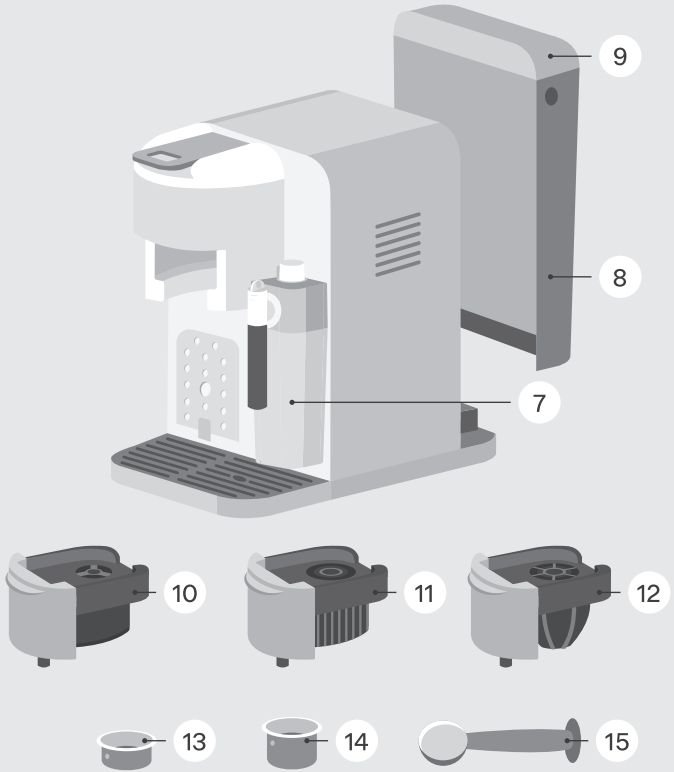

2.2 Панель управления

— Включение/Выключение

— Очистка

— Маленькая чашка эспрессо

— Большая чашка эспрессо

— Маленькая чашка капучино

— Большая чашка капучино

— Маленькая чашка латте

— Большая чашка латте

Вспенивание молока

Удаление накипи



Подготовка к использованию

03

- Удалите все упаковочные материалы и рекламные наклейки.
- Не снимайте с устройства предупреждающие наклейки, наклейки-указатели и наклейку с серийным номером.
- После транспортировки или хранения устройства при низких температурах необходимо подождать 3 часа при комнатной температуре перед включением кофеварки.
- Перед сборкой кофеварки убедитесь, что внешние и видимые внутренние части устройства сухие, не имеют повреждений, сколов и других дефектов.
- Размотайте шнур питания и установите устройство на твёрдой устойчивой поверхности.
- Убедитесь, что устройство не подключено к сети питания.
- Перед первым использованием промойте тёплой водой с небольшим количеством мягкого моющего средства резервуары для воды и молока, поддон для капель с решёткой, фильтры для молотого кофе и мерную ложку с темпером.
- Установите поддон с решёткой — решётка должна быть установлена так, чтобы на неё можно было поставить чашку для кофе.

3.1 Перед первым использованием

Перед первым использованием запустите функцию заваривания без кофе:

1. Поднимите рычаг, чтобы разблокировать кофеварку.
2. Возьмите один из адаптеров и установите его в кофеварку вровень с передней панелью.
3. Опустите рычаг, чтобы заблокировать кофеварку.
4. Заполните резервуар для воды питьевой водой комнатной температуры, не превышая максимальной отметки.
5. Установите чашку на поддон для капель.
6. Подключите кофеварку к сети питания и нажмите ⏻. Начнётся предварительный нагрев, замигают все кнопки, загорится кнопка ⏻.
7. После завершения предварительного нагрева кнопки перестанут мигать и загорятся ровным светом. Кофеварка перейдёт в режим ожидания.
8. Нажмите ✨ — кофеварка начнёт работу.
9. Продолжайте процесс, пока в чашку не начнёт поступать чистая горячая вода.

Перед первым использованием кофеварки и после длительного перерыва в работе запускайте функцию заваривания без молотого кофе или капсул, чтобы очистить внутреннюю систему устройства. При необходимости повторите процесс.

10. По завершении работы вылейте воду из чашки и поддона для капель и приступайте к приготовлению напитков.

Эксплуатация устройства

04

- **Не прикасайтесь к горячей поверхности кофеварки.**
- **Не поднимайте рычаг во время приготовления напитков.**
- **Чтобы отменить приготовление напитка, нажмите кнопку, которой запустили процесс приготовления.**
- **Когда резервуар для молока не установлен, доступны только приготовление эспрессо и функция очистки. Чтобы приготовить латте или капучино, установите резервуар для молока.**

4.1 Приготовление эспрессо

1. Подготовьте кофеварку к работе (см. раздел «Подготовка к использованию»).
2. Поднимите рычаг.
3. Выберите подходящий фильтр и засыпьте в него молотый кофе, утрамбуйте темпером.

Максимальное количество молотого кофе для фильтра на одну чашку — 7 г, для фильтра на две чашки — 14 г.

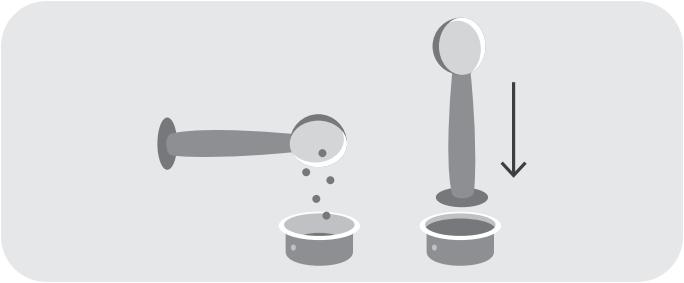

4 Вставьте фильтр в адаптер для молотого кофе, совместив выемку фильтра с выемкой в нижней левой части адаптера. Затем поверните фильтр по часовой стрелке.

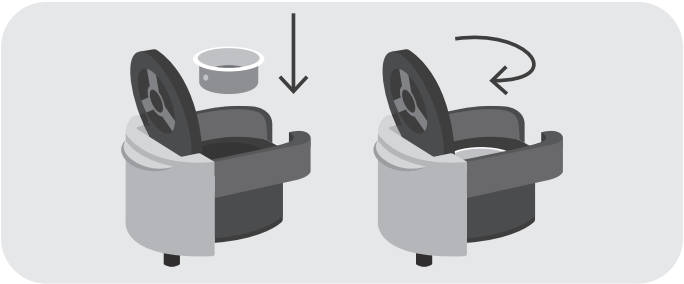

Чтобы проверить правильность установки фильтра, переверните адаптер. Если фильтр установлен правильно, он не выпадет.

5 Вставьте фильтр в адаптер для молотого кофе, совместив выступы на фильтре выемками на адаптере. Затем поверните фильтр по часовой стрелке, чтобы зафиксировать.

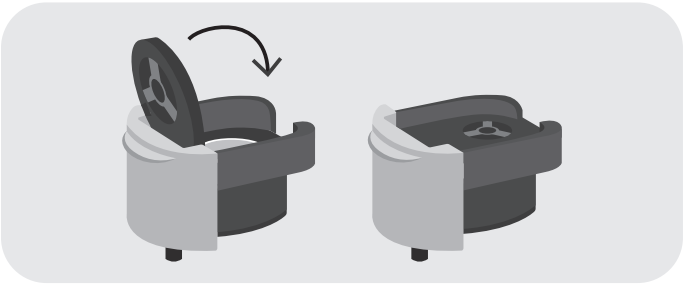

6 Закройте крышку адаптера и установите его в кофеварку.

7 Опустите рычаг.

8 Поставьте чашку для кофе на поддон для капель с решёткой.

9 Нажмите кнопку желаемого напитка.

4.2 Приготовление капучино и латте

1 Подготовьте кофеварку к работе (см. раздел «Подготовка к использованию»).

2 Поднимите рычаг.

3 Засыпьте молотый кофе в фильтр и утрамбуйте его темпером.

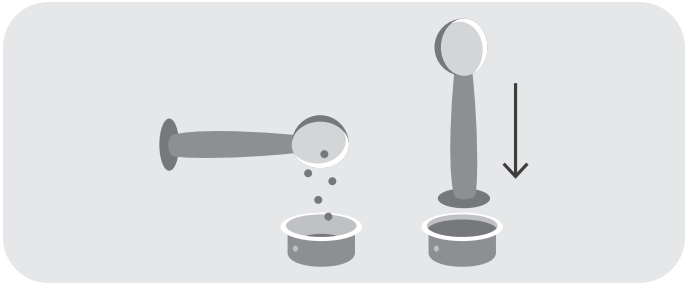

4 Вставьте фильтр в адаптер для молотого кофе, совместив выемку фильтра с выемкой в нижней левой части адаптера. Затем поверните фильтр по часовой стрелке.

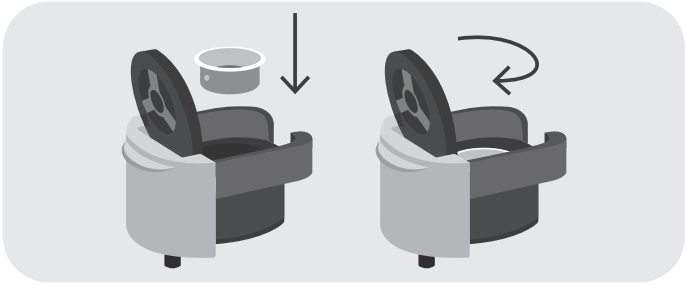

5 Закройте крышку адаптера и установите его в кофеварку.

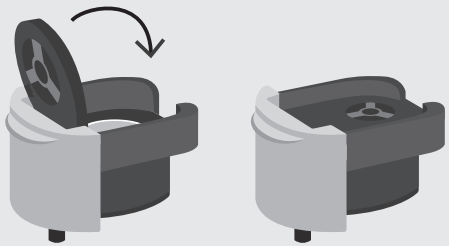

Для приготовления капучино и латте с капсулами воспользуйтесь подходящим адаптером.

6 Возьмите резервуар для молока. Переведите регулятор подачи пара в положение «Вставить/ Извлечь». Нажмите кнопку фиксации крышки и потяните её вверх, чтобы снять.

7 Заполните молоком комнатной температуры резервуар для молока.

8 Нажмите кнопку фиксации крышки и закройте крышку до щелчка.

9 Настройте плотность молочной пены регулятором подачи пара (движением по часовой стрелке уменьшайте плотность, против часовой — увеличивайте).

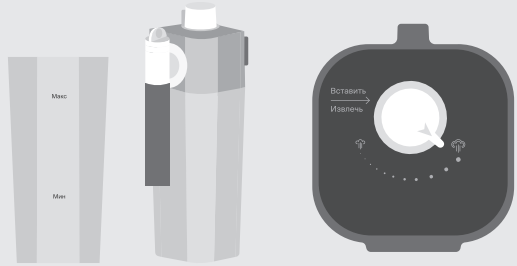

10 Установите резервуар для молока, вставив его в разъём на кофеварке до щелчка.

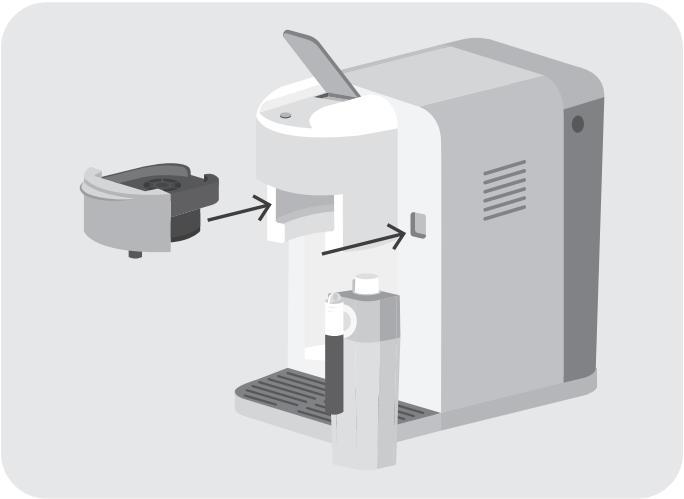



11 Нажмите кнопку желаемого напитка.

12 Поставьте чашку для кофе на поддон для капель с решёткой.

13 Отрегулируйте капучинатор так, чтобы он был опущен в чашку.

14 Нажмите кнопку желаемого напитка.

4.3 Использование адаптера для капсул Nespresso®

1. Подготовьте кофеварку к работе (см. раздел «Подготовка к использованию»).
2. Поднимите рычаг.
3. Откройте крышку адаптера и вставьте капсулу в камеру.

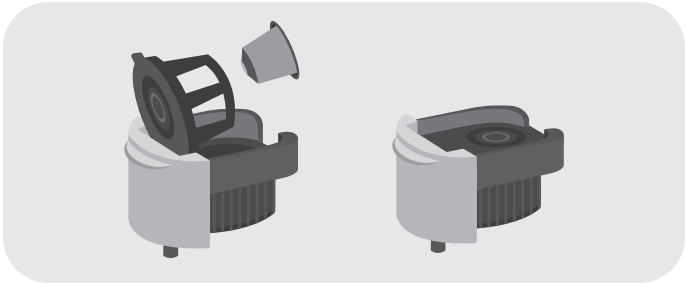

4. Закройте крышку адаптера и установите его в кофеварку.
5. Опустите рычаг.
6. Поставьте чашку для кофе на поддон для капель с решёткой.
7. Нажмите кнопку желаемого напитка.

4.4 Использование адаптера для капсул Dolce Gusto®

1. Подготовьте кофеварку к работе (см. раздел «Подготовка к использованию»).
2. Поднимите рычаг.
3. Откройте крышку адаптера и вставьте капсулу в камеру.

Nespresso®, Dolce Gusto® являются зарегистрированными товарными знаками компании Société des Produits Nestlé S.A. C.H (Сосьете Де Продюи Нестле С.А.). Производитель кофемашины и/или продавец не связан с правообладателем и размещает информацию исключительно с целью указания совместимого формата капсул.

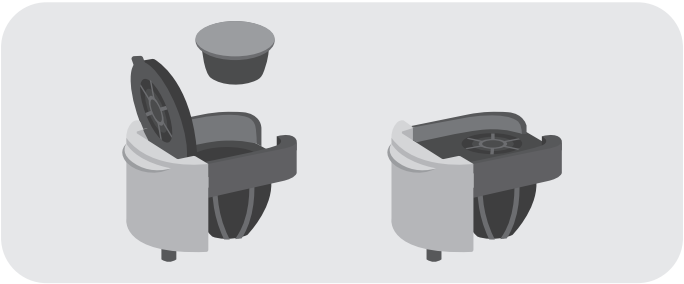

4 Закройте крышку адаптера и установите его в кофеварку.

5 Опустите рычаг.

6 Поставьте чашку для кофе на поддон для капель с решёткой.

7 Нажмите кнопку желаемого напитка.

4.5 Использование регулятора подачи пара

1 Чтобы достать или установить резервуар для молока, переводите регулятор в положение «Вставить/ Извлечь».

2 Для настройки плотности пены установите регулятор в необходимом промежутке положения.

3 Для очистки капучинатора наполните резервуар для молока водой и установите его. Опустите капучинатор в ёмкость и нажмите — кофеварка запустит режим автоочистки.



4.6 Использование подставки для маленькой чашки

1 Откройте подставку для маленькой чашки, потянув её на себя.

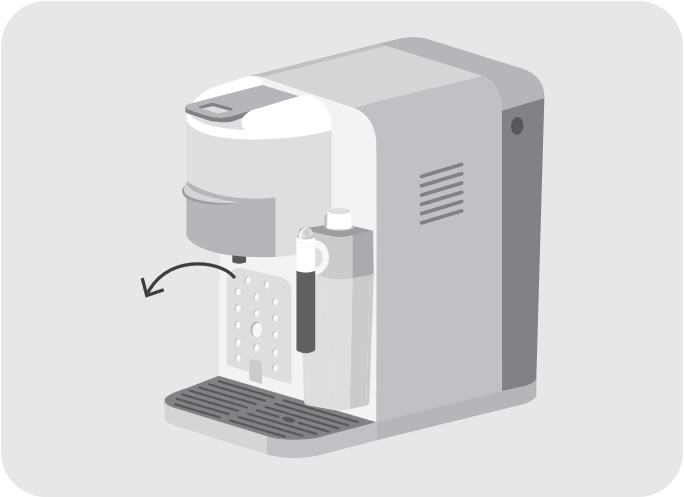

2 Установите маленькую чашку на подставку.



4.7 Функция автоотключения при отсутствии воды

Когда вода в резервуаре кофеварки закончится во время её работы, прозвучит звуковой сигнал, все индикаторы погаснут, а индикатор ⏻ будет мигать.

Чтобы продолжить работу:

1. Добавьте чистую воду в резервуар до максимальной метки.
2. Нажмите ⏻. Кофеварка автоматически вернётся в режим ожидания.
3. Нажмите кнопку любого напитка, чтобы начать приготовление.

4.8 Функция вспенивания молока

1. Возьмите резервуар для молока. Переведите регулятор подачи пара в положение «Вставить/Извлечь». Нажмите кнопку фиксации крышки и потяните её вверх, чтобы снять.
2. Заполните молоком комнатной температуры резервуар для молока.
3. Нажмите кнопку фиксации крышки и закройте крышку до щелчка.
4. Настройте плотность молочной пены регулятором подачи пара (движением по часовой стрелке уменьшайте плотность, против часовой — увеличивайте).
5. Установите резервуар для молока, вставив его в разъём на кофеварке до щелчка.
6. Поставьте чашку для кофе на поддон для капель с решёткой.
7. Отрегулируйте капучинатор так, чтобы он был опущен в чашку.
8. Нажмите  и  на панели управления.

Техническое обслуживание и уход

05

5.1 Общие рекомендации

- Перед очисткой выключите кофеварку от сети питания и дайте ей полностью остыть (за исключением случаев использования автоматической очистки).
- Корпус кофеварки протирайте мягкой увлажнённой тканью.
- Не используйте для очистки устройства абразивные чистящие средства, средства для мытья стёкол или универсальные моющие средства.
- Не погружайте кофеварку и шнур питания в воду или под струю воды.
- Не мойте в посудомоечной машине детали кофеварки.
- Для поддержания работоспособности кофеварки проводите регулярное техническое обслуживание.

5.2 Автоматическая очистка

1. Наполните водой до максимальной отметки резервуары для воды.
2. Включите кофеварку и дождитесь, когда она завершит предварительный нагрев.
3. Поставьте ёмкость на поддон для капель.

4 Для очистки капучинатора наполните резервуар для молока водой и установите его. Опустите капучинатор в ёмкость.

5 Нажмите ✨ — кофеварка запустит режим автоочистки.

5.3 Очистка деталей кофеварки

1 Убедитесь, что кофеварка отключена.

2 Достаньте из кофеварки адаптер и резервуар для воды.

3 Отсоедините резервуар для молока.

4 Достаньте поддон для капель, потянув его на себя. Далее потяните вверх решётку, чтобы её снять.

5 Очистите резервуары, поддон, решётку и адаптер проточной водой с использованием мягкого моющего средства. Затем высушите их мягкой чистой тканью.

- Резервуар для воды и адаптеры очищайте не реже одного раза в неделю. Резервуар для молока — после каждого использования.

- Для лучшей очистки резервуара для молока разберите его:

1 Поверните регулятор подачи пены до положения «Вставить/Извлечь» и продолжите поворачивать по часовой стрелке с небольшим усилием. Регулятор поднимется — можно потянуть его вверх и достать.

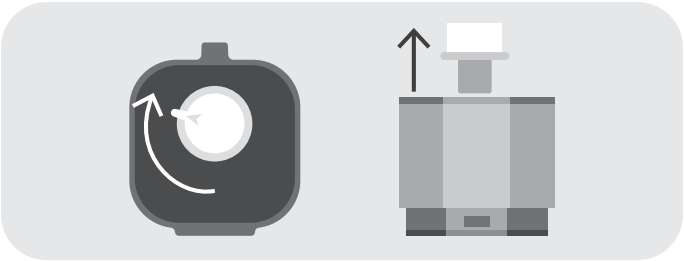

2 Поверните капучинатор против часовой стрелки до упора и потяните на себя. Снимите металлическую часть капучинатора, потянув с небольшим усилием.

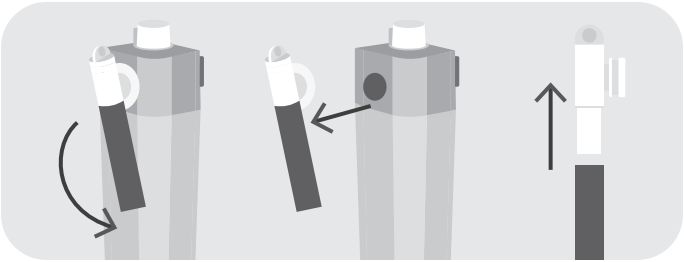

3 Нажмите кнопку фиксации крышки и потяните крышку вверх.

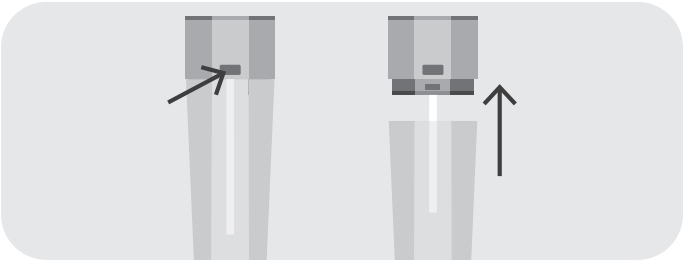

4 Переверните крышку и достаньте трубочку для подачи молока, потянув вверх.

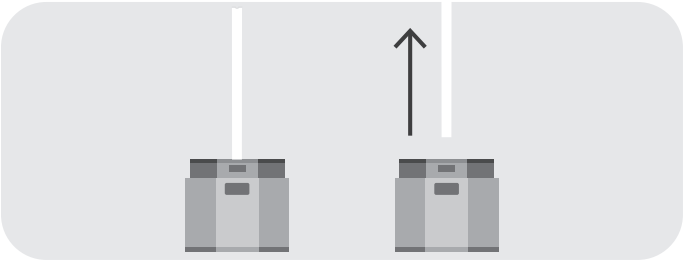

- После очистки высушите все детали и соберите резервуар для молока в обратном порядке.

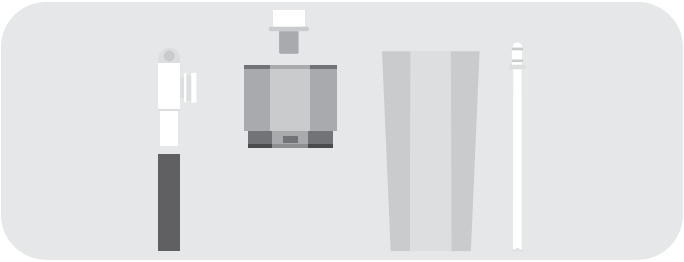

5.4 Удаление накипи

Для эффективной работы кофемашины рекомендуется регулярно проводить удаление накипи. О необходимости декальцинации сигнализируют мигающие кнопки и .

1. Влейте раствор для удаления накипи в резервуар для воды и наполните резервуар водой до максимального уровня.
2. Включите кофеварку и дождитесь, когда она завершит предварительный нагрев.
3. Установите на поддон для капель ёмкость для жидкости.
4. Нажмите и удерживайте и в течение 3 секунд. Кофеварка перейдёт в режим удаления накипи. Прозвучал звуковой сигнал — очистка завершена.
5. Заполните резервуар для воды чистой водой. Затем нажмите — чистая вода пройдёт через всю водопроводную систему кофеварки.

   Повторите этот шаг 5 раз.

Кофеварка запустит режим удаления накипи независимо от того, установлен ли резервуар для молока.

Устранение неисправностей

06

- К ремонтным работам допускаются только квалифицированные специалисты.
- Незначительные неисправности можно устранить по инструкции ниже.

Неисправность	Возможные причины	Способы устранения
Кофеварка не включается	Кофеварка не подключена к сети питания	Подключите устройство к сети питания
	Кофеварка не включена	Нажмите ⏻
Кофе не наливается	В резервуаре для воды недостаточно воды	Заполните резервуар водой
	Резервуар для воды установлен неправильно	Убедитесь, что резервуар установлен правильно
	Предварительный нагрев устройства не завершён	Дождитесь окончания предварительного нагрева. Все кнопки будут непрерывно гореть
	Кофеварка не включена	Убедитесь, что устройство включено

Кофе водянистый, слабый	Слишком крупный помол или кофе не был утрамбован	Используйте кофе мелкого помола и утрамбуйте кофе темпером
	Недостаточное количество молотого кофе	Увеличьте количество молотого кофе (одна чашка = одна мерная ложка)
Кофе слишком крепкий	Слишком большое количество молотого кофе	Уменьшите количество молотого кофе (одна чашка = одна мерная ложка) и утрамбуйте его темпером
	Слишком мелкий помол кофе	Используйте кофе более крупного помола
	Есть различия в капсулах одной и той же партии	В одной партии кофейных капсул могут быть различия, это нормально
	Кофейная капсула расположена неправильно	Правильно располагайте кофейную капсулу (см. раздел «Эксплуатация кофеварки»)
В процессе приготовления начала мигать ⏻, прозвучал сигнал, погасли другие кнопки	Сработала функция автоотключения при отсутствии воды	Добавьте воду в резервуар до максимальной отметки, нажмите ⏻, затем кнопку любого напитка

- Если проблема не приведена в перечне или не решается предложенным способом, обратитесь к квалифицированному специалисту.

Гарантия

07

Официальная гарантия: 1 год.
Срок службы: 3 года.

Период официальной гарантии и срока службы устройства отсчитывается с даты продажи конечному покупателю.

7.1 Негарантийные случаи

Изготовитель гарантирует отсутствие производственных дефектов и дефектов материалов при использовании устройства и аксессуаров в соответствии с этой инструкцией.

Гарантия не распространяется на следующие случаи:

- повреждения, возникшие из-за неправильного использования, механического или другого внешнего воздействия, контакта с жидкостью или огнём;
- повреждения, возникшие из-за неквалифицированного вмешательства;
- естественный износ устройства и комплектующих.

Изготовитель не несёт ответственности за ущерб, вызванный использованием не по назначению или с нарушением требований, установленных этой инструкцией. В случае неисправности обратитесь к квалифицированному специалисту.

Технические характеристики

08

Модель	TCM07EA
Тип товара	Кофеварка
Напряжение	220–240 В~, 50 Гц
Мощность	1 350 Вт
Материал корпуса	Пластик, сталь
Защита от поражения электротоком	Класс I
Давление	20 бар
Ёмкость резервуара для воды	1,1 л
Тип индикации	Светодиодная
Ёмкость резервуара для молока	0,15 л
Панель управления	Сенсорная
Встроенный капучинатор	Есть
Тип капучинатора	Автоматический
Тип кофе	Молотый/Nespresso®/Dolche Gusto®
Длина электрошнура	0,7 м
Габаритные размеры	179 × 300 × 309 мм
Масса	3,75 кг

Комплектация

09

Наименование	Количество
Кофеварка	1 шт.
Фильтр для кофе	2 шт.
Темпер	1 шт.
Адаптер для молотого кофе	1 шт.
Адаптер для капсул Nespresso® 30:37 мм	1 шт.
Адаптер для капсул Dolche Gusto® 35:54 мм	1 шт.
Поддон для сбора капель	1 шт.
Решётка поддона	1 шт.
Резервуар для воды	1 шт.
Резервуар для молока	1 шт.
Инструкция пользователя	1 шт.
Краткая инструкция пользователя	1 шт.

Изготовитель постоянно работает над усовершенствованием устройств. В связи с этим форма, комплектация и технические характеристики пылесоса могут быть изменены без предварительного уведомления.

Если у устройства есть какие-либо различия с этой инструкцией, преимущественную силу имеет продукт.

Продукция сертифицирована в соответствии с законодательством РФ. Информацию о подтверждении соответствия товара вы можете получить на сайте tuvio.ru.

Импортёр	ООО «Маркет.Трейд»
Адрес местонахождения	121099, Россия, г. Москва, Новинский б-р, д. 8
Адрес электронной почты	info@tuvio.ru
Изготовитель	Винд Мобилити Текнолоджи (Пекин) Лимитед
Адрес местонахождения	Китай, Пекин, Донченг дистрикт, Наньчжуган Хутонг 2, строение 1, 13 этаж, помещ. 11605
Страна производства	Китай
Дата изготовления	См. на устройстве
Версия	UM-02

Узнать больше
о бренде Tuvio
и связаться
с поддержкой