NAVODILA ZA UPORABO
USER MANUAL
GEBRAUCHSANWEISUNG

KAVNI MLINČEK
COFFEE GRINDER
KAFFEEMÜHLE

KMA



www.eurel-products.si

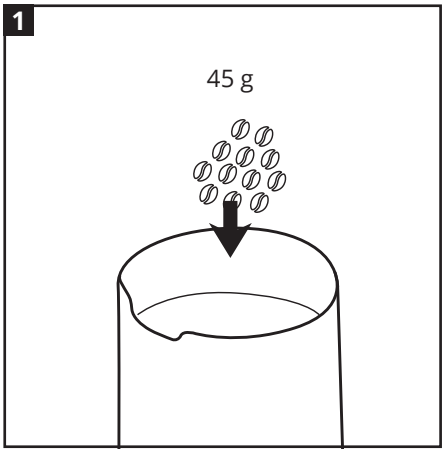
1
45 g

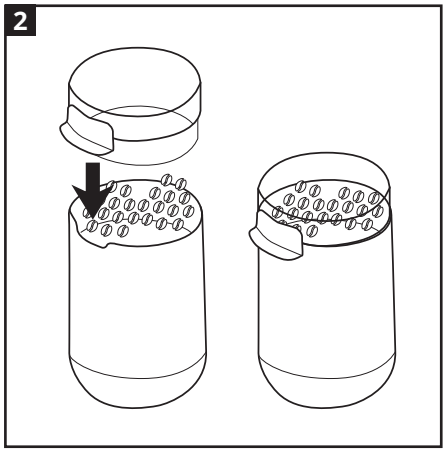
2

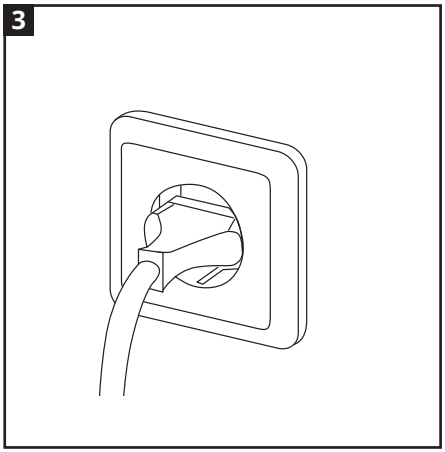
3

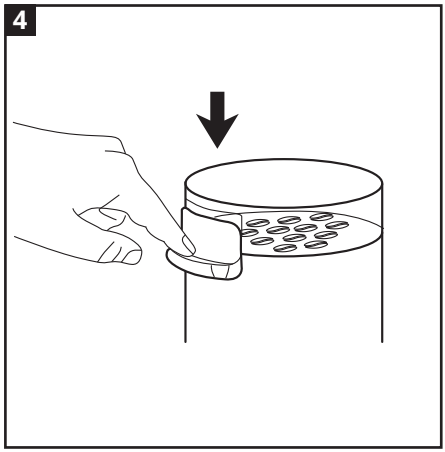
4

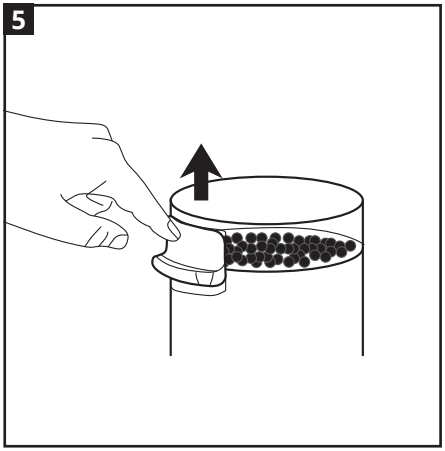
5

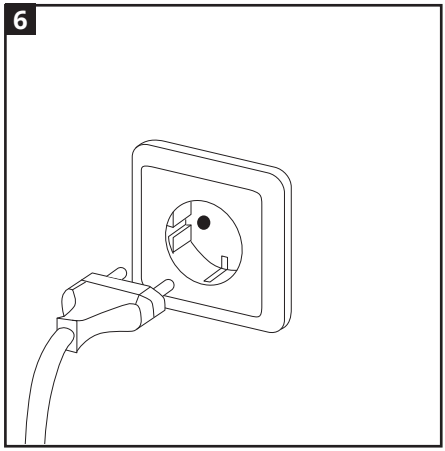
6

7

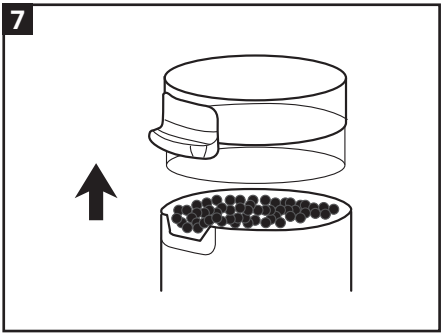

8

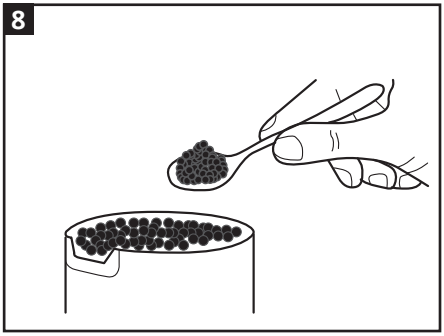

9

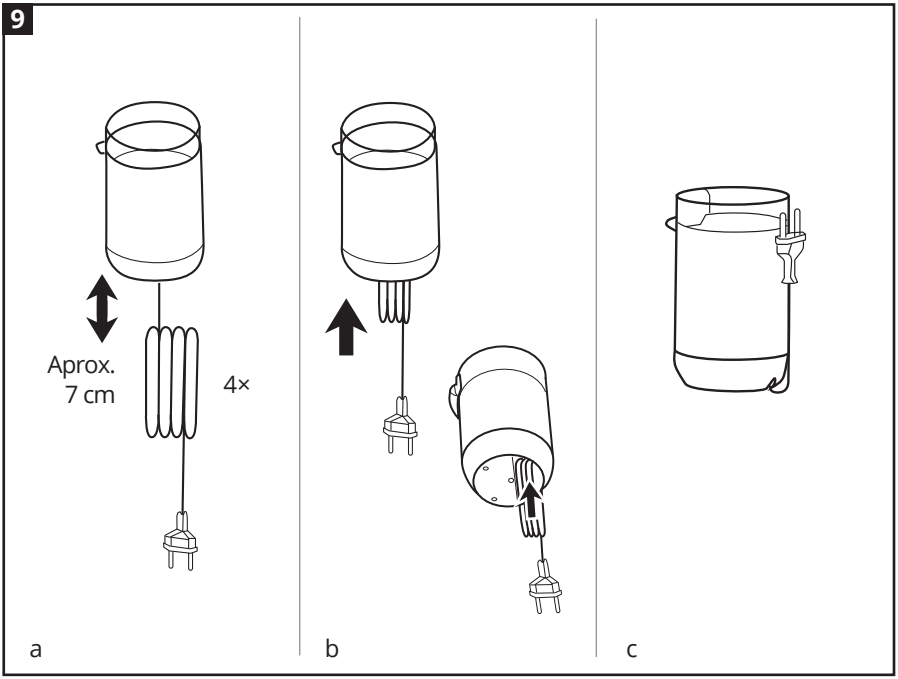

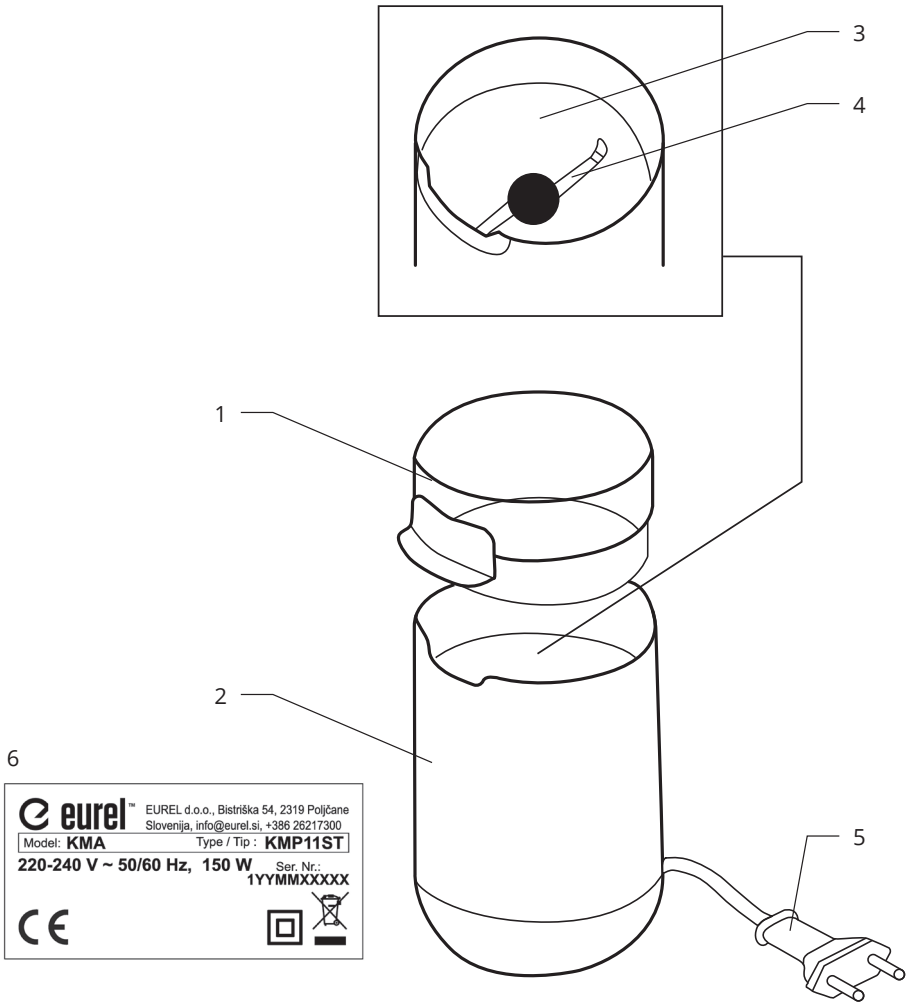

SLO

1. Prozoren pokrov z vklopnim gumbom
2. Ohišje
3. Mlevna posoda
4. Nož
5. Omrežni priključni kabel
6. Napisna tablica

ANG

1. Transparent lid with On/Off button
2. Housing
3 Grinding bowl
4 Blade
5 Power cord
6. Nameplate

DE

1. Transparente Abdeckung mit Einschalttaste
2. Gehäuse
3. Mahlbecher
4. Messer
5. Netzkabel
6. Typenschild



Optično preberite QR kodo ali obiščite spletno stran. Tukaj boste lahko pridobili podrobnejše podatke o aparatu, dodatna navodila o uporabi aparata ter njegovih pripomočkih.

www.eurel-products.si/manual

ČESTITAMO ZA NAKUP VAŠEGA NOVEGA APARATA.

Dodatne informacije o naših proizvodih lahko najdete na naši spletni strani www.eurel.si

Vsebina

POMEMBNA VARNOSTNA NAVODILA 6
VARNOSTNA NAVODILA ZA UPORABO APARATA 8
ZMOGLJIVOST 8
MLETJE 8
ČIŠČENJE 9
OKOLJE 9
GARANCIJA IN SERVIS 10

POMEMBNA VARNOSTNA NAVODILA

- Pred prvo uporabo aparata pozorno preberite navodila za uporabo ter jih shranite, če bi jih v prihodnosti še potrebovali. V primeru uporabe, ki ni v skladu z navodili, proizvajalec ne prevzema nobene odgovornosti.
- Ta naprava je namenjena izključno uporabi v zasebnih gospodinjstvih in ne v poslovne namene.
- Aparat hranite izven dosega otrok. Otrokom preprečite dostop do aparata in omrežnega priključnega kabla (5) ter jim ne dovolite, da bi aparat uporabljali. Otroci se ne smejo igrati z aparatom, naj ga ne čistijo in naj ne izvajajo vzdrževalnih opravil na njem.
- Osebe z zmanjšanimi fizičnimi, senzoričnimi in umskimi zmožnostmi ali s pomanjkljivim znanjem ter izkušnjami lahko uporabljajo ta aparat pod ustreznim nadzorom ali če so prejele ustrezna navodila glede varne uporabe aparata in če razumejo nevarnosti, ki so povezane z uporabo aparata.
- Preverite, če navedena napetost na napisni tablici ustreza značilnostim električne napeljave v vašem domu.
- Aparat je namenjen le domači uporabi, v zaprtih prostorih, na nadmorski višini, ki ne presega 2000 m. n. v.
- Omrežni priključni kabel (5) iz omrežne vtičnice povlecite vedno za vtikač in nikoli samega kabla.
- Takoj po končani uporabi izključite aparat iz električnega omrežja. Aparat mora biti izključen tudi med vsakim čiščenjem.
- Ne uporabljajte aparata, če ta ne deluje pravilno ali če je poškodovan. Če pride do tega, prosimo, pokličite pooblaščen servisni center.
- Ne odprite pokrova (1), dokler se rezilo (4) povsem ne ustavi.
- Kakršenkoli poseg, ki ne sodi v redno čiščenje in

vzdrževanje, sme opraviti le pooblaščen serviser.
- Nikoli ne potopite aparata, omrežnega priključnega kabla (5) ali vtikača v vodo ali v drugo tekočino.
- Pazite, da električni priključni kabel (5) ne bo visel iz delovne površine in da ne bo v dosegu otrok.
- Omrežni priključni kabel (5) ne sme biti v bližini virov toplote oz. se teh ne sme dotikati; prav tako ne sme biti postavljen na oster rob.
- Omrežni priključni kabel (5) ne prepogibajte ali stiskajte in ga speljite tako, da nihče ne more stopiti nanj ali se spotakniti čezenj.
- Če sta omrežni priključni kabel (5) ali vtikač poškodovana, ne uporabljajte aparata. Da se izognete tveganju, naj te dele zamenja le pooblaščen serviser.
- Za vašo lastno varnost priporočamo, da uporabljate le pripomočke ter nadomestne dele, namenjene uporabi z vašim aparatom.



Ta oprema je označena v skladu z evropsko smernico 2012/19/EU o odpadni električni in elektronski opremi (waste electrical and electronic equipment - WEEE). Smernica opredeljuje zahteve za zbiranje in ravnanje z odpadno električno in elektronsko opremo, ki veljajo v celotni Evropski Uniji.

VARNOSTNA NAVODILA ZA UPORABO APARATA

- Kavni mlin bo deloval le pod pogojem, da pravilno namestite pokrov (1), na katerem je vklopni gumb.
- Ker se kava med mletjem segreva naj cikel nikoli ne traja dlje kot 30 s pri maksimalni polnitvi.
- Zapored lahko opravite le največ tri cikle. Nato pustite aparat, da se ohladi.
- Kadar aparata ne uporabljajte ali kadar ga čistite, prekinite dovod električne energije (izvlecite vtič omrežnega priključnega kabla (5) iz vtičnice).
- V primeru poškodb aparata ali omrežnega priključnega kabla (5) popravilo prepustite strokovnjaku.

ZMOGLJIVOST

- V mlevno posodo (3) lahko nasujete do 45 g kavnih zrn (6 jušnih žlic), kar zadošča za pripravo šestih skodelic kave.
- Če želite fino mleto kavo, meljite manjše količine.

MLETJE

- Pred prvo uporabo napravo dobro obrišite s suho krpo, še posebej predele v stiku z mletimi živili.
- Izvlecite omrežni priključni kabel (5) iz za to namenjenega prostora.
- Napravo postavite na ravno površino.

  Slika 1
- Mlevno posodo (3) napolnite z želeno količino kavnih zrn.

  Slika 2
- Na aparat postavite pokrov z vklopnim gumbom (1).

  Slika 3
- Napravo povežite z omrežno napetostjo.

  Slika 4
- Vklopni gumb pritisnite navzdol.
- Kako fino ali grobo je kava zmleta, je odvisno od količine nasute kave in časa mletja. Okvirni napotki o količini in časih mletja so zbrani v tabeli v nadaljevanju.

  Slika 5
- Sprostite vklopni gumb in počakajte, da se nož (4) ustavi.

  Slika 6
- Izvlecite vtič omrežnega priključnega kabla (5) iz omrežja.

  Slika 7
- Pred odprtjem pokrova (1), potresite aparat, da se zmleta vsebina poravna v mlevnem prostoru. S tem preprečite razsutje ob odpiranju aparata.
- Priporočamo, da željeno zrnatost mletja preverjate skozi prozoren pokrov (1), ki ga med posameznimi fazami mletja ne odpirajte.

Slika 8
- Iz mlevne posode (3) odstranite mleto kavo.
- Priporočamo, da mleto kavo v celoti odstranite iz aparata, neporabljeno kavo pa shranite v nepredušno posodico.
- Po vsaki uporabi aparat temeljito očistite.

Slika 9
- Zaradi enostavnejšega pospravljanja aparata predlagamo, da omrežni priključni kabel (5) pospravite v za to predviden prostor. Preko prstov roke pripravite svitek štirih ovojev ter ga potisnite v omenjeni prostor. Podrobnejša navodila so na voljo na povezavi z dostopom preko QR kode.

Kava:

Količina / Čas	10 s	20 s	30 s
15 g (2 jušni žlici)	zelo grobo	fino	/
30 g (4 jušne žlice)	zelo grobo	srednje	fino
45 g (6 jušnih žlic)	/	srednje	fino

ČIŠČENJE
- Pred čiščenjem vedno izvlecite vtič omrežnega priključnega kabla (5) iz omrežne vtičnice!
- Mlevno posodo (3) očistite s ščetko ali suho krpo.
- Ohišje (2) lahko z zunanje strani obrišete z vlažno krpo.
- Pokrov kavnega mlina (1) lahko čistiti s ščetko, krpo ali ga ročno operete.

OKOLJE
Aparata po preteku življenjske dobe ne zavrzite skupaj z običajnimi gospodinjskimi odpadki, temveč ga odložite na uradnem zbirnem mestu za recikliranje. Tako pripomorete k ohranitvi okolja.

GARANCIJSKA IZJAVA

APARAT JE NAMENJEN IZKLJUČNO ZA UPORABO V GOSPODINJSTVU.

IZJAVLJAMO:
- da bo izdelek v garancijskem roku pravilno deloval v okviru tehničnih specifikacij, v kolikor ga boste uporabljali v skladu z njegovim namenom in navodili za uporabo.
- da bomo na vašo zahtevo, v kolikor bo podana v garancijskem roku, na svoje stroške poskrbeli za odpravo okvar in pomanjkljivosti na izdelku, zaradi katerih izdelek ne bi deloval pravilno, najkasneje v 45 dneh od dneva prijave okvare.

Izdelek, ki ne bo popravljen v omenjenem roku, bomo na vašo zahtevo zamenjali z novim. Za čas popravila se podaljša garancijski rok. Garancija začne veljati z dnem prodaje na drobno, kar dokažete s priloženim garancijskim listom in potrjenim originalnim računom (ime in sedež podjetja, ki je izdelek prodalo na drobno, pečat, datum prodaje ter podpis prodajalca).

POPRAVILA V GARANCIJSKI DOBI
Za popravila v garancijski dobi uveljavite garancijo z originalnim računom. Zahtevku predložite tudi priložen garancijski list aparata. Garancijski rok znaša 24 mesecev in prične teči z dnem izročitve blaga potrošniku.

Opozorilo!
Firma in sedež prodajalca ter datum izročitve blaga potrošniku sta razvidna iz predloženega računa, ki je kot priloga sestavni del garancijskemu listu in pogoj za njegovo veljavnost.

GARANCIJA PRENEHA V PRIMERU:
- neupoštevanja navodil za uporabo,
- popravila, ki ga je opravila nepooblaščena oseba,
- vgraditve neoriginalnih sestavnih delov izdelka,
- neprimernega ravnanja z izdelkom,
- poškodb, nastalih zaradi mehanskih udarcev po krivdi kupca oziroma tretje osebe,
- višje sile (poplava, strela, požar,..),
- uporabe aparata v poklicnih in pridobitvenih dejavnosti.

PRIJAVA OKVAR
Za zagotovitev hitre obdelave vašega primera vas prosimo, da sledite naslednjim napotkom.
Pred ponovnim zagonom izdelka preberite priloženo dokumentacijo in si poglejte video navodila na strani Eurelovi servisni strani: https://eurel-products.si/servis/. V kolikor težave na tak način ne morete odpraviti, se obrnite na:

EURELOV CENTER ZA POMOČ UPORABNIKOM

080 72 72
02 621 73 99
customer.service@eurel.si

Delovni čas Eurelovega centra za pomoč uporabnikom: od ponedeljka do petka, od 08:00 – 14:00

Pred prijavo okvare si pripravite:
- opis težave,
- račun, ki dokazuje nakup izdelka,
- TIP in serijsko številko izdelka.

V kolikor težave ne bo mogoče rešiti na omenjen način, se bomo z vami dogovorili o predaji izdelka na servis.

Vse potrebne informacije vam bodo v tem primeru posredovale osebe v našem klicnem centru.

NAKUP REZERVNIH DELOV
Seznam rezervnih delov in dokupnega programa je na voljo na spletni strani proizvajalca.

ČAS ZAGOTOVLJENEGA SERVISIRANJA
Čas zagotovljenega servisiranja je 3 leta po izteku garancijske dobe. Za nakup rezervnih delov ali servisiranje izdelka po poteku garancijske dobe, se obrnite na Eurelov center za pomoč uporabnikom.

Pomembno!
Pridružujemo si pravico do sprememb garancijskih pogojev. Aktualni pogoji so na voljo na spletni strani proizvajalca. Garancija ter uveljavljanje zahtevkov iz naslova garancije ne izključuje pravic potrošnika, ki izhajajo iz naslova odgovornosti prodajalca za napake na blagu.

Za garancijske pogoje in servisiranje aparata jamči:

Eurel, d. o. o.
Bistriška cesta
2319 Poljčane
Slovenija
eurel-products.si

GARANCIJSKI LIST

DAJALEC GARANCIJE	**Eurel, d.o.o., Bistriška cesta 54, 2319 Poljčane, Slovenija**
Ime, sedež in žig podjetja, ki je proizvod prodalo:	
Naziv proizvoda:	
Tip proizvoda:	
Serijska št.:	
Datum prodaje:	
Žig in podpis:	



Scan the QR code or visit the website. There you can find detailed information about the device and its accessories, as well as additional instructions on the use of the device.

www.eurel-products.si/manual

CONGRATULATIONS ON YOUR NEW DEVICE.

Additional information on our products can be found on our website www.eurel.si.

Contents

IMPORTANT SAFETY INSTRUCTIONS 13
SAFETY INSTRUCTIONS FOR USING THE APPLIANCE 15
CAPACITY 15
GRINDING 15
CLEANING 16
ENVIRONMENT 16
WARRANTY STATEMENT 17

IMPORTANT SAFETY INSTRUCTIONS

- Before using the appliance for the first time, read the instructions carefully and keep them in case you need them in the future. In the event of use contrary to the instructions, the manufacturer accepts no liability.
- This appliance is intended for use in private households only, not for commercial purposes.
- Keep the device out of reach of children. Prevent children from reaching the device and the power cord (5), and do not let them use the device. Children must not play with device, clean it, or perform maintenance on it.
- Persons with reduced physical, sensory or mental capacities or with insufficient knowledge and experience may use this appliance under appropriate supervision or if they have received adequate instructions on the safe use of the appliance and if they understand the dangers involved in using the appliance.
- Check that the voltage indicated on the nameplate corresponds to that of the electrical installation in your home.
- The appliance is intended for domestic use only, indoors, at altitudes not exceeding 2000 m above sea level.
- Always pull the power cord (5) out of the socket by the plug, never by the cord.
- Unplug the appliance from the power network immediately after use. The appliance must also be unplugged during each cleaning.
- Do not use the appliance if it is not working properly or if it is damaged. If it does get damaged, please call an authorised service centre.
- Do not open the lid (1) until the blade (4) has come to a complete stop.

- Any intervention that does not fall within the scope of regular cleaning and maintenance may only be carried out by an authorised repairman.
- Never immerse the appliance, the power cord (5) or the plug in water or other liquids.
- Make sure that the power cord (5) is not hanging from the work surface and that it is out of children's reach.
- The power cord (5) must not be near nor touching heat sources and must not be placed on a sharp edge.
- Do not bend or pinch the power cord (5), and it must be routed in such a way that no one can step on it or trip over it.
- Do not use the appliance if the power cord (5) or the plug is damaged. To avoid risk, these parts should only be replaced by an authorised repairman.
- For your own safety, we recommend that you only use accessories and spare parts intended for use with your appliance.



This equipment is labelled in accordance with the European Directive 2012/19/EU on waste electrical and electronic equipment (WEEE). The Directive defines the requirements for the collection and management of waste electrical and electronic equipment that apply throughout the European Union.

SAFETY INSTRUCTIONS FOR USING THE APPLIANCE

- The coffee grinder will only work if the lid (1) with the On/Off button is correctly fitted.
- As the coffee heats up during grinding, the cycle should never last longer than 30 seconds at maximum fill.
- You can only perform a maximum of three cycles in a row. Then leave the appliance to cool down.
- When you are not using the appliance or when you are cleaning it, disconnect the power supply (unplug the power cord plug (5) from the socket).
- In case of damage to the appliance or to the power cord (5), leave the repair to a professional.

CAPACITY

- The grinding bowl (3) can hold up to 45 g of coffee beans (6 tablespoons), enough to make six cups of coffee.
- If you prefer finely ground coffee, grind smaller quantities.

GRINDING

- Before using the appliance for the first time, wipe it well with a dry cloth, especially the surfaces that will be in contact with the ground beans.
- Pull the power cord (5) out of its space.
- Place the appliance on a flat surface.

Picture 1

- Fill the grinding bowl (3) with the desired quantity of coffee beans.

Picture 2

- Place the lid with the On/Off button (1) on the appliance.

Picture 3

- Connect the device to the mains voltage.

Picture 4

- Press the On/Off button down.
- How finely or coarsely the coffee is ground depends on the amount of ground coffee and the duration of grinding. Indicative guidance on grinding quantities and times is given in the table below.

Picture 5

- Release the On/Off button and wait for the blade (4) to stop.

Picture 6

- Unplug the power cord plug (5) from the mains.

Picture 7

- Before opening the lid (1), shake the appliance so that the ground contents settle in the grinding bowl. This prevents spillage when the appliance is opened.
- We recommend that you check the grain size through the transparent lid (1), which you should not open between grinding stages.

Picture 8

- Remove the ground coffee from the grinding bowl (3).
- We recommend removing the ground coffee completely from the appliance and storing the unused coffee in an airtight container.
- Clean the appliance thoroughly after each use.

Picture 9

- For easier storage of the appliance, we suggest that you put the power cord (5) into the space provided for this purpose. With your fingers, make a coil of four turns and place it into that space. More detailed instructions are available at the QR code access link.

Coffee:

Quantity / Time	10 s	20 s	30 s
15 g (2 tablespoons)	very rough	fine	/
30 g (4 tablespoons)	very rough	medium	fine
45 g (6 tablespoons)	/	medium	fine

CLEANING

- Always unplug the power cord (5) from the mains socket before cleaning!
- Clean the grinding bowl (3) with a brush or dry cloth.
- The outside of the housing (2) can be wiped with a damp cloth.
- You can clean the lid of the coffee grinder (1) with a brush, a cloth, or by hand.

ENVIRONMENT

At the end of its service life, do not dispose of the appliance with normal household waste, take it to an official recycling centre instead. In this way, you are helping to preserve the environment.

WARRANTY STATEMENT

THE APPLIANCE IS INTENDED FOR HOUSEHOLD USE ONLY.

WE DECLARE:
- that the product will function correctly within the warranty period within the technical specifications, as long as you use it in accordance with its purpose and instructions for use.
- that at your request, if it is given within the warranty period, we will, at our own expense, take care of eliminating defects and deficiencies on the product that would cause the product to not function properly.

The warranty begins on the day of retail sale, which is evidenced by the attached warranty card and certified invoice (name and headquarters of the company that sold the product, stamp, date of sale and signature of the seller).

REPAIRS DURING THE WARRANTY PERIOD
For repairs within the warranty period, claim the warranty with the original invoice. Please also submit the attached warranty card of the device to the request.
The warranty period is 24 months and begins on the day the goods are handed over to the buyer.

Warning!
The name and address of the seller and the the handover of the goods to the buyer can be seen from the invoice, which is a mandatory attachment to the warranty card and a condition for its validity.

THE WARRANTY TERMINATES IN THE CASE OF:
- failure to follow the instructions for use,
- repairs carried out by an unauthorized person,
- installation of non-original components of the product,
- improper handling of the product,
- injuries caused by mechanical impacts due to the fault of the buyer or a third party,
- force majeure (flood, lightning, fire,...),
- use of the device in professional and gainful activities.

REPORTING A PRODUCT DEFECT
To ensure that your case is processed quickly, please follow the instructions below.
Before restarting the product, read the attached documentation and watch the video instructions on the Eurel service page: https://eurel-products.si/servis/. If you cannot solve the problem in this way, please contact:

EUREL'S USER HELP CENTER
+386 2 621 73 99
customer.service@eurel.si

Working hours of the Eurel Help Desk:
Monday to Friday, 08:00 - 14:00

Before reporting a defect, prepare:
- description of the problem,
- invoice proving the purchase of the product,
- TYPE and serial number of the product.

If the problem cannot be solved that way, we will agree with you on handing over the product for service. In this case, all necessary information will be provided to you by our call center personnel.

SPARE PARTS
The list of spare parts is available on the website.

GUARANTEED SERVICING TIME
The time of guaranteed servicing is 3 years after the end of the warranty period. To purchase spare parts or service the product after the warranty period has expired, contact Eurel's customer service center.

Warning!
We reserve the right to change the warranty conditions. The current conditions are available on the manufacturer's website.
The guarantee and the enforcement of claims arising from the guarantee do not exclude the consumer's rights arising from the seller's responsibility for defects in the goods.

Warranty terms and appliance service are guaranteed by:

Eurel, d. o. o.
Bistriška cesta
2319 Poljčane
Slovenija
eurel-products.si

CERTIFICATE OF GUARANTEE

PROVIDER OF THE GUARANTEE:	**Eurel, d.o.o., Bistriška cesta 54, 2319 Poljčane, Slovenija**
Name, address and seal of the seller:	
Product name:	
TYPE:	
Serial number:	
Date of sale:	
Signature:	



Scannen Sie den QR-Code oder besuchen Sie unsere Website. Dort erhalten Sie ausführliche Informationen sowie weitere Gebrauchsanweisungen für das Gerät und das passende Zubehör.

www.eurel-products.si/manual

HERZLICHEN GLÜCKWUNSCH ZUM KAUF IHRES NEUEN GERÄTS.

Weitere Informationen zu unseren Produkten finden Sie auf unserer Website www.eurel.si.

Inhalt

WICHTIGE SICHERHEITSHINWEISE 20
SICHERHEITSHINWEISE FÜR DIE VERWENDUNG DES GERÄTS 22
LEISTUNG 22
MAHLEN 22
REINIGUNG 23
UMWELT 23
GARANCIJA IN SERVIS 24

WICHTIGE SICHERHEITSHINWEISE

- Bevor Sie das Gerät zum ersten Mal benutzen, lesen Sie die Anleitung sorgfältig durch und bewahren Sie sie auf, falls Sie sie in Zukunft benötigen. Bei unsachgemäßer Verwendung übernimmt der Hersteller keine Haftung.
- Dieses Gerät ist nur für den Gebrauch in privaten Haushalten und nicht für gewerbliche Zwecke bestimmt.
- Das Gerät außerhalb der Reichweite von Kindern aufbewahren. Halten Sie Kinder vom Gerät und von der Anschlussleitung (Kabel) (5) fern und erlauben Sie ihnen nicht, das Gerät zu benutzen. Kinder dürfen mit dem Gerät nicht spielen, es nicht reinigen oder Wartungsarbeiten daran durchführen.
- Dieses Gerät darf von Personen mit verringerten physischen, sensorischen oder mentalen Fähigkeiten oder Mangel an Erfahrung und Wissen nur dann benutzt werden, wenn sie beaufsichtigt oder bezüglich des sicheren Gebrauchs des Geräts ausreichend unterwiesen wurden und die daraus resultierenden Gefahren verstehen.
- Prüfen Sie, ob die auf dem Typenschild angegebene Spannung mit den Eigenschaften der Elektroinstallation in Ihrem Zuhause übereinstimmt.
- Das Gerät ist nur für den Hausgebrauch in Innenräumen in einer Höhe von maximal 2000 Meter über dem Meeresspiegel bestimmt.
- Ziehen Sie das Netzkabel (5) immer am Stecker und niemals am Kabel selbst aus der Steckdose.
- Trennen Sie das Gerät sofort nach dem Gebrauch vom Stromnetz. Das Gerät muss auch vor jeder Reinigung ausgeschaltet werden.
- Benutzen Sie das Gerät nicht, wenn es nicht richtig funktioniert oder beschädigt ist. In diesem Fall wenden

Sie sich bitte an ein autorisiertes Servicecenter.
- Öffnen Sie den Deckel (1) erst, wenn das Messer (4) vollständig zum Stillstand gekommen ist.
- Jeder Eingriff, der nicht zur regelmäßigen Reinigung und Wartung gehört, darf nur von einem autorisierten Servicecenter durchgeführt werden.
- Tauchen Sie das Gerät, das Netzkabel (5) oder den Stecker niemals in Wasser oder andere Flüssigkeiten.
- Achten Sie darauf, dass das Netzkabel (5) nicht von der Arbeitsfläche hängt und für Kinder unerreichbar ist.
- Das Netzkabel (5) darf nicht in der Nähe von Wärmequellen verlegt werden bzw. diese berühren und darf auch nicht über scharfe Kanten verlegt werden.
- Knicken oder quetschen Sie das Netzkabel (5) nicht und verlegen Sie es so, dass niemand darauf treten oder darüber stolpern kann.
- Verwenden Sie das Gerät nicht, wenn das Netzkabel (5) oder der Stecker beschädigt ist. Um Risiken zu vermeiden, sollten diese Teile nur von einen autorisierten Servicecenter ausgetauscht werden.
- Zu Ihrer eigenen Sicherheit empfehlen wir, nur Zubehör und Ersatzteile zu verwenden, die für Ihr Gerät bestimmt sind.



Dieses Gerät ist gemäß der Richtlinie 2012/19/EU des Europäischen Parlaments und des Rates über Elektro- und Elektronik-Altgeräte (WEEE-Richtlinie) gekennzeichnet. Diese Richtlinie legt die Anforderungen für die Sammlung und Entsorgung von Elektro- und Elektronik-Altgeräten fest, die in der gesamten Europäischen Union gelten.

SICHERHEITSHINWEISE FÜR DIE VERWENDUNG DES GERÄTS

- Die Kaffeemühle funktioniert nur, wenn Sie die Abdeckung (1), auf der sich die Einschalttaste befindet, korrekt anbringen.
- Da sich der Kaffee beim Mahlen erhitzt, sollte der Zyklus bei maximaler Befüllung nie länger als 30 Sekunden dauern.
- Sie können maximal drei Zyklen hintereinander durchführen. Lassen Sie das Gerät danach abkühlen.
- Wenn das Gerät nicht benutzt oder gereinigt wird, trennen Sie es von der Stromversorgung (ziehen Sie den Stecker des Netzkabels (5) aus der Steckdose).
- Im Falle einer Beschädigung des Geräts oder des Netzkabels (5) überlassen Sie die Reparatur einem Fachmann.

LEISTUNG

- Der Mahlbecher (3) fasst bis zu 45 g Kaffeebohnen (6 Esslöffel), was für die Zubereitung von sechs Tassen Kaffee ausreicht.
- Wenn Sie fein gemahlenen Kaffee bevorzugen, mahlen Sie kleinere Mengen.

MAHLEN

- Wischen Sie das Gerät vor dem ersten Gebrauch gut mit einem trockenen Tuch ab, insbesondere die Stellen, die mit den gemahlenen Lebensmitteln in Berührung kommen.
- Ziehen Sie das Netzkabel (5) aus dem dafür vorgesehenen Fach heraus.
- Stellen Sie das Gerät auf eine ebene Fläche.

Abbildung 1

- Füllen Sie den Mahlbecher (3) mit der gewünschten Menge an Kaffeebohnen.

Abbildung 2

- Stellen Sie den Deckel mit der Einschalttaste (1) auf das Gerät.

Abbildung 3

- Schließen Sie das Gerät an das Stromnetz an.

Abbildung 4

- Drücken Sie die Einschalttaste nach unten.
- Wie fein oder grob der Kaffee gemahlen wird, hängt von der Menge des gemahlenen Kaffees und der Dauer des Mahlens ab. In der folgenden Tabelle finden Sie Anhaltswerte zu Menge und Dauer des Mahlens.

Abbildung 5

- Lassen Sie die Einschalttaste los und

warten Sie, bis das Messer (4) zum Stillstand kommt.
Abbildung 6

- Ziehen Sie den Stecker des Netzkabels (5) aus der Steckdose.
Abbildung 7
- Schütteln Sie das Gerät vor dem Öffnen des Deckels (1), damit sich der gemahlene Inhalt im Mahlbecher absetzt. Dies verhindert das Verschütten beim Öffnen des Geräts.
- Wir empfehlen Ihnen, den gewünschten Mahlgrad durch den transparenten Deckel (1) zu kontrollieren, der zwischen den einzelnen Mahlzyklen nicht geöffnet werden sollte.
Abbildung 8
- Nehmen Sie den gemahlenen Kaffee aus dem Mahlbecher (3).
- Wir empfehlen, den gemahlenen Kaffee vollständig aus dem Gerät zu entfernen und den nicht verwendeten Kaffee in einem luftdichten Behälter aufzubewahren.
- Reinigen Sie das Gerät nach jedem Gebrauch gründlich.
Abbildung 9
- • Um die Reinigung des Geräts zu erleichtern, empfehlen wir Ihnen, das Netzkabel (5) in dem dafür vorgesehenen Fach zu verstauen. Wickeln Sie das Netzkabel viermal um die Finger und schieben Sie das Kabel in das dafür vorgesehene Fach. Ausführlichere Anweisungen finden Sie unter dem Link mit QR-Code-Zugang.

Kaffee:

Menge / Zeit	10 s	20 s	30 s
15 g (2 Esslöffel)	sehr grob	fein	/
30 g (4 Esslöffel)	sehr grob	mittel	fein
45 g (6 Esslöffel)	/	mittel	fein

REINIGUNG

- Ziehen Sie vor der Reinigung immer den Stecker des Netzkabels (5) aus der Steckdose!
- Reinigen Sie den Mahlbecher (3) mit einer Bürste oder einem trockenen Tuch.
- Sie können das Gehäuse (2) von außen mit einem feuchten Tuch abwischen.
- Den Deckel (1) der Kaffeemühle können Sie mit einer Bürste oder einem Tuch reinigen oder es von Hand waschen.

UMWELT

Entsorgen Sie das Gerät am Ende seiner Nutzungsdauer nicht im normalen Hausmüll, sondern bringen Sie es zu einer offiziellen Recycling-Sammelstelle. Damit helfen Sie, die Umwelt zu erhalten.

GARANTIEERKLÄRUNG

DAS GERÄT IST AUSSCHLIESSLICH ZUM GEBRAUCH IM PRIVATEN HAUSHALT BESTIMMT.

Eurel erklärt, dass das Produkt innerhalb der Garantiezeit innerhalb der technischen Spezifikationen ordnungsgemäß funktioniert, solange Sie es gemäß seinem Zweck und seiner Gebrauchsanweisung verwenden.
Die Gewährleistungsfrist beträgt 24 Monate ab dem Tag des Einzelhandelsverkaufs, der durch die beigefügte Garantiekarte und die beglaubigte Rechnung belegt wird (Name und Sitz der Firma, die das Produkt verkauft hat, Stempel, Verkaufsdatum und Unterschrift des Verkäufers).

REPARATUREN WÄHREND DER GARANTIEZEIT
Bei Reparaturen innerhalb der Garantiezeit die Garantie mit der Originalrechnung in Anspruch nehmen. Bitte legen Sie der Anfrage auch die beigefügte Garantiekarte des Gerätes bei.

Warnung!
Name und Anschrift des Verkäufers sowie Datum der Warenübergabe an den Käufer sind der Rechnung zu entnehmen, die eine zwingende Anlage zur Garantiekarte und Bedingung für deren Gültigkeit ist.
DIE GARANTIE ERLISCHT IN FALL VON:

- Nichtbeachtung der Gebrauchsanweisung,
- Reparaturen, die von einer nicht autorisierten Person durchgeführt wurden,
- Installation von nicht originalen Komponenten des Produkts,
- unsachgemäßer Umgang mit dem Produkt,
- Verletzungen durch mechanische Einwirkungen aufgrund des Verschuldens des Käufers oder eines Dritten,
- Höhere Gewalt (Überschwemmung, Blitzschlag, Feuer,...),
- Verwendung des Geräts bei beruflichen und Erwerbstätigkeiten.

MELDEN EINES PRODUKTFEHLERS
Um sicherzustellen, dass Ihr Fall schnell bearbeitet wird, befolgen Sie bitte die nachstehenden Anweisungen.
Lesen Sie vor dem Neustart des Produkts die beigefügte Dokumentation und sehen Sie sich die Videoanweisungen auf der Eurel-Serviceseite an: https://eurel-products.si/servis/. Wenn Sie das Problem auf diese Weise nicht lösen können, wenden Sie sich bitte an:

EURELS BENUTZERHILFE-CENTER
EUREL'S USER HELP CENTER
+386 2 621 73 99
customer.service@eurel.si

Öffnungszeiten des Eurel-Helpdesks:
Montag bis Freitag, 08:00 - 14:00 Uhr

Bevor Sie einen Mangel melden, bereiten Sie Folgendes vor:

- Beschreibung des Problems,
- Rechnung, die den Kauf des Produkts belegt,
- TYP und Seriennummer des Produkts.

Wenn das Problem auf diese Weise nicht gelöst werden kann, vereinbaren wir mit Ihnen, das Produkt zum Service zu übergeben. In diesem Fall werden Ihnen alle notwendigen Informationen von unserem Callcenter-Personal zur Verfügung gestellt.

ERSATZTEILE
Die Liste der Ersatzteile befindet sich auf der Website des Herstellers.

GARANTIERTE SERVICEZEIT
Der Garantiezeitraum beträgt 3 Jahre nach Ablauf der Garantiezeit. Um Ersatzteile zu kaufen oder das Produkt nach Ablauf der Garantiezeit zu warten, wenden Sie sich an das Kundendienstzentrum von Eurel.

Warnung!
Wir behalten uns das Recht vor, die Garantiebedingungen zu ändern. Die aktuellen Bedingungen sind auf der Website des Herstellers abrufbar.
Die Garantie und die Geltendmachung von Ansprüchen aus der Garantie schließen die Rechte des Verbrauchers aus der Verantwortlichkeit des Verkäufers für Mängel der Ware nicht aus.

Garantiebedingungen und Geräteservice werden gewährleistet durch:

Eurel, d. o. o.
Bistriška cesta
2319 Poljčane
Slovenija
eurel-products.si

GARANTIEERKLÄRUNG

ANBIETER DER GARANTIE	**Eurel, d.o.o., Bistriška cesta 54, 2319 Poljčane, Slovenija**
Name, Sitz und Stempel des Unternehmens, welches das Produkt verkauft hat:	
Produktname:	
TYP:	
Seriennummer:	
Verkaufsdatum:	
Unterschrift:	

PROIZVAJALEC / MANUFACTURER / HERSTELLER
Eurel d. o. o.
Bistriška cesta 54
2319 Poljčane SLOVENIJA
www.eurel-products.si

SLO 080 72 72
EU +386 2 621 73 99