SCARLETT®

Забота начинается с меня

SC-CM33025

РУКОВОДСТВО ПО ЭКСПЛУАТАЦИИ



КОФЕВАРКА

www.scarlett.ru

★★★★★ ПОДАРОК ЗА ОТЗЫВ

1. Напиши отзыв на приобретенный товар SCARLETT на сайте магазина, где этот товар приобретался*
2. Заполни простую анкету на сайте: **https://www.scarlett.ru/promo/otzyv/**
3. Получи гарантированный подарок**

ПИШИ ОТЗЫВ - ЗАБИРАЙ КЕШБЭК!

* Если на сайте, где куплен товар, оставить отзыв невозможно, оставь отзыв на сайтах: **https://otzovik.com**, **https://irecommend.ru** или **https://market.yandex.ru**

** Гарантированный подарок - **кешбэк**, получаемый Победителем Акции посредством виртуальной банковской карты, вручаемой в рамках Акции, представляющей собой 16-значный буквенно-цифровой код, который необходимо активировать на сайте **v.prostodar.ru**. Карта вручается путем отправки буквенно-цифрового кода на электронную почту Победителя Акции. При активации необходимо указать номер банковской карты, на которую необходимо зачислить денежные средства. Получение подарка производится на банковские карты только российских банков (карты **Mastercard**, **VISA** или **МИР**). Срок зачисления зависит от банка Победителя Акции. Срок, в течение которого необходимо активировать карту, указывается в e-mail сообщении при отправке банковской карты. Подробная информация об организации Акции, о правилах ее проведения, количестве подарков, сроках, месте и порядке их получения размещена на сайте: **https://www.scarlett.ru/promo/otzyv**

РУКОВОДСТВО ПО ЭКСПЛУАТАЦИИ
INSTRUCTION MANUAL
ПАЙДАЛАНУ ЖӨНІНДЕГІ НҰСҚАУЛЫҚ

RUS КОФЕВАРКА 4
ENG COFFEE MAKER 8
KAZ КОФЕҚАЙНАТҚЫШ 12

RUS ОПИСАНИЕ

1. Панель управления
2. Платформа для подогрева чашек
3. Крышка резервуара для воды
4. Съемный резервуар для воды (1,5 л)
5. Корпус
6. Крышка резервуара для молока
7. Ручка капучинатора
8. Сопло капучинатора
9. Съемный резервуар для молока (0,5 л)
10. Поддон для капель
11. Решетка
12. Мерная ложка с уплотнителем
13. Съемный фильтр для одного напитка
14. Съемный фильтр для двух напитков
15. Рожок
16. Ручка рожка

ENG DESCRIPTION

1. Control panel
2. Cup warming platform
3. Water tank lid
4. Removable water tank (1.5 l)
5. Body
6. Milk tank lid
7. Cappuccino maker handle
8. Cappuccino maker nozzle
9. Removable milk tank (0.5 l)
10. Drip tray
11. Grill
12. Measuring spoon with seal
13. Removable filter for one drink
14. Removable filter for two drinks
15. Portafilter
16. Portafilter handle

KAZ СИПАТТАМА

1. Басқару панелі
2. Кесе жылытатын платформа
3. Су ыдысының қақпағы
4. Алынбалы су ыдысы (1,5 л)
5. Корпус
6. Сүт ыдысының қақпағы
7. Капучино қайнатқыш тұтқасы
8. Капучино қайнатқыштың саптамасы
9. Алынбалы сүт ыдысы (0,5 л)
10. Тамшы табағы
11. Гриль
12. Тығыздағышы бар өлшеуіш қасық
13. Бір сусынға арналған алынбалы сүзгі
14. Екі сусынға арналған алынбалы сүзгі
15. Портативті сүзгі
16. Портативті сүзгі тұтқасы

220-240V ~ 50 Hz	**1350 W**	**3.15 / 3.55 kg**	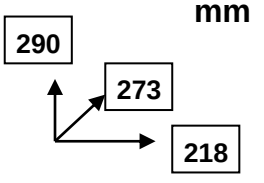

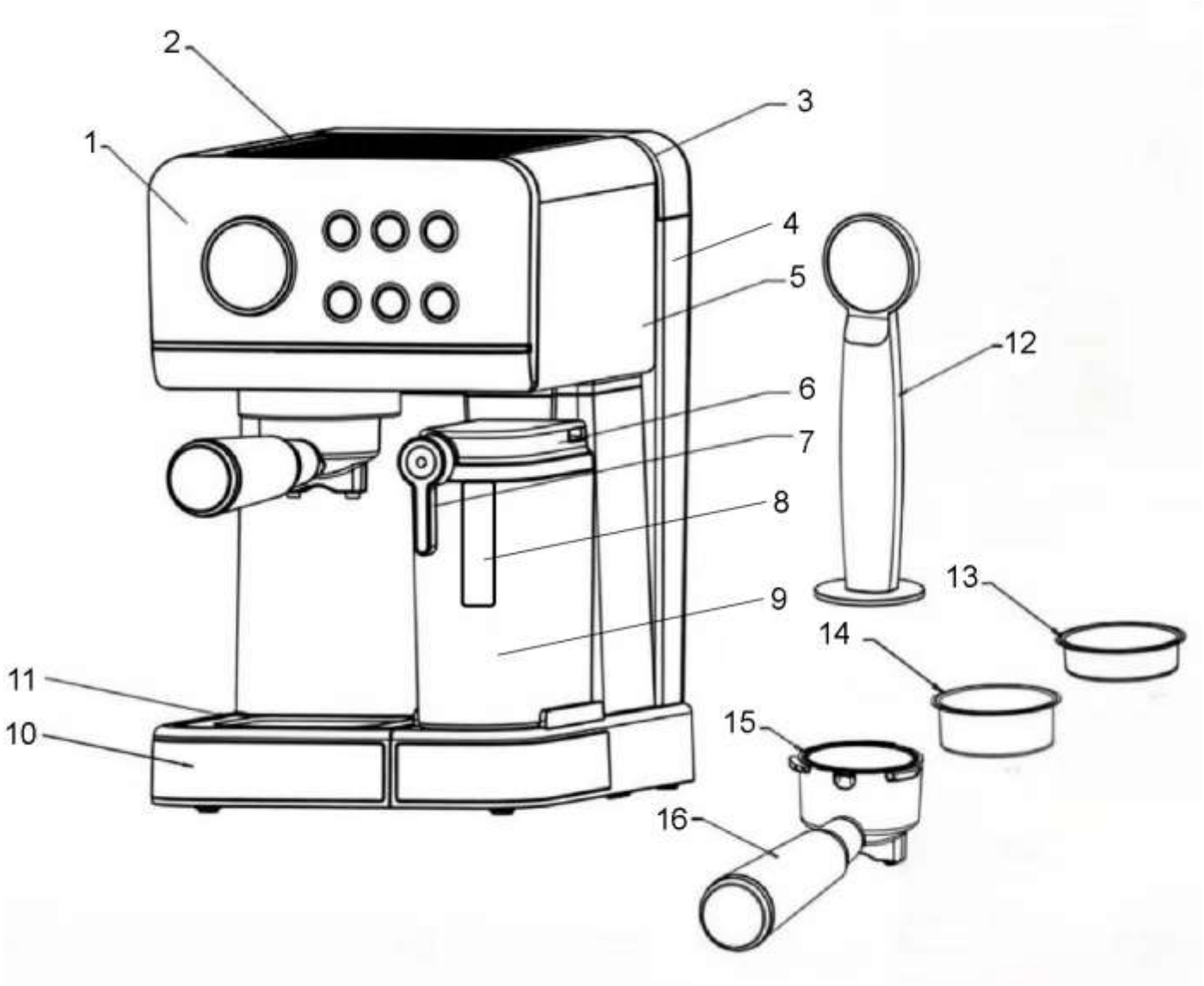
1
2
3
4
5
6
7
8
9
10
11
12
13
14
15
16


°C
S
ВКЛ / ВЫКЛ
ЭСПРЕССО X1/X2
АМЕРИКАНО
КАПУЧИНО / ЛАТТЕ
МОЛОЧНАЯ ПЕНА
ОЧИСТКА

RUS РУКОВОДСТВО ПО ЭКСПЛУАТАЦИИ

МЕРЫ БЕЗОПАСНОСТИ

- Внимательно прочитайте данную инструкцию перед эксплуатацией прибора во избежание поломок при использовании.
- Перед первоначальным включением проверьте, соответствуют ли технические характеристики, указанные на изделии, параметрам электросети.
- Неправильное обращение может привести к поломке изделия, нанести материальный ущерб и причинить вред здоровью пользователя.
- Прибор предназначен для использования только в бытовых целях согласно данному Руководству по эксплуатации. Прибор не предназначен для промышленного и коммерческого применения, а также для использования:

– в кухонных зонах для персонала в магазинах, офисах и прочих производственных помещениях;
– в фермерских домах;
– клиентами в гостиницах, мотелях, пансионатах и других похожих мест проживания.

- Если устройство не используется, всегда отключайте его от электросети.
- Не погружайте прибор и шнур питания в воду или другие жидкости. Если это случилось, немедленно отключите устройство от электросети и, прежде чем пользоваться им дальше, проверьте работоспособность и безопасность прибора у квалифицированных специалистов.
- Прибор не предназначен для использования лицами (включая детей) с пониженными физическими, сенсорными или умственными способностями или при отсутствии у них жизненного опыта или знаний, если они не находятся под присмотром или не проинструктированы об использовании прибора лицом, ответственным за их безопасность.
- Дети должны находиться под присмотром для недопущения игр с прибором.
- При повреждении шнура питания его замену, во избежание опасности, должны производить изготовитель, сервисная служба или подобный квалифицированный персонал.
- Следите за тем, чтобы шнур питания не касался острых кромок и горячих поверхностей.
- При отключении прибора от электросети, беритесь за вилку, а не тяните за шнур.
- Устройство должно устойчиво стоять на сухой ровной поверхности. Не ставьте его на горячие поверхности, а также вблизи источников тепла (например, электрических плит), занавесок и под навесными полками.
- Никогда не оставляйте включенный прибор без присмотра.
- Не касайтесь горячих поверхностей.
- Во избежание поражения электрическим током и поломок прибора, используйте только принадлежности, входящие в комплект поставки.
- Для варки кофе заливайте только холодную воду.
- Не пытайтесь самостоятельно ремонтировать прибор или заменять какие-либо детали. При обнаружении неполадок обращайтесь в ближайший Сервисный центр.

ВНИМАНИЕ: Отверстие резервуара не должно быть открыто во время использования прибора.

– Не использовать вне помещений и в условиях повышенной влажности.
– Не допускайте попадания жидкости на штекер шнура питания.
– Перед очисткой всегда отключайте устройство от электросети и давайте ему полностью остыть (нагревательный элемент некоторое время после использования остается горячим).

- Если изделие некоторое время находилось при температуре ниже 0ºС, перед включением его следует выдержать в комнатных условиях не менее 2 часов.
- Производитель оставляет за собой право без дополнительного уведомления вносить незначительные изменения в конструкцию изделия, кардинально не влияющие на его безопасность, работоспособность и функциональность.
- Дата производства указана на изделии и/или на упаковке, а также в сопроводительной документации, в формате XX.XXXX, где первые две цифры «XX» – это месяц производства, следующие четыре цифры «XXXX» – это год производства.

ПОДГОТОВКА К РАБОТЕ

- Прибор предназначен для приготовления кофейных напитков.
- Распакуйте прибор и установите его на твердую, ровную поверхность.
- Промойте все съемные части теплой водой, протрите корпус влажной тканью.

Чтобы кофе имел превосходный вкус, проведите 2-3 рабочих цикла с водой для очистки внутренних узлов прибора и капучинатора, не засыпая кофе в фильтр:

- Откройте крышку резервуара для воды и налейте воду в резервуар, не превышая отметки MAX, затем закройте крышку.
- Откройте крышку резервуара для молока и налейте воду в резервуар, не превышая отметки MAX, затем закройте крышку.
- Поместите один из съемных фильтров (без кофе) в рожок, совместив полукруглую выемку на фильтре с отверстием на рожке, затем поверните фильтр в любую сторону для его фиксации.
- Установите рожок с фильтром в кофеварку напротив метки открытого замка.
- Медленно поворачивайте ручку рожка вправо до тех пор, пока ручка не совпадет с символом закрытого замка на приборе.
- Поставьте под рожок пустую чашку и с помощью ручки капучинатора установите край сопла над чашкой.
- Подключите кофеварку к электросети.
- Нажмите кнопку ВКЛ/ВЫКЛ – загорится подсветка дисплея и кнопок управления.

- Нажмите кнопку ОЧИСТКА и она станет мигать – кофеварка начнет прогреваться.
- Когда температура на дисплее достигнет 99°C, начнется процесс самоочистки и вода станет вытекать в чашку из отверстий рожка и прокачиваться через капучинатор, на дисплее отобразится отсчет времени.
- После завершения процесса прибор издаст 5 звуковых сигналов, и на панели управления загорится подсветка для всех кнопок.
- Повторите процедуру дважды.
- Вылейте воду из резервуара для воды и молока, затем тщательно их промойте.

ВНИМАНИЕ:

– Всегда отключайте прибор от сети во время заполнения его водой.
– Не включайте кофеварку без воды.
– Не вынимайте резервуар для воды или молока во время работы

РАБОТА

Кнопками на панели управления выбирается тип напитка. В режиме разогрева кнопка выбраннного напитка мигает. Когда кофеварка прогреется, кнопка выбранного напитка закончит мигать, информируя о готовности, и начинается отсчет времени процесса приготовления в секундах. После завершения приготовления прозвучит пятикратный звуковой сигнал и прибор перейдет в режим ожидания – все кнопки на панели будут гореть.

Приготовление напитков:

Приготовление одинарного/двойного эспрессо:

- Поверните рожок за ручку вправо в положение открытого замка и снимите его вниз. Проверьте, что в него установлен нужный съемный фильтр.
- Для одинарного эспрессо положите в фильтр 1 ложку молотого кофе, что соответствует 1 чашке готового напитка. Для двойного эспрессо потребуется 2 ложки.

ПРИМЕЧАНИЕ:

– Для одинарной порции эспрессо используйте съемный фильтр для одного напитка.
– Для двойной порции эспрессо используйте съемный фильтр для двух напитков.

- Разровняйте поверхность кофе, затем надавите уплотнителем (обратной стороной мерной ложки) и аккуратно утрамбуйте кофе бех приложения усилий.
- Установите рожок в кофеварку. Подведите его снизу, держа за ручку, в положение открытого замка, затем медленно поверните ручку направо в положение закрытого замка.
- В режиме ожидания подставьте под рожок чашку и нажмите на кнопку ЭСПРЕССО X1/X2 для выбора одинарной порции, или нажмите и удерживайте для выбора двойной порции – кнопка будет мигать, пока кофеварка нагревается.
- Когда нагрев закончится, кофеварка приступит к подаче напитка и начнется отсчет времени.

Приготовление капучино:

- Поворачивайте регулятор на крышке резервуара для молока влево для увеличения количества пенки, уменьшения количества молока и более высокой температуры приготовления.

ПРИМЕЧАНИЕ: Интенсивность пены можно регулировать во время цикла приготовления.

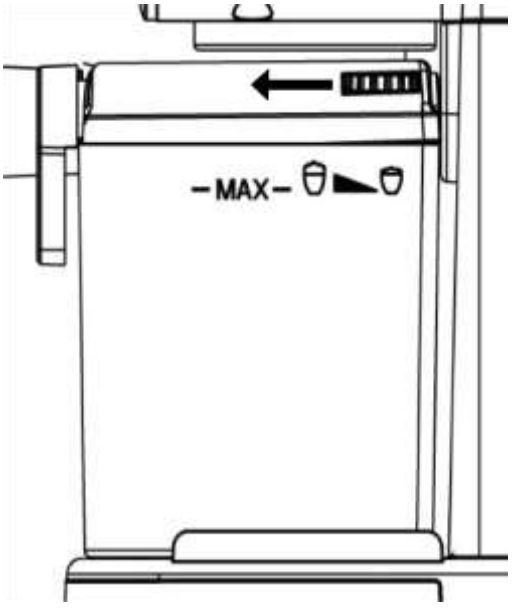

- Откройте крышку резервуара для молока, залейте молоко в резервуар для молока, не превышая отметки MAX, и установите резервуар в кофеварку.
- Поместите фильтр для одного или двух напитков в рожок и положите в него необходимое количество молотого кофе.
- Разровняйте поверхность кофе, затем надавите уплотнителем и утрамбуйте кофе.

- Установите рожок в кофеварку. Подведите его снизу, держа за ручку, в положение открытого замка, затем медленно поверните ручку направо в положение закрытого замка.
- Поставьте под рожок пустую чашку и с помощью ручки капучинатора установите край сопла над чашкой.
- Нажмите на кнопку КАПУЧИНО/ЛАТТЕ – кофеварка начнет нагреваться, и подсветка кнопки начнет мигать.
- Когда кофеварка нагреется, подсветка перестанет мигать и начнется подача напитка.

ВНИМАНИЕ: Не трогайте сопло, чтобы не обжечься – из него пойдет горячий пар.

Приготовление латте:

- Поворачивайте регулятор на крышке резервуара для молока вправо для увеличения количества молока, уменьшения количества пенки и более низкой температуры приготовления.

ПРИМЕЧАНИЕ: Интенсивность пены можно регулировать во время цикла приготовления.

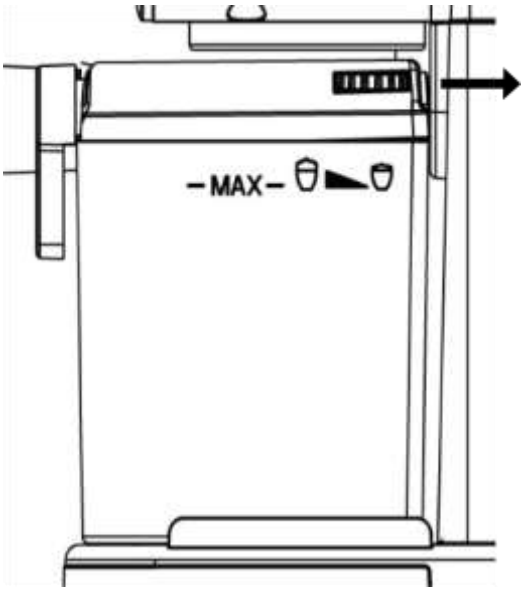

- Откройте крышку резервуара для молока, залейте молоко в резервуар для молока, не превышая отметки MAX, и установите резервуар в кофеварку.
- Поместите фильтр для одного или двух напитков в рожок и положите в него необходимое количество молотого кофе.
- Разровняйте поверхность кофе, затем надавите уплотнителем и утрамбуйте кофе.
- Установите рожок в кофеварку. Подведите его снизу, держа за ручку, в положение открытого замка, затем медленно поверните ручку направо в положение закрытого замка.
- Поставьте под рожок пустую чашку и с помощью ручки капучинатора установите край сопла над чашкой.
- Нажмите и удерживайте кнопку КАПУЧИНО/ЛАТТЕ – кофеварка начнет нагреваться, и подсветка кнопки начнет мигать.
- Когда кофеварка нагреется, подсветка перестанет мигать и начнется подача напитка.

ВНИМАНИЕ: Не трогайте сопло, чтобы не обжечься – из него пойдет горячий пар.

Приготовление американо:

- Поместите фильтр для одного или двух напитков в рожок и положите в него необходимое количество молотого кофе.
- Разровняйте поверхность кофе, затем надавите уплотнителем и утрамбуйте кофе.
- Установите рожок в кофеварку. Подведите его снизу, держа за ручку, в положение открытого замка, затем медленно поверните ручку направо в положение закрытого замка.
- Поставьте под рожок пустую чашку.
- Нажмите на кнопку АМЕРИКАНО – кофеварка начнет нагреваться, и подсветка кнопки начнет мигать.
- Когда кофеварка нагреется, подсветка перестанет мигать и начнется подача напитка.

Приготовление молочной пены:

Прибор также можно использовать только для приготовления молочной пены:

- Откройте крышку резервуара для молока, залейте молоко в резервуар для молока, не превышая отметки MAX, и установите резервуар в кофеварку.
- Поставьте под рожок пустую чашку и с помощью ручки капучинатора установите край сопла над чашкой.
- Нажмите кнопку МОЛОЧНАЯ ПЕНА – кофеварка начнет нагреваться, и подсветка кнопки начнет мигать.
- Когда кофеварка нагреется, подсветка перестанет мигать и начнется подача напитка.

Функция автоотключения:
Кофеварка оборудована функцией автоотключения. Если в течение 25 минут не производилось никаких действий, кофеварка перейдет в режим сна. Чтобы перевести ее обратно в режим ожидания, нажмите кнопку ВКЛ/ВЫКЛ на панели управления.

Платформа для подогрева чашек:
Платформа не имеет своего подогревателя и нагревается от тепла, выделяемого при работе кофеварки. На нее можно ставить чашки, чтобы они были теплыми, или лучше сохли после мытья.

Завершение приготовления:
- После завершения подачи напитка прозвучит пятикратный звуковой сигнал и прибор перейдет в режим ожидания.
- Поверните рожок за ручку в положение открытого замка и снимите вниз.
- Очистите фильтр от кофейной гущи, затем промойте рожок и фильтр водой.

ОСТОРОЖНО! Не касайтесь руками - рожок может быть горячим.
- Протрите рожок и фильтр салфеткой или мягкой сухой тканью.
- Регулярно или по мере наполнения выливайте воду из поддона. Промойте и высушите поддон.
- Рекомендуется промывать и протирать сопло и трубки капучинатора для удаления остатков молока после каждого цикла приготовления, чтобы молоко не засыхало внутри.

ОЧИСТКА И УХОД
- Всегда отключайте прибор от электросети перед очисткой.
- Вылейте воду из поддона.
- Дайте кофеварке полностью остыть (нагревательный элемент некоторое время после использования остается горячим) и протрите внешние поверхности сухой мягкой тканью. Не используйте агрессивные химические или абразивные вещества.
- Вымойте все съемные части горячей водой с моющим средством для посуды, тщательно промойте и протрите их насухо перед установкой на место.

ВНИМАНИЕ: Не мойте съемные детали устройства в посудомоечной машине.

УДАЛЕНИЕ НАКИПИ
- Регулярно очищайте кофеварку от накипи.
- Для удаления накипи используйте 2-3% раствор лимонной кислоты или специальные средства, которые можно приобрести в магазине, и строго следуйте указаниям на упаковке.
- Производите очистку не реже, чем раз в 2-3 месяца, а при использовании «жесткой» воды чаще.
- Наполните резервуар для воды подготовленным раствором для очистки от накипи не выше отметки MAX.
- Установите пустой рожок в кофеварку.
- Поместите емкость под отверстия для подачи кофе и сопло капучинатора.
- Подключите устройство к электросети.
- Нажмите кнопку ВКЛ/ВЫКЛ на панели управления для включения прибора. В режиме ожидания нажмите кнопку ОЧИСТКА – раствор начнет поступать из рожка в кружку. Цикл нужно повторить 2-3 раза.

ХРАНЕНИЕ
- Выполните требования пункта ОЧИСТКА И УХОД
- Храните изделие в сухом прохладном месте.

НЕИСПРАВНОСТИ, ПРИЧИНЫ И МЕТОДЫ УСТРАНЕНИЯ

Неисправность	Причина	Метод устранения
Кофеварка не включается	Отсутствует напряжение в сетевой розетке. Вилка не плотно вставлена в розетку.	Проверьте наличие напряжения в розетке. Плотнее вставьте вилку в розетку.
Вода вытекает из нижней части кофеварки	Поддон для воды переполнен.	Слейте воду из поддона.
Утечка кофе из держателя фильтра	Неплотное прилегание фильтра к уплотнителю в бойлере, молотый кофе попал на края фильтра или неверно установлен рожок.	Очистите края фильтра. Установите рожок правильно.
Кофе наливается в чашку слишком долго или вообще не наливается	Слишком мелкий помол кофе либо кофе в фильтре очень сильно утрамбован.	Используйте молотый кофе, предназначенный для кофеварок «эспрессо». Опытным путём определите степень утрамбовывания кофе в фильтре в зависимости от степени помола кофе.
Приготовленный кофе имеет посторонний запах	Неправильный процесс удаления накипи в бойлере кофеварки. Неправильное хранение кофе.	Обратитесь к разделам «Очистка и уход» и «Удаление накипи», выполните положения этих

		разделов несколько раз. Используйте свежемолотый кофе. Храните кофе в сухом прохладном месте.
Пар не взбивает молоко	Низкая температура выходящего пара. Емкость слишком большая, не подходящего размера. Вы использовали теплое молоко или обезжиренное молоко. Загрязнен носик капучинатора.	Для взбивания используйте только узкую посуду. Используйте только охлажденное молоко жирностью 3-6%. Обратитесь к разделу «Очистка и уход»



Данный символ на изделии, упаковке и/или сопроводительной документации означает, что использованные электрические и электронные изделия не должны выбрасываться вместе с обычными бытовыми отходами. Их следует сдавать в специализированные пункты приема.

Для получения дополнительной информации о существующих системах сбора отходов обратитесь к местным органам власти.

Правильная утилизация поможет сберечь ценные ресурсы и предотвратить возможное негативное влияние на здоровье людей и состояние окружающей среды, которое может возникнуть в результате неправильного обращения с отходами.

ENG INSTRUCTION MANUAL

IMPORTANT SAFEGUARDS

- Please read these operating instructions carefully before connecting your device to the power supply, in order to avoid damage due to incorrect use.
- Before switching on the appliance for the first time please check if the technical specifications indicated on the unit correspond to the mains parameters.
- Incorrect operation and improper handling can lead to malfunction of the appliance and injuries to the user.
- The appliance is intended for use only in domestic aims. The unit is not intended for industrial and commercial use, and also for use in:
  - kitchen area for the stuff of shops, offices and the other industrial places
  - farm houses
  - hotels, motels, rest homes and other similar places by residents.
- Always unplug the appliance from the power supply when not in use.
- Do not immerse the unit, cord or plug in water or other liquids. If it has happened, remove the plug from the wall socket immediately and have the unit checked by an expert before using it again.
- The appliance is not intended for use for physically, sensory or mental disabled person (including children) or for person with lack of life experience or knowledge, if only they are under supervision or have been instructed about the use of the unit by responsible person.
- Children must be under control in order not to be allowed to play with the appliance.
- In case of power cord is damaged, its replacement should be done by the manufacture or service department or the other high-skill person to avoid any danger.
- Ensure that the cord does not hang over sharp edges and keep it away from hot surfaces.
- To disconnect the appliance from the power supply pull it out by the plug only, not by the cord.
- Place the appliance on a dry stable non-hot surface, away from hot objects (e.g. hotplates); do not place it under curtains and shelves.
- Do not leave the appliance unattended when in use.
- Do not touch hot surface.
- The use of accessory attachments not recommended by the appliance manufacturer may result in fire, electric shock or injury to users.
- For making coffee use only cold water.
- Do not attempt to repair, adjust or replace parts in the appliance. Repair the malfunctioning appliance in the nearest service center.

ATTENTION: Reservoir aperture must not be open during work of the appliance.

- Do not use outdoors or in high humidity conditions.
- Do not allow liquid to be found on the power cord plug.
- Always disconnect the device from the power supply before cleaning and let it cool down completely (the heating element remains hot for some time after use).

- If the product has been exposed to temperatures below 0ºC for some time it should be kept at room temperature for at least 2 hours before turning it on.
- The manufacturer reserves the right to introduce minor changes into the product design without prior notice, unless such changes influence significantly the product safety, performance, and functions.
- Manufacturing date is indicated on the unit and/or on packing as well as in accompanying documents in the following format XX.XXXX where first two figures XX is the month of production, and following four figures XXXX is the year of production.

PREPARATION

- This appliance is designed to prepare coffee drinks.
- Unpack the appliance and place it on a hard, level surface.
- Rinse all removable parts with warm water and wipe the body with a damp cloth. For excellent coffee, run 2-3 cycles with water to clean the interior of the appliance and the milk frother, without adding coffee to the filter:
- Open the water tank lid and pour water into the tank, not exceeding the MAX line, then close the lid.
- Open the milk tank lid and pour water into the tank, not exceeding the MAX line, then close the lid.
- Place one of the removable filters (without coffee) into the portafilter, aligning the semicircular notch on the filter with the hole on the portafilter. Then, rotate the filter in any direction to secure it.
- Insert the portafilter with the filter into the coffee maker, opposite the open lock mark.
- Slowly turn the portafilter handle to the right until it aligns with the closed lock symbol on the appliance.
- Place an empty cup under the portafilter and use the cappuccino maker handle to position the edge of the nozzle over the cup.
- Plug the coffee maker into the power outlet.
- Press the ВКЛ/ВЫКЛ button – the display and control buttons will light up.
- Press the ОЧИСТКА button and it will flash – the coffee maker will begin warming up.
- When the temperature on the display reaches 99°C, the self-cleaning process will begin and water will flow from the portafilter holes into the cup and through the cappuccino maker, while the display will show a countdown.
- Once the process is complete, the appliance will beep 5 times, and the backlight for all buttons on the control panel will light up.
- Repeat this process twice.
- Empty the water and milk tanks, then rinse thoroughly.

CAUTION:

– Always unplug the appliance when filling it with water.
– Do not operate the coffee maker without water.
– Do not remove the water or milk tank during operation.

OPERATION

The buttons on the control panel select the drink type. While warming up, the button for the selected drink will flash. Once the coffee maker has warmed up, the button for the selected drink will stop flashing, indicating it is ready, and the countdown of the brewing process will begin. Once brewing is complete, a five-time beep will sound, and the machine will enter standby mode—all buttons on the panel will be lit.

Preparing drinks:

Making single/double espresso:

- Turn the portafilter handle to the right to the open position and remove it downwards. Make sure the appropriate removable filter is installed.
- For a single espresso, add 1 scoop of ground coffee to the filter, which equals 1 cup of prepared coffee. For a double espresso, use 2 scoops.

NOTE:

– For a single espresso, use the removable filter for one drink.
– For a double espresso, use the removable filter for two drinks.

- Smooth the surface of the coffee grounds, then press down with the compactor (the back of the measuring spoon) and gently tamp the coffee down without applying force.
- Insert the portafilter into the espresso machine. Holding it by the handle, guide it from underneath to the open position, then slowly turn the handle to the right to the closed position.
- In standby mode, place a cup under the portafilter and press the ЭСПРЕССО X1/X2 button to select a single shot, or press and hold for a double shot. The button will flash while the coffee maker heats up.
- Once heating is complete, the coffee maker will begin brewing and the timer will begin.

Making cappuccino:

- Turn the dial on the milk tank lid to the left to increase the amount of foam, decrease the amount of milk and raise the cooking temperature.

NOTE: The foam intensity can be adjusted during the brew cycle.

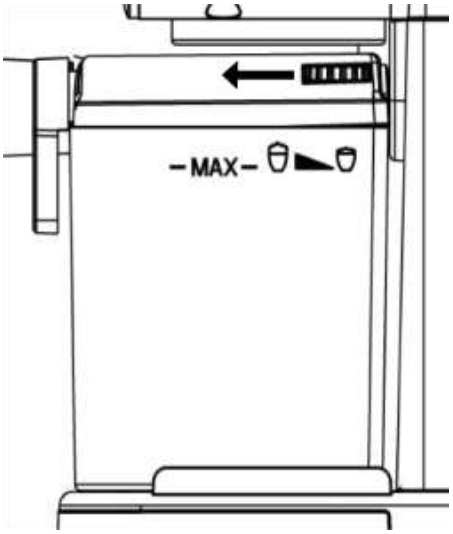

- Open the milk reservoir lid, pour milk into the milk reservoir without exceeding the MAX mark, and place the reservoir in the coffee maker.
- Place the filter for one or two drinks into the portafilter and add the required amount of ground coffee.
- Smooth the surface of the coffee, then press down with a compactor and compact the coffee.
- Place the coffee maker in the coffee maker. Bring it from below, holding the handle, to the open lock position, then slowly turn the handle to the right to the closed lock position.
- Place an empty cup under the horn and use the handle of the cappuccino maker to position the edge of the nozzle above the cup.
- Press the КАПУЧИНО/ЛАТТЕ button - the coffee maker will begin to heat up and the button light will begin to flash.
- When the coffee maker warms up, the light will stop flashing and the drink will start dispensing.

WARNING: Do not touch the nozzle to avoid getting burned - hot steam will come out of it.

Making latte:

- Turn the dial on the milk container lid to the right to increase the amount of milk, decrease the amount of foam, and lower the brewing temperature.

NOTE: The foam intensity can be adjusted during the brew cycle.

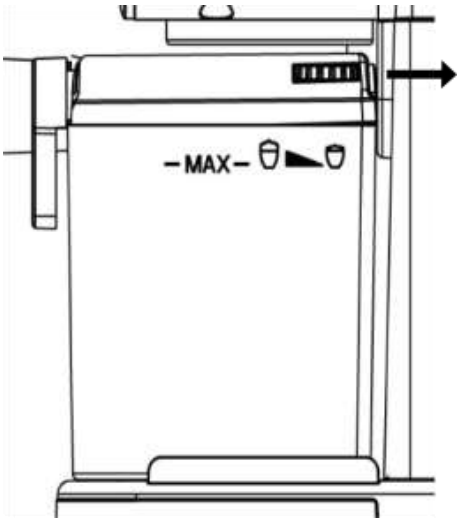

- Open the milk tank lid, pour milk into the milk tank, not exceeding the MAX line, and insert the tank into the coffee maker.
- Place the filter for one or two drinks into the portafilter and add the required amount of ground coffee
- Smooth the surface of the ground coffee, then press down with the compactor and tamp the coffee.
- Insert the portafilter into the coffee maker. Hold it by the handle from underneath until it reaches the open position, then slowly turn the handle to the right until it reaches the closed position.
- Place an empty cup under the portafilter and use the milk frother handle to position the edge of the nozzle over the cup.
- Press and hold the КАПУЧИНО/ЛАТТЕ button – the coffee maker will begin to heat up, and the button light will begin to flash.
- Once the coffee maker has heated up, the light will stop flashing and the coffee will begin to brew.

CAUTION: Do not touch the nozzle to avoid getting burned – hot steam will come out.

Making americano:

- Place the filter for one or two drinks into the portafilter and add the required amount of ground coffee.
- Smooth the surface of the ground coffee, then press down with the compactor and tamp the ground coffee.
- Insert the portafilter into the coffee maker. Hold it by the handle from underneath until it's in the open position, then slowly turn the handle to the right until it's in the closed position.

- Place an empty cup under the portafilter.
- Press the АМЕРИКАНО button – the coffee maker will begin to heat up, and the button light will start flashing.
- Once the coffee maker has heated up, the light will stop flashing and the coffee will begin brewing.

Making milk foam:
The appliance can also be used solely for making milk foam:
- Open the milk tank lid, pour milk into the milk tank, ensuring the level does not exceed the MAX line, and insert the tank into the coffee maker.
- Place an empty cup under the portafilter and use the milk frother handle to position the edge of the nozzle over the cup.
- Press the МОЛОЧНАЯ ПЕНА button – the coffee maker will begin heating up, and the button light will begin flashing.
- Once the coffee maker has heated up, the light will stop flashing and the coffee will begin brewing.

Auto-Off Function:
The coffee maker is equipped with an auto-off function. If no operation is performed for 25 minutes, the coffee maker will go into sleep mode. To return it to standby mode, press the ВКЛ/ВЫКЛ button on the control panel.

Cup warmer:
This warmer does not have its own warmer and is heated by the heat generated by the coffee maker. You can place cups on it to keep them warm or to help them dry better after washing**.**

Finishing brewing:
- Once brewing is complete, the appliance will beep five times and enter standby mode.
- Turn the portafilter handle to the unlocked position and lift it downwards.
- Clean the filter of coffee grounds, then rinse the portafilter and filter with water.

CAUTION! Do not touch with your hands - the portafilter may be hot.
- Wipe the portafilter and filter with a napkin or soft dry cloth.
- Empty the water from the drip tray regularly or as needed. Rinse and dry the drip tray.
- It is recommended to rinse and wipe the nozzle and milk tubes of the milk frother after each brewing cycle to remove any milk residue, to prevent milk from drying inside.

CLEANING AND MAINTENANCE
- Always unplug the appliance before cleaning.
- Empty the water from the drip tray.
- Allow the coffee maker to cool completely (the heating element remains hot for some time after use) and wipe the exterior surfaces with a dry, soft cloth. Do not use harsh chemicals or abrasives.
- Wash all removable parts with hot water and dishwashing detergent, rinse thoroughly, and dry thoroughly before replacing.

CAUTION: Do not wash removable parts in the dishwasher.

DESCALING
- Descale your coffee maker regularly.
- To descale, use a 2-3% citric acid solution or specialized descaling products available at the store, and strictly follow the instructions on the packaging.
- Descale at least every 2-3 months, and more often if you use hard water.
- Fill the water tank with the prepared descaling solution to no higher than the MAX line.
- Place the empty portafilter in the coffee maker.
- Place a container under the coffee outlet and the frother nozzle.
- Plug the appliance into the power outlet.
- Press the ВКЛ/ВЫКЛ button on the control panel to turn on the appliance. In standby mode, press the ОЧИСТКА button – the solution will begin to flow from the portafilter into the cup. Repeat this cycle 2-3 times.

STORAGE
- Complete all requirements of chapter CLEANING AND MAINTENANCE.
- Store the appliance in a cool, dry place.

TROUBLESHOOTING

Anomaly	Possible cause	Solutions
The coffee maker won't turn on.	There is no power at the power outlet. The plug is not firmly inserted into the outlet.	Check the power at the outlet. Reinsert the plug more firmly into the outlet.
Water is leaking from the bottom of the coffee maker.	The water tray is full.	Empty the water tray.
Coffee is leaking from the filter holder	The filter is not tightly seated against the seal in the boiler, ground coffee has gotten onto the edges of the filter, or the portafilter is not installed correctly.	Clean the edges of the filter. Install the portafilter correctly.

The coffee takes too long to pour into the cup, or doesn't pour at all.	The coffee is ground too finely, or the coffee in the filter is too tightly packed.	Use ground coffee intended for espresso machines. Experimentally determine the degree of compaction of the coffee in the filter depending on the grind size.
The brewed coffee has an off odor.	The boiler descaling process is incorrect. Incorrect coffee storage.	Refer to the "Cleaning and Care" and "Descaling" sections, repeat these sections several times. Use freshly ground coffee. Store coffee in a cool, dry place.
Steam does not froth milk.	The steam outlet temperature is low. The container is too large or the wrong size. You used warm milk or skim milk. The frother spout is dirty.	Use only narrow containers for frothing. Use only chilled milk with a fat content of 3-6%. Refer to the "Cleaning and Maintenance" section.



The symbol on the unit, packing materials and/or documentations means used electrical and electronic units and should not be toss in the garbage with ordinary household garbage. These units should be pass to special receiving point.
For additional information about actual system of the garbage collection address to the local authority.
Valid utilization will help to save valuable resources and avoid negative work on the public health and environment which happens with incorrect using garbage.

KAZ ПАЙДАЛАНУ ЖӨНІНДЕГІ НҰСҚАУЛЫҚ

ҚАУІПСІЗДІК ШАРАЛАРЫ

- Пайдалану кезінде бұзылмауы үшін құралды қолданудың алдында осы нұсқауды ықыласпен оқып шығыңыз.
- Алғаш рет іске қосар алдында бұйымда көрсетілген техникалық сипаттамалардың электр желісінің параметрлеріне сәйкес келетін-келмейтінін тексеріңіз.
- Дұрыссыз қолдау бұйымның бұзылуына әкеліп соғуы, заттай зиян іп келтіріп және пайдаланушының денсаулығына зиян тигізуі мүмкін.
- Аспап тек тұрмыстық мақсаттарда ғана пайдалануға арналған. Аспап өнеркәсіптік және сауда-саттық мақсатында қолдануға, сондай-ақ мына жерлерде пайдалануға арналмаған:
- дүкендердегі, кеңселердегі және басқа да өнеркәсіптік үй-жайлардағы қызметкерлерге арналған асүй аймақтарында;
- фермерлердің үйлерінде;
- қонақүйлерде, мотельдерде, пансионаттарда және соларға ұқсас тұрғын жайларда клиенттердің пайдалануына арналмаған.
- Егер құрылғы қолданылмаса, оны электр жүйесінен әрқашан сөндіріп тастаңыз.
- Құралды не бауды суға немесе басқа сұйықтықтарға батырмаңыз. Егер бұл жағдай болса, құрылғыны электр жүйесінен дереу сөндіріп тастаңыз және оны әрі қарай пайдаланбастан бұрын, жұмысқа қабілеттілігі мен құралдың қауіпсіздігін білікті мамандарға тексертіңіз.
- Дене, жүйке не болмаса ақыл-ой кемістігі бар, немесе осы құрылғыны қауіпсіз пайдалану үшін тәжірибесі мен білімі жеткіліксіз адамдардың (соның ішінде балалардың) қауіпсіздігі үшін жауап беретін адам қадағаламаса немесе аспапты пайдалану бойынша нұсқау бермесе, олардың бұл аспапты қолдануына болмайды.
- Балалар аспаппен ойнамауы үшін оларды үнемі қадағалап отыру керек.
- Қуат бауы бүлінген жағдайда, қатерден аулақ болу үшін оны ауыстыруды өндіруші, сервистік қызмет немесе соған ұқсас білікті қызметкерлер іске асыруға тиіс.
- Қоректену бауының өткір жиектер және ыстық үстілерге тимеуін қадағалаңыз.
- Құралды қоректену жүйесінен сөндіргенде шаңышқыны ұстаңыз, ал қоректену бауынан тартпаңыз.
- Құрылғы құрғақ тегіс бетте тұрақты тұруы тиіс. Шәйнекті ыстық үстілерге, сонымен қатар жылу көздеріне жақын маңда (мысалы, электр пештеріне), перделердің және аспалы сөрелердің астында қоймаңыз.
- Қосылған құралды ешуақытта қараусыз қалдырмаңыз.
- Ыстық үстілерге ұстамаңыз.
- Электр тоғының ұруына тап болмау және құралдың бұзбау үшін тек қана бересі жинаққа кіретін керек-жарақтарды ғана қолданыңыз.
- Қофе қайнатуға тек қана салқын суды қолданыңыз.
- Құрылғыны өз бетіңізше жөндеуге талпынбаңыз. Олқылықтар пайда болса жақын арадағы сервис орталығына апарыңыз.

ЕСКЕРТУ: Аспапты пайдаланған кезде шараның аузы ашық тұрмауға тиіс.

- **Үй-жайлардан тыс және жоғары ылғалдылық жағдайында қолдануға болмайды.**
- **Қуат сымының ашасына сұйықтықтың түсуіне жол бермеңіз.**
- **Тазалау алдында әрқашан құрылғыны розеткадан ажыратыңыз және оны толығымен суытыңыз (пайдаланғаннан кейін қыздыру элементі біраз уақыт ыстық болып қалады).**
- Егер бұйым біршама уақыт 0ºС-тан төмен температурада тұрса, іске қосар алдында оны кем дегенде 2 сағат бөлме температурасында ұстау керек.
- Өндіруші бұйымның қауіпсіздігіне, жұмыс өнімділігі мен жұмыс мүмкіндіктеріне түбегейлі әсер етпейтін болмашы өзгерістерді оның құрылмасына қосымша ескертпестен енгізу құқығын өзінде қалдырады.

- Жасап шығарылған күні бұйымда және (немесе) қаптамада, сондай-ақ ілеспе құжаттамада, XX.XXXX пішімінде көрсетілген, мұндағы алғашқы екі сан «XX» – жасап шығарылған айы, келесі төрт сан «XXXX» – жасап шығарылған жылы.

ЖҰМЫСҚА ДАЙЫНДАУ

- Бұл құрылғы кофе сусындарын дайындауға арналған.
- Құрылғыны қаптамасынан шығарып, қатты, тегіс бетке қойыңыз.
- Барлық алынбалы бөлшектерді жылы сумен шайып, корпусын дымқыл шүберекпен сүртіңіз.

Керемет кофе алу үшін, сүзгіге кофе қоспай, құрылғының ішін және сүт көбіктенгішті тазалау үшін сумен 2-3 цикл жасаңыз:

- Су ыдысының қақпағын ашып, ыдысқа MAX сызығынан аспайтын су құйыңыз, содан кейін қақпағын жабыңыз.
- Сүт ыдысының қақпағын ашып, ыдысқа MAX сызығынан аспайтын су құйыңыз, содан кейін қақпағын жабыңыз.
- Алынбалы сүзгілердің бірін (кофесіз) портфильтрге салыңыз, сүзгідегі жартылай шеңберлі ойықты портфильтрдегі тесікпен туралаңыз. Содан кейін, оны бекіту үшін сүзгіні кез келген бағытта бұраңыз.
- Сүзгісі бар портфильтрді ашық құлыптау белгісіне қарама-қарсы кофеқайнатқышқа салыңыз.
- Портфильтр тұтқасын құрылғыдағы жабық құлыптау белгісімен туралағанша оңға қарай баяу бұраңыз.
- Портфильтрдің астына бос кесе салыңыз және капучино қайнатқыш тұтқасын пайдаланып, саптаманың шетін кесенің үстіне қойыңыз.
- Кофе қайнатқышты розеткаға қосыңыз.
- ВКЛ/ВЫКЛ түймесін басыңыз – дисплей және басқару түймелері жанады.
- ОЧИСТКА түймесін басыңыз, сонда ол жыпылықтайды – кофе қайнатқыш қыза бастайды.
- Дисплейдегі температура 99°C-қа жеткенде, өзін-өзі тазалау процесі басталады және су портфильтр тесіктерінен кесеге және капучино қайнатқыш арқылы ағады, ал дисплейде кері санақ көрсетіледі.
- Процесс аяқталғаннан кейін, құрылғы 5 рет дыбыс шығарады және басқару панеліндегі барлық түймелердің артқы жарығы жанады.
- Бұл процесті екі рет қайталаңыз.
- Су мен сүт ыдыстарын босатыңыз, содан кейін мұқият шайыңыз.

АБАЙ БОЛЫҢЫЗ:

– Құрылғыны сумен толтырған кезде әрқашан розеткадан ажыратыңыз.
– Кофе қайнатқышты сусыз іске қоспаңыз.
– Жұмыс кезінде су немесе сүт ыдысын алмаңыз.

ЖҰМЫС

Басқару панеліндегі түймелер сусын түрін таңдайды. Жылыту кезінде таңдалған сусынның түймесі жыпылықтайды. Кофеқайнатқыш қызғаннан кейін таңдалған сусынның түймесі жыпылықтауын тоқтатады, бұл оның дайын екенін білдіреді және қайнату процесінің кері санағы басталады. Қайнату аяқталғаннан кейін бес реттік дыбыстық сигнал естіледі және құрылғы күту режиміне өтеді — панельдегі барлық түймелер жанады.

Сусындар дайындау:

Бір/қос эспрессо дайындау:

- Портфильтр тұтқасын оңға қарай ашық күйге бұрап, төмен қарай алыңыз. Дұрыс алынбалы сүзгінің орнатылғанына көз жеткізіңіз.
- Бір эспрессо үшін сүзгіге 1 қасық ұнтақталған кофе қосыңыз, бұл 1 кесе дайын кофеге тең. Қос эспрессо үшін 2 қасық пайдаланыңыз.

ЕСКЕРТПЕ:

– Бір эспрессо үшін бір сусын үшін алынбалы сүзгіні пайдаланыңыз.
– Қос эспрессо үшін екі сусын үшін алынбалы сүзгіні пайдаланыңыз.

- Кофе ұнтағының бетін тегістеңіз, содан кейін тығыздағышпен (өлшеуіш қасықтың артқы жағы) басып, кофені күш қолданбай ақырын басыңыз.
- Портфильтрді эспрессо машинасына салыңыз. Тұтқасынан ұстап, астынан ашық күйге бағыттаңыз, содан кейін тұтқаны оңға қарай жабық күйге баяу бұраңыз.
- Күту режимінде портативті сүзгінің астына кесе салып, бір реттік кофені таңдау үшін ЭСПРЕССО X1/X2 түймесін басыңыз немесе қос кофені таңдау үшін басып тұрыңыз. Кофе қайнатқыш қызған кезде түйме жыпылықтайды.
- Қыздыру аяқталғаннан кейін кофе қайнатқыш қайнатуды бастайды және таймер басталады.

Капучино дайындау:

- Көбіктің мөлшерін көбейту, сүттің мөлшерін азайту және қайнату температурасын арттыру үшін сүт ыдысының қақпағындағы тетікті солға бұраңыз.

ЕСКЕРТПЕ: Көбіктің қарқындылығын қайнату циклі кезінде реттеуге болады.

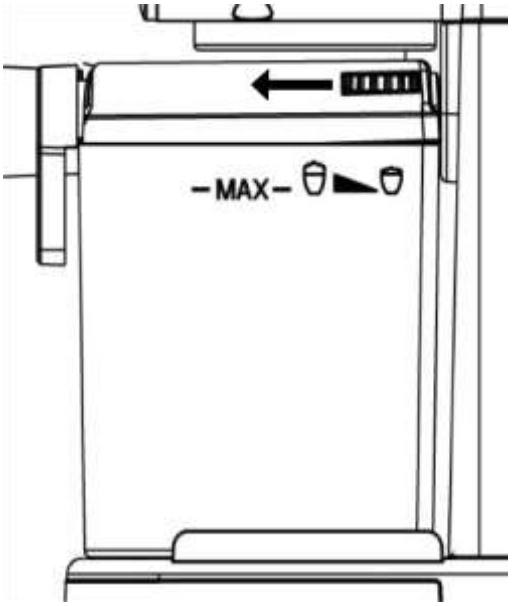

- Сүт ыдысының қақпағын ашып, сүт ыдысына MAX сызығынан аспайтын мөлшерде сүт құйыңыз және ыдысты кофеқайнатқышқа салыңыз.
- Бір немесе екі сусынға арналған сүзгіні портативті сүзгіге салып, қажетті мөлшерде ұнтақталған кофе қосыңыз.
- Ұнтақталған кофенің бетін тегістеңіз, содан кейін тығыздағышпен басып, ұнтақталған кофені тығыздаңыз.
- Портфильтрді кофеқайнатқышқа салыңыз. Ашық күйге жеткенше тұтқасынан астынан ұстап тұрыңыз, содан кейін жабық күйге жеткенше тұтқаны оңға қарай баяу бұраңыз.
- Портфильтрдің астына бос кесе қойыңыз және сүт көбікті тұтқаны пайдаланып, саптаманың шетін кесенің үстіне қойыңыз.
- КАПУЧИНО/ЛАТТЕ түймесін басыңыз – кофеқайнатқыш қыза бастайды, ал түйме шамы жыпылықтай бастайды.
- Кофеқайнатқыш қызғаннан кейін шам жыпылықтауын тоқтатады және кофе қайнай бастайды.

АБАЙ БОЛЫҢЫЗ: Күйіп қалмас үшін саптамаға тимеңіз – ыстық бу шығады.

Латте дайындау:

- Сүт мөлшерін көбейту, көбік мөлшерін азайту және қайнату температурасын төмендету үшін сүт ыдысының қақпағындағы тетікті оңға бұраңыз.

ЕСКЕРТПЕ: Көбіктің қарқындылығын қайнату циклі кезінде реттеуге болады.

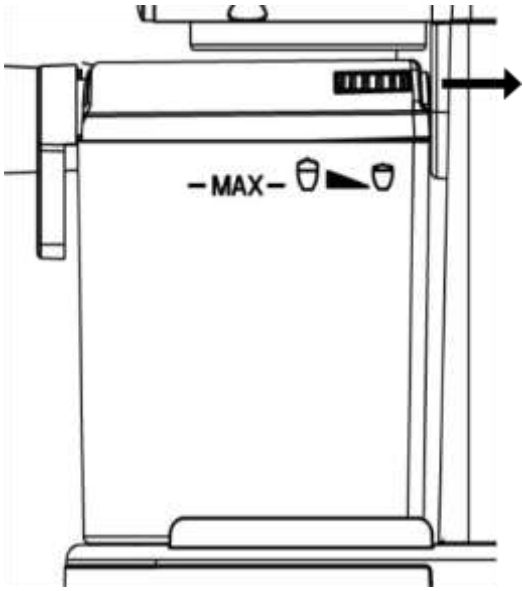

- Сүт ыдысының қақпағын ашып, сүт ыдысына MAX сызығынан аспайтын мөлшерде сүт құйыңыз және ыдысты кофеқайнатқышқа салыңыз.
- Бір немесе екі сусынға арналған сүзгіні портативті сүзгіге салып, қажетті мөлшерде ұнтақталған кофе қосыңыз.
- Ұнтақталған кофенің бетін тегістеңіз, содан кейін тығыздағышпен басып, кофені тығыздаңыз.
- Портфильтрді кофеқайнатқышқа салыңыз. Ашық күйге жеткенше тұтқасынан астынан ұстап тұрыңыз, содан кейін жабық күйге жеткенше тұтқаны оңға қарай баяу бұраңыз.
- Портфильтрдің астына бос кесе қойыңыз және сүт көбікті тұтқаны пайдаланып, саптаманың шетін кесенің үстіне қойыңыз.
- КАПУЧИНО/ЛАТТЕ түймесін басып тұрыңыз – кофеқайнатқыш қыза бастайды, ал түйме шамы жыпылықтай бастайды.
- Кофеқайнатқыш қызғаннан кейін шам жыпылықтауын тоқтатады және кофе қайнай бастайды.

АБАЙ БОЛЫҢЫЗ: Күйіп қалмас үшін саптамаға тимеңіз – ыстық бу шығады.

Американо жасау:
- Бір немесе екі сусынға арналған сүзгіні портативті сүзгіге салып, қажетті мөлшерде ұнтақталған кофе қосыңыз.
- Ұнтақталған кофенің бетін тегістеңіз, содан кейін тығыздағышпен басып, ұнтақталған кофені тығыздаңыз.
- Портфильтрді кофеқайнатқышқа салыңыз. Оны тұтқасынан астынан ашық күйге жеткенше ұстап тұрыңыз, содан кейін тұтқаны жабық күйге жеткенше оңға қарай баяу бұраңыз.
- Портфильтрдің астына бос кесе қойыңыз.
- АМЕРИКАНО түймесін басыңыз – кофеқайнатқыш қыза бастайды және түйме шамы жыпылықтай бастайды.
- Кофеқайнатқыш қызғаннан кейін шам жыпылықтауын тоқтатады және кофе қайната бастайды.

Сүт көбігін жасау:
Құралды тек сүт көбігін жасау үшін де пайдалануға болады:
- Сүт ыдысының қақпағын ашыңыз, сүт ыдысына сүт құйыңыз, деңгей MAX сызығынан аспайтынына көз жеткізіңіз және ыдысты кофеқайнатқышқа салыңыз.
- Портативті сүзгінің астына бос кесе қойыңыз және сүт көбікті тұтқаны пайдаланып, саптаманың шетін кесенің үстіне қойыңыз.
- МОЛОЧНАЯ ПЕНА түймесін басыңыз – кофеқайнатқыш қыза бастайды, ал түйме шамы жыпылықтай бастайды.
- Кофеқайнатқыш қызғаннан кейін, шам жыпылықтауын тоқтатады және кофе қайната бастайды.

Автоматты түрде өшіру функциясы:
Кофе қайнатқыш автоматты түрде өшіру функциясымен жабдықталған. Егер 25 минут бойы ешқандай әрекет орындалмаса, кофе қайнатқыш ұйқы режиміне өтеді. Оны күту режиміне қайтару үшін басқару панеліндегі ВКЛ/ВЫКЛ түймесін басыңыз.

Шыныаяқ жылытқыш:
Бұл жылытқыштың өзіндік жылытқышы жоқ және ол кофеқайнатқыш шығаратын жылумен қызады. Оларды жылы ұстау немесе жуғаннан кейін жақсы кептіру үшін оған шыныаяқтарды қоюға болады.

Қайнатуды аяқтау:
- Қайнату аяқталғаннан кейін, құрылғы бес рет дыбыс шығарып, күту режиміне өтеді.
- Портфильтр тұтқасын ашылған күйге бұрап, төмен қарай көтеріңіз.
- Сүзгіні кофе ұнтағынан тазалаңыз, содан кейін портфильтр мен сүзгіні сумен шайыңыз.

АБАЙ БОЛЫҢЫЗ! Қолыңызбен ұстамаңыз - портфильтр ыстық болуы мүмкін.
- Портфильтр мен сүзгіні майлықпен немесе жұмсақ құрғақ шүберекпен сүртіңіз.
- Тамшы науасынан суды үнемі немесе қажетінше төгіп тұрыңыз. Тамшы науасын шайып, кептіріңіз.
- Сүттің ішінде кеуіп қалмас үшін, әрбір қайнату циклінен кейін сүт қалдықтарын кетіру үшін сүт көбіктенгіштің саптамасын және сүт түтіктерін шайып, сүрту ұсынылады.

ТАЗАЛАУ ЖӘНЕ КҮТІМ
- Тазалау алдында құрылғыны әрқашан розеткадан ажыратыңыз.
- Тамшы науасын босатыңыз.
- Кофе қайнатқыштың толық суығанын күтіңіз (қыздыру элементі қолданғаннан кейін біраз уақыт ыстық болып қалады) және сыртын құрғақ, жұмсақ шүберекпен сүртіңіз. Қатты химиялық заттарды немесе абразивті заттарды пайдаланбаңыз.
- Барлық алынбалы бөлшектерді ыстық сумен және ыдыс жуғыш затпен жуыңыз, мұқият шайыңыз және ауыстырмас бұрын мұқият кептіріңіз.

ЕСКЕРТУ: Алынбалы бөлшектерді ыдыс жуғыш машинада жумаңыз.

ҚАҚТАН ТАЗАЛАУ
- Кофеқайнатқышты үнемі қағынан тазартыңыз.
- Қағынан тазарту үшін қаптамадағы нұсқауларды қатаң сақтай отырып, 2-3% лимон қышқылы ерітіндісін немесе дүкендерде бар арнайы қағынан тазарту ерітіндісін пайдаланыңыз.
- Қағынан тазартуды кемінде 2-3 ай сайын, ал қатты суды пайдалансаңыз, одан да жиі жүргізіңіз.
- Су ыдысын дайындалған қағынан тазарту ерітіндісімен MAX сызығынан аспайтындай етіп толтырыңыз.
- Бос портативті сүзгіні кофеқайнатқышқа салыңыз.
- Кофе шығатын тесік пен көбіктенетін саптаманың астына ыдыс қойыңыз.
- Құрылғыны розеткаға қосыңыз.
- Құрылғыны қосу үшін басқару панеліндегі ВКЛ/ВЫКЛ түймесін басыңыз. Күту режимінде ОЧИСТКА түймесін басыңыз – ерітінді портативті сүзгіден кесеге аға бастайды. Бұл циклды 2-3 рет қайталаңыз.

САҚТАУ
- ТАЗАЛАУ ЖӘНЕ КҮТІМ бөліміндегі барлық талаптарды орындаңыз.
- Бұйымды құрғақ салқын жерде сақтаңыз.

АҚАУЛЫҚТАР, ОЛАРДЫҢ СЕБЕПТЕРІ ЖӘНЕ ТҮЗЕТУ ӘДІСТЕРІ

Ақаулық	**Себебі**	**Шешімі**
Кофеқайнатқыш қосылмайды	Желілік розеткада кернеу жоқ. Штепсель розеткаға еркін салынған.	Розеткадағы кернеуді тексеріңіз. Штепсельді розеткаға мықтап салыңыз.
Кофеқайнатқыштың түбінен су ағып жатыр	Су науасы толып жатыр.	Науаны төгіп тастаңыз.
Ұстағыштан кофенің ағуы сүзгі	Сүзгіні қазандықтағы тығыздағышқа еркін бекіту, ұнтақталған кофе сүзгінің шетіне тиген немесе мүйіз дұрыс орнатылмаған.	Сүзгінің шеттерін тазалаңыз. Мүйізді дұрыс орнатыңыз.
Кофе шыныаяққа құйылады тым ұзақ немесе ол мүлдем құйылмайды	Кофені тым ұсақтап ұнтақтаңыз немесе сүзгідегі кофе өте көп қатты тығыздалған.	Эспрессо жасаушыларға арналған ұнтақталған кофені қолданыңыз. Кофені ұнтақтау дәрежесіне байланысты сүзгідегі кофенің тығыздалу дәрежесін тәжірибелі түрде анықтаңыз.
Пісірілген кофенің бөтен иісі бар	Кофеқайнатқыштың қазандығындағы қақтан тазарту процесі дұрыс емес. Кофені дұрыс сақтамау.	"Тазалау және күту" және "қақтан тазарту" бөлімдерін қараңыз, осы бөлімдердің ережелерін бірнеше рет орындаңыз. Жаңа ұнтақталған кофені қолданыңыз. Кофені салқын, құрғақ жерде сақтаңыз.
Бу сүтті ұрмайды	Шығатын будың төмен температурасы. Сыйымдылығы тым үлкен, өлшемі дұрыс емес. Сіз жылы сүтті немесе майсыз сүтті қолдандыңыз. Капучинатордың шүмегі ластанған.	Кофеқайнатқыштың дайындық шамы жанғаннан кейін ғана шайқаңыз. Қамшы үшін тек тар ыдыстарды қолданыңыз. Тек 3-6% маймен салқындатылған сүтті қолданыңыз. "Тазалау және күтім" бөлімін қараңыз

Өнімдегі, қораптағы және/немесе қосымша құжаттағы осындай белгі қолданылған электрлік және электрондық бұйымдар мен батарейкалар кәдімгі тұрмыстық қалдықтармен бірге шығарылмауы керек дегенді білдіреді. Оларды арнайы қабылдау бөлімшелеріне өткізу қажет.

Қалдықтарды жинау жүйелері туралы қосымша мәліметтер алу үшін жергілікті басқару органдарына хабарласыңыз.

Қалдықтарды дұрыс кәдеге жарату бағалы ресурстарды сақтауға және қалдықтарды дұрыс шығармау салдарынан адамның денсаулығына және қоршаған ортаға келетін теріс әсерлердің алдын алуға көмектеседі.