Добро пожаловать в мир BRAVE

Мы рады представить вам бренд геймерских кресел BRAVE - вашего идеального спутника в мире виртуальной реальности и невероятных игровых приключений!
Независимо от того, являетесь ли вы профессиональным игроком или просто любителем, геймерские кресла BRAVE – это идеальное решение для тех, кто проводит много времени за компьютером. Выбрав наши геймерские кресла, вы выбираете комфорт, стиль и качество.

Каждое кресло - это результат долгих часов работы профессиональных дизайнеров и инженеров, которые стремятся создать не только стильное, но и эргономичное решение. Мы заботимся о вашем здоровье и комфорте, поэтому каждая деталь кресла продумывается с особым вниманием к пользователю. Добро пожаловать в мир зрелищных приключений и безграничных возможностей – добро пожаловать в BRAVE!

БЕЗОПАСНОСТЬ ИСПОЛЬЗОВАНИЯ

- Перед сборкой кресла обязательно проведите визуальный осмотр и убедитесь в отсутствии механических повреждений. Следуйте инструкции по сборке кресла
- Избегайте прямого попадания солнечных лучей на кресло и располагайте его вдали от источников тепла, не допускайте контакта изделия с открытым пламенем.
Эксплуатируйте кресло только в сухих отапливаемых помещениях
- Не допускайте использование кресла с голым торсом – это приводит к потере эластичности материала, быстрому износу, трещинам и потертостям.
- Не допускайте экстремальных нагрузок на кресло, не перекладывайте весь вес тела, опираясь на подлокотники / подставку для ног (при ее наличии)
- Кресло не предназначено для эксплуатации при температуре ниже 0 градусов, при доставке кресла с холодное время года приступайте к его эксплуатации спустя 6 часов после нахождения в помещении с комнатной температурой
- Максимально допустимая статическая нагрузка на кресло - 150 кг

УХОД ЗА КРЕСЛОМ

- Для регулярного ухода за креслом рекомендуется использовать мягкую тряпку или микрофибру, слегка смоченную теплой водой. Не допускайте попадания растворителей, ацетона, бензина и других сильных абразивных веществ
- Производите проверку механизмов и подтяжку крепежей каждые 3 месяца. Скрип подвижных частей кресла не является производственным дефектом, при необходимости производите смазку подвижных механизмов

ИНСТРУКЦИЯ ПО СБОРКЕ

TROLL BLACK

Ax5	Bx1	Cx1	Dx1	Ex1	Fx1	Gx1
Hx1	Ix1	Jx1	Kx12 M8x25mm	Lx10 M6x16mm	Mx1	Nx1

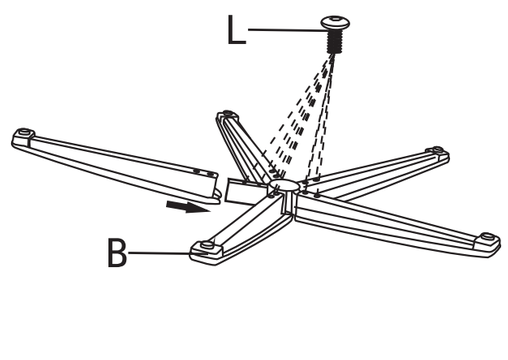

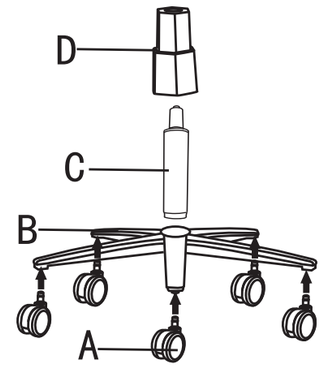

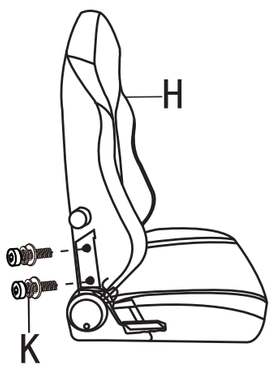

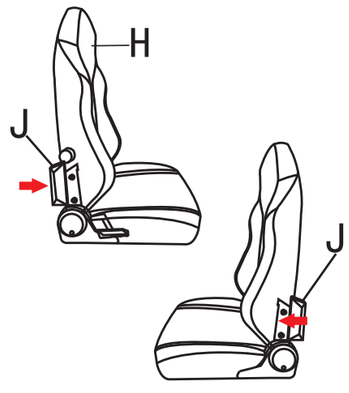

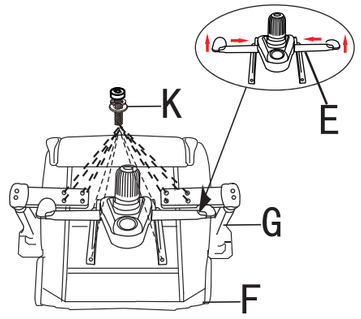







BRAVE

GAMING CHAIRS

TROLL BLACK

