Производитель: ZHONGSHAN SILK IMP. & EXP. GROUP CO., LTD
Адрес: No.245 Huanshi Dadao Xi, Nansha district, Guangzhou, Китай
Импортер на территорию Республики Беларусь:
Частное торговое унитарное предприятие «Неолинк»
Адрес: Беларусь, г. Минск, Каменногорская, 45, оф. 203, +375 (33) 3001314
Сервисный центр: Частное торговое унитарное предприятие «Неолинк»
Адрес: Беларусь, г. Минск, ул. Каменногорская, 45, +375 (33) 3001316
Сделано в Китае
Срок гарантии 12 месяцев
Срок службы: 3 года
Дата изготовления указана на упаковочной коробке

Manufacturer: ZHONGSHAN SILK IMP. & EXP. GROUP CO., LTD
Address: No.245 Huanshi Dadao Xi, Nansha district, Guangzhou, China
Importer to the Republic of Belarus:
Private Commercial Unitary Enterprise "Neolink"
Address: Belarus, Minsk, str. Kamennogorskaya, 45, office 203, +375 (33) 3001314
Service center: Private Commercial Unitary Enterprise "Neolink"
Address: Belarus, Minsk, str. Kamennogorskaya, 45, +375 (33) 3001316
Made in China
Warranty period is 12 months
Service life: 3 years
The manufacturing date is indicated on the packaging box

ГАРАНТИЙНЫЙ ТАЛОН / Warranty card

Наименование товара / Model name: _____

Дата продажи / Date of purchase: _____

_____

м.п. / stamp

Внимание:
* Избегайте контакта сетки с острыми и режущими предметами.
* Не ставьте кресло в месте с повышенной влажностью и возле мощных нагревательных приборов.
* Протирайте ткань влажной тряпкой по мере необходимости.

Attention:
* Avoid contact of the mesh with sharp and cutting objects
* Do not place the chair in a place with high humidity and near powerful heating devices
* Wipe the fabric with a damp cloth as needed

EVOLUTION

EVOLUTION Flow FR ERGONOMIC CHAIR



Характеристики:
- Тип механизма: синхромеханизм наклона с 4-уровневой блокировкой
- Регулировка глубины сиденья (слайдер сиденья)
- 5 положений регулировки высоты спинки
- Материал спинки: дышащая нейлоновая сетка
- Материал сиденья: высокоплотная пена, ткань
- Сетчатый 4D подголовник
- Подлокотник: регулируемый 3D подлокотник
- Класс газлифта: класс 4
- Крестовина: пятизвездочная алюминиевая
- 60 мм полиуретановые ролики
- С подставкой для ног

Characteristics:
- Mechanism Type: Synchronized Tilting Mechanism with 4 Level Locking
- Seat Depth Adjustment (Seat Slider)
- 5 Positions Backrest Height Adjsuatble
- Material Backrest: Breathable Nylon Mesh
- Material Seat: High Density Foam, Fabric
- Mesh 4D Headrest
- Armrest: 3D Adjustable Armrest
- Gas Lift Class: Class 4
- Base: Five Star Aluminum Base
- 60 mm PU Castors
- With Footrest

Размеры и вес:
Высота кресла: 112-132,5 см
Ширина кресла: 71 см
Ширина сиденья: 51 см
Глубина сиденья: 51 см
Ширина спинки: 48 см
Высота спинки: 75-79 см
Регулируемая высота сиденья: 47,5-55 см
Высота кресла до подлокотников: 65,5-79,5 см
Вес: 21,6 кг

Dimensions and weight:
Chair height: 112-132.5 cm
Chair width: 71 cm
Seat width: 51 cm
Seat depth: 51 cm
Backrest width: 48 cm
Backrest height: 75-79 cm
Adjustable seat height: 47.5-55 cm
Height to armrests: 65.5-79.5 cm
Weight: 21.6 kg

РУКОВОДСТВО ПОЛЬЗОВАТЕЛЯ

A		5
B		1
C		1
E		1
F		1
G	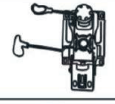	1
H		1
I		1
J	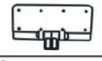	1
K	 M6*25mm	6
L	 M8*25mm	4
M	 M6*10mm	2
N	 M8*20mm	3
O	 M6*18mm	1
P		1
Q		1
R		1
T		3
U		3

1

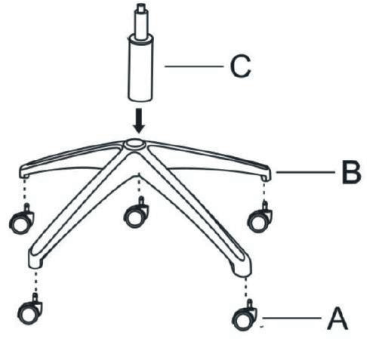

2

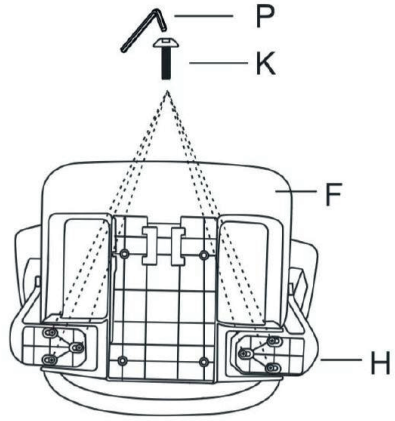

3

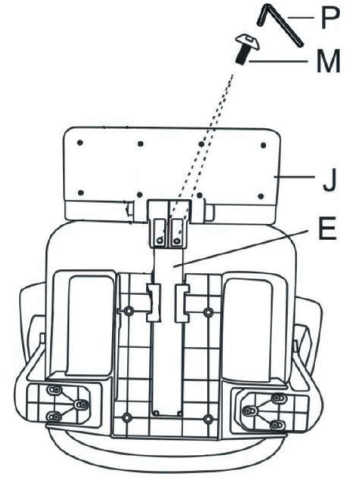

4

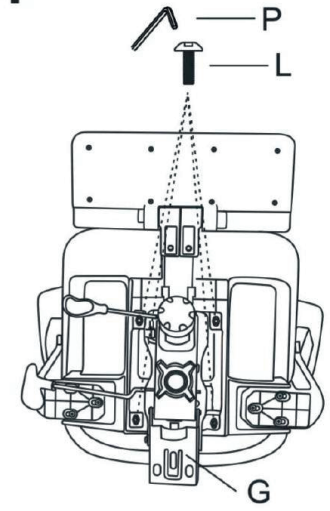

5

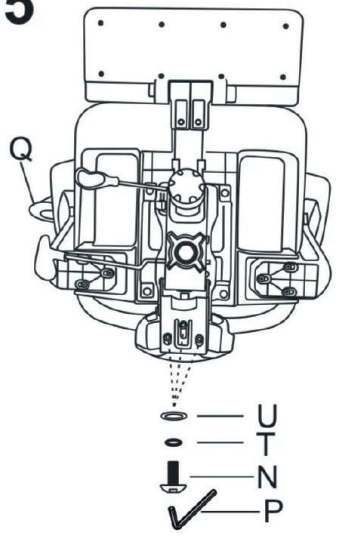

6

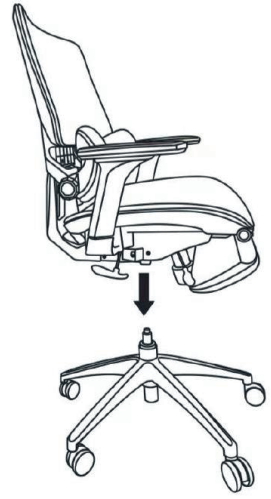

7

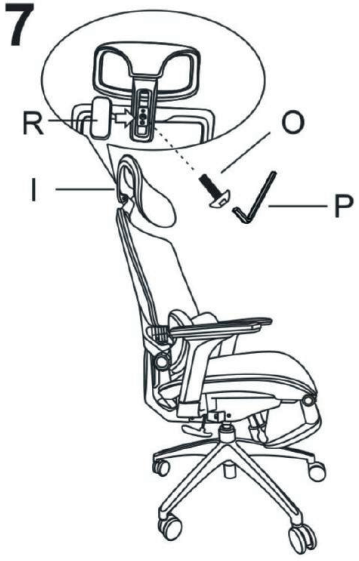

8

