Производитель: ZHONGSHAN SILK IMP. & EXP. GROUP CO., LTD
Адрес: No.245 Huanshi Dadao Xi, Nansha district, Guangzhou, Китай
Импортер на территорию Республики Беларусь:
Частное торговое унитарное предприятие «Неолинк»
Адрес: Беларусь, г. Минск, Каменногорская, 45, оф. 203, +375 (33) 3001314
Сервисный центр: Частное торговое унитарное предприятие «Неолинк»
Адрес: Беларусь, г. Минск, ул. Каменногорская, 45, +375 (33) 3001316
Сделано в Китае
Срок гарантии 12 месяцев
Срок службы: 3 года
Дата изготовления указана на упаковочной коробке

Manufacturer: ZHONGSHAN SILK IMP. & EXP. GROUP CO., LTD
Address: No.245 Huanshi Dadao Xi, Nansha district, Guangzhou, China
Importer to the Republic of Belarus:
Private Commercial Unitary Enterprise "Neolink"
Address: Belarus, Minsk, str. Kamennogorskaya, 45, office 203, +375 (33) 3001314
Service center: Private Commercial Unitary Enterprise "Neolink"
Address: Belarus, Minsk, str. Kamennogorskaya, 45, +375 (33) 3001316
Made in China
Warranty period is 12 months
Service life: 3 years
The manufacturing date is indicated on the packaging box

ГАРАНТИЙНЫЙ ТАЛОН / Warranty card

Наименование товара / Model name: _____

Дата продажи / Date of purchase: _____

_____

м.п. / stamp

Внимание:
* Избегайте контакта сетки с острыми и режущими предметами.
* Не ставьте кресло в месте с повышенной влажностью и возле мощных нагревательных приборов.
* Протирайте ткань влажной тряпкой по мере необходимости.

Attention:
* Avoid contact of the mesh with sharp and cutting objects
* Do not place the chair in a place with high humidity and near powerful heating devices
* Wipe the fabric with a damp cloth as needed

EVOLUTION

EVOLUTION ZenMesh ERGONOMIC CHAIR



Характеристики:
- Тип механизма: синхромеханизм наклона с 4-уровневой блокировкой
- Регулировка глубины сиденья (слайдер сиденья)
- Адаптивная поддержка поясницы
- Материал спинки: дышащая нейлоновая сетка
- Материал сиденья: дышащая нейлоновая сетка
- Сетчатый 3D подголовник
- Подлокотник: 1D подлокотник (регулировка по высоте)
- Класс газлифта: класс 3
- Крестовина: пятизвездочная железная
- 60 мм полиуретановые ролики

Characteristics:
- Mechanism Type: Synchronized Tilting Mechanism with 4 Level Locking
- Seat Depth Adjustment (Seat Slider)
- Automatically Adapt to Human Waist
- Material Backrest: Breathable Nylon Mesh
- Material Seat: Breathable Nylon Mesh
- Mesh 3D Headrest
- Armrest: 1D Amrest (Height Adjustable)
- Gas Lift Class: Class 3
- Base: Five Star Iron Base
- 60 mm PU Castors

Размеры и вес:
Высота кресла: 109,5-122,5 см
Ширина кресла: 61,5 см
Ширина сиденья: 49,5 см
Глубина сиденья: 50 см
Ширина спинки: 51,5 см
Высота спинки: 71 см
Регулируемая высота сиденья: 46-54 см
Высота кресла до подлокотников: 61,5-77,5 см
Вес: 16,1 кг

Dimensions and weight:
Chair height: 109.5-122.5 cm
Chair width: 61.5 cm
Seat width: 49.5 cm
Seat depth: 50 cm
Backrest width: 51.5 cm
Backrest height: 71 cm
Adjustable seat height: 46-54 cm
Height to armrests: 61.5-77.5 cm
Weight: 16.1 kg

РУКОВОДСТВО ПОЛЬЗОВАТЕЛЯ

A 	I 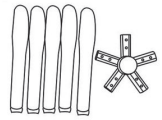		
B 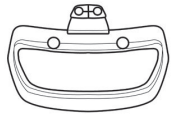	J  x5		
C 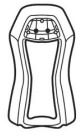	K 		
D 	L 		
E 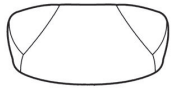	M  M6*30 x6		
F 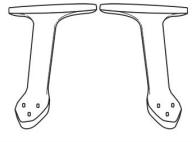	N  M6*20 x21		
G 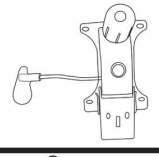	O  M8*25 x3		
H 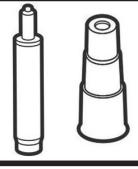	P  x2	Q 	

1. 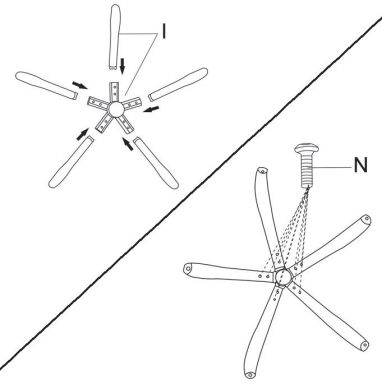

2. 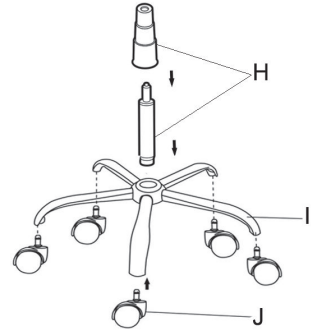

3. 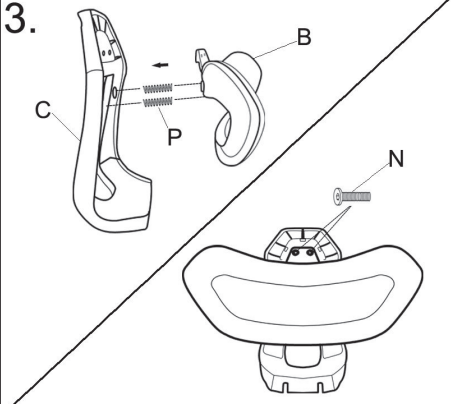

4. 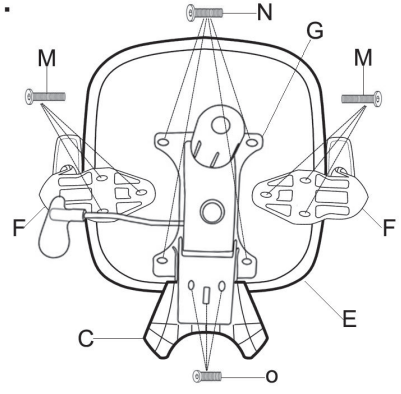

5. 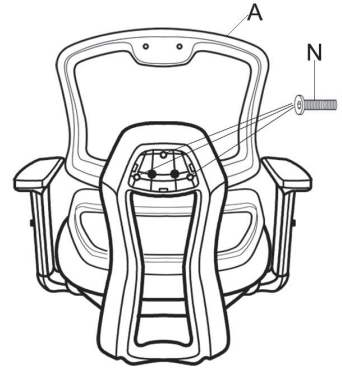

6. 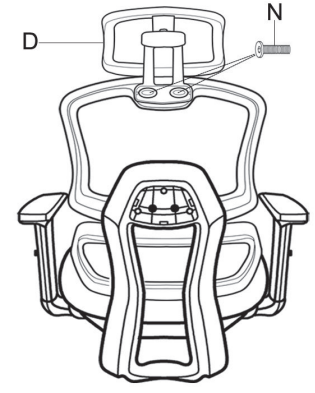

7. 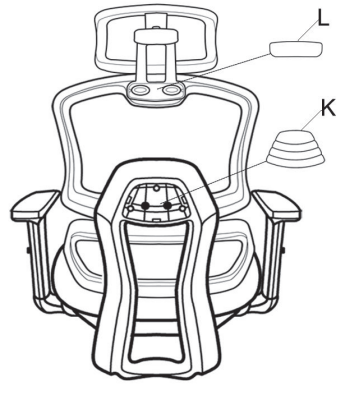

8. 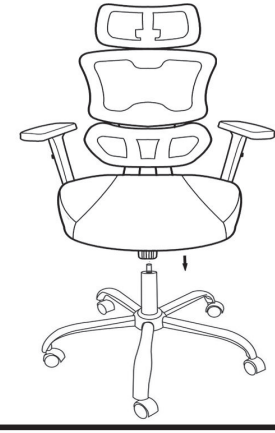

9. 