Инструкция по сборке типовая

Офисное кресло myroo Office Agenda

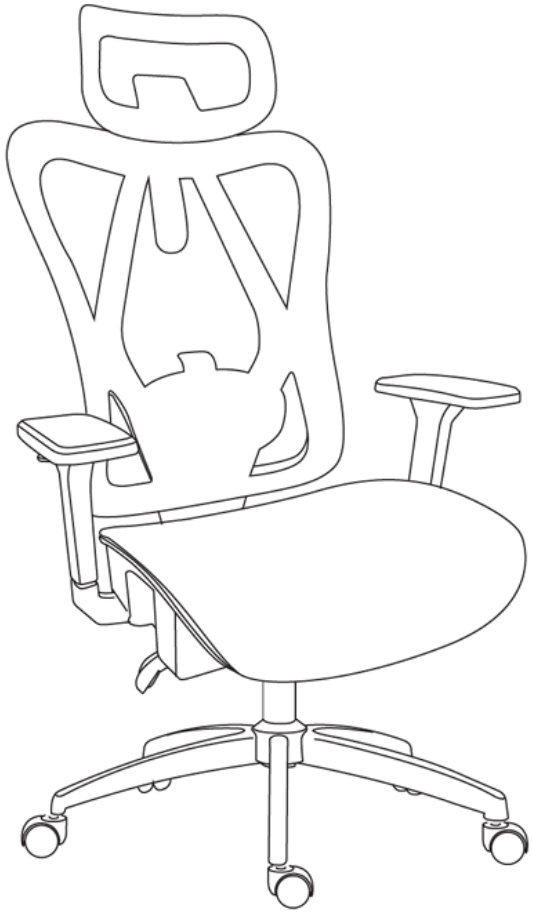

Сборка согласно заказанной комплектации

Если у вас возник вопрос по гарантии / комплектации, мы всегда на связи: support@myroo.ru

a КОЛЕСО



5шт.

b НОЖКИ



5шт.

c ГАЗЛИФТ



d СИДЕНЬЕ



e СОЕДИНЕНИЕ



f ПОДЛОКОТНИКИ

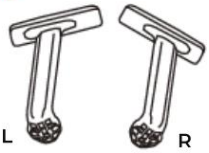

g МЕХАНИЗМ РЕГУЛИРОВКИ



h СПИНКА



i ШЕСТИГРАННЫЙ КЛЮЧ

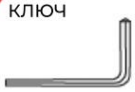

j ПОДГОЛОВНИК



k ЗАДНЯЯ КРЫШКА



l КРЕСТОВИНА (ОПОРА)



m ЗАГЛУШКА



2шт.

n M6*16

5шт.

o M6*20

8шт.

p M6*35

6шт.

q M6*30

2шт.

r M8*20

3шт.

s M4*14

2шт.

t



6шт.

ИНСТРУКЦИЯ ПО СБОРКЕ

1

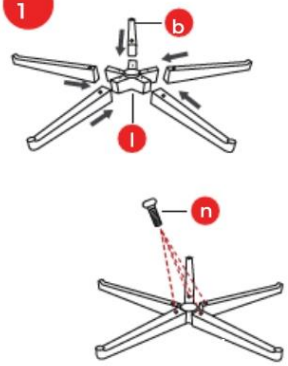

2

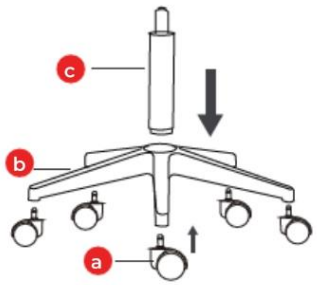

3

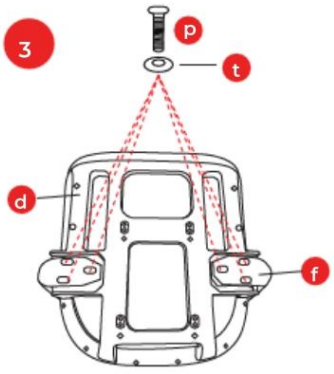

4

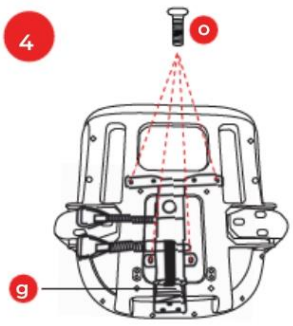

5

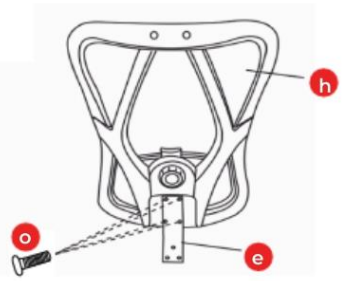

6

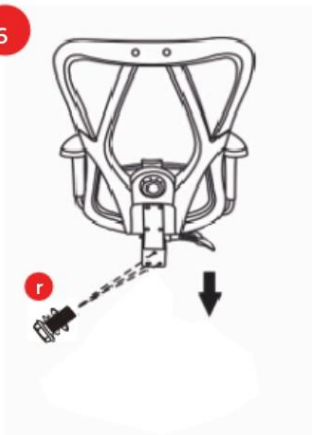

7



8

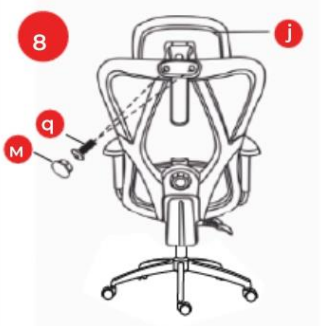

Ваше кресло готово!

Комфорт начинается здесь. ***myroo.***