Инструкция по сборке типовая

Офисное кресло myroo Office Alpha



Сборка согласно заказанной комплектации

Если у вас возник вопрос по гарантии / комплектации, мы всегда на связи: support@myroo.ru

1 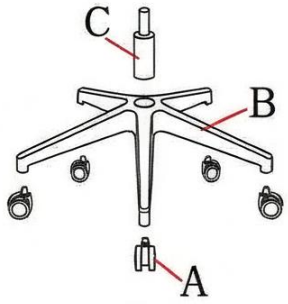	A		5 (UN)	K	 8x20	3 (UN)
	B		1 (UN)	L	 6×20MM	6 (UN)
	C	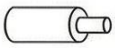	1 (UN)	M	 6X30	2 (UN)
2 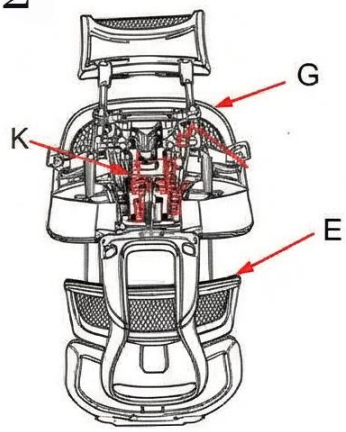	D		2 (UN)	P	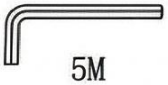 5M	1 (UN)
	E		1 (UN)	G	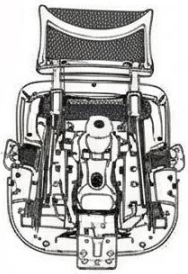	1 (UN)
	F		1 (UN)			
3 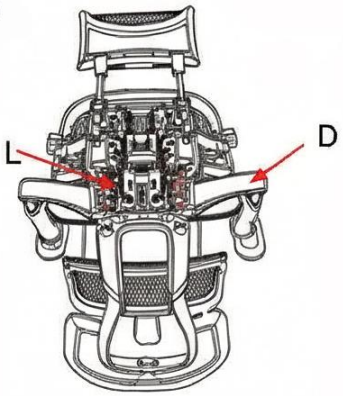						
4 						
5 						

Ваше кресло готово!

Комфорт начинается здесь. ***myroo.***