Инструкция по сборке типовая

Офисное кресло myroo Office Grace



Сборка согласно заказанной комплектации

Если у вас возник вопрос по гарантии / комплектации, мы всегда на связи: support@myroo.ru

Детали	Сборка

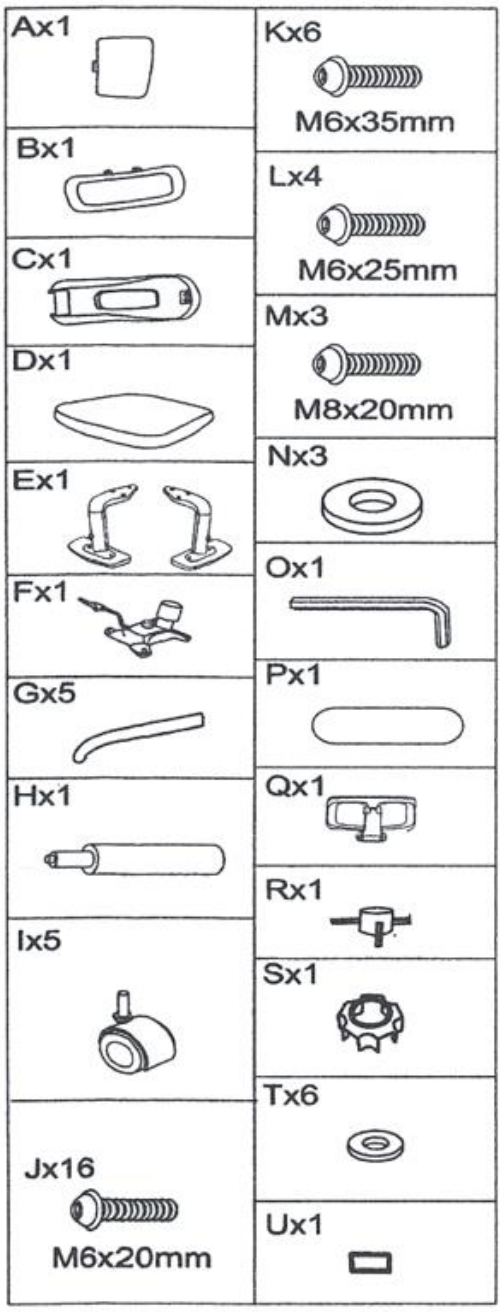

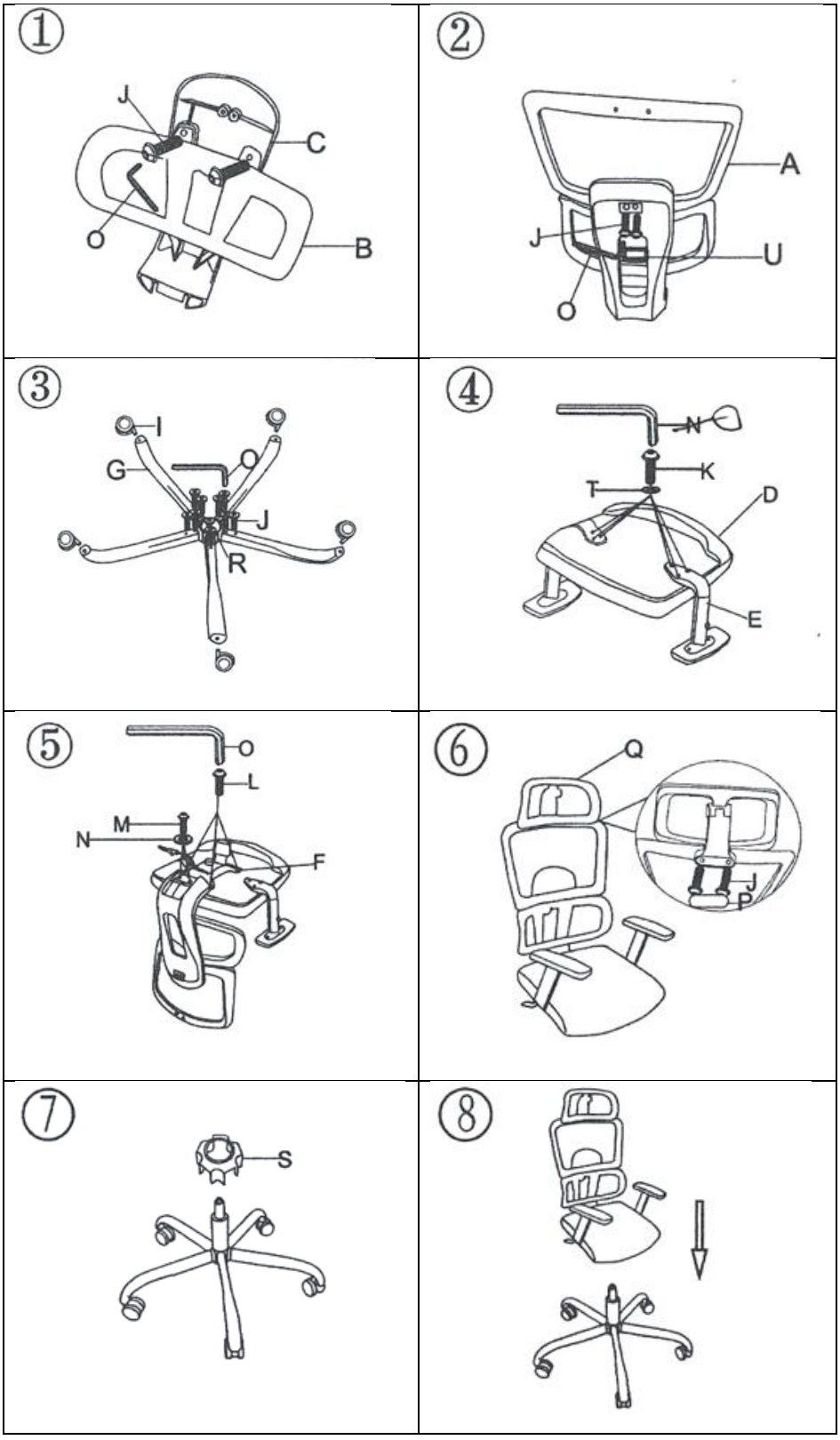



Ваше кресло готово!

Комфорт начинается здесь. ***myroo.***